Form No. 3380-203 Rev B

TORO®

Count on it.

Betjeningsvejledning

Greensmaster® Flex™ 1800- og 2100-traktionsenhed

Modelnr. 04040—Serienr. 314000001 og derover
Modelnr. 04041—Serienr. 314000001 og derover

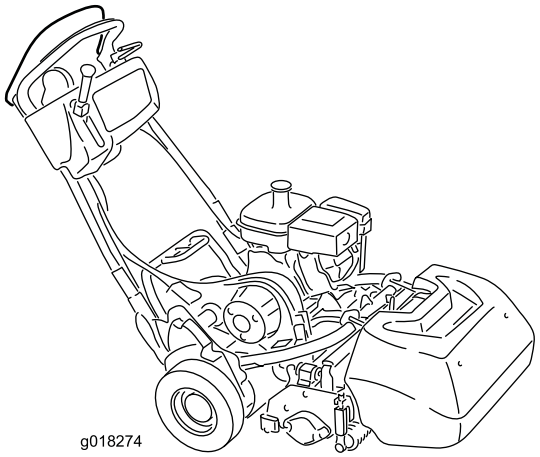

Registrer dit produkt på www.Toro.com.
Oversættelse af original (DA)

CE

3380-203 B

Dette produkt overholder alle relevante EU-direktiver. Yderligere oplysninger fås på den separate produktspecifikke overensstemmelseserklæring.

⚠ ADVARSEL

CALIFORNIEN
Advarsel i henhold til erklæring nr. 65

Dette produkt indeholder et eller flere kemikalier, der ifølge staten Californien er kræftfremkaldende og giver medfødte defekter eller forplantningsskader.

Udstødningsgassen fra dette produkt indeholder kemikalier, der ifølge staten Californien er kræftfremkaldende samt giver fødselsskader eller andre forplantningsskader.

Da der i nogle områder er lokale eller nationale foreskrifter, som kræver, at der anvendes en gnistfanger på denne maskines motor, er der en gnistfanger indbygget i lydpotenheden.

Originale Toro-gnistfangere er godkendt af USDA Forestry Service (USDA-skovbrugstjeneste).

Vigtigt: Denne motor er udstyret med en gnistfangerlydpotte. Det er en overtrædelse af California Public Resource Code Section 4442 at bruge eller betjene denne motor på et skovbegroet, buskbegroet eller græsbegroet område uden en gnistfangerlydpotte, som vedligeholdes og er i god driftsmæssig stand, eller en motor, som er begrænset, udstyret og vedligeholdt til brandforebyggelse. Andre stater eller føderale områder kan have lignende lovgivning.

Dette gnisttændingssystem er i overensstemmelse med det canadiske ICES-002.

Indledning

Dette er en håndplæneklipper med knivcylindere, der er beregnet til brug af professionelle, ansatte operatører i kommercielle anvendelsesområder. Den er primært beregnet til klipning af græs på velholdte plæner i parker, golfbaner, på sportsbaner og kommercielle områder. Den er ikke beregnet til at klippe krat, slå græs eller anden bevoksning langs motorveje eller til landbrugsformål.

Læs denne vejledning omhyggeligt, så du kan lære at betjene og vedligeholde produktet korrekt samt undgå person- og produktskade. Det er dit ansvar at betjene produktet korrekt og sikkert.

Du kan kontakte Toro direkte på www.Toro.com for at få oplysninger om produkter og tilbehør, hjælp til at finde en forhandler eller for at registrere dit produkt.

Når du har brug for service, originale Toro-dele eller yderligere oplysninger, bedes du kontakte en autoriseret serviceforhandler eller Toros kundeservice samt have produktets model- og serienummer parat. Figur 1 viser model- og serienummerets placering på produktet. Skriv numrene, hvor der er gjort plads til dette.

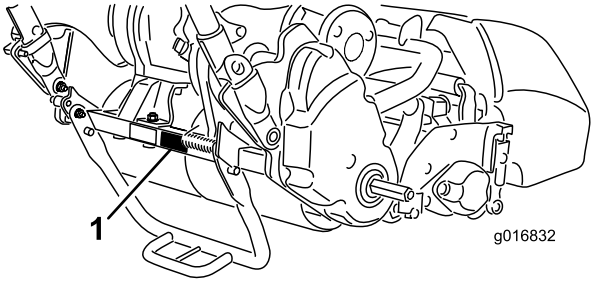

Figur 1

1. Model- og serienummerets placering – traktionsenhed

Modelnr. _____

Serienr. _____

Denne manual advarer dig om mulige farer og giver dig særlige sikkerhedsoplysninger ved hjælp af advarselssymbolet (Figur 2), der angiver en fare, der kan forårsage alvorlig personskade eller død, hvis du ikke følger de anbefalede forholdsregler.

Figur 2

1. Advarselssymbol.

Denne betjeningsvejledning bruger to ord til at fremhæve oplysninger. **Vigtigt** henleder opmærksomheden på særlige mekaniske oplysninger, og **Bemærk** angiver generel information, som det er værd at lægge særligt mærke til.

© 2014—The Toro® Company
8111 Lyndale Avenue South
Bloomington, MN 55420

Kontakt os på www.Toro.com.
Trykt i USA.
Alle rettigheder forbeholdes

Indhold

Sikkerhed 4
Sikker betjeningspraksis 4
Toro-plæneklippersikkerhed 5
Lydeffektniveau 6
Lydtryksniveau..... 6
Vibrationsniveau 6
Sikkerheds- og instruktionsmærkater 7
Opsætning 9
1 Montering af klippeenheden på traktionsenheden 10
2 Montering af håndtagsholdere 10
3 Montering af transporthjulene 11
4 Kontrol af motoroliestanden 12
5 Montering af græsopsamler 12
Produktoversigt 13
Betjeningsanordninger 13
Specifikationer 16
Redskaber/tilbehør 17
Betjening 17
Sæt sikkerheden i højsædet.....17
Kontrol af motoroliestanden.....17
Opfyldning af brændstoftanken.....17
Justering af håndtagets højde.....18
Justering af håndtagets vinkel 19
Start og standsning af motoren 19
Transport af maskinen 19
Klargøring til græsklipning.....20
Klipning med maskinen.....20
Kontrol af sikkerhedskontakternes funktion 21
Udkobling af transmissionen.....22
Indstilling af maskinen til at passe til plæneforhold.....24
Vedligeholdelse 26
Skema over anbefalet vedligeholdelse 26
Kontrolliste for daglig vedligeholdelse 27
Motorvedligeholdelse 28
Serviceeftersyn af motorolien.....28
Eftersyn af luftfilteret.....29
Serviceeftersyn af tændrøret.....29
Vedligeholdelse af brændstofsystem 30
Rengøring af brændstofskålen og filteret 30
Udskiftning af brændstofrøret.....31
Vedligeholdelse af elektrisk system 31
Eftersyn af traktionssikkerhedskontakt 31
Eftersyn af bremsesikkerhedskontakt 31
Vedligeholdelse af bremser 32
Justering af drifts-/parkeringsbremsen 32
Vedligeholdelse af remme 33
Eftersyn af knivcylinderens drivrem 33
Transmissionsdækslets adgangshul.....33
Transmissionsremmens strammer.....33
Vedligeholdelse af betjeningsanordningssystem 34
Justering af traktionskontrollen.....34
Justering af knivcylinderkontrollen.....35
Opbevaring 36

Sikkerhed

Denne maskine opfylder eller overstiger CEN-standard EN 836:1997, ISO-standard 5395:1990 og ANSI B71.4-2012-specifikationer, der var gældende på produktionstidspunktet.

Hvis operatøren eller ejeren anvender eller vedligeholder maskinen forkert, kan det medføre personskade. Operatøren skal altid følge sikkerhedsforskrifterne og være opmærksom på advarselssymbolet ⚠, der betyder FORSIGTIG, ADVARSEL eller FARE – "personlige sikkerhedsforanstaltninger", for at nedsætte risikoen for personskade. Hvis forskrifterne ikke overholdes, kan det medføre personskade eller død.

Sikker betjeningspraksis

Følgende instruktioner er fra CEN-standard EN 836:1997, ISO-standard 5395:1990 og ANSI B71.4-2012.

Når maskinen betjenes mellem 5000 til 8000 fod over havets overflade, skal du bruge sættet til brug i højder. Kontakt din autoriserede Toro-forhandler.

Uddannelse

- Læs *betjeningsvejledningen* og andet uddannelsesmateriale omhyggeligt. Bliv fortrolig med betjeningsanordningerne og sikkerhedssymbolerne, samt hvordan udstyret bruges korrekt.
- Lad aldrig børn eller andre personer, der ikke kender denne vejledning, bruge eller foretage eftersyn af plæneklipperen. Vær opmærksom på, at lokale forskrifter kan angive en mindstealder for operatøren.
- Klip aldrig græs, når der er mennesker, især børn, eller husdyr i nærheden.
- Husk, at operatøren eller brugeren er ansvarlig for ulykker eller farer, der måtte ramme andre mennesker eller deres ejendom.
- Ejeren/brugeren kan forhindre og er ansvarlig for ulykker eller personskader, som måtte ramme vedkommende selv, andre personer eller ejendom.

Forberedelser

- Brug altid hensigtsmæssigt fodtøj, lange bukser, sikkerhedshjelm, sikkerhedsbriller og høreværn under brug. Langt hår, løsthængende tøj eller smykker kan blive filtret ind i bevægelige dele. Betjen ikke udstyret, når du går med bare fødder eller med åbne sandaler.
- Undersøg nøje området, hvor udstyret skal anvendes, og fjern alle genstande, som kan blive slynget ud af maskinen.
- Advarsel – Brændstof er meget brandfarligt. Træf følgende forholdsregler:
  - Opbevar brændstof i beholdere, der er specielt konstrueret til formålet.
  - Fyld kun brændstof på udendørs, og ryg aldrig under påfyldningen.
  - Fyld brændstof på, før du starter motoren. Fjern aldrig dækslet til brændstoftanken, og fyld aldrig brændstof på, mens motoren kører eller er varm.
  - Hvis du spilder brændstof, skal du ikke forsøge at starte motoren, men flytte maskinen væk fra det sted, hvor brændstoffet er spildt. Foretag dig ikke noget, der kan antænde brændstoffet, før dampene er spredt.
  - Sæt alle dæksler til brændstoftanke og beholdere forsvarligt på igen.
- Udskift defekte lydpotter.
- Bedøm terrænet, så du kan vælge det nødvendige tilbehør og udstyr til korrekt og sikker udførelse af opgaven. Brug kun tilbehør og udstyr, der er godkendt af producenten.
- Kontroller, at dødemandsgrebene, sikkerhedskontakter og afskærmninger er korrekt påmonteret og fungerer korrekt. Betjen ikke maskinen, medmindre disse fungerer korrekt.

Betjening

- Betjen ikke motoren i et indelukket område, hvor der kan samle sig farlige kuliltedampe.
- Klip kun græs i dagslys eller i godt, kunstigt lys.
- Før du forsøger at starte motoren, skal du udkoble alle koblinger til fastspændte knivanordninger, sætte maskinen i frigear og aktivere parkeringsbremsen.
- Vær opmærksom på huller i terrænet samt andre skjulte risici.
- Hold øje med trafikken, når du krydser eller kører i nærheden af veje.
- Stop skæreknivenes rotation, før du krydser andre underlag end græs.
- Når du bruger påmonterede redskaber, må du aldrig rette udkast af materiale mod omkringstående eller tillade nogen at komme nær maskinen, mens den kører.
- Brug aldrig plæneklipperen med beskadigede værn, afskærmninger eller uden korrekt påmonterede sikkerhedsanordninger. Sørg for, at alle sikkerhedskontakter er påmonteret, korrekt justeret og fungerer korrekt.
- Lav ikke om på motorens regulatorindstillinger, og kør ikke motoren ved for høj hastighed. Hvis motoren betjenes ved for høj hastighed, kan risikoen for personskade øges.
- Inden du forlader førersædet:
  - stands på plan grund;
  - udkobl kraftudtaget, og sænk redskaberne;
  - skift til frigear, og aktiver parkeringsbremsen;
  - stop motoren.
- Sørg for at udkoble drevet til redskaberne, når du transporterer maskinen fra et sted til et andet, eller når den ikke anvendes.

- Stop motoren, og udkobl drevet til redskaberne,
  - før du fylder brændstof på;
  - før græsopsamleren fjernes;
  - før du foretager højdejusteringer, medmindre justeringen kan foretages fra førersædet.
  - før du fjerner tilstopninger;
  - før du efterser, rengør eller arbejder på plæneklipperen;
  - efter at du har ramt et fremmedlegeme, eller hvis der forekommer en unormal vibration. Efterse plæneklipperen for skader, og foretag udbedringer, før du starter og betjener udstyret igen.
- Du skal nedsætte motorens omdrejningstal, før du standser motoren, og hvis motoren er udstyret med en brændstofafbryderventil, skal du lukke ventilen, når du er færdig med at slå græs.
- Hold hænder og fødder væk fra klippeenheden.
- Sænk farten, og vær forsigtig, når du vender og krydser veje og fortove. Stop knivcylindrene, hvis du ikke klipper.
- Betjen ikke plæneklipperen, hvis du er påvirket af alkohol eller medicin
- Lyn kan forårsage alvorlig personskade eller død. Hvis der observeres lyn eller høres torden i området, må maskinen ikke anvendes. Søg ly.
- Vær forsigtig, når du læsser eller aflæsser maskinen på en trailer eller lastbil
- Vær forsigtig, når du nærmer dig blinde hjørner, buske, træer eller andre genstande, der kan blokere for udsynet.

Vedligeholdelse og opbevaring

- Hold alle møtrikker, bolte og skruer tilspændte for at sikre, at udstyret er i sikker driftsmæssig stand.
- Opbevar aldrig udstyret med brændstof i tanken i en bygning, hvor brandfarlige dampe kan nå åben ild eller gnister.
- Lad motoren køle af, før du opbevarer maskinen på et lukket sted.
- Mindsk brandfaren ved at holde motoren, lydpotten, batterirummet og brændstofopbevaringsområdet fri for græs, blade eller for meget fedt.
- Efterse jævnligt græsopsamleren for slid eller skader.
- Hold alle dele i god driftsmæssig stand og alle beslag og hydraulikfittinger tilspændt. Udskift alle slidte eller beskadigede dele og mærkater.
- Hvis brændstoftanken skal tømmes, skal dette foregå udendørs.
- Vær forsigtig, når du justerer maskinen, for at undgå at få fingrene ind mellem roterende knive og maskinens faste dele.
- Udkobl drevene, udkobl klippeenheden, aktiver parkeringsbremsen, stop motoren, og frakobl tændrørskablet. Vent på, at al bevægelse er standset, før du justerer, rengør eller reparerer udstyret.
- Fjern græs og andet affald fra klippeenheden, drevene, lydpotterne og motoren for at forhindre brand. Tør spildt olie eller brændstof op.
- Tag forsigtigt trykket af komponenter med lagret energi.
- Frakobl batteriet, og fjern tændrørskablet, før der foretages nogen form for reparation. Frakobl minuspolen først og pluspolen sidst. Tilslut pluspolen først og minuspolen sidst.
- Vær forsigtig, når du efterser cylinderkniven. Brug handsker, og vær forsigtig, når du udfører service på dem.
- Hold hænder og fødder væk fra bevægelige dele. Undgå om muligt at foretage justeringer, når motoren kører.

Bugsering

- Vær forsigtig, når du læsser maskinen på eller af en anhænger eller lastbil.
- Brug ramper i fuld bredde, når maskinen læsses på en anhænger eller lastbil.
- Fastgør maskinen med stropper, kæder, kabler eller reb. Både de forreste og bageste stropper bør føres ned og udad fra maskinen.

Toro-plæneklippersikkerhed

Nedenstående liste indeholder sikkerhedsoplysninger specifikt for Toro-produkter eller andre sikkerhedsoplysninger, du skal kende, og som ikke er indeholdt i CEN-, ISO- eller ANSI-standarderne.

Dette produkt kan afskære hænder og fødder samt udslynge genstande. Følg altid sikkerhedsforskrifterne for at undgå alvorlig personskade eller død.

Brug af dette produkt til andre formål, end det er beregnet til, kan være farligt for brugeren og omkringstående personer.

- Du skal vide, hvordan man standser motoren hurtigt.
- Betjen ikke maskinen iført tennissko eller gummisko.
- Brug af sikkerhedsfodtøj og lange bukser anbefales og kræves i henhold til visse lokale forskrifter og forsikringsbestemmelser.
- Benzin skal håndteres forsigtigt. Tør eventuelt spildt brændstof op.
- Kontroller hver dag, om sikkerhedskontakterne fungerer korrekt. Hvis en kontakt ikke fungerer korrekt, skal den udskiftes, før maskinen betjenes.
- Stå altid bag ved håndtaget, når du starter og betjener maskinen.
- Det kræver koncentration at bruge maskinen. Gør følgende for at undgå at miste herredømmet over maskinen:
  - Kør ikke tæt på bunkere, grøfter, vandløb eller andre farer.
  - Sænk hastigheden, når du foretager skarpe drejninger. Undgå at stoppe og starte pludseligt.

– Når du befinder dig i nærheden af, eller når du krydser veje, skal du altid holde tilbage.

- Græsopsamleren skal være fastgjort under græsklipningen for at opnå maksimal sikkerhed. Sluk motoren, før opsamleren tømmes.
- Rør ikke ved motoren, lydpotten eller udstødningsrøret, mens motoren kører, eller kort tid efter den er stoppet, da disse områder kan være så varme, at de kan forårsage brandsår.
- Stop klipningen, hvis en person eller et dyr uventet dukker op i eller nær klipningsområdet. Skødesløs betjening kan i kombination med terrænets hældning, rikochetterede genstande eller forkert anbragte sikkerhedsafskærmninger føre til skader på grund af udslyngning af genstande. Genoptag ikke klipningen, før området er ryddet.

Vedligeholdelse og opbevaring

- Kontroller regelmæssigt alle brændstofrørs tæthed og slid. Tilspænd eller reparer dem som nødvendigt.
- Hvis motoren skal køre for at udføre en vedligeholdelsesjustering, skal du holde hænder, fødder, tøj og alle kropsdele væk fra klippeenheden, redskaber og eventuelle bevægelige dele. Hold alle personer på afstand.
- Få en autoriseret Toro-forhandler til at kontrollere det maksimale motoromdrejningstal med en omdrejningstæller af hensyn til sikker og nøjagtig drift. Det maksimale regulerede motoromdrejningstal skal være 3190-3340 o/min.
- Kontakt en autoriseret Toro-forhandler, hvis større reparationer er nødvendige, eller hvis du har brug for anden hjælp.
- Brug kun Toro-godkendte redskaber og reservedele. Garantien kan bortfalde, hvis der bruges udstyr, som ikke er godkendt til maskinen.

Lydeffektniveau

- **Model 04040:**

  Maskinen har et garanteret lydstyrkeniveau på 96 dBA, hvori der er medtaget en usikkerhedsværdi (K) på 1 dBA.

  Lydeffektniveauet er fastlagt i overensstemmelse med procedurerne beskrevet i EN 11094.

- **Model 04041:**

  Maskinen har et garanteret lydeffektniveau på 95 dBA, hvori der er medtaget en usikkerhedsværdi (K) på 1 dBA.

  Lydeffektniveauet er fastlagt i overensstemmelse med procedurerne beskrevet i EN 11094.

Lydtryksniveau

- **Model 04040:**

  Maskinen har et lydtryksniveau ved brugerens øre på 84 dBA, hvori der er medtaget en usikkerhedsværdi (K) på 1 dBA.

  Lydtryksniveauet er fastlagt i overensstemmelse med procedurerne beskrevet i EN 836.

- **Model 04041:**

  Maskinen har et lydtryksniveau ved brugerens øre på 87 dBA, hvori der er medtaget en usikkerhedsværdi (K) på 1 dBA.

  Lydtryksniveauet er fastlagt i overensstemmelse med procedurerne beskrevet i EN 836.

Vibrationsniveau

Hånd-arm

- **Model 04040:**

  Målt vibrationsniveau for højre hånd = 2,86 m/s^2

  Målt vibrationsniveau for venstre hånd = 3,24 m/s^2

  Usikkerhedsværdi (K) = 1,6 m/s^2

- **Model 04041:**

  Målt vibrationsniveau for højre hånd = 3,16 m/s^2

  Målt vibrationsniveau for venstre hånd = 2,73 m/s^2

  Usikkerhedsværdi (K) = 1,6 m/s^2

De målte værdier er fastlagt i overensstemmelse med procedurerne beskrevet i EN 836.

Sikkerheds- og instruktionsmærkater

Sikkerheds- og instruktionsmærkaterne kan nemt ses af operatøren og er placeret tæt på potentielle risikoområder. Beskadigede eller bortkomne mærkater skal udskiftes.

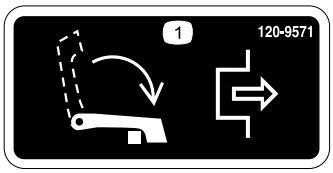

120-9571

1. Sænk håndtaget for at udkoble traktionen.

120-9570

1. Advarsel - hold afstand til bevægelige dele, og bevar alle afskærmninger på plads.

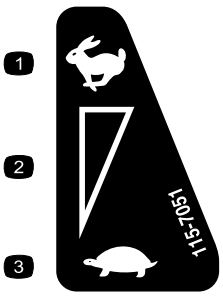

115-7051

1. Hurtig
2. Trinløst regulerbar indstilling
3. Langsom

CALIFORNIA SPARK ARRESTER WARNING

Operation of this equipment may create sparks that can start fires around dry vegetation. A spark arrester may be required. The operator should contact local fire agencies for laws or regulations relating to fire prevention requirements. 117-2718

117–2718

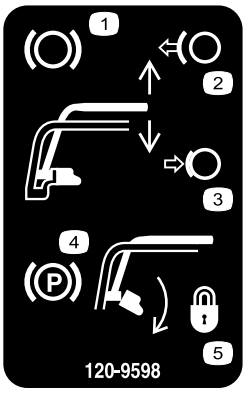

120-9598

1. Bremse
2. Slip håndtaget for at deaktivere bremsen.
3. Tryk håndtaget sammen for at aktivere bremsen.
4. Parkeringsbremse
5. Drej låsen for at låse parkeringsbremsen; tryk håndtaget sammen for at frigøre låsen.

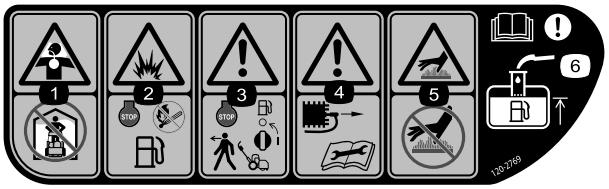

120-2769

1. Fare for indånding af giftig gas – må ikke betjenes indendørs.
2. Fare for eksplosion – stop motoren, og hold afstand fra åbne flammer under påfyldning af brændstof.
3. Advarsel – stop motoren og luk for brændstoftilførslen, før du forlader maskinen.
4. Advarsel – frakobl tændrørskablet, og læs anvisningen, før der foretages service eller vedligeholdelse.
5. Varm overflade/risiko for forbrænding – rør ikke ved varme overflader.
6. Advarsel – læs *betjeningsvejledningen*. Ved påfyldning af brændstof i tanken, må der kun påfyldes til bunden af påfyldningsrøret.

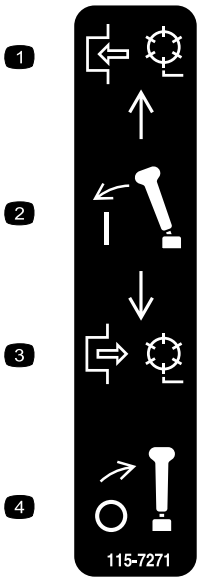

115-7271

1. Indkobl knivcylinderen.
2. Aktiver grebet.
3. Udkobl knivcylinderen.
4. Udkobl grebet.

120-9593

1. Læs *betjeningsvejledningen*.
2. Advarsel – få undervisning, før maskinen tages i brug.
3. Fare for udslyngede genstande – hold sikker afstand til maskinen.
4. Advarsel – hold afstand til bevægelige dele, og bevar alle afskærmninger på plads.
5. Bugser ikke maskinen.

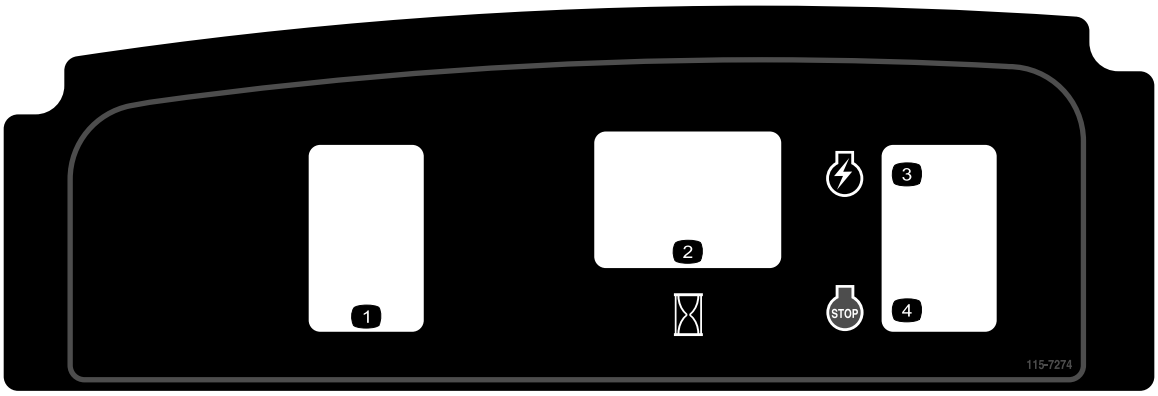

115-7274

1. Lys (ekstraudstyr)
2. Timetæller
3. Motor – start
4. Motor – stop

Opsætning

Løsdele

Brug skemaet herunder til at kontrollere, at alle dele er blevet leveret.

Fremgangsmåde	Beskrivelse	Antal	Anvendelse
1	Bolt, 3/8 x 3/4 tomme	2	Montering af klippeenheden på traktionsenheden.
2	Håndtagsholder Låseclips	2 2	Montering af håndtagsholdere.
3	Transporthjul (Transporthjulsæt (ekstraudstyr), Model 04123)	2	Montering af transporthjulene.
4	Kræver ingen dele	–	Kontrol af motoroliestanden.
5	Græsopsamler	1	Montering af græsopsamler.

Medier og øvrige dele

Beskrivelse	Antal	Anvendelse
Betjeningsvejledning	1	Læs eller gennemse disse, inden maskinen betjenes.
Betjeningsvejledning til motor	1	
Reservedelskatalog	1	
Uddannelsesmateriale til operatøren	1	
Overensstemmelsescertifikat	1	

Bemærk: Maskinens venstre og højre side er som set fra den normale betjeningsposition.

1

Montering af klippeenheden på traktionsenheden

Dele, der skal bruges til dette trin:

2	Bolt, 3/8 x 3/4 tomme

Fremgangsmåde

1. Placer plæneklipperen på dens tromler på en plan overflade.
2. Sænk støttebenet, og skub låsepinden ind for at låse støttebenet i driftspositionen (Figur 3).

   Bemærk: Lad maskinen hvile på låsepinden.

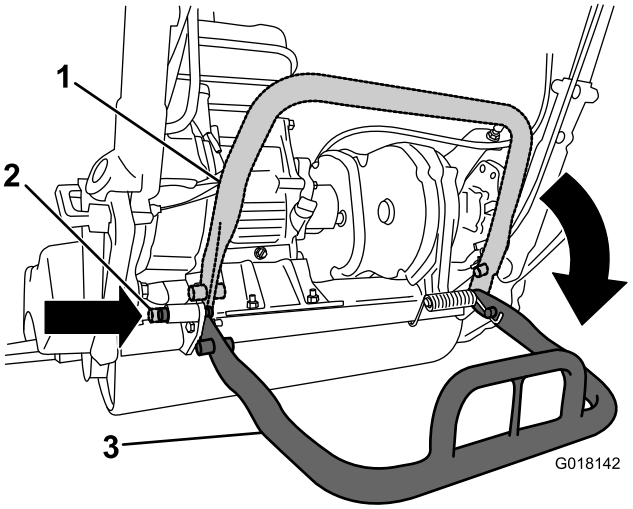

Figur 3

1. Støtteben – opbevaringsposition
2. Låsepind
3. Støtteben – serviceposition

3. Skub klippeenheden ind under traktionsenheden og mod venstre for at indkoble transmissionskoblingen (Figur 4).

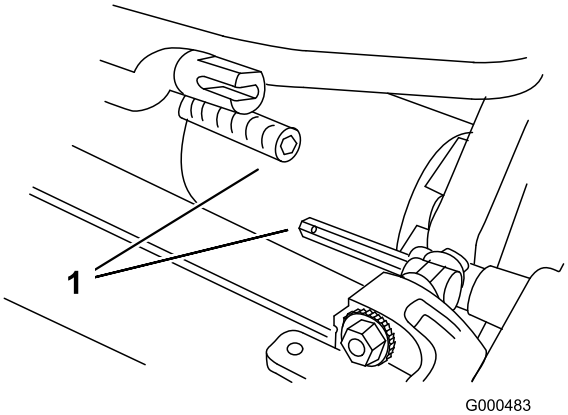

Figur 4

1. Transmissionskobling

4. Manøvrer traktionsenhedens ramme (Figur 5) frem, indtil den indkobles i klippeenhedens drejearme.

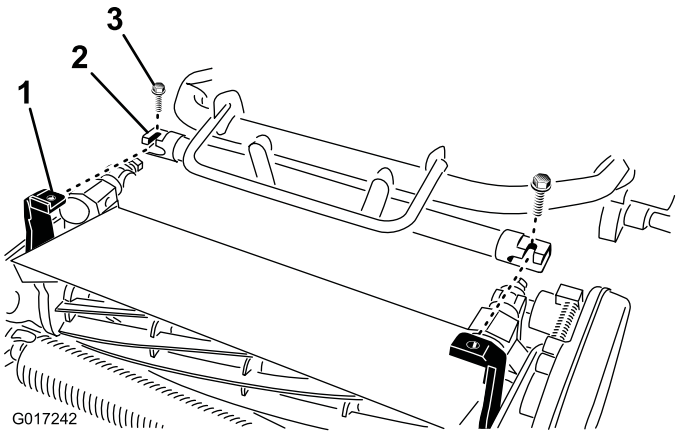

Figur 5

1. Klippeenhedens drejearme
2. Traktionsenhedens ramme
3. Bolte

5. Fastgør traktionsenhedens ramme til klippeenhedens drejearme med to bolte (3/8 x 3/4 tomme) som vist i (Figur 5).

   Bemærk: For at fjerne klippeenheden skal du løsne de to bolte (3/8 x 3/4 tomme) cirka 1–1/2 omgange og dreje drejearmene udad.

6. Skub støttebenet ned for at udløse den fjederbelastede låsepind, og lad støttebenet dreje op til opbevaringspositionen.

2

Montering af håndtagsholdere

Dele, der skal bruges til dette trin:

2	Håndtagsholder
2	Låseclips

Fremgangsmåde

1. Fjern kabelbåndene, der fastgør håndtagets spændestykker til sidepladerne, mens du understøtter håndtaget (Figur 6).

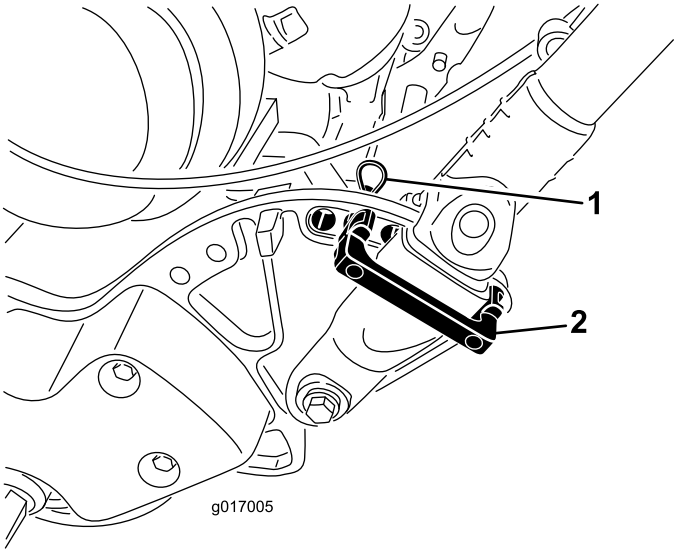

Figur 6

1. Låseclips
2. Håndtagsholder

2. Drej håndtaget til den ønskede driftsposition, isæt en håndtagsholder over håndtagets spændestykke og ind i de tilsvarende huller i sidepladen (Figur 6).
3. Fastgør spændestykket med en låseclips (Figur 6).
4. Gentag proceduren på den modsatte side af håndtaget.
5. Juster håndtagets højde til den ønskede position. Se Justering af håndtagets højde (side 18).

   Bemærk: Maskinen leveres fra fabrikken med håndtaget justeret til den laveste position. Maskinen betjenes traditionelt med håndtaget teleskoperet ud til dets maksimale højde.

3

Montering af transporthjulene

Dele, der skal bruges til dette trin:

2	Transporthjul (Transporthjulsæt (ekstraudstyr), Model 04123)

Fremgangsmåde

1. Skub støttebenet ned med foden **i midten af støttebenet**, og træk op i maskinens nederste midterste håndtag, indtil støttebenet er drejet fremad over midten (Figur 7).

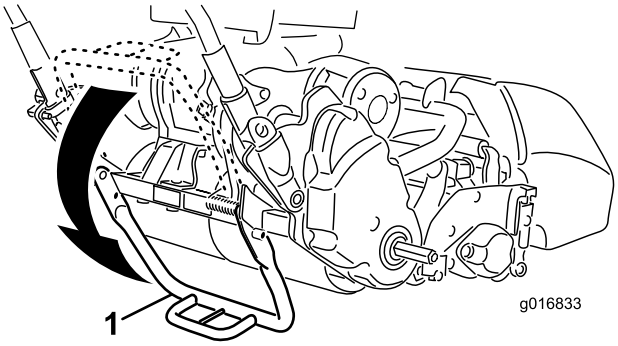

Figur 7

1. Støtteben

2. Tryk hjulets låseclips mod midten af hjulet, og skub hjulet op på den sekskantede aksel (Figur 8).

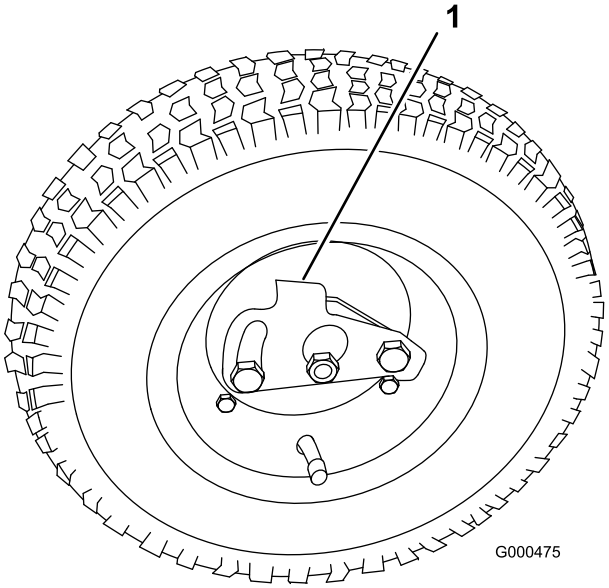

Figur 8

1. Låseclips

3. Drej hjulet frem og tilbage, indtil det glider helt over på akslen, og låseclipsen fastgøres i rillen på drivakslen.
4. Gentag proceduren på den modsatte side af maskinen.
5. Pump dækkene op til 0,83-1,03 bar.
6. Sænk forsigtigt maskinen ned fra støttebenet ved at skubbe langsomt fremad eller ved at løfte støtten på nederste midterste håndtag, så støttebenet kan springe tilbage til den normale position.

4

Kontrol af motoroliestanden

Kræver ingen dele

Fremgangsmåde

Kontroller motoroliestanden. Se Kontrol af motoroliestanden (side 17).

5

Montering af græsopsamler

Dele, der skal bruges til dette trin:

1	Græsopsamler

Fremgangsmåde

1. Tag fat i græsopsamlerens håndtag (Figur 9).

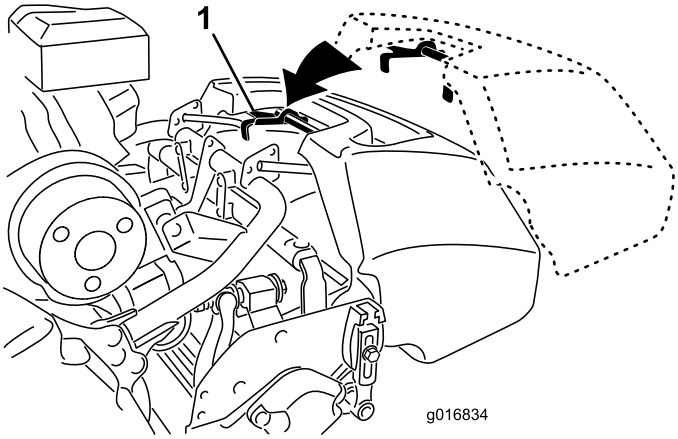

Figur 9

1. Kroge til græsopsamler

2. Styr opsamlerens kant ind mellem klippeenhedens sideplader og hen over frontrullen (Figur 9).
3. Monter opsamlerens kroge over rammens øje (Figur 9).

Vigtigt: Hvis du kommer til at tabe opsamleren, skal du undersøge vinkelarmens kontaktpunkter i nærheden af opsamlerens nederste kant for skader (Figur 10). Ret dem, før opsamleren bruges. Hvis opsamleren bruges, mens vinkelarmens kontaktpunkter er bøjede, kan det medføre, at opsamleren kommer i kontakt med knivcylinderen og medføre uønsket støj og/eller beskadigelse af opsamleren og knivcylinderen.

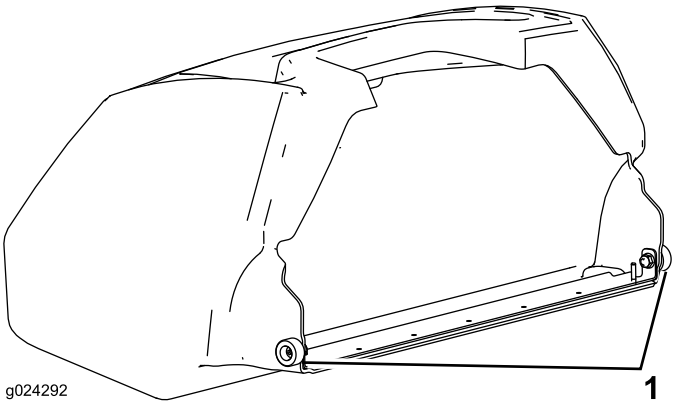

Figur 10

1. Vinkelarms kontaktpunkt

Produktoversigt

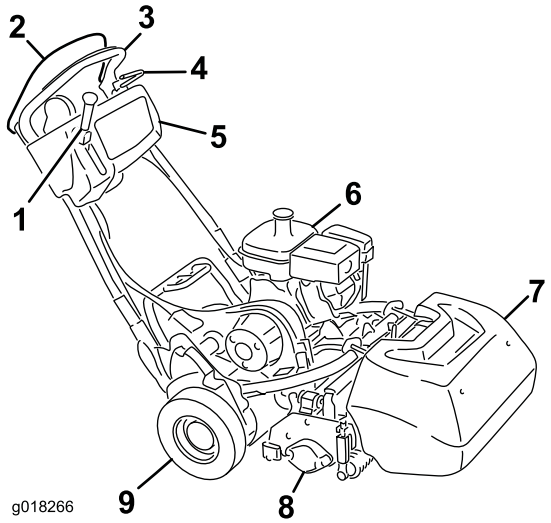

Figur 11

1. Traktions- og cylinderdrevshåndtag
2. Dødemandsgreb
3. Håndtag
4. Driftsbremse
5. Kontrolpanel
6. Brændstoftank
7. Græsopsamler
8. Klippeenhed
9. Transporthjul

Betjeningsanordninger

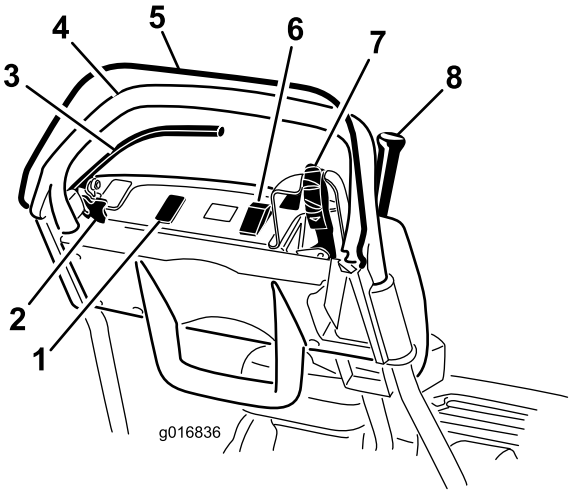

Figur 12

1. Ledig plads til valgfrie lamper
2. Parkeringsbremselås
3. Driftsbremse
4. Håndtag
5. Dødemandsgreb
6. Tænd/sluk-kontakt
7. Gashåndtag
8. Traktions- og cylinderdrevshåndtag

Gashåndtag

Gashåndtaget (Figur 12 og Figur 13) er placeret bagest til højre på kontrolpanelet. Drej gashåndtaget for at regulere motorhastigheden. Regulatorarmen er forbundet med og aktiverer ledforbindelsen til karburatoren. Motorhastigheden kan variere fra 1565 ± 100 o./min. til 3265 ± 75 o/min.

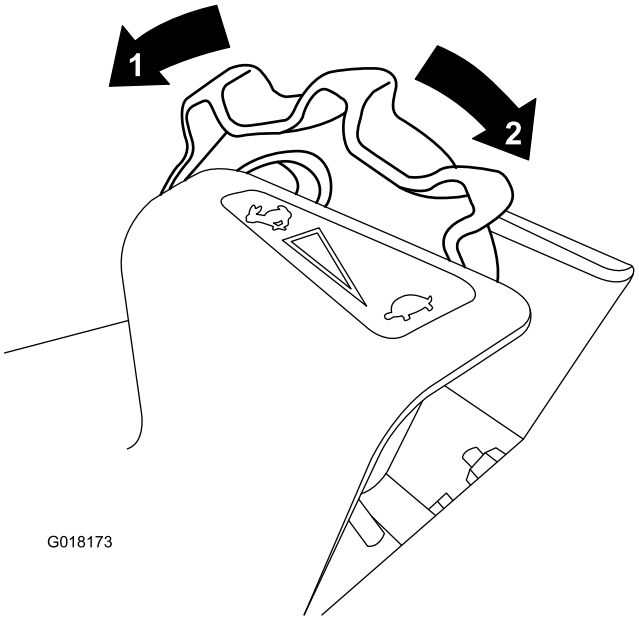

Figur 13

1. Fuld hastighed
2. Lav hastighed

Traktions- og cylinderdrevshåndtag

Traktions- og cylinderdrevshåndtaget (Figur 14) er placeret forrest til højre på kontrolpanelet. Håndtaget to positioner til transportbetjening: neutral og frem. Hvis grebet skubbes fremad, aktiveres traktionsdrevet.

Bemærk: For at flytte håndtaget skal du først indkoble dødemandsgrebet.

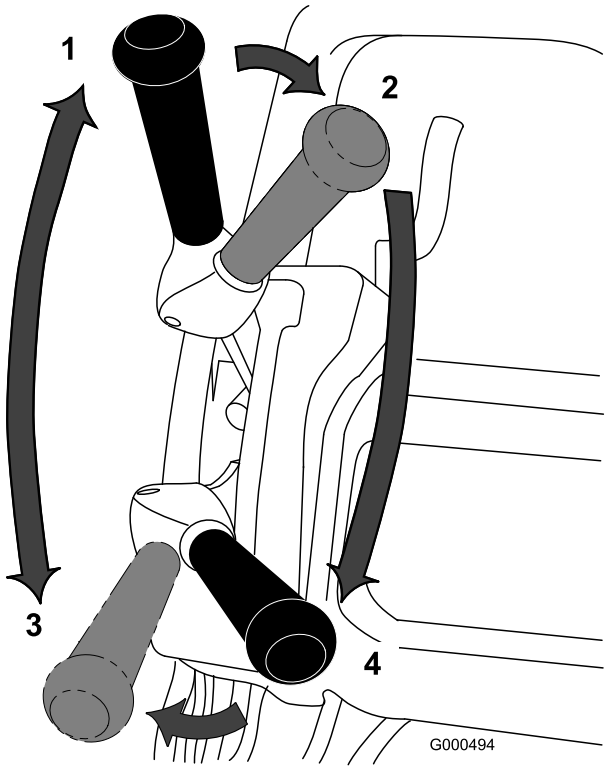

Figur 14

1. Neutral
2. Traktionsdrev neutral og knivcylinderdrev fra
3. Traktionsdrev – aktiveret (transport)
4. Traktionsdrev og knivcylinder aktiveret

Håndtaget har to positioner til betjening af knivcylinderen: Indkoblet og udkoblet. Flyt toppen af håndtaget til venstre og derefter fremad for at indkoble knivcylinderen og påbegynde klipningen. Skub håndtaget til højre for at udkoble knivcylinderen og fortsætte fremdriften af maskinen, eller træk håndtaget tilbage for at udkoble både knivcylinderen og traktionsdrevet.

Bemærk: Hvis du udløser dødemandsgrebet, vender håndtaget tilbage til neutral, og maskinen stopper.

Driftsbremse

Driftsbremsen (Figur 15) er placeret forrest på håndtagets venstre side. Hvis grebet trækkes tilbage, aktiveres driftsbremsen. Bremsen skal udløses, før traktionsdrevet aktiveres.

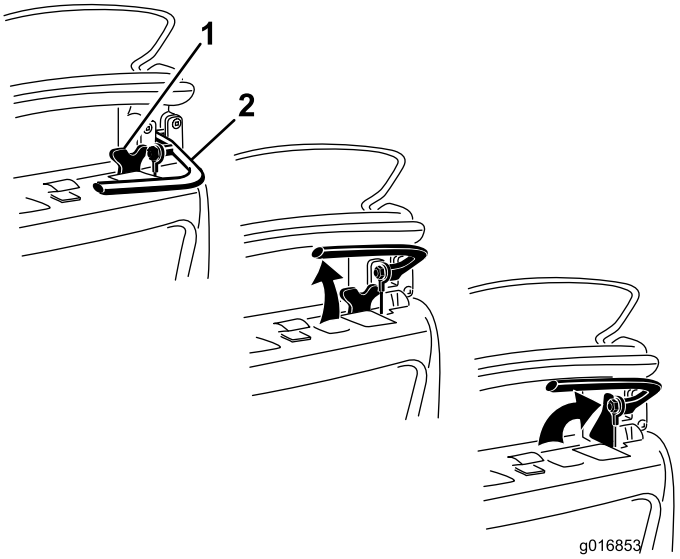

Figur 15

1. Parkeringsbremselås
2. Driftsbremse

Parkeringsbremselås

Parkeringsbremselåsen (Figur 15) bruges sammen med driftsbremsen. Når driftsbremsen er aktiveret, roteres parkeringsbremselåsen mod bremsehåndtaget, og driftsbremsen udløses, så den hviler på låsen, der holder driftsbremsen på plads. Træk i bremsehåndtaget for at udløse det.

Tænd/sluk-kontakt

Tænd/sluk-kontakten (Figur 12) er placeret øverst på kontrolpanelet. Flyt kontakten til tændt for at starte motoren og til slukket position for at stoppe motoren.

Dødemandsgreb

Dødemandsgrebet (Figur 12) skal aktiveres, før traktionshåndtaget aktiveres. Hvis dødemandsgrebet slippes, når maskinen er i drift, sættes maskinen i neutral, men motoren stopper ikke.

Choker

Chokeren (Figur 16) er placeret på motoren. Håndtaget har to positioner: Kør og choker. Flyt chokergrebet til halvt åben position, når du starter en kold motor. Når motoren starter, skal grebet flyttes til kørepositionen.

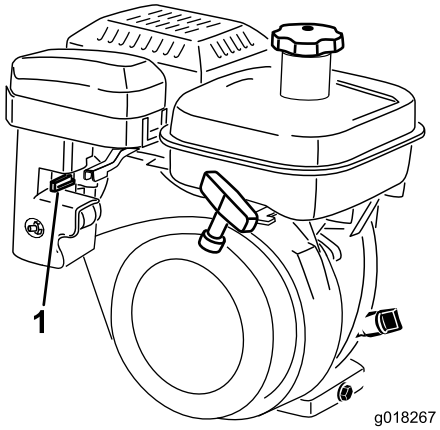

Figur 16

1. Chokerhåndtag i chokerposition

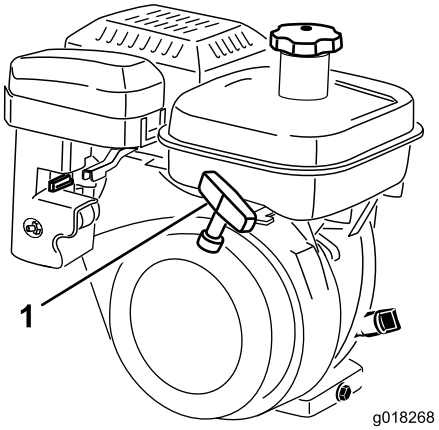

Figur 18

1. Tilbageslagsstarter

Brændstofafbryderventil

Brændstofafbryderventilen (Figur 17) er placeret på motoren. Ventilen har to positioner: Lukket og åben. Flyt grebet til lukket positionen, når maskinen skal opbevares eller transporteres. Åbn ventilen, før du starter motoren. Brændstofskålen er placeret under afbryderventilen.

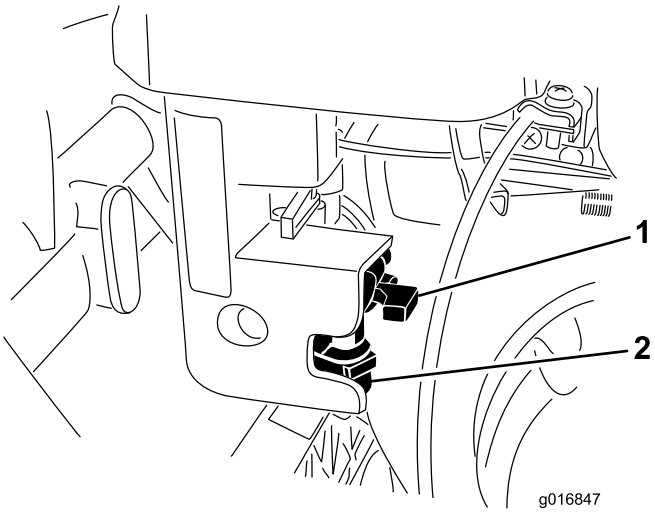

Figur 17

1. Brændstofafbryderventilen i lukket position
2. Brændstofskål

Tilbageslagsstarter

Træk i tilbageslagsstarterhåndtaget (Figur 18) for at starte motoren.

Støtteben

Støttebenet (Figur 20) er monteret bagest på maskinen og anvendes til at hæve maskinens bagende med henblik på montering eller fjernelse af transporthjulene og for at forhindre, at maskinen vælter ned på håndtaget, når du fjerner knivcylinderen.

- For at bruge støttebenet til montering af transporthjulene skal det sænkes til jorden, og du skal træde på støttebenets øje, mens du trækker maskinens nederste midterste håndtag opad og tilbage (Figur 19).

  Vigtigt: Træd kun med foden på støttebenets øje, og brug kun maskinens nederste midterste håndtag til at hæve maskinen. Forsøg på at hæve maskinen op på støttebenet på andre måder kan medføre personskade.

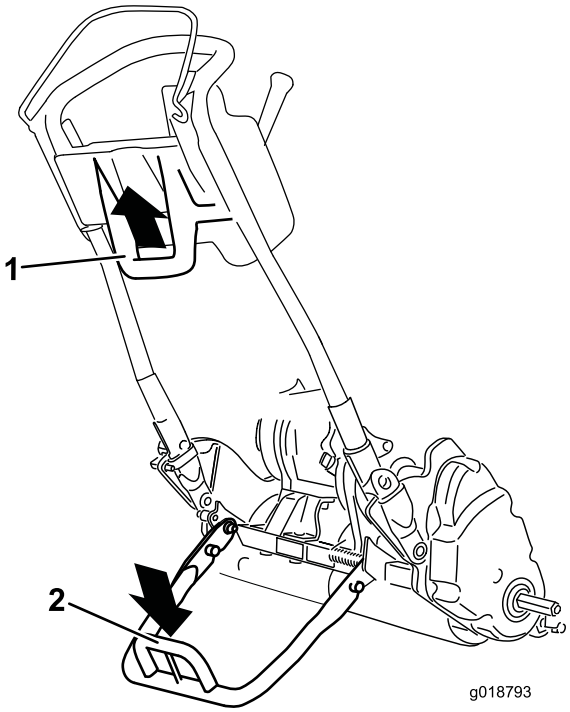

Figur 19

1. Maskinens nederste midterste håndtag
2. Støttebenets øje

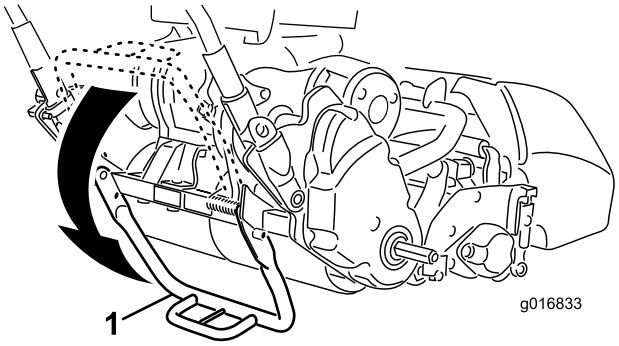

Figur 20

1. Støtteben
2. Støttebenets øje

- For at forhindre enheden i at vippe bagover, når knivcylinderen fjernes, skal støttebenet sænkes og låsepinden skubbes ind for at låse støttebenet i servicepositionen (Figur 21).

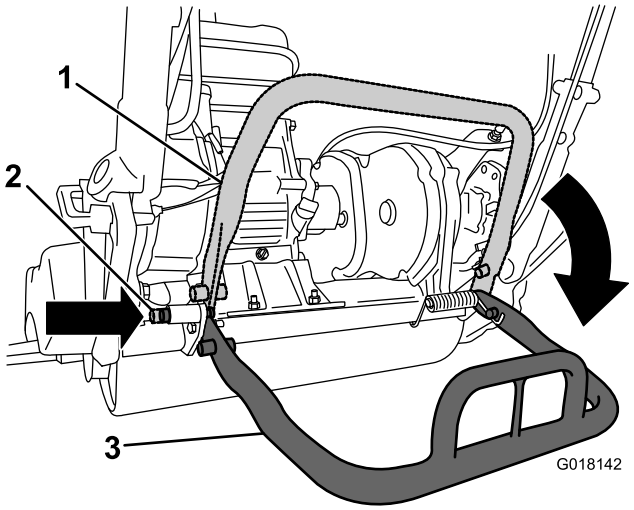

Figur 21

1. Støtteben – opbevaringsposition
2. Låsepind
3. Støtteben – serviceposition

Specifikationer

1800-traktionsenhed

Bredde	82,5 cm
Højde	104,8 cm
Længde med opsamler	152,4 cm
Nettovægt (med klippeenhed med 11 knive og græsopsamler monteret)	117 kg
Klippebredde	46 cm
Klippehøjde	1,5 til 7,5 mm med underkniv til mikroklipning
Klipningsfrekvens	Justerbar (Se betjeningsvejledningen til klippeenhederne)

2100-traktionsenhed

Bredde	90,1 cm
Højde	104,8 cm
Længde med opsamler	152,4 cm
Nettovægt (med klippeenhed med 11 knive og græsopsamler monteret)	117,9 kg
Klippebredde	53,3 cm
Klippehøjde	1,5 til 7,5 mm med underkniv til mikroklipning
Klipningsfrekvens	Justerbar (Se betjeningsvejledningen til klippeenhederne)

Redskaber/tilbehør

Der kan fås en række forskelligt Toro-godkendt udstyr og tilbehør til brug sammen med maskinen, som gør den bedre og mere alsidig. Kontakt en autoriseret serviceforhandler eller gå ind på www.Toro.com for at få en liste over alt godkendt udstyr og tilbehør.

Betjening

Bemærk: Maskinens venstre og højre side er som set fra den normale betjeningsposition.

Sæt sikkerheden i højsædet

Læs alle sikkerhedsforskrifterne nøje, og gør dig bekendt med de symboler, der findes i afsnittet om sikkerhed. Disse oplysninger kan hjælpe dig eller omkringstående personer med at undgå at komme til skade.

Kontrol af motoroliestanden

Kontroller motoroliestanden før hver brug eller for hver 8 driftstimer. Se afsnittet Kontrol af motoroliestanden.

Opfyldning af brændstoftanken

Brændstoftankens kapacitet er 3,0 l.

- Du opnår de bedste resultater ved kun at bruge ren og frisk (højst 30 dage gammel) blyfri benzin med et oktantal på 87 eller højere ((R+M)/2-ratingmetode).
- **Ethanol**: Benzin med op til 10 % ethanol (gasohol) eller 15 % MTBE (metyl-tertiær-butylæter) pr. volumen accepteres. Ethanol og MTBE er ikke det samme. Benzin med 15 % ethanol (E15) pr. volumen godkendes ikke til brug. **Brug aldrig benzin, der indeholder mere end 10 % ethanol pr. volumen**, som f.eks. E15 (indeholder 15 % ethanol), E20 (indeholder 20 % ethanol) eller E85 (indeholder op til 85 % ethanol). Hvis der anvendes ikke-godkendt benzin, kan det medføre ydelsesproblemer og/eller beskadigelse af motoren, som muligvis ikke er dækket af garantien.
- **Anvend ikke** benzin, der indeholder metanol.
- **Opbevar ikke** brændstof i hverken brændstoftanken eller brændstofbeholdere henover vinteren, medmindre du anvender en brændstofstabilisator.
- **Fyld ikke** olie i benzin.

⚠ FARE

Under visse forhold er benzin meget brandfarlig og yderst eksplosiv. En brand eller eksplosion forårsaget af benzin kan give dig eller andre forbrændinger samt medføre tingsskade.

- **Fyld tanken udendørs i et åbent område, når motoren er kold. Tør eventuel spildt benzin op.**
- **Fyld aldrig brændstoftanken op inde i en lukket anhænger.**
- **Fyld ikke brændstoftanken helt op. Fyld benzin på brændstoftanken, indtil niveauet er 6-13 mm under bunden af påfyldningsstudsen. Denne tomme plads giver benzinen i brændstoftanken plads til at udvide sig.**
- **Ryg aldrig, når du håndterer benzin, og hold dig på afstand af åben ild eller steder, hvor benzindampe kan antændes af en gnist.**
- **Opbevar benzin i en godkendt beholder og utilgængeligt for børn. Køb aldrig benzin til mere end 30 dages forbrug.**
- **Betjen ikke maskinen medmindre hele udstødningssystemet er på plads og i god driftsmæssig stand.**

⚠ FARE

Under visse omstændigheder kan der under påfyldning af brændstof udvikle sig statisk elektricitet, der kan antænde benzindampene. En brand eller eksplosion forårsaget af benzin kan give dig eller andre forbrændinger samt medføre tingsskade.

- **Anbring altid benzindunke på jorden et stykke fra køretøjet, før påfyldning påbegyndes.**
- **Fyld ikke benzindunke inde i et køretøj eller på en lastbil eller anhænger, da indvendige tæpper eller plastikforinger i lastbiler kan isolere dunken og forsinke tabet af eventuel statisk elektricitet.**
- **Når det er praktisk muligt, skal benzindrevet udstyr fjernes fra lastbilen eller anhængeren og fyldes op igen, mens hjulene står på jorden.**
- **Hvis dette ikke er muligt, skal påfyldningen af udstyret finde sted på en lastbil eller anhænger med en løs dunk i stedet for direkte fra benzinstanderen.**
- **Hvis det er nødvendigt at benytte benzinstanderen, skal spidsen af slangen hele tiden være i kontakt med kanten af åbningen i brændstoftanken eller -dunken, indtil påfyldningen er afsluttet.**

⚠ ADVARSEL

Benzin er farligt eller dødbringende, hvis det indtages. Længere tids udsættelse for dampe kan forårsage alvorlige skader og sygdomme.

- **Undgå længere tids indånding af dampe.**
- **Hold ansigtet væk fra spidsen af slangen og brændstoftanken eller stabilisatoråbningen.**
- **Undgå kontakt med huden, og vask spildte væsker af med sæbe og vand.**

1. Rengør området omkring brændstoftankens dæksel, og fjern dækslet fra tanken (Figur 22). Brug blyfri benzin, og fyld brændstoftanken op, men ikke højere end til bunden af filteret. Fyld ikke for meget på.

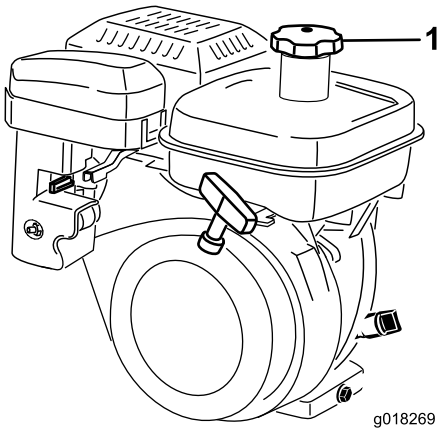

Figur 22

1. Brændstofdæksel

2. Monter dækslet til brændstoftanken, og tør eventuelt spildt benzin op.

Justering af håndtagets højde

Bemærk: Maskinen leveres fra fabrikken med håndtaget justeret til den laveste position. Maskinen betjenes traditionelt med håndtaget teleskoperet ud til dets maksimale højde.

1. Løsn de tre bræddebolte og møtrikker, der fastgør hver side af håndtaget til spændestykkerne (Figur 23).

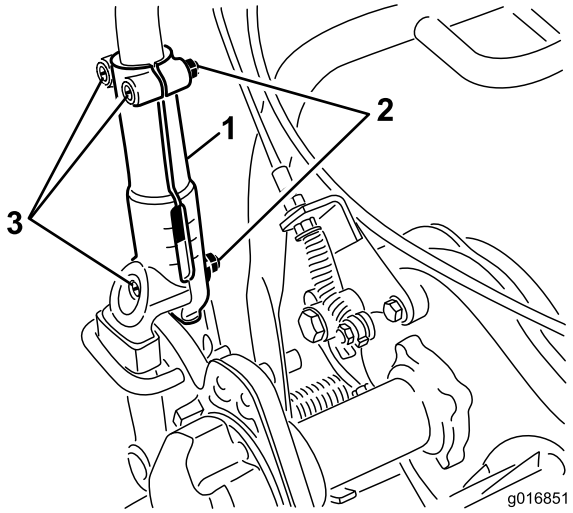

Figur 23

1. Håndtagets spændestykke
2. Møtrik
3. Bræddebolte

2. Træk langsomt op i håndtaget jævnt i hver side, indtil det er i den ønskede betjeningsposition.
3. Spænd bræddeboltene og møtrikkerne for at fastlåse justeringen.

Justering af håndtagets vinkel

1. Fjern låseclipsene fra håndtagsholderne på hver side af plæneklipperen (Figur 24).

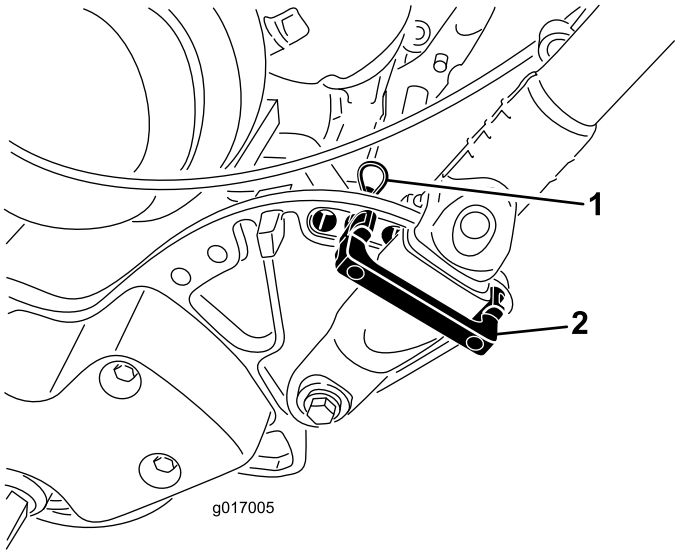

Figur 24

1. Låseclips
2. Håndtagsholder

2. Fjern låseclipsene fra hver side, mens du understøtter håndtaget, og drej håndtaget til den ønskede betjeningsposition (Figur 24).
3. Monter håndtagsholderne og låseclipsene.

Start og standsning af motoren

Bemærk: Du kan finde illustrationer og beskrivelser af de betjeningsanordninger, der er henvist til i dette afsnit, i afsnittet om betjeningsanordninger under Betjening.

Start af motoren

Bemærk: Sørg for, at tændrørsledningen er sluttet til tændrøret.

1. Sørg for, at håndtagene til traktions- og knivcylinderdrevet er i udkoblet position.

   Bemærk: Motoren starter ikke, hvis traktionshåndtaget er i indkoblet position.
2. Flyt tænd/sluk-knappen til positionen tændt (On).
3. Flyt gashåndtaget til positionen hurtig (Fast).
4. Åbn brændstofafbryderventilen på motoren.
5. Flyt chokergrebet til halvt åben position, når du starter en kold motor.

   Bemærk: Det er muligvis ikke nødvendigt at bruge choker, når du starter en varm motor.
6. Træk tilbageslagsstarthåndtaget ud, indtil du opnår positiv indkobling. Træk dernæst hårdt i det for at starte motoren.

   Bemærk: Åbn chokeren, efterhånden som motoren varmer op.

   Vigtigt: Træk ikke tilbageslagssnoren til den yderste grænse, og slip ikke starthåndtaget, når snoren er trukket ud, da snoren kan briste, og tilbageslagsmekanismen kan blive beskadiget.

Standsning af motoren

1. Flyt traktions- og knivcylindergrebene til udkoblet position, gashåndtaget til positionen langsom og tænd/sluk-kontakten til positionen slukket (Off).
2. Tag den støbte tændrørsledning af tændrøret før opbevaring for at forhindre, at maskinen kan starte ved et uheld.
3. Luk brændstofafbryderventilen før opbevaring eller transport af plæneklipperen i et køretøj.

Transport af maskinen

Bemærk: Lad ikke plæneklippermotoren køre, mens den transporteres i en anhænger, da der er risiko for, at plæneklipperen beskadiges.

Hvis du ikke ønsker at installere transporthjulene (ekstraudstyr), skal du gå videre til trin 4.

1. Skub støttebenet ned med foden, og træk op i håndtagsstøtten, indtil støttebenet er drejet fremad over midten.
2. Monter transporthjulene.

3. Træk op i håndtaget for at udløse støttebenet, og sænk den bagerste del af plæneklipperen ned på transporthjulene.
4. Kontroller, at traktions- og knivcylinderhåndtagene er i udkoblet position, og start motoren.
5. Indstil gashåndtaget til langsom, vip maskinens forende op, aktiver gradvist traktionsdrevet, og øg langsomt motorens hastighed.
6. Juster gasregulatoren for at betjene plæneklipperen ved den ønskede kørselshastighed og transportere den til den ønskede destination.

Klargøring til græsklipning

1. Sæt traktionskontrolgrebet tilbage i den udkoblede position, flyt gasregulatoren til den langsomme position, og stop motoren.
2. Skub støttebenet ned med foden, og træk op i håndtagsstøtten, indtil støttebenet er drejet fremad over midten.
3. Fjern transporthjulene.
4. Sænk forsigtigt maskinen ned fra støttebenet.

Klipning med maskinen

Hvis maskinen anvendes korrekt, opnår du den glattest mulige plæneklipning.

Vigtigt: Afklippet græs virker på samme måde som et smøremiddel ved græsklipning. Overdreven brug af klippeenheden uden græs at klippe kan beskadige klippeenheden.

Før klipning af græs

Sørg for, at plæneklipperen justeres omhyggeligt og er indstillet ens på begge sider af knivcylinderen. Er plæneklipperen indstillet forkert, forstærkes dette i den klippede plænes udseende. Fjern alle fremmedlegemer fra plænen, før den klippes. Sørg for, at alle, især børn og dyr, er på afstand af området, der skal klippes.

Klippemetode

Greenen bør klippes i lige baner frem og tilbage på tværs af greenen. Undgå cirkulære bevægelser og sving med plæneklipperen på greenområder, da dette kan forårsage opkradsning. Sving med plæneklipperen bør foretages uden for greenen ved at løfte klippeenheden (skubbe håndtaget ned) og dreje på traktionstromlen. Klipning bør ske med normalt gangtempo. Højere hastighed sparer ikke megen tid, men resulterer i en dårligere klipning.

Brug justeringsstriberne på opsamleren for at hjælpe med at opretholde en lige linje på tværs at greenen og til at holde maskinen ved en tilsvarende afstand fra kanten af den forrige klipning (Figur 25).

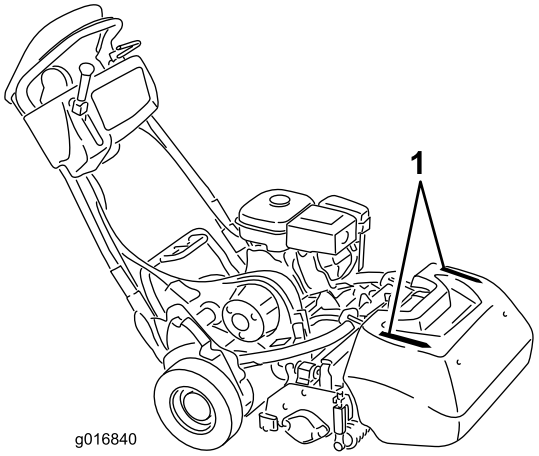

Figur 25

1. Justeringsstriber

Drift under lave lysforhold

Når plæneklipperen betjenes i dårligt lys, anbefales det at benytte lysdiodesættet Model 04265 (ekstraudstyr).

Vigtigt: Anvend ikke andre lygtesystemer på denne plæneklipper, da de ikke vil fungere korrekt med motorens velselstrømsudgang.

Betjening af betjeningsanordningerne

1. Start motoren, sæt gashåndtaget på nedsat hastighed, skub håndtaget ned for at hæve klippeenheden, tryk dødemandsgrebet ned, flyt traktionshåndtaget til indkoblet position, og transporter plæneklipperen til greenens kant (Figur 26).
2. Flyt traktionshåndtaget til udkoblet position, og aktiver knivcylinderdrevhåndtaget (Figur 26).

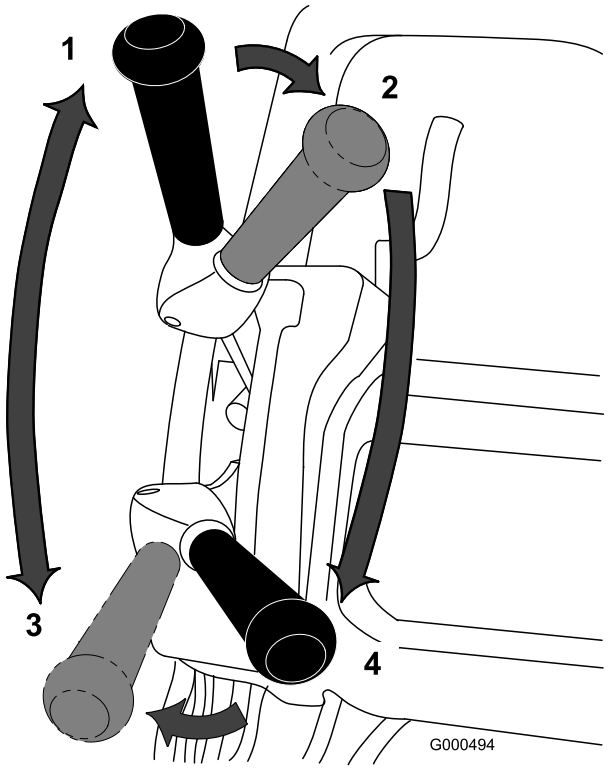

Figur 26

1. Traktionsdrev - neutral
2. Traktionsdrev neutral og knivcylinderdrev fra
3. Traktionsdrev – aktiveret (transport)
4. Traktionsdrev og knivcylinder aktiveret

3. Flyt traktionshåndtaget til indkoblet position, sæt farten op, indtil plæneklipperen kører med den ønskede hastighed, kør plæneklipperen ud på greenen, sænk forenden af plæneklipperen, og start klipningen (Figur 26).

Efter klipning

1. Forlad greenen, flyt knivcylinderdrev- og traktionskontrolhåndtagene til udkoblet position, og stop motoren.
2. Tøm græsopsamleren for afklippet græs, sæt den tilbage på plæneklipperen, og påbegynd transporten.

Kontrol af sikkerhedskontakternes funktion

Eftersynsinterval: Hver anvendelse eller dagligt

⚠ FORSIGTIG

Hvis kontakterne til sikkerhedslåsesystemet udkobles eller beskadiges, kan maskinen reagere uventet og forårsage personskade.

- **Pil ikke ved sikkerhedskontakterne.**
- **Kontroller dagligt, at sikkerhedskontakterne fungerer, og udskift eventuelle beskadigede kontakter, før du betjener maskinen.**

Dødemandsgrebets sikkerhedskontakt

1. Skub støttebenet ned med foden, og træk op i håndtagsstøtten, indtil støttebenet er drejet fremad over midten.
2. Start motoren.
3. Forsøg at aktivere traktionshåndtaget, imens dødemandsgrebet er sluppet (Figur 27). Traktionshåndtaget bør ikke koble ind.

   Bemærk: Hvis traktionshåndtaget kobler ind, skal sikkerhedslåsesystemet serviceres. Afhjælp problemet, før maskinen betjenes. Se Kontrol af sikkerhedskontakternes funktion (side 21).

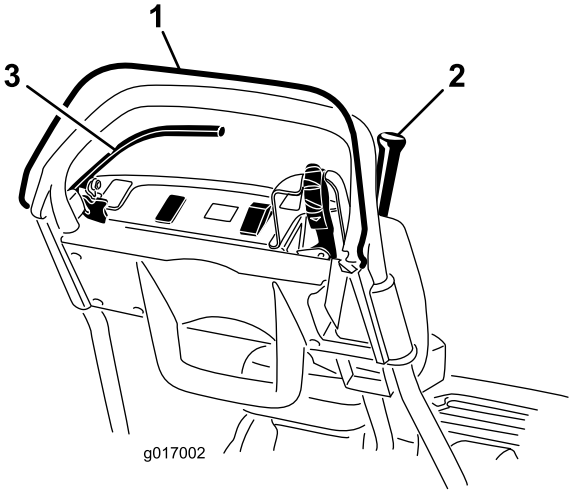

Figur 27

1. Dødemandsgreb
2. Traktionshåndtag
3. Bremsegreb

4. Hold dødemandsgrebet nede, imens traktionshåndtaget er aktiveret, og slip så dødemandsgrebet (Figur 27).

   Bemærk: Traktionshåndtaget bør koble ud. Hvis traktionshåndtaget ikke kobler ud, skal sikkerhedslåsesystemet serviceres. Afhjælp problemet, før maskinen betjenes. Se Eftersyn af

traktionssikkerhedskontakt (side 31) eller Justering af traktionskontrollen (side 34).

5. Aktiver traktion og knivcylinderdrev, imens dødemandsgrebet holdes nede, og skiftegrebet er skubbet til venstre, og slip så dødemandsgrebet (Figur 27).

   Bemærk: Traktionshåndtaget bør koble ud. Hvis traktionshåndtaget ikke kobler ud, skal sikkerhedslåsesystemet serviceres. Afhjælp problemet, før maskinen betjenes. Se Eftersyn af traktionssikkerhedskontakt (side 31), Justering af traktionskontrollen (side 34) eller Justering af knivcylinderkontrollen (side 35).

6. Hold dødemandsgrebet nede og skub skiftegrebet til venstre for at aktivere traktion og knivcylinderdrev, og skub så skiftegrebet til højre for at udkoble knivcylinderdrevet (Figur 27).

   Bemærk: Knivcylinderdrevet bør udkoble. Hvis traktionshåndtaget ikke kobler ud, skal sikkerhedslåsesystemet serviceres. Afhjælp problemet, før maskinen betjenes. Se Justering af knivcylinderkontrollen (side 35).

7. Sænk forsigtigt maskinen ned fra støttebenet.

Traktionssikkerhedskontakt

1. Skub støttebenet ned med foden, og træk op i håndtagsstøtten, indtil støttebenet er drejet fremad over midten.
2. Hold dødemandsgrebet nede, aktiver traktions-håndtaget, og sæt motorens betjeningsanordninger i startpositionen (Figur 27).
3. Forsøg at starte motoren.

   Bemærk: Motoren bør ikke starte. Hvis motoren starter, skal sikkerhedskontakten serviceres. Afhjælp problemet, før plæneklipperen betjenes. Se Eftersyn af traktionssikkerhedskontakt (side 31).

4. Sænk forsigtigt maskinen ned fra støttebenet.

Bremsesikkerhedskontakt

1. Skub støttebenet ned med foden, og træk op i håndtagsstøtten, indtil støttebenet er drejet fremad over midten.
2. Udkobl traktionshåndtaget, aktiver driftsbremsen, og sæt motorens betjeningsanordninger i startpositionen (Figur 27).
3. Forsøg at starte motoren.

   Bemærk: Motoren bør starte. Hvis motoren ikke starter, skal sikkerhedskontakten serviceres. Afhjælp problemet, før plæneklipperen betjenes. Se Bremsesikkerhedskontakt (side 22).

4. Indkobl driftsbremsen (ikke parkeringsbremsen), imens motoren kører, hold dødemandsgrebet nede, og indkobl traktionshåndtaget (Figur 27).

   Bemærk: Motoren skal arbejde for at overvinde bremsen, men bør ikke stoppe. Hvis motoren stopper med det samme, skal sikkerhedskontakten serviceres. Afhjælp problemet, før plæneklipperen betjenes. Se Eftersyn af bremsesikkerhedskontakt (side 31).

5. Aktiver parkeringsbremselåsen, imens motoren kører, hold dødemandsgrebet nede, og indkobl traktionshåndtaget (Figur 27).

   Bemærk: Motoren bør stoppe. Hvis motoren ikke stopper, skal sikkerhedskontakten serviceres. Afhjælp problemet, før plæneklipperen betjenes. Se Bremsesikkerhedskontakt (side 22).

6. Sænk forsigtigt maskinen ned fra støttebenet.

Udkobling af transmissionen

Hvis maskinen ikke fungerer, kan tromlen udkobles fra transmissionen, så maskinen kan manøvreres.

1. Find traktionshåndtaget (indkobl/udkobl) ved siden af tromlen i drivværkets hus på bageste højre hjørne af maskine (Figur 28).

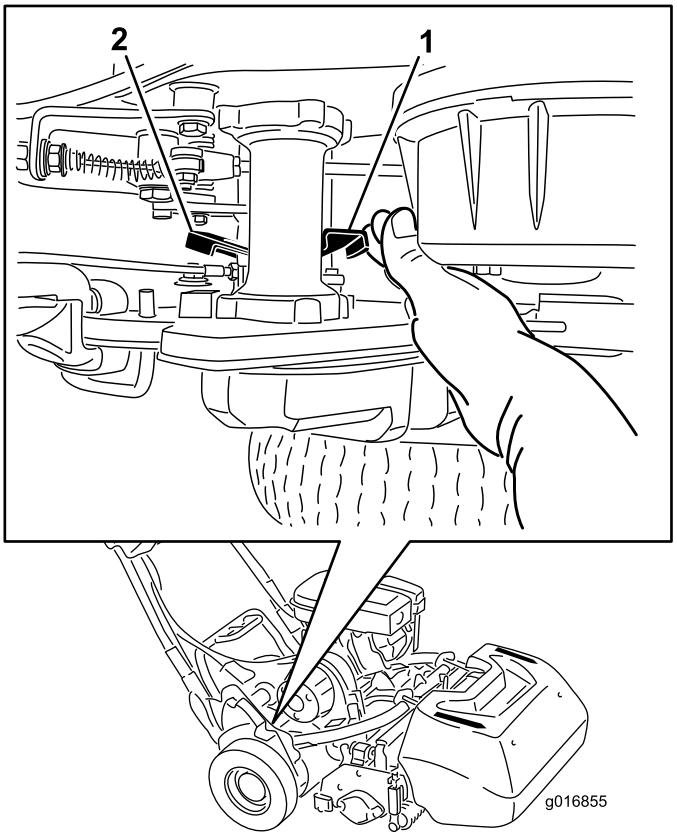

Figur 28

1. Traktionshåndtaget (indkobl/udkobl) er indkoblet
2. Traktionshåndtaget (indkobl/udkobl) er udkoblet

2. Drej håndtaget bagud for at frakoble transmissionen fra tromlen.

   Vigtigt: Sørg for, at håndtaget skubbes fra forsiden, så din hånd ikke rammes af det fjederbelastede håndtag.

3. Flyt maskinen som ønsket..

   Vigtigt: Undlad om muligt at bugsere maskinen. Hvis bugsering ikke kan undgås, må maskinen ikke bugseres med mere end 4,8 km/t, og transmissionen skal altid udkobles fra tromlen. Hvis du undlader at gøre dette, kan maskinen påføres skade.

4. Når du er færdig, skal du dreje håndtaget fremad for at indkoble transmissionen til tromlen.

Bemærk: Parkeringsbremsen fungerer stadig, når transmissionen er udkoblet fra tromlen.

Indstilling af maskinen til at passe til plæneforhold

Brug følgende tabel til at indstille maskinen til at passe til plæneforholdene.

Bundtværstænger: Standard og ekstra (Flex/eFlex 2100-plæneklippere)			
Reserve-delsnummer	**Beskrivelse**	**Aggressivitet**	**Kommentarer**
106-2468-01	Ikke-aggressiv	Mindre	Rød, standard
99-3794-03	aggressivt	Mere	Sort
Bundtværstænger: Standard og ekstra (Flex/eFlex 1800-plæneklippere)			
110-2282-01	Ikke-aggressiv	Mindre	Rød
110-2281-03	aggressivt	Mere	Sort, standard

Bundknive: Standard og ekstra (Flex/eFlex 2100-plæneklippere)			
Reserve-delsnummer	**Beskrivelse**	**Klippehøjdeinterval**	**Kommentarer**
115-1880	Mikroklipning EdgeMax	1,6 til 3,2 mm	Standard
93-4262	Mikroklipning	1,6 til 3,2 mm	
108-4303	Udvidet mikroklipning	1,6 til 3,2 mm	Mindre aggressiv
115-1881	Tournament-EdgeMax	3,2 til 6,4 mm	
93-4263	Turnering	3,2 til 6,4 mm	
108-4302	Forlænget Tournament	3,2 til 6,4 mm	Mindre aggressiv
93-4264	Lav klippehøjde	6,4 mm og højere	
Bundknive: Standard og ekstra (Flex/eFlex 1800-plæneklippere)			
117-1530	Mikroklipning EdgeMax	1,6 til 3,2 mm	Standard
98-7261	Mikroklipning	1,6 til 3,2 mm	
110-2300	Udvidet mikroklipning	1,6 til 3,2 mm	Mindre aggressiv
98-7260	Turnering	3,2 til 6,4 mm	
117-1532	Tournament-EdgeMax	3,2 til 6,4 mm	
110-2301	Lav klippehøjde	6,4 mm og højere	

Ruller (Flex/eFlex 2100-plæneklippere)			
Reserve-delsnummer	**Beskrivelse**	**Diameter/materiale**	**Kommentarer**
04255	Smal Wiehle	6,4 cm/aluminium	Smalle riller
04256	Bred Wiehle	6,4 cm/aluminium	Mere nedramning, brede riller
04257	Hel rulle	6,4 cm/stål	Mindst nedramning
04258	Smal Wiehle, lang	6,4 cm/aluminium	Mere kantstøtte, 4,3 cm længere
04267	Paspalum	6,4 cm/aluminium	Mindre nedramning, bløde, smalle riller
115-7356	Bagrulle	5,1 cm/aluminium	Standard bag
120-9595	Bagrulle	5,1 cm/stål	Stål bag
Ruller (Flex/eFlex 1800-plæneklippere)			
120-9607	Smal Wiehle	6,4 cm/aluminium	Smalle riller
120-9609	Bred Wiehle	6,4 cm/aluminium	Mere nedramning, brede riller
120-9611	Hel rulle	6,4 cm/stål	Mindst nedramning
121-4681	Smal Wiehle, lang	6,4 cm/aluminium	Mere kantstøtte, 4,3 cm længere
120-9605	Bagrulle	5,1 cm/aluminium	Standard bag

Vedligeholdelse

Bemærk: Maskinens venstre og højre side er som set fra den normale betjeningsposition.

Vigtigt: Når enheden anvendes sammen med Trans Pro 80, skal anhængerstoppene altid bruges under vedligeholdelse og reparation af maskinen. For stor hældning kan medføre spildt brændstof.

Stoppet på skinnerampesættet kræver, at et kosteskaft eller lignende stikkes gennem hullerne bag hjulene.

Skema over anbefalet vedligeholdelse

Vedligeholdelsesintervaller	Vedligeholdelsesprocedure
Efter de første 20 timer	• Skift motorolien. • Rengør brændstofskålen og filteret.
Hver anvendelse eller dagligt	• Kontrol af sikkerhedskontakternes funktion. • Kontroller motoroliestanden. • Kontroller dødemandsgrebets sikkerhedslåsesystem
For hver 50 timer	• Skift motorolien. • Rens luftfilteret (hyppigere under støvede eller snavsede forhold).
For hver 100 timer	• Udskiftning af luftfilterets papirelement (oftere under støvede eller snavsede forhold). • Kontrol af tændrør. • Rengør brændstofskålen og filteret.
For hver 500 timer	• Rengør karburatoren • Efterse indsugnings- og udstødningsventiler. Juster efter behov.
For hver 1000 timer	• Udskift brændstofrøret • Efterse knivcylinderens drivrem. • Efterse transmissionslejerne Udskift om nødvendigt
Før opbevaring	• Mal beskadigede overflader.

Vigtigt: Se betjeningsvejledningen til motoren for at få oplysninger om yderligere vedligeholdelsesprocedurer.

Kontrolliste for daglig vedligeholdelse

Vigtigt: **Kopier denne side til rutinemæssig brug.**

Vedligeholdelsespunkter	I ugen:						
	Man.	Tirs.	Ons.	Tors.	Fre.	Lør.	Søn.
Kontroller sikkerhedslåsesystemets funktion.							
Kontroller parkeringsbremsefunktionen.							
Kontroller, at omdrejningssammenføjningerne virker.							
Kontroller brændstofstanden.							
Kontroller motoroliestanden.							
Kontroller luftfilteret.							
Rengør motorens køleribber.							
Kontroller, om der er usædvanlige motorlyde.							
Kontroller for usædvanlige lyde under drift.							
Kontroller afstanden mellem knivcylinderen og bundkniven.							
Kontroller justeringen af klippehøjden.							
Reparer beskadiget maling.							

Bemærkninger om problemområder		
Eftersyn foretaget af:		
Punkt	Dato	Oplysninger

Motorvedligeholdelse

Serviceeftersyn af motorolien

Krumtaphuset skal fyldes med cirka 0,6 l olie med den rette viskositet før start. Der kan anvendes ethvert oliemærke af høj kvalitet, som bærer American Petroleum Institutes (API) ”service classification” [klassifikation] SE eller højere. Olieviskositet – vægt – skal vælges i henhold til den omgivende temperatur. Figur 29 illustrerer den anbefalede temperatur/viskositet.

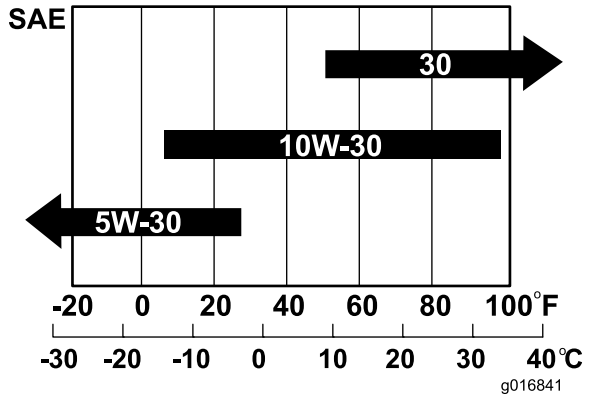

Figur 29

Bemærk: Brug af multigrade-olier (5W-20, 10W-30 og 10W-40) øger olieforbruget. Kontroller oliestanden hyppigere, når der benyttes multigrade-olier.

Kontrol af motoroliestanden

Eftersynsinterval: Hver anvendelse eller dagligt

Bemærk: Det bedste tidspunkt at kontrollere motorolien på er, når motoren er kold, og inden den startes første gang på en dag. Hvis motoren allerede har kørt, skal olien drænes tilbage i sumpen ca. 10 minutter før, der udføres kontrol. Hvis oliestanden er på eller under mærket ”L” på målepinden, skal du tilsætte olie for at bringe oliestanden op på mærket ”H”. **Fyld ikke for meget på.** Hvis oliestanden er mellem mærket ”H” og ”L”, skal der ikke fyldes mere olie på.

1. Fjern transporthjulene (hvis monteret).
2. Placer plæneklipperen, så motoren er vandret, og rengør området omkring oliestandsmåleren (Figur 30).

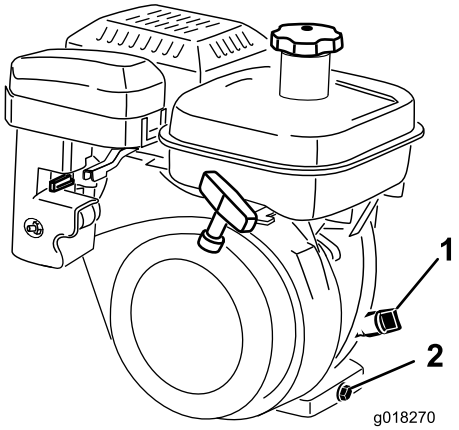

Figur 30

1. Oliestandsmåler
2. Aftapningsprop

3. Drej oliestandsmåleren med uret, og tag den ud (Figur 30).
4. Tør oliestandsmåleren af, og sæt den i påfyldningshullet.

   Bemærk: Skru ikke måleren fast i hullet.
5. Fjern den, og kontroller oliestanden. Hvis oliestanden er lav, skal du fylde så meget olie på, at standen er mellem "H"- og "L"-mærkerne på målepinden (Figur 30).

   Bemærk: Kontrollér oliestanden. Fyld ikke for meget på.

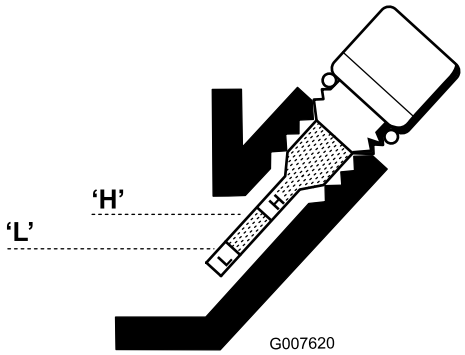

Figur 31

6. Sæt oliestandsmåleren i igen, og tør evt. spildt olie op.

Skift af motorolien

Eftersynsinterval: Efter de første 20 timer

For hver 50 timer

1. Start motoren og lad den køre i nogle få minutter for at varme olien op.
2. Anbring en drænbakke under maskinens bagende, direkte under aftapningsproppen (Figur 30).

   Bemærk: Løsn aftapningsproppen.
3. Tryk ned på håndtaget, så plæneklipperen og motoren vippes bagud, og lad al olien løbe ud i drænbakken.

4. Monter drænproppen og fyld krumtaphuset op igen med den angivne olie. Se Kontrol af motoroliestanden (side 28).
5. Tør eventuelt spildt olie op.
6. Brugt olie skal bortskaffes på forsvarlig vis. Det kan genbruges i overensstemmelse med gældende retningslinjer.

Eftersyn af luftfilteret

Eftersynsinterval: For hver 50 timer

1. Sørg for, at tændrørskablet er taget af tændrøret.
2. Afmonter vingemøtrikken, som fastholder luftfilterhætten på luftfilteret, og afmonter hætten.
3. Rengør dækslet grundigt (Figur 32 og Figur 33).

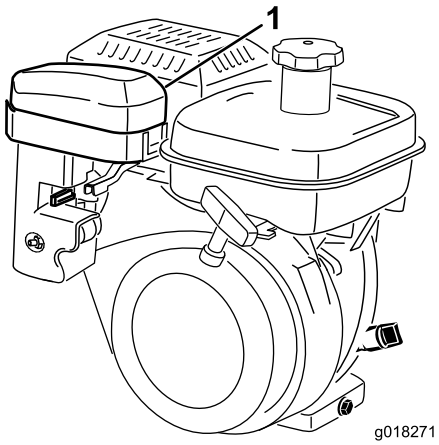

Figur 32

1. Luftfilterdæksel

4. Hvis skumelementet er snavset, skal det fjernes fra papirelementet (Figur 33). Rengør grundigt.
   A. Vask skumelementet i en opløsning af flydende sæbe og varmt vand.

      Bemærk: Tryk den sammen for at fjerne snavset, men du må ikke vride den, idet du derved risikerer at rive den i stykker.

   B. Tør ved at pakke den ind i en ren klud.

      Bemærk: Klem kluden med skumelementet så det tørrer, men du må ikke vride det, idet der er risiko for, at skummet rives i stykker.

   C. Gennemvæd elementet med ren motorolie.
   D. Tryk elementet sammen for at fjerne den overskydende olie og fordele olien jævnt.

      Bemærk: Det er bedst, hvis elementet er fugtet med olie.

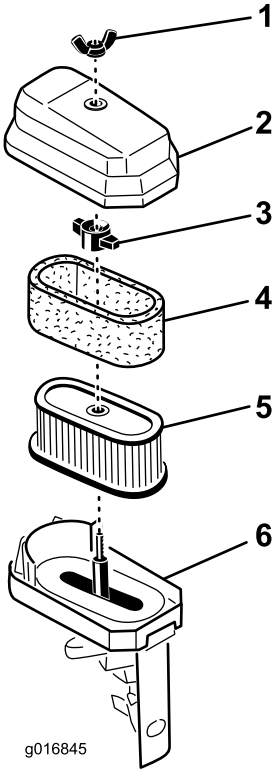

Figur 33

1. Vingemøtrik
2. Luftfilterdæksel
3. Vingemøtrik
4. Skumelement
5. Papirelement
6. Luftfilterbund

5. Ved eftersyn af skumelementet skal papirelementets tilstand også kontrolleres. Foretag en udskiftning, hvis det er nødvendigt.

   Bemærk: Brug ikke trykluft til at rengøre papirelementet.

6. Monter skumelementet, papirelementet og luftfilterhætten.

   Vigtigt: Betjen aldrig motoren uden luftfilter, da dette sandsynligvis vil medføre ekstrem motorslitage og beskadigelse.

Serviceeftersyn af tændrøret

Eftersynsinterval: For hver 100 timer

Brug et NGK BR 6HS-tændrør eller tilsvarende. Det korrekte gnistgab er 0,6 til 0,7 mm.

1. Tag den støbte tændrørsledning af tændrøret (Figur 34).

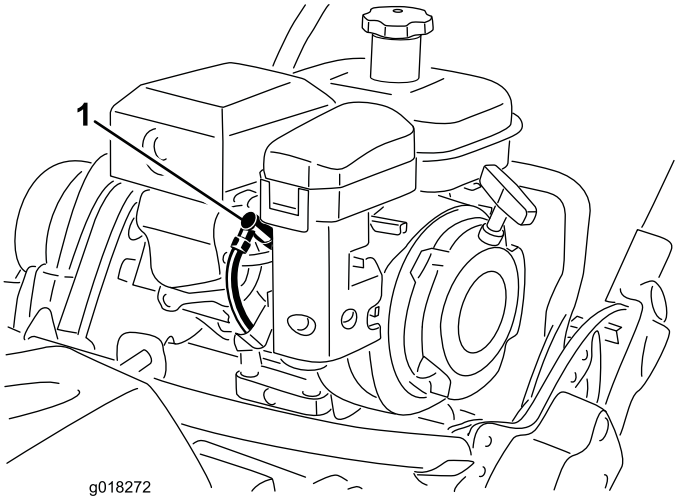

Figur 34

1. Tændrørskabel

2. Rengør området omkring tændrøret, og fjern tændrøret fra topstykket.

   Vigtigt: Udskift tændrøret, hvis det er revnet, beskadiget eller snavset. Elektroderne må ikke sandblæses, skrabes eller renses, da motoren kan påføres skade af partikler, som trænger ind i cylinderen.

3. Indstil gnistgabet til 0,6 til 0,7 mm (Figur 35).

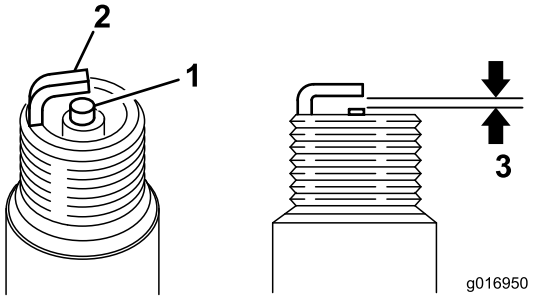

Figur 35

1. Midterelektrodens isolator
2. Sideelektrode
3. Gnistgab – 0,6 til 0,7 mm

4. Monter tændrøret med det korrekte gnistgab, og tilspænd det stramt til 23 Nm.

Vedligeholdelse af brændstofsystem

Rengøring af brændstofskålen og filteret

Eftersynsinterval: Efter de første 20 timer

For hver 100 timer/En gang om måneden (alt efter hvad der indtræffer først)

1. Luk brændstofafbryderventilen, og skru brændstofskålen af filterelementet (Figur 36).

   Bemærk: Et 12-punktstik på 17 mm passer over brændstofskålens hus og understøtter afmontering.

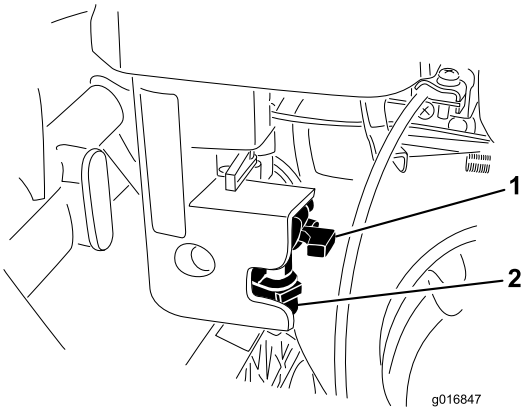

Figur 36

1. Afbryderventil
2. Brændstofskål

2. Rengør brændstofskålen i ren benzin, og monter den igen.
3. Skru brændstofdækslet af brændstoftanken, og afmonter det. (Figur 37).

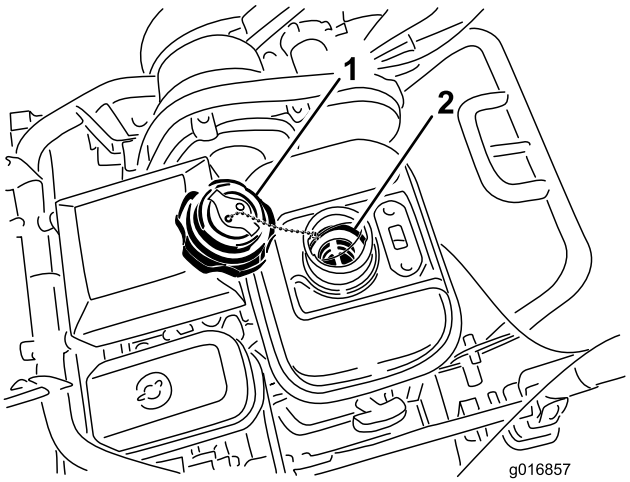

Figur 37

1. Brændstofdæksel
2. Brændstoftankens filter

4. Tag filteret op af brændstoftanken.

5. Rengør filteret i ren benzin, og monter det i tanken igen.
6. Monter dækslet til brændstoftanken på brændstoftanken.

Udskiftning af brændstofrøret

Eftersynsinterval: For hver 1000 timer

Udskift brændstofrøret efter hver 1000 timer. Udskift straks røret, hvis det lækker brændstof.

Vedligeholdelse af elektrisk system

Eftersyn af traktionssikkerhedskontakt

Følg nedenstående fremgangsmåde, hvis kontakten skal justeres eller udskiftes.

1. Sørg for, at motoren er slukket.
2. Afmonter kontrolpanelet.
3. Aktiver traktionshåndtaget.

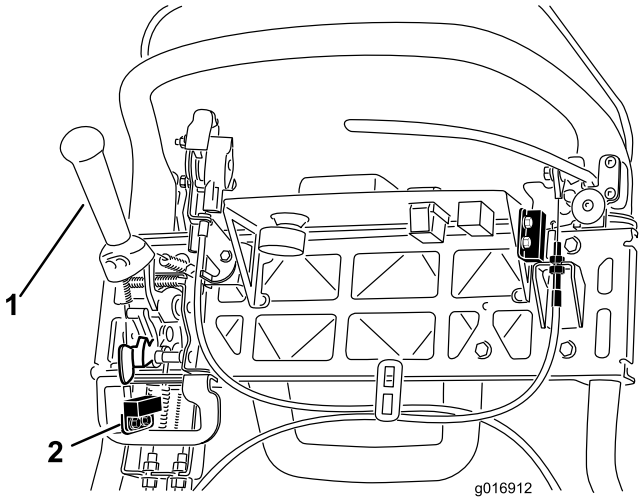

Figur 38

1. Traktionshåndtag
2. Sikkerhedskontakt

4. Løsn sikkerhedskontaktens fastgørelsesanordninger (Figur 38).
5. Placer et 1,6 mm tykt afstandsstykke mellem traktionshåndtaget og sikkerhedskontakten (Figur 38).
6. Stram sikkerhedskontaktens monteringsbolte.
7. Indkobl traktionshåndtaget, og kontroller afstanden. Den normale driftstemperatur er mellem 0,76 og 3,05 mm. Mens traktionshåndtaget er aktiveret, skal du kontrollere, at kontakten mister kontinuitet. Udskift kontakten om nødvendigt.

Eftersyn af bremsesikkerhedskontakt

1. Sørg for, at motoren er slukket.
2. Afmonter kontrolpanelet.
3. Aktiver driftsbremsegrebet, og aktiver parkeringsbremselåsen.
4. Løsn sikkerhedskontaktens fastgørelsesanordninger (Figur 39).

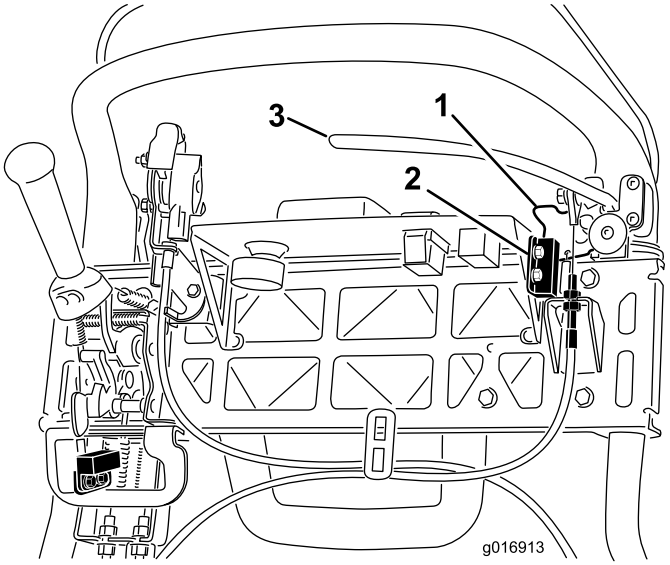

Figur 39

1. Parkeringsbremselås
2. Sikkerhedskontakt
3. Driftsbremsegreb

5. Placer et 1,6 mm tykt afstandsstykke mellem parkeringsbremselåsen og sikkerhedskontakten (Figur 39).
6. Stram sikkerhedskontaktens monteringsbolte. Kontroller gabet igen. Låsen må ikke berøre kontakten.
7. Aktiver bremsegrebet og drej låsen.
8. Kontroller, at kontakten mister kontinuitet.

   Bemærk: Udskift kontakten om nødvendigt.

Vedligeholdelse af bremser

Justering af drifts-/parkeringsbremsen

Hvis drifts-/parkeringsbremsen glider ved aktivering, skal der foretages en justering af kablet.

1. Sæt drifts-/parkeringsbremsegrebet i positionen Off (fra).
2. Afmonter kontrolpanelet.
3. Kabelstramningen øges ved at løsne kablets øverste kontramøtrik og spænde kablets nederste kontramøtrik (Figur 40), indtil der kræves en kraft på 156 N på bremsegrebet for at udløse parkeringsbremselåsen.

   Bemærk: Overjuster ikke, så bremsebåndet hænger.

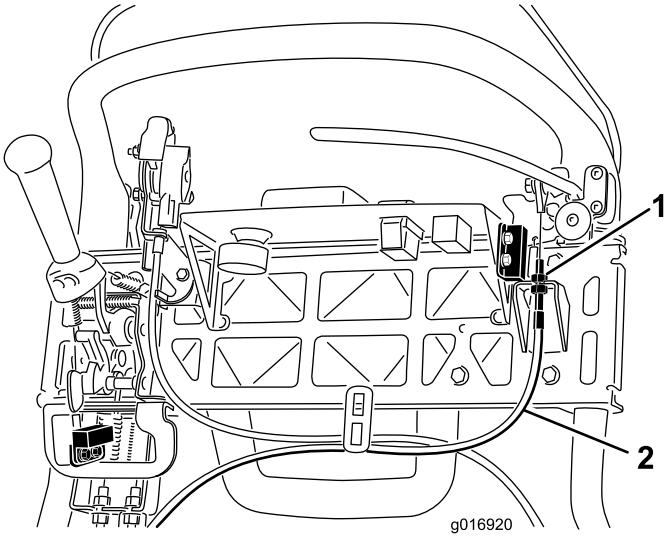

Figur 40

1. Kontramøtrikker
2. Driftsbremsekabel

Vedligeholdelse af remme

Eftersyn af knivcylinderens drivrem

Eftersynsinterval: For hver 1000 timer

Sørg for, at knivcylinderens drivrem er strammet ordentligt for at sikre korrekt maskindrift og undgå unødvendig slitage. Kontroller remmen hyppigt.

1. Løsn flangebolten, der fastgør remskærmen, og afmonter remskærmen, så remmen kommer til syne (Figur 41).

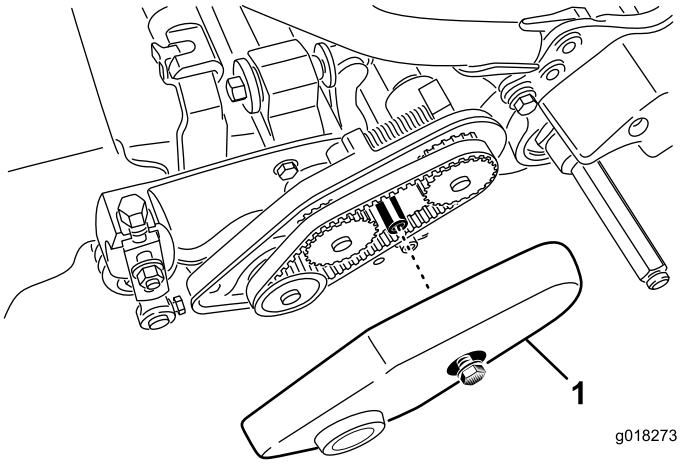

Figur 41

1. Remskærm

2. Sådan justeres remmens stramning:
   A. Løsn lejehusets monteringsmøtrik (Figur 42).

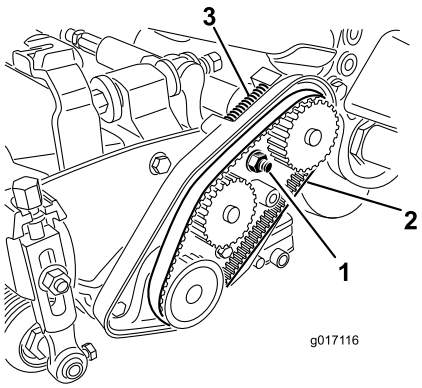

Figur 42

1. Lejehusets monteringsmøtrik
2. Knivcylinderens drivrem
3. Trykfjeder

   B. Brug en 16 mm skruenøgle til at dreje lejehuset for at sikre, at det bevæger sig frit.
   C. Fjern eventuelt snavs indvendigt i drivremmens kammer og omkring trykfjederen (Figur 42).
   D. Sørg for, at trykfjederen påfører remmen den rette stramning.
   E. Stram lejehusets monteringsmøtrik.
   F. Monter remskærmen.

Transmissionsdækslets adgangshul

Fjern gummiproppen (Figur 43) fra hullet på forsiden af transmissionen for at skabe adgang til koblingen.

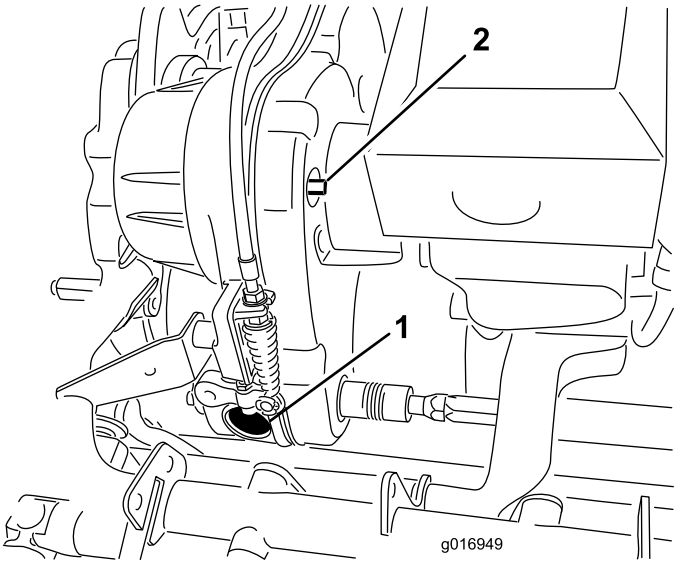

Figur 43

1. Gummiprop
2. Indkobl/udkobl aksel

Transmissionsremmens strammer

Transmissionsremmen strammes af en fjederbelastet styreremskive. Remstramningen kan indkobles/udkobles ved at bruge en 3/8 tommers skruenøgle til at dreje akslen (indkobl/udkobl) (Figur 43) til den ønskede position. Når akslen drejes 1/4 omgang med uret, udkobles styrefjederen fra remmen (Figur 44).

Bemærk: Remmens stramning skal udkobles, før transmissionsdækslet fjernes.

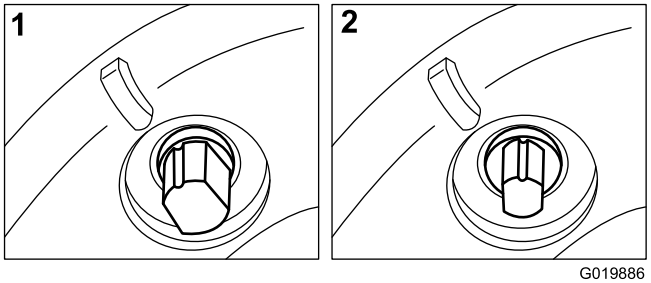

Figur 44

1. Indkoblet
2. Udkoblet

Vedligeholdelse af betjeningsanordningssystem

Justering af traktionskontrollen

Hvis traktionskontrollen ikke aktiveres eller glider under drift, skal der foretages en justering.

1. Flyt traktionskontrollen til udkoblet position.
2. Kontroller, om der er slæk i traktionskontrolkablet ved forlængerfjederen (Figur 45).

   Bemærk: Juster kontramøtrikkerne ved kantpladen (Figur 46), hvis der er slæk, for at fjerne slækket uden at forlænge fjederen.

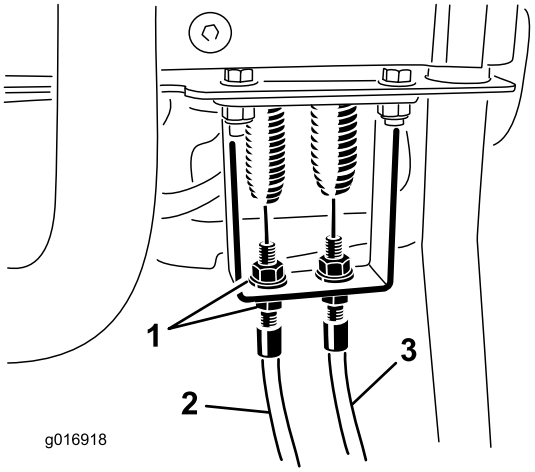

Figur 45

1. Kontramøtrikker
2. Traktionskontrolkabel
3. Kontrolkabel til knivcylinder

3. Følg de øvrige trin, hvis traktionskontrollen fortsætter med at glide.
4. Fjern låseclipsen og gaffelbolten, der fastgør vinkelarmens gaffel til vinkelvægtstangsarmen (Figur 46).

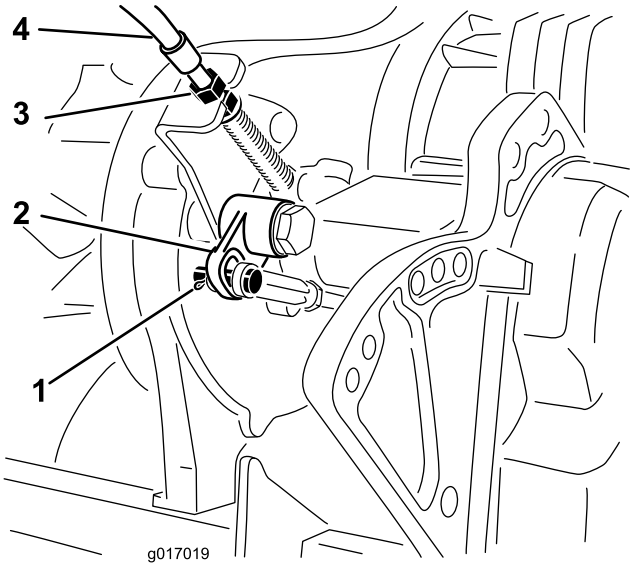

Figur 46

1. Gaffelbolt og låseclips
2. Vinkelarm
3. Kontramøtrikker
4. Traktionskontrolkabel

5. Kobl gaflen af vinkelvægtstangsarmen (Figur 46)
6. Drej vinkelarmens stang 1-1/2 omgange for at øge stanglængden 1,5 mm.
7. Kobl gaflen til vinkelvægtstangsarmen igen med gaffelbolten og låseclipsen, der tidligere blev fjernet.
8. Juster kablernes kontramøtrikker ved transmissionens kantplade (Figur 46) for at mindske afstanden til vinkelarmen som tilpasning efter forrige ændring.
9. Som justering af kablet ved kontrolpanelets kantplade justeres kablernes kontramøtrikker for at fjerne ethvert slæk i kablet uden at forlænge fjederen (Figur 45).
10. Kontroller justeringen, og juster på ny om nødvendigt.

Justering af knivcylinderkontrollen

Hvis knivcylinderkontrollen ikke aktiveres korrekt, skal der foretages en justering.

1. Sørg for, at knivcylinderkontrollen er udkoblet.
2. Juster kontrolkablet (Figur 47) til knivcylinderen ved transmissionens kantplade for at opnå en fjederlængde på 70,6-72,4 mm.

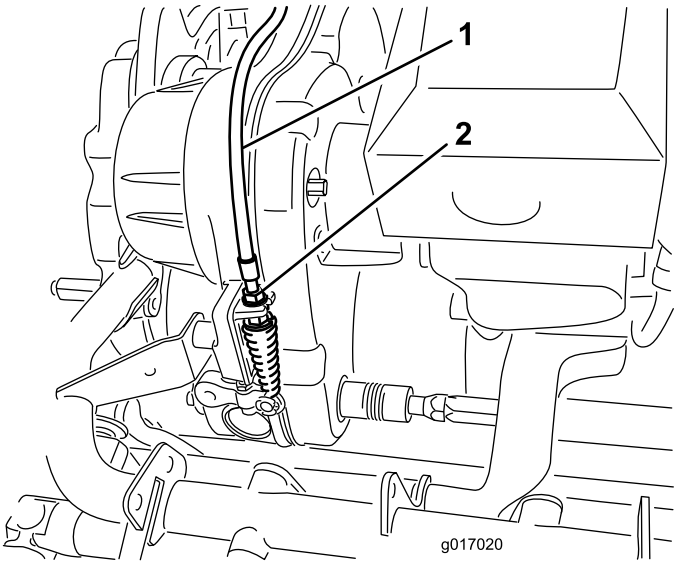

Figur 47

1. Kontrolkabel til knivcylinder
2. Kontramøtrikker

3. Løsn kontrolkablet til knivcylinderen ved kontrolhåndtagets kantplade, indtil der er slæk i kablet (Figur 45).
4. Stram kontrolkablet til knivcylinderen ved kontrolhåndtagets kantplade nok til at fjerne slækket i kablet uden at forlænge fjederen.
5. Kontroller funktionen som følger:
   - Kontroller, at knivcylinderkoblingens tænder udkobler, når koblingen slippes, og at knivcylinderkoblingens tænder ikke når helt i bund, når koblingen er indkoblet.

     Bemærk: Fjern gummiproppen (Figur 43) fra hullet på forsiden af transmissionen for at se knivcylinderkobling.

- Cylinderens standsningstid skal være mindre end 7 sekunder, når cylinderen til bundkniv er drejet tilbage.
- Læs servicevejledningen, eller kontakt forhandleren, hvis du har brug for hjælp.

Opbevaring

1. Fjern eventuelt græsaffald, snavs og skidt fra maskinens eksterne dele, især motoren. Fjern snavs og avner fra ydersiden af motorens topstykke og blæserhuset.

   Vigtigt: Du kan vaske maskinen med et mildt rengøringsmiddel og vand. Udsæt ikke maskinen for højtryksrensning. Undgå overdreven brug af vand, særligt i nærheden af skiftegrebspladen og motoren.

2. Ved længere tids opbevaring af maskinen (mere end 30 dage) skal brændstoffet i tanken tilsættes brændstofstabilisator.

   A. Lad motoren køre for at fordele brændstoffet, der er tilsat stabilisator, i brændstofsystemet (5 minutter).

   B. Du kan enten standse motoren, lade den køle af og dræne brændstoftanken eller lade motoren køre, til den standser.

   C. Start motoren igen, og lad den køre, indtil den stopper. Gentag processen, med chokeren aktiveret, indtil motoren ikke kan startes igen.

   D. Brændstoffet skal bortskaffes på forsvarlig vis. Det kan genbruges i overensstemmelse med gældende retningslinjer.

   Bemærk: Benzin tilsat stabilisator må ikke opbevares i mere end 90 dage.

3. Kontroller og stram alle bolte, møtrikker og skruer. Reparer eller udskift alle defekte og beskadigede dele.
4. Mal alle ridsede eller blotlagte metaloverflader. Maling kan købes hos en autoriseret forhandler.
5. Opbevar maskinen i en ren, tør garage eller på et passende sted. Tildæk maskinen for at beskytte den og holde den ren.

Bemærkninger:

Bemærkninger:

Bemærkninger:

Toro Total dækningsgaranti

En begrænset garanti

Forhold og produkter, der er dækket

The Toro Company og dets søsterselskab, Toro Warranty Company, garanterer i fællesskab i henhold til en aftale mellem dem, at dit Toro-produkt (”produktet”) er frit for materialefejl og fejl i den håndværksmæssige udførelse i to år eller 1500 driftstimer*, hvad end der måtte indtræde først. Denne garanti gælder for alle produkter med undtagelse af dybdeluftere (se de separate garantierklæringer for disse produkter). Hvis der forekommer en fejl, som er dækket af garantien, vil vi reparere produktet uden omkostninger for dig. Dette inkluderer fejldiagnose, arbejdsløn, reservedele og transport. Denne garanti træder i kraft på den dato, produktet leveres til den person, som oprindeligt køber det i detailleddet.
* Produktet er udstyret med timetæller.

Sådan får du udført service, der er dækket af garantien

Det påhviler dig at underrette produktforhandleren eller den autoriserede produktforhandler, som du har købt produktet hos, så snart du tror, der er opstået en fejl, som er dækket af garantien. Hvis du har brug for hjælp til at finde frem til en produktforhandler eller en autoriseret forhandler, eller hvis du har spørgsmål vedrørende dine rettigheder eller ansvar i henhold til garantien, kan du kontakte os her:

Toro Commercial Products Service Department
Toro Warranty Company
8111 Lyndale Avenue South
Bloomington, MN 55420-1196, USA

+1–952–888–8801 eller +1–800–952–2740
E-mail: commercial.warranty@toro.com

Ejerens ansvar

Du er som ejer af produktet ansvarlig for at udføre den vedligeholdelse og de justeringer, som er nødvendige i henhold til din *betjeningsvejledning*. Hvis du ikke udfører den nødvendige vedligeholdelse og de nødvendige justeringer, kan dette danne grundlag for at afvise en reklamation i henhold til garantien.

Genstande og fejl, der ikke er dækket

Ikke alle produktfejl eller funktionsfejl, der måtte opstå i garantiperioden, udgør materialefejl eller fejl i den håndværksmæssige udførelse. Denne garanti dækker ikke følgende:

- Produktfejl, som er en følge af brug af ikke-originale Toro-reservedele eller af installation og brug af ekstra eller modificeret eller ikke-originalt Toro-tilbehør og -produkter. Der kan medfølge en separat garantierklæring fra producenten af sådanne enheder.
- Produktfejl, som er en følge af manglende udførelse af anbefalet vedligeholdelse og/eller justeringer. Undladelse af at udføre korrekt vedligeholdelse af Toro-produkterne i henhold til skemaet over anbefalet vedligeholdelse i *betjeningsvejledningen* kan danne grundlag for afvisning af et garantikrav.
- Produktfejl, der stammer fra brug af produktet på ødelæggende, uagtsom eller hensynsløs vis.
- Reservedele, som forbruges ved brug, medmindre de skønnes at være defekte. Eksempler på reservedele, som forbruges eller opbruges under normal betjening af produktet omfatter, men er ikke begrænset til, bremseklodser og -belægninger, koblingsbelægninger, skæreknive, knivcylindre, ruller og lejer (forseglede eller smørbare), bundknive, tændrør, styrehjul, lejer, dæk, filtre, remme samt visse sprøjtekomponenter såsom membraner, dyser og kontraventiler osv.
- Fejl, der forårsages af eksterne forhold. Forhold, der anses for at være eksterne forhold, omfatter, men er ikke begrænset til, vejrlig, opbevaringsforhold, forurening, brug af ikke-godkendte brændstoffer, kølevæsker, smøremidler, tilsætningsstoffer, gødningsmidler, vand eller kemikalier osv.
- Funktions- eller driftsfejl forårsaget af brændstoffer (f.eks. benzin, diesel eller biodiesel), der ikke overholder deres respektive branchestandarder.
- Normal støj, vibration, slid og ælde samt forringelse.
- Normalt slid omfatter, men er ikke begrænset til beskadigelse af sæder som følge af slitage eller afslidning, slid på malede overflader, ridsede mærkater eller vinduer osv.

Reservedele

Reservedele, der planmæssigt skal udskiftet i forbindelse med nødvendig vedligeholdelse, er kun dækket af garantien i tidsrummet frem til det planmæssige tidspunkt for udskiftning af den pågældende reservedel. Reservedele, der udskiftes i henhold til denne garanti, er dækket af garantien i den originale produktgarantis løbetid og bliver Toros ejendom. Toro træffer endelig beslutning om, hvorvidt en reservedel eller en samlet enhed skal repareres eller udskiftes. Toro har ret til at bruge fabriksrenoverede reservedele til reparationer, der er dækket af garantien.

Garanti på dybdeafladnings- og litium-ion-batterier:

Dybdeafladnings- og litium-ion-batterier kan levere et samlet, specificeret antal kilowatttimer i løbet af deres levetid. Brugs-, opladnings- og vedligeholdelsesteknikker kan forlænge eller forkorte den samlede batterilevetid. I takt med at batterierne i dette produkt forbruges, vil mængden af nyttigt arbejde mellem opladningsintervaller langsomt formindskes, indtil batteriet er helt faldt. Udskiftning af flade batterier efter almindeligt forbrug er produktejerens ansvar. Det kan være nødvendigt at udskifte batterier under produktets normale garantiperiode for ejerens regning. Bemærk: (kun litium-ion-batteri): Et litium-ion-batteri har en garanti, der kun dækker delen og dækker forholdsmæssigt, med start i år 3 til år 5 baseret på driftstiden og de brugte kilowatttimer. Der findes flere oplysninger i *betjeningsvejledningen*.

Omkostninger til vedligeholdelse afholdes af ejeren

Motorjustering, smøring, rengøring og polering, udskiftning af filtre, kølevæske og udførelse af anbefalet vedligeholdelse er eksempler på normal service, som Toro-produkter kræver, og omkostninger i forbindelse hermed afholdes af ejeren.

Generelle betingelser

Det eneste retsmiddel, du har til rådighed i henhold til nærværende garanti, er reparation hos en autoriseret Toro-forhandler.

Hverken The Toro Company eller Toro Warranty Company er ansvarlig for indirekte-, hændelige- eller følgeskader i forbindelse med brugen af de Toro-produkter, der er dækket af nærværende garanti, herunder omkostninger eller udgifter til at fremskaffe erstatningsudstyr eller service i de perioder, der med rimelighed medgår i forbindelse med funktionsfejl eller manglende rådighed over produktet, mens der udføres reparationer i henhold til garantien. Bortset fra den emissionsgaranti, der er nævnt nedenfor, og kun såfremt denne måtte finde anvendelse, gives ingen anden udtrykkelig garanti. Alle underforståede garantier om salgbarhed og brugsegnethed er begrænset til denne udtrykkelige garantis varighed.

I visse stater er det ikke tilladt at fragå ansvar for hændelige skader og følgeskader eller at begrænse tidsrummet for en underforstået garantis varighed, så ovenstående ansvarsfragåelser og begrænsninger gælder muligvis ikke for dig. Denne garanti giver dig bestemte juridiske rettigheder, men derudover kan du også have andre rettigheder, som varierer fra stat til stat.

Bemærkning ang. motorgaranti:

Emissionskontrolsystemet på dit produkt kan være dækket at en separat garanti, som overholder de krav, der er fastsat af det amerikanske miljøbeskyttelsesagentur (Environmental Protection Agency, EPA) og/eller rådet for luftressourcer i Californien (California Air Resources Board, CARB). De timemæssige begrænsninger, der er anført ovenfor, gælder ikke for garantien på emissionskontrolsystemet. Der henvises til garantierklæringen om motoremissionsgaranti, som er vedlagt dit produkt eller er indeholdt i motorfabrikantens dokumentation, for yderligere oplysninger.

Andre lande end USA og Canada

Kunder, som har købt Toro-produkter, der er eksporteret fra USA eller Canada, skal kontakte deres Toro-forhandler for at få en garantipolice, som gælder for deres land, provins eller stat. Såfremt du af en eller anden grund er utilfreds med din forhandlers service eller har problemer med at få oplysninger om garantien, bedes du kontakte Toro-importøren.