Form No. 3380-210 Rev B

TORO®

Count on it.

Gebruikershandleiding

Greensmaster® Flex™ 1800 en 2100 tractie-eenheden

Modelnr.: 04040—Serienr.: 314000001 en hoger

Modelnr.: 04041—Serienr.: 314000001 en hoger

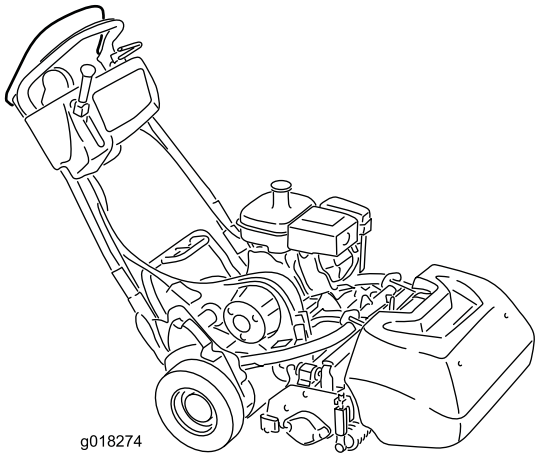

Registreer uw product op www.Toro.com.
Vertaling van de oorspronkelijke tekst (NL)

CE

3380-210 B

Dit product voldoet aan alle relevante Europese richtlijnen, zie voor details de aparte product-specifieke conformiteitsverklaring

⚠ WAARSCHUWING

CALIFORNIË
Proposition 65 Waarschuwing

Dit product bevat een chemische stof of chemische stoffen waarvan de Staat Californië weet dat ze kanker, geboorteafwijkingen en schade aan het voortplantingssysteem veroorzaken.
De uitlaatgassen van de motor van dit product bevatten chemische stoffen waarvan bekend is dat ze kanker, geboorteafwijkingen of andere schade aan de voortplantingsorganen kunnen veroorzaken.

Op sommige plaatsen schrijven lokale, nationale of federale bepalingen voor dat de motor van deze machine gebruikt moet worden met een vonkenvanger. Daarom is de geluiddemper voorzien van een vonkenvanger.

De vonkenvangers van Toro zijn goedgekeurd door de Amerikaanse USDA Forest Service.

Belangrijk: De motor van dit product is uitgerust met een vonkenvanger. Als de machine zonder goed werkende vonkenvanger of goed onderhouden brandveilige motor wordt gebruikt in een bosgebied of op een met dicht struikgewas of gras begroeid terrein, handelt de bestuurder in strijd met de bepalingen van sectie 4442 van de Wet op de Openbare Hulpbronnen (Public Resources Code) van de Staat Californië. In andere landen of staten kunnen soortgelijke wetten van kracht zijn.

Het elektronische ontstekingssysteem voldoet aan de Canadese norm ICES-002.

Inleiding

Deze machine is een loopmaaier met messenkooi bedoeld voor gebruik door professionele bestuurders in commerciële toepassingen. De machine is voornamelijk ontworpen voor het maaien van gras van goed onderhouden gazons in parken, golfbanen, sportvelden en commerciële terreinen. De machine is niet ontworpen voor het maaien van borstelig gras en andere begroeiing langs de snelweg of voor gebruik in de landbouw.

Lees deze informatie zorgvuldig door, zodat u weet hoe u de machine op de juiste wijze moet gebruiken en onderhouden en om letsel en schade aan de machine te voorkomen. U bent verantwoordelijk voor het juiste en veilige gebruik van de machine.

U kunt rechtstreeks contact opnemen met Toro op www.Toro.com voor informatie over producten en accessoires, hulp bij het vinden van een dealer of om uw product te registreren.

Als u service, originele Toro-onderdelen of aanvullende informatie nodig hebt, kunt u contact opnemen met een erkende Service Dealer of met de klantenservice van Toro. U dient hierbij altijd het modelnummer en het serienummer van het product te vermelden. Op Afbeelding 1 ziet u de locatie van het model- en serienummer op het product. U kunt de nummers noteren in de ruimte hieronder.

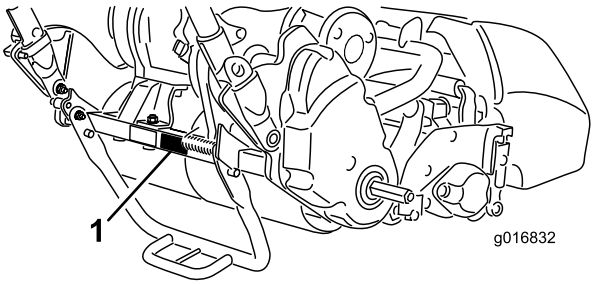

Figuur 1

1. Locatie van het modelnummer en het serienummer – Tractie-eenheid

Modelnr.: _____

Serienr.: _____

Deze handleiding noemt een aantal mogelijke gevaren en bevat een aantal veiligheidsberichten (Figuur 2) met de volgende veiligheidssymbolen, die duiden op een gevaarlijke situatie die zwaar lichamelijk letsel of de dood tot gevolg kan hebben wanneer de veiligheidsvoorschriften niet in acht worden genomen.

Figuur 2

1. Veiligheidssymbool.

Er worden in deze handleiding twee woorden gebruikt om uw aandacht op bijzondere informatie te vestigen. **Belangrijk** attendeert u op bijzondere technische informatie en **Opmerking** duidt algemene informatie aan die bijzondere aandacht verdient.

© 2014—The Toro® Company
8111 Lyndale Avenue South
Bloomington, MN 55420

U kunt contact met ons opnemen op www.Toro.com.
Gedrukt in de VS.
Alle rechten voorbehouden

Inhoud

Veiligheid 4
Veilige bediening 4
Veilige bediening van de Toro Maaimachine..... 5
Geluidsniveau 6
Geluidsdruk 6
Trillingsniveau 6
Veiligheids- en instructiestickers 7
Montage 9
1 Maaidek op de tractie-eenheid monteren.....10
2 De handgreepbevestigingen monteren 10
3 Transportwielen monteren 11
4 Het motoroliepeil controleren.....12
5 De grasmand monteren 12
Algemeen overzicht van de machine 13
Bedieningsorganen 13
Specificaties 16
Werktuigen/accessoires.....17
Gebruiksaanwijzing 17
Veiligheid staat voorop.....17
Het motoroliepeil controleren.....17
De brandstoftank vullen.....17
Hoogte van handgreep instellen.....18
De hoek van de handgreep instellen 19
De motor starten en stoppen.....19
De machine transporteren 19
Voorbereidingen voor het maaien 20
Maaien met de machine 20
Werking van interlockschakelaars controleren 21
De transmissie vrijstellen 22
De machine aanpassen aan de gazonomstandighe-den 24
Onderhoud 26
Aanbevolen onderhoudsschema 26
Controlelijst Dagelijks Onderhoud 27
Onderhoud motor 28
Motorolie verversen/oliepeil controleren.....28
Onderhoud van het luchtfilter 29
Onderhoud van de bougie 29
Onderhoud brandstofsysteem 30
De brandstofdop en het scherm schoonmaken.....30
Brandstofslang vervangen 31
Onderhoud elektrisch systeem 31
Onderhoud van de tractie-interlockschakelaar 31
Onderhoud van de reminterlockschakelaar.....31
Onderhouden remmen 32
De service-/parkeerrem afstellen.....32
Onderhoud riemen 33
Drijfriem controleren.....33
Toegangsopening transmissiedeksel 33
Transmissieriemspanner.....33
Onderhoud bedieningsysteem 34
De tractiebediening afstellen 34
De bediening van de messenkooi afstellen 35
Stalling 36

Veiligheid

Deze machine voldoet minstens aan CEN-norm EN 836:1997, ISO-norm 5395:1990 en de B71.4-2012 specificaties van het American National Standards Institute (ANSI), van kracht op het moment van productie.

Onjuist gebruik of onderhoud door de gebruiker of eigenaar kan letsel veroorzaken. Om het risico van letsel te vermijden, dient u zich aan de volgende veiligheidsinstructies te houden en altijd op het veiligheidssymbool ⚠ te letten, dat betekent VOORZICHTIG, WAARSCHUWING of GEVAAR "instructie voor persoonlijke veiligheid". Niet-naleving van de instructie kan leiden tot lichamelijk of dodelijk letsel.

Veilige bediening

De volgende instructies zijn ontleend aan CEN-norm EN 836:1997, ISO-norm 5395:1990, en ANSI-norm B71.4-2012.

Als u deze machine gebruikt op een hoogte tussen 1500 en 2500 meter boven de zeespiegell moet u de set voor grote hoogte aanschaffen. Raadpleeg een erkende Toro-dealer.

Instructie

- Lees of raadpleeg de *Gebruikershandleiding* en ander instructiemateriaal zorgvuldig. Zorg ervoor dat u vertrouwd raakt met de bedieningsorganen en de veiligheidssymbolen en weet hoe u de machine moet gebruiken.
- Laat kinderen of personen die de instructies niet kennen, nooit de maaimachine gebruiken of onderhoudswerkzaamheden daaraan verrichten. Plaatselijke voorschriften kunnen nadere eisen stellen aan de leeftijd van degene die met de machine werkt.
- Houd iedereen weg uit het gebied waarin u de machine gebruikt, met name kinderen en huisdieren.
- Denk eraan dat de gebruiker verantwoordelijk is voor ongevallen of schade aan andere personen of hun eigendommen.
- De eigenaar/gebruiker is verantwoordelijk voor ongelukken, letsel van hemzelf/haarzelf of van anderen, en schade aan eigendom, die hij/zij kan voorkomen.

Vóór ingebruikname

- Draag tijdens het maaien altijd stevige schoenen, een lange broek, een helm, een veiligheidsbril en gehoorbescherming. Lang haar, losse kleding of sieraden kunnen worden gegrepen door bewegende onderdelen. Draag geen schoenen met open tenen en loop niet op blote voeten.
- Inspecteer het terrein waarop u de maaimachine gaat gebruiken grondig en verwijder eventuele voorwerpen die door de machine kunnen worden uitgeworpen.
- Waarschuwing – Brandstof is licht ontvlambaar. Neem de volgende voorzorgsmaatregelen:
  - Bewaar brandstof uitsluitend in tanks of blikken die daarvoor speciaal zijn bedoeld.
  - Vul de brandstoftank nooit binnenshuis; tijdens het bijvullen niet roken.
  - Vul brandstof bij voordat u de motor start. Nooit de dop van de brandstoftank verwijderen of brandstof bijvullen als de motor loopt of heet is.
  - Probeer de motor niet te starten als er brandstof is gemorst. Verwijder de machine dan uit de buurt van de plek waar is gemorst, en voorkom elke vorm van open vuur of vonken totdat de brandstofdampen volledig zijn verdwenen.
  - Zorg ervoor dat de afsluitdoppen van brandstoftanks en -blikken weer goed vastzitten.
- Vervang geluiddempers die gebreken vertonen.
- Inspecteer het terrein om vast te stellen welke accessoires en werktuigen nodig zijn om het gras veilig en goed te maaien. Gebruik alleen door de fabrikant goedgekeurde accessoires en werktuigen.
- Controleer of de dodemansknop, de veiligheidsschakelaars en de veiligheidsschermen zijn bevestigd en naar behoren werken. Gebruik de machine uitsluitend als deze naar behoren werkt.

Gebruiksaanwijzing

- Laat de motor nooit in een afgesloten ruimte lopen, omdat zich daar giftige koolmonoxidedampen kunnen verzamelen.
- Maai uitsluitend bij daglicht of goed kunstlicht.
- Schakel alle werktuigkoppelingen uit, zet de versnelling in de neutraalstand en stel de parkeerrem in werking voordat u de motor start.
- Let op kuilen in het terrein en andere verborgen gevaren.
- Let op het verkeer als u in de buurt van een weg werkt of deze oversteekt.
- Zet de maaimessen stil voordat u andere oppervlakken dan grasvelden oversteekt.
- Bij gebruik van werktuigen nooit de afvoeropening naar omstanders toe richten of personen in de buurt van de werkende machine laten komen.
- Gebruik de machine nooit als schermen, afdekplaten of andere beveiligingsmiddelen zijn beschadigd of ontbreken. Zorg ervoor dat alle interlockschakelaars zijn aangebracht, correct zijn afgesteld en naar behoren werken.
- Verander de instellingen van de motor niet en voorkom overbelasting van de motor. De motor met te hoog toerental laten draaien kan de kans op lichamelijk letsel vergroten.

- Voordat u de bedieningspositie verlaat:
  - machine laten stoppen op een horizontaal oppervlak;
  - aftakas uitschakelen en werktuigen laten zakken;
  - versnelling in neutraalstand zetten en parkeerrem in werking stellen;
  - de motor afzetten.
- Schakel de aandrijving naar de werktuigen uit als u de machine transporteert of niet gebruikt.
- Zet de motor af en schakel de aandrijving naar de werktuigen uit:
  - vóór het bijvullen van brandstof;
  - vóór verwijdering van de grasvanger;
  - voordat u de maaihoogte instelt, tenzij die vanaf de bedieningspositie kan worden ingesteld.
  - voordat u verstoppingen verwijdert;
  - voordat u de maaimachine gaat controleren, schoonmaken of werkzaamheden daaraan gaat verrichten;
  - als u een vreemd voorwerp heeft geraakt of de machine abnormaal begint te trillen. Controleer de maaimachine op beschadigingen en voer alle benodigde reparaties uit voordat u de machine weer gebruikt.
- Zet de gashendel terug voordat u de motor afzet. Als de machine met een brandstofafsluitklep is uitgerust, draai deze dan dicht als het maaiwerk voltooid is.
- Houd uw handen en voeten uit de buurt van het maaidek.
- Verminder uw snelheid en wees voorzichtig als u een bocht maakt of wegen en voetpaden oversteekt. Zet de messenkooien stil als u niet maait.
- Gebruik de machine niet als u onder de invloed van alcohol of drugs verkeert
- Bliksem kan ernstig of dodelijk letsel veroorzaken. Als u bliksem ziet of donder hoort in het gebied, gebruik de machine dan niet; ga schuilen.
- Wees voorzichtig als u de machine inlaadt op een aanhanger of een vrachtwagen of uitlaadt.
- Wees voorzichtig bij het naderen van blinde hoeken, struiken, bomen, en andere objecten die het zicht kunnen belemmeren.

Onderhoud en opslag

- Draai alle moeren, bouten en schroeven regelmatig strak aan, zodat de machine steeds veilig in gebruik is.
- Als er zich brandstof in de tank bevindt, mag u de machine niet opslaan in een afgesloten ruimte waar brandstofdampen in contact met open vuur of vonken kunnen komen.
- Laat de motor afkoelen voordat u de maaimachine in een afgesloten ruimte stalt.
- Houd de motor, geluiddemper, accubehuizing en de brandstofopslagplaats vrij van overtollig vet, gras en bladeren om brandgevaar te verminderen.
- Controleer de grasvanger regelmatig op slijtage en mankementen.
- Zorg ervoor dat alle onderdelen in goede staat verkeren en alle bevestigingselementen en hydraulische aansluitingen stevig vastzitten. Vervang versleten of beschadigde onderdelen en stickers.
- Als het nodig is de brandstoftank af te tappen, doe dit dan buiten.
- Wees voorzichtig als u de machine afstelt, teneinde te voorkomen dat uw vingers bekneld raken tussen de draaiende messen en de vaste onderdelen van de machine.
- Schakel de aandrijvingen en het maaidek uit, stel de parkeerrem in werking, zet de motor af en maak de bougiekabel los van de bougie. Wacht totdat alle bewegende delen tot stilstand zijn gekomen voordat u de machine afstelt, reinigt of repareert.
- Verwijder gras en vuil van het maaidek, de aandrijvingen, de geluiddempers en de motor om brand te voorkomen. Neem gemorste olie of brandstof meteen op.
- Haal voorzichtig de druk van onderdelen met opgeslagen energie.
- Maak de accukabels los en verwijder de bougie voordat u reparatiewerkzaamheden gaat verrichten. Maak eerst de minpool van de accu los en daarna de pluspool. Sluit eerst de pluspool van de accu aan en daarna de minpool.
- Wees voorzichtig als u de messenkooi controleert. Draag handschoenen en wees voorzichtig als u onderhoudswerkzaamheden uitvoert aan de messenkooien.
- Houd uw handen en voeten uit de buurt van bewegende onderdelen. Stel indien mogelijk de machine niet af terwijl de motor loopt.

De machine transporteren

- Wees voorzichtig als u de machine inlaadt op een aanhanger of een vrachtwagen of uitlaadt.
- Gebruik oprijplaten over de volledige breedte om de machine op een aanhangwagen of in een vrachtwagen te laden.
- Zet de machine goed vast met spanbanden, kettingen, kabels of touwen. Zowel de voorste als de achterste spanband moet naar beneden en naar de buitenkant van de machine lopen.

Veilige bediening van de Toro Maaimachine

De volgende lijst bevat veiligheidsinstructies die specifiek zijn toegesneden op Toro-producten, of andere

veiligheidsinstructies die niet zijn opgenomen in de CEN-, ISO- of ANSI-normen.

Dit product kan handen of voeten afsnijden en voorwerpen uitwerpen. Volg altijd alle veiligheidsinstructies op om ernstig of mogelijk dodelijk letsel te voorkomen.

Gebruik van dit product voor andere doeleinden dan deze kan gevaarlijk zijn voor de gebruiker of omstanders.

- Zorg ervoor dat u weet hoe u de motor snel kunt afzetten.
- Draag geen tennisschoenen of gymschoenen als u de machine gebruikt.
- Het verdient aanbeveling veiligheidsschoenen en een lange broek te dragen. Dit is verplicht op grond van diverse plaatselijke veiligheidsvoorschriften en verzekeringsbepalingen.
- Wees voorzichtig als u omgaat met brandstof. Neem gemorste brandstof op.
- Controleer elke dag of de interlockschakelaars goed functioneren. Als een schakelaar defect is, moet u deze vervangen voordat u de machine gebruikt.
- Ga altijd achter de handgreep staan als u de machine start en gebruikt.
- Let goed op als u de machine gebruikt. Om te voorkomen dat u de controle over de machine verliest, moet u de volgende instructies naleven:
  - Rij niet te dicht langs bunkers, greppels, sloten of andere gevaarlijke punten.
  - Verminder de snelheid als u een scherpe bocht maakt. Vermijd plotseling stoppen en starten.
  - Als u in de buurt van een weg werkt of deze oversteekt, moet u altijd voorrang verlenen.
- Ten behoeve van een maximale veiligheid moet de grasmand tijdens het maaien zijn gemonteerd. Zet de motor af voordat u de mand leegmaakt.
- Raak de motor, de geluiddemper of de uitlaatpijp niet aan als de motor loopt of direct nadat u deze heeft afgezet. Deze kunnen heet zijn en brandwonden veroorzaken.
- Als er onverwachts een persoon of huisdier in of in de buurt van het maaigebied verschijnt, moet u stoppen met maaien. Onvoorzichtig gebruik in combinatie met de hoeken van het terrein, afkaatsingen en verkeerd geplaatste schermen kunnen leiden tot letsel als gevolg van uitgeworpen voorwerpen. Ga pas verder met maaien als er niets of niemand meer in het maaigebied is.

Onderhoud en opslag

- Controleer regelmatig of de brandstofleidingen goed vastzitten en slijtage vertonen. Indien nodig moet u ze vastzetten of repareren.
- Als de motor moet lopen om onderhouds- of afstelwerkzaamheden uit te voeren, moet u uw kleding, handen, voeten en andere lichaamsdelen uit de buurt van de maaidekken, werktuigen en bewegende delen houden. Houd iedereen op afstand.
- Ten behoeve van de veiligheid en een nauwkeurige afstelling moet u het maximale motortoerental door een erkende Toro-dealer laten controleren met een toerenteller. Maximale afgeregelde motortoerental: 3190-3340 tpm.
- Indien belangrijke reparaties nodig zijn of hulp is vereist, moet u contact opnemen met een erkende Toro-dealer.
- Gebruik uitsluitend door Toro goedgekeurde werktuigen en onderdelen. De garantie kan komen te vervallen als werktuigen worden gebruikt die niet zijn goedgekeurd.

Geluidsniveau

- **Model 04040:**

  Deze machine heeft een gegarandeerd geluidsniveau van 96 dBA, met een onzekerheidswaarde (K) van 1 dBA.

  Het geluidsniveau werd bepaald volgens de procedures in EN 11094.

- **Model 04041:**

  Deze machine heeft een gegarandeerd geluidsniveau van 95 dBA uit met een onzekerheidswaarde (K) van 1 dBA.

  Het geluidsniveau werd bepaald volgens de procedures in EN 11094.

Geluidsdruk

- **Model 04040:**

  Deze machine oefent een geluidsdruk van 84 dBA uit op het gehoor van de gebruiker, met een onzekerheidswaarde (K) van 1 dBA.

  De geluidsdruk is vastgesteld volgens de procedures in EN 836.

- **Model 04041:**

  Deze machine oefent een geluidsdruk van 87 dBA uit op het gehoor van de gebruiker, met een onzekerheidswaarde (K) van 1 dBA.

  De geluidsdruk is vastgesteld volgens de procedures in EN 836.

Trillingsniveau

Hand-arm

- **Model 04040:**

  Gemeten trillingsniveau op de rechterhand = 2,86 m/s^2

  Gemeten trillingsniveau op de linkerhand = 3,24 m/s^2

  Onzekerheidswaarde (K) = 1,6 m/s^2

- **Model 04041:**

  Gemeten trillingsniveau op de rechterhand = 3,16 m/s^2

  Gemeten trillingsniveau op de linkerhand = 2,73 m/s^2

  Onzekerheidswaarde (K) = 1,6 m/s^2

De gemeten waarden zijn bepaald volgens de procedures in EN 836.

Veiligheids- en instructiestickers

Veiligheidsstickers en veiligheidsinstructies zijn gemakkelijk zichtbaar voor de bestuurder en bevinden zich bij plaatsen waar gevaar kan ontstaan. Vervang alle beschadigde of verdwenen stickers.

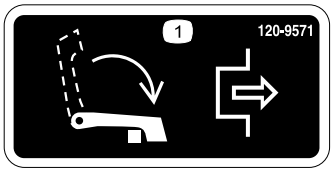

120-9571

1. Breng de hendel naar beneden om de tractie uit te schakelen.

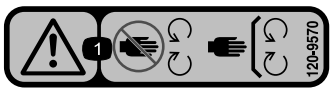

120-9570

1. Waarschuwing – Blijf op afstand van bewegende delen; zorg dat alle beschermende delen op hun plaats zijn.

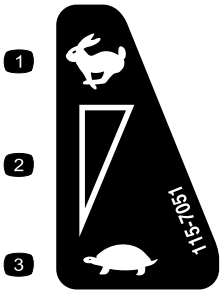

115-7051

1. Snel
2. Continu snelheidsregeling
3. Langzaam

CALIFORNIA SPARK ARRESTER WARNING

Operation of this equipment may create sparks that can start fires around dry vegetation. A spark arrester may be required. The operator should contact local fire agencies for laws or regulations relating to fire prevention requirements. 117-2718

117–2718

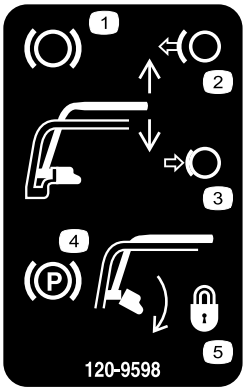

120-9598

1. Rem
2. Zet de handgreep vrij om de rem uit te schakelen.
3. Druk de handgreep in om de rem in te schakelen.
4. Parkeerrem
5. Draai de grendel om de parkeerrem in te schakelen; druk de handgreep in om vrij te zetten.

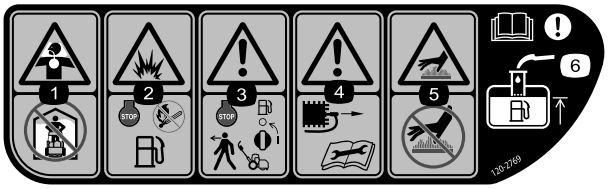

120-2769

1. Inademingsgevaar giftige gassen – niet binnen gebruiken.
2. Ontploffingsgevaar – schakel de motor uit en blijf uit de buurt van open vuur tijdens het tanken.
3. Waarschuwing – stop de motor en sluit de brandstof af voordat u de machine verlaat.
4. Waarschuwing – koppel de bougiekabel af en lees de instructie voordat u service- of onderhoudswerkzaamheden uitvoert.
5. Heet oppervlak/gevaar voor brandwonden – hete oppervlakken niet aanraken.
6. Waarschuwing – lees de *Gebruikershandleiding*; de brandstof mag maximaal tot de onderkant van de vulbuis reiken.

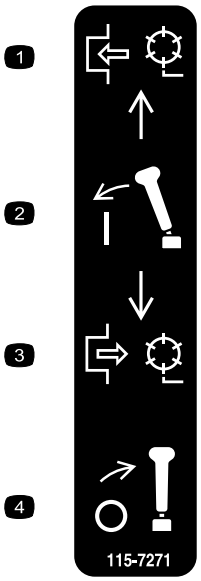

115-7271

1. Schakel de messenkooi in.
2. Trek aan de hendel.
3. Schakel de messenkooi uit.
4. Duw de hendel naar voren.

120-9593

1. Lees de *Gebruikershandleiding*.
2. Waarschuwing – Gebruik de machine uitsluitend als u hiervoor instructie hebt ontvangen.
3. De machine kan voorwerpen uitwerpen – Houd omstanders op een veilige afstand van de machine.
4. Waarschuwing – Blijf op afstand van bewegende delen; zorg dat alle beschermende delen op hun plaats zijn.
5. U mag de machine nooit slepen.

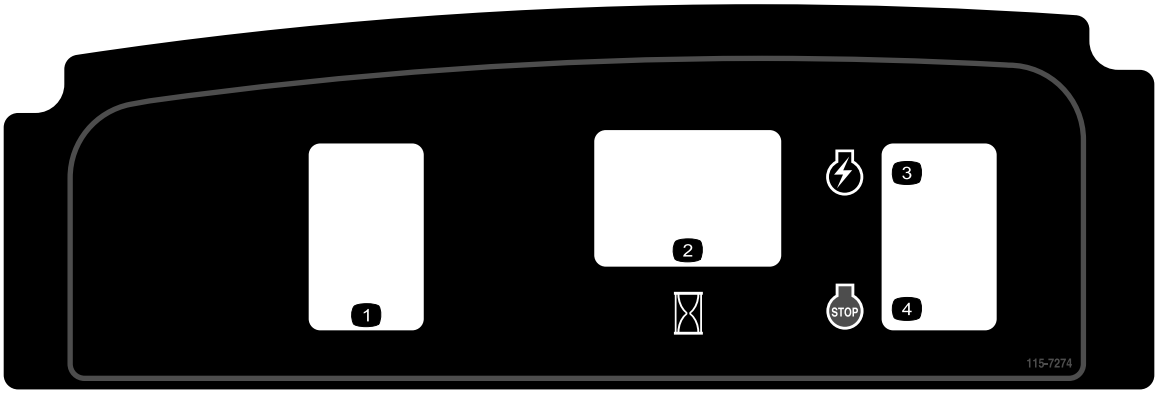

115-7274

1. Lichten (optie)
2. Urenteller
3. Motor – Starten
4. Motor – Afzetten

Montage

Losse onderdelen

Gebruik onderstaande lijst om te controleren of alle onderdelen zijn geleverd.

Procedure	Omschrijving	Hoeveel-heid	Gebruik
1	Bout, 3/8 x 3/4 inch	2	Maaidek op de tractie-eenheid monteren.
2	Handgreepbevestiging Borgpen	2 2	De handgreepbevestigingen monteren.
3	Transportwielen (optionele set transportwielen, Model 04123)	2	Transportwielen monteren.
4	Geen onderdelen vereist	–	Het motoroliepeil controleren.
5	Grasmand	1	De grasmand monteren.

Instructiemateriaal en aanvullende onderdelen

Omschrijving	Hoeveel-heid	Gebruik
Gebruikershandleiding Gebruikershandleiding van motor Onderdelencatalogus Instructiemateriaal voor gebruiker Certificaat van Integriteit en Naleving	1 1 1 1 1	Lezen voordat de machine in gebruik wordt genomen..

Opmerking: Bepaal vanuit de normale bestuurderspositie de linker- en rechterzijde van de machine.

1

Maaidek op de tractie-eenheid monteren

Benodigde onderdelen voor deze stap:

2	Bout, 3/8 x 3/4 inch

Procedure

1. Plaats de machine op de trommels op een horizontaal oppervlak.
2. Laat de kickstandaard zakken en druk de borgpen in om de kickstandaard in de onderhoudsstand te borgen (Figuur 3).

   Opmerking: Laat de machine rusten op de borgpen.

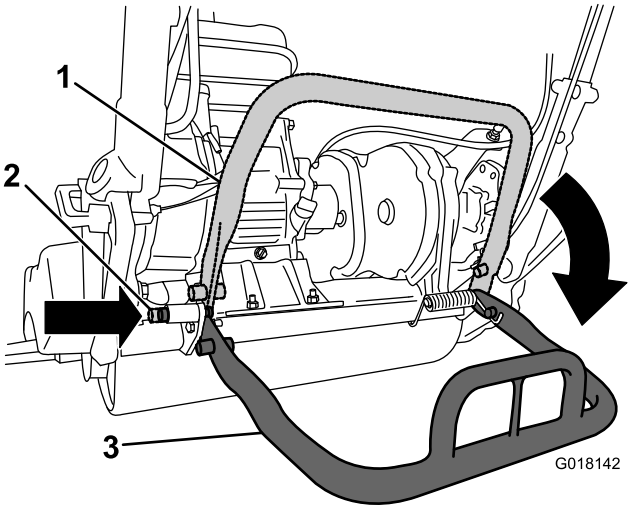

Figuur 3

1. Kickstandaard – bewaarstand
2. Borgpen
3. Kickstandaard – bedrijfsstand

3. Duw het maaidek onder de tractie-eenheid en vervolgens naar links om de transmissiekoppeling te laten aangrijpen (Figuur 4).

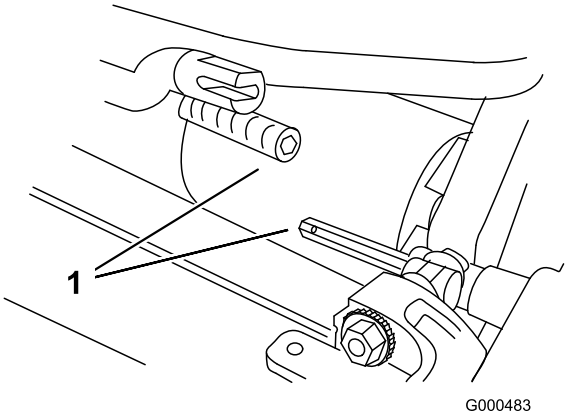

Figuur 4

1. Transmissiekoppeling

4. Beweeg het frame van de tractie-eenheid (Figuur 5) naar voren totdat deze contact maakt met de draaiarmen van het maaidek.

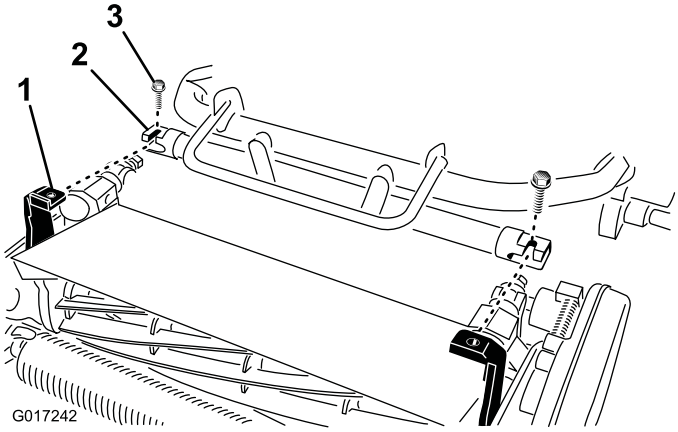

Figuur 5

1. Draaiarmen van maaidek
2. Frame van tractie-eenheid
3. Bouten

5. Bevestig het frame van de tractie-eenheid aan de draaiarmen van het maaidek met twee 3/8 x 3/4 inch bouten zoals wordt getoond in (Figuur 5).

   Opmerking: Om het maaidek te verwijderen zet u gewoon de 2 3/8 x 3/4 inch bouten anderhalve slag los. Vervolgens draait u de draaiarmen naar buiten.

6. Druk de kick-standaard naar beneden om de veerbelaste borgpen vrij te zetten en de kick-standaard omhoog te draaien in de opslagstand.

2

De handgreepbevestigingen monteren

Benodigde onderdelen voor deze stap:

2	Handgreepbevestiging
2	Borgpen

Procedure

1. Ondersteun de handgreep en verwijder de kabelbinders waarmee de handgreepklemmen aan de zijplaten zijn bevestigd (Figuur 6).

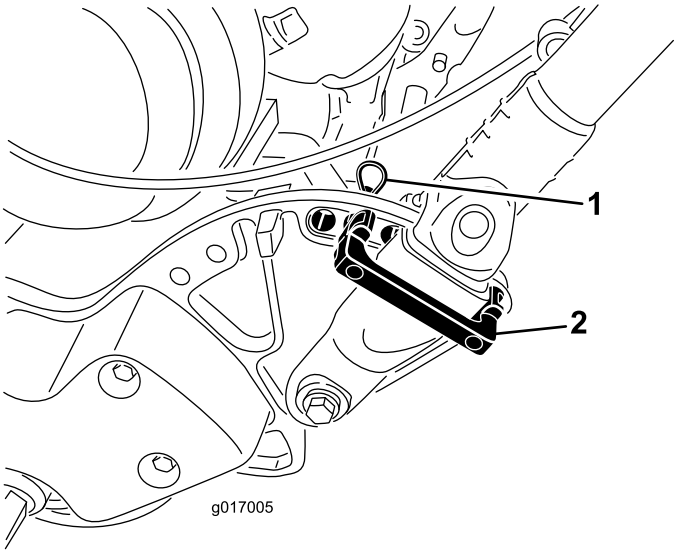

Figuur 6

1. Borgpen
2. Handgreepbevestiging

2. Draai de handgreep in de gewenste gebruiksstand en breng een handgreepbevestiging over de handgreepklem en in de overeenkomende gaten van de zijplaat (Figuur 6).
3. Borg de positie van de klem met een borgpen (Figuur 6).
4. Herhaal deze procedure aan de andere kant van de handgreep.
5. Stel de handgreep af op de gewenste hoogte; raadpleeg Hoogte van handgreep instellen (bladz. 18).

   Opmerking: De machine wordt geleverd met de handgreep in de laagste stand. De machine wordt doorgaans gebruikt met de handgreep tot de maximale hoogte uitgeschoven.

3

Transportwielen monteren

Benodigde onderdelen voor deze stap:

2	Transportwielen (optionele set transportwielen, Model 04123)

Procedure

1. Zet uw voet op **het midden van de kickstandaard** om deze naar beneden te drukken. Trek de centrale onderste handgreep omhoog tot de kickstandaard naar voren over het dode punt gekanteld is (Figuur 7).

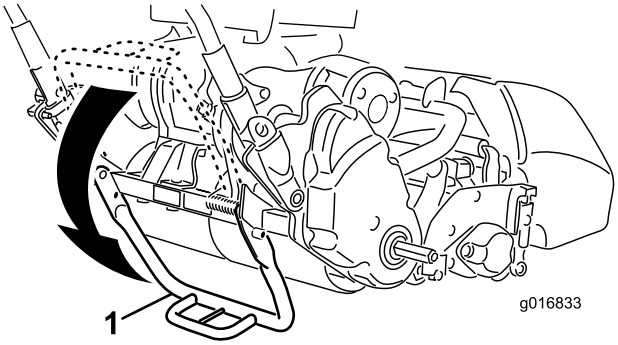

Figuur 7

1. Kick-standaard

2. Draai de sluitklem van het wiel weg van het midden van het wiel en schuif het wiel op de zeskantige as (Figuur 8).

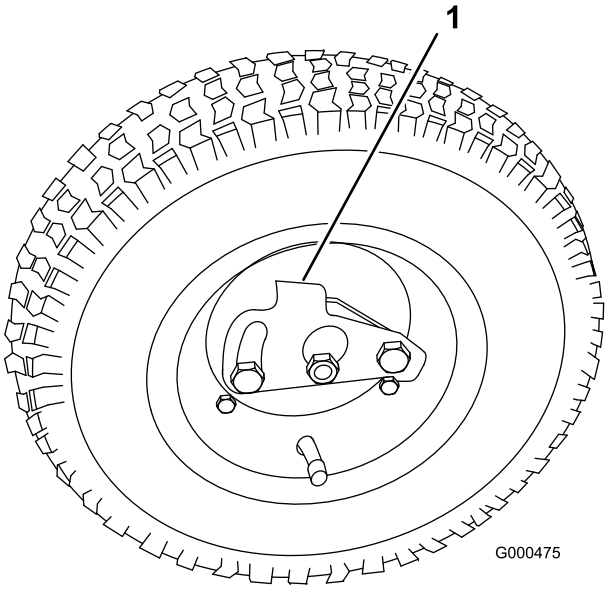

Figuur 8

1. Sluitklem

3. Draai het wiel naar voren en achteren totdat het wiel helemaal op de as schuift en de sluitklem vastzit in de sleuf op de as.
4. Herhaal deze procedure aan de andere kant van de machine.
5. Pomp de banden op tot 0,83-1,03 bar.
6. Laat de machine voorzichtig van de kickstandaard zakken door de machine langzaam vooruit te duwen of de centrale onderste handgreepsteun op te tillen. Op die manier laat u de kickstandaard terug naar zijn normale stand bewegen.

4

Het motoroliepeil controleren

Geen onderdelen vereist

Procedure

Controleer het oliepeil in de motor; zie Het motoroliepeil controleren (bladz. 17).

5

De grasmand monteren

Benodigde onderdelen voor deze stap:

1	Grasmand

Procedure

1. Neem de grasmand vast bij de handgreep (Figuur 9).

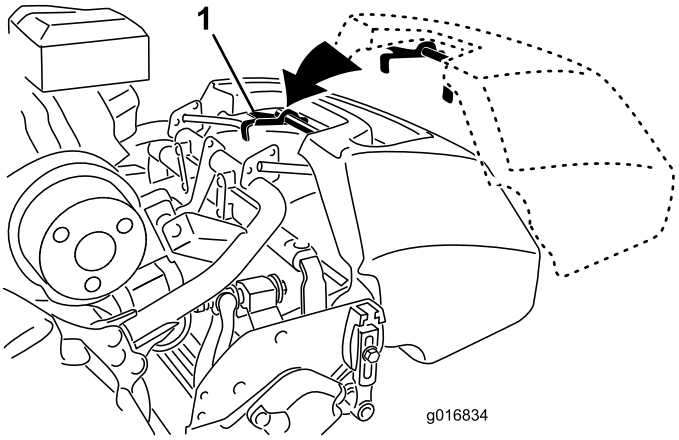

Figuur 9

1. Grasmandhaken

2. Leid de rand van de grasmand tussen de zijplaten van het maaidek en over de voorste rol (Figuur 9).
3. Monteer de grasmandhaken over de framebeugel (Figuur 9).

Belangrijk: In het geval dat u de grasmand laat vallen, moet u de contactpunten van de bevestigingsarm aan de onderrand van de mand controleren op schade (Figuur 10). Zet de contactpunten recht voor dat u de grasmand opnieuw gaat gebruiken. Als u de grasmand gebruikt met gebogen contactpunten aan de bevestigingsarm, kan dat ertoe leiden dat de grasmand de messenkooi raakt. Dit gaat gepaard met storend lawaai en/of beschadiging van de grasmand en de messenkooi.

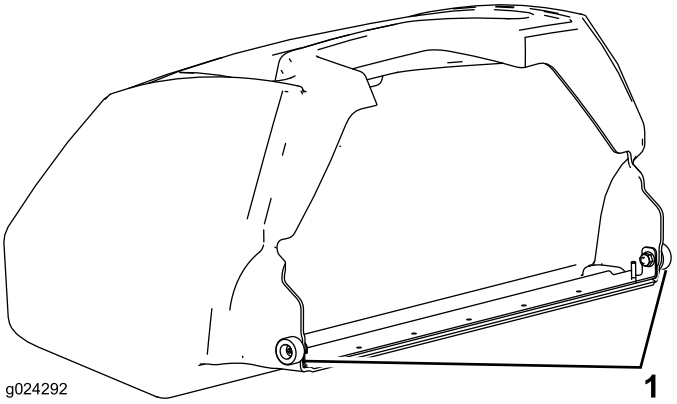

Figuur 10

1. Contactpunten van de bevestigingsarm

Algemeen overzicht van de machine

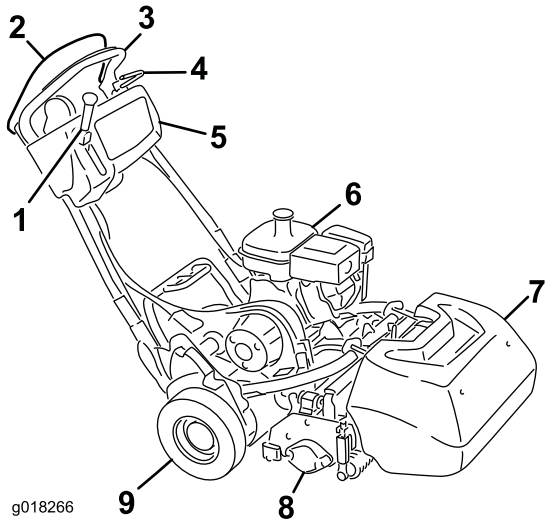

Figuur 11

1. Schakelhendel voor tractie en messenkooi
2. Dodemanshendel
3. Handgreep
4. Bedrijfsrem
5. Schakelbord
6. Brandstoftank
7. Grasmand
8. Maaidek
9. Transportwielen

Bedieningsorganen

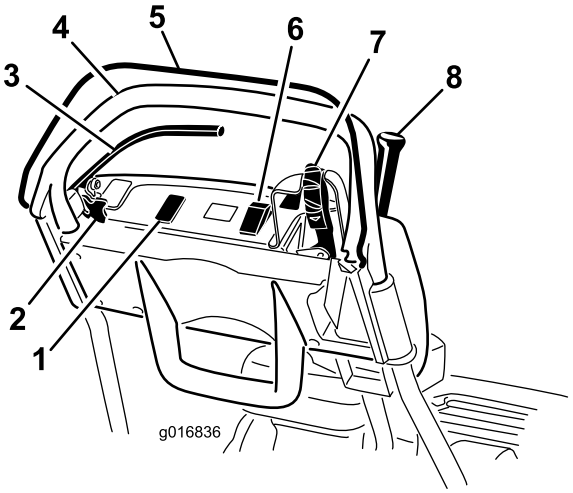

Figuur 12

1. Vrije ruimte voor optionele lichten
2. Vergrendeling parkeerrem
3. Bedrijfsrem
4. Handgreep
5. Dodemansknop
6. AAN-/UIT-schakelaar
7. Gashendel
8. Schakelhendel voor tractie en messenkooi

Gashendel

De gashendel (Figuur 12 en Figuur 13) bevindt zich rechts achter op het instrumentenpaneel. Draai de gashendel om het toerental te regelen. Met behulp van de gashendel regelt u de gastoevoer naar de carburateur. Het motortoerental kunt u regelen van 1565 ± 100 tpm tot 3265 ± 75 tpm.

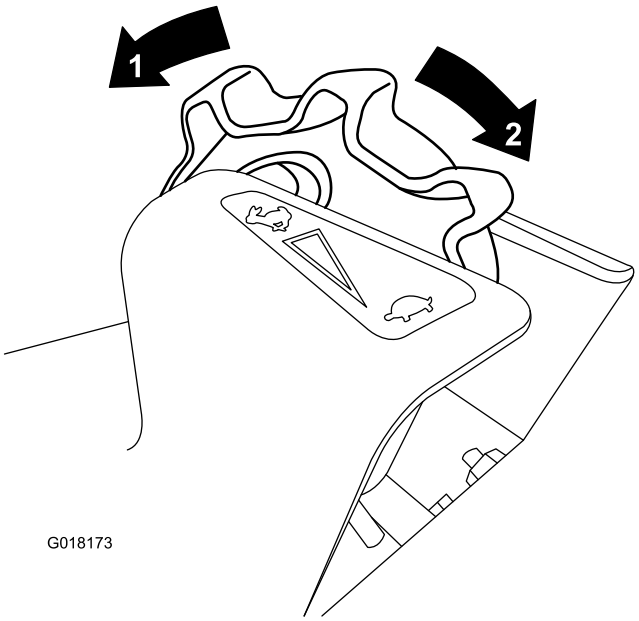

Figuur 13

1. Volle snelheid
2. Traag

Schakelhendel voor tractie en messenkooi

De schakelhendel voor de tractie en de messenkooi (Figuur 14) bevindt zich rechts voor op het instrumentenpaneel. Wat rijden betreft, heeft de hendel 2 standen: neutraal en vooruit. Als u de hendel naar voren duwt, schakelt u de tractie-aandrijving in.

Opmerking: Om de hendel te bewegen moet u eerst de dodemanshendel inschakelen.

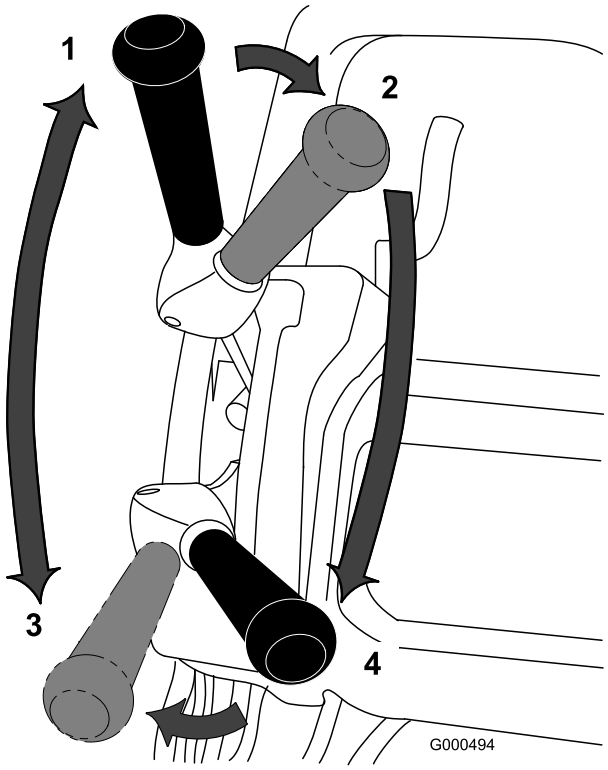

Figuur 14

1. Neutraalstand
2. Tractieaandrijving in neutraalstand en aandrijving messenkooi uitgeschakeld
3. Tractieaandrijving – ingeschakeld (transport)
4. Tractieaandrijving en aandrijving messenkooi ingeschakeld

Wat de aandrijving van de messenkooi betreft, heeft de hendel 2 standen: Inschakelen en uitschakelen. Beweeg de bovenkant van de hendel naar links en voorwaarts om de messenkooi in te schakelen en te beginnen maaien. Druk de hendel naar rechts om de messenkooi uit te schakelen en vooruit te blijven rijden, of trek de hendel terug om zowel de messenkooi als de aandrijving uit te schakelen.

Opmerking: Als u de dodemanshendel vrijstelt, keert de hendel terug naar de neutraalstand. De machine zal stoppen.

Bedrijfsrem

De bedrijfsrem (Figuur 15) bevindt zich vooraan links van de handgreep. Trek de hendel achteruit om de bedrijfsrem in te schakelen. U moet de rem vrijzetten voordat u de tractieaandrijving inschakelt.

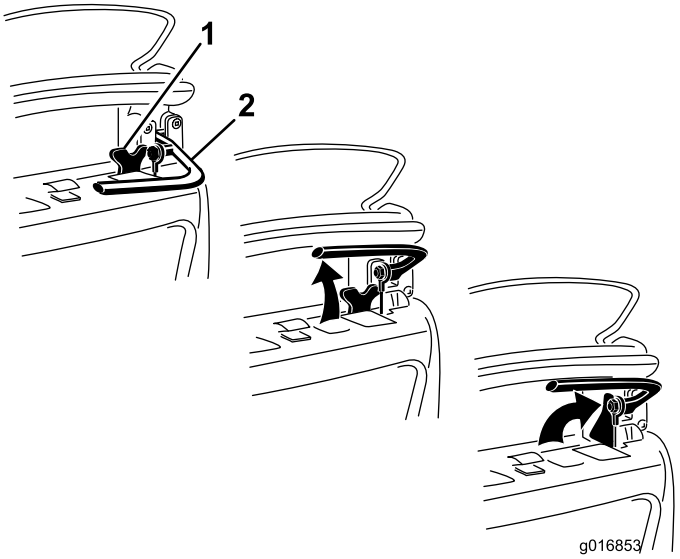

Figuur 15

1. Vergrendeling parkeerrem
2. Bedrijfsrem

Vergrendeling parkeerrem

De vergrendeling van de parkeerrem (Figuur 15) wordt samen gebruikt met de bedrijfsrem. Terwijl de servicerem ingeschakeld is, draait u de vergrendeling van de parkeerrem naar de remgreep. Laat de servicerem los tegen de hendel om de servicerem op zijn plaats te houden. Trek aan de remhandgreep om vrij te zetten.

AAN-/UIT-schakelaar

De AAN-/UIT-schakelaar (Figuur 12) bevindt zich bovenaan het bedieningspaneel. Zet de schakelaar op AAN om de motor te starten en op UIT om de motor af te zetten.

Dodemansknop

De dodemanshendel (Figuur 12) moet ingeschakeld zijn voordat u de tractiehendel inschakelt. Als u de dodemanshendel vrijzet tijdens bedrijf schakelt de machine naar neutraal, maar de motor slaat niet af.

Chokehendel

De chokehendel (Figuur 16) bevindt zich op de motor. De hendel heeft twee standen: LOPEN en CHOKE. Zet de chokehendel in de halfgeopende stand als u een koude motor start. Zodra de motor start, zet u de hendel op LOPEN.

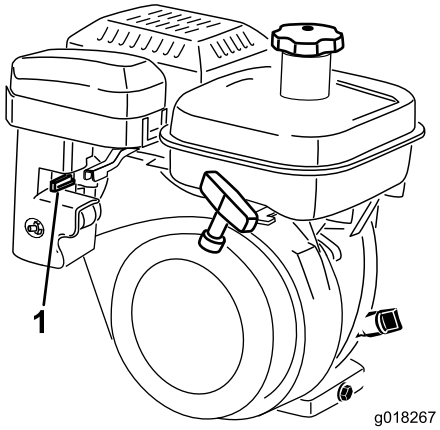

Figuur 16

1. Chokehendel in chokestand

Brandstofafsluitklep

De brandstofafsluitklep (Figuur 17) bevindt zich op de motor. De klep heeft twee standen: DICHT en OPEN. Zet de hendel op DICHT als u de machine stalt of vervoert. Open de klep voordat u de motor start. De brandstofdop bevindt zich onder de brandstofafsluitklep.

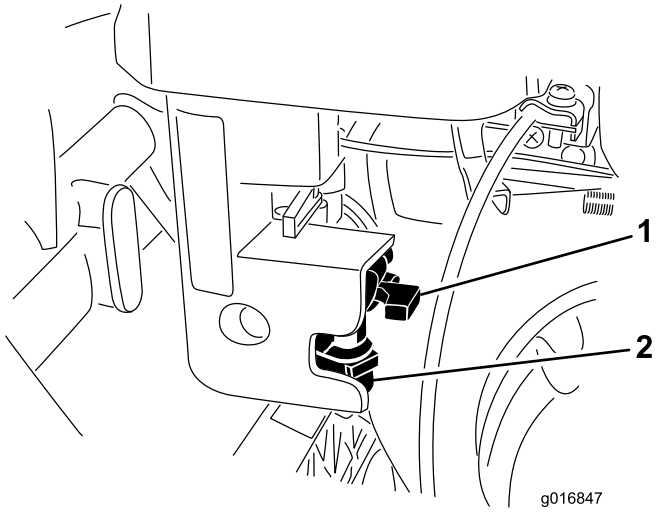

Figuur 17

1. De brandstofafsluitklep in gesloten stand.
2. Brandstofdop

Handstarter

Trek aan de handgreep van de handstarter (Figuur 18) om de motor te starten.

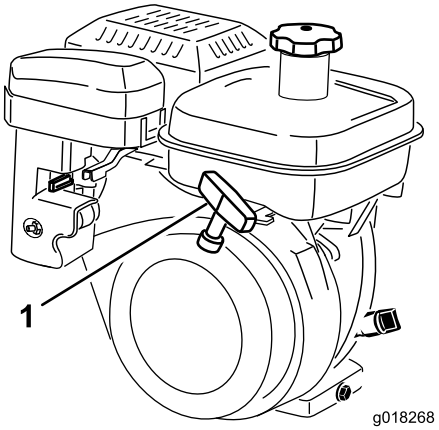

Figuur 18

1. Handstarter

Kickstandaard

De kickstandaard (Figuur 20) bevindt zich achteraan de machine. Gebruik de kickstandaard om de machine op te tillen en de transportwielen te monteren of te verwijderen of om te vermijden dat de machine op de handgreep valt terwijl u de messenkooi verwijdert.

- Om de kickstandaard te gebruiken bij de montage van de transportwielen moet u de kickstandaard op de grond laten zakken en op de lus trappen. Trek de centrale onderste handgreep van de machine op hetzelfde moment naar achteren en naar boven (Figuur 19).

  Belangrijk: Sta met uw gewicht alleen op de lus van de kickstandaard, en gebruik alleen de centrale onderste handgreep van de machine om de eenheid omhoog te trekken. Als u de eenheid op een andere manier op de kickstandaard probeert te tillen, kan dat letsel veroorzaken.

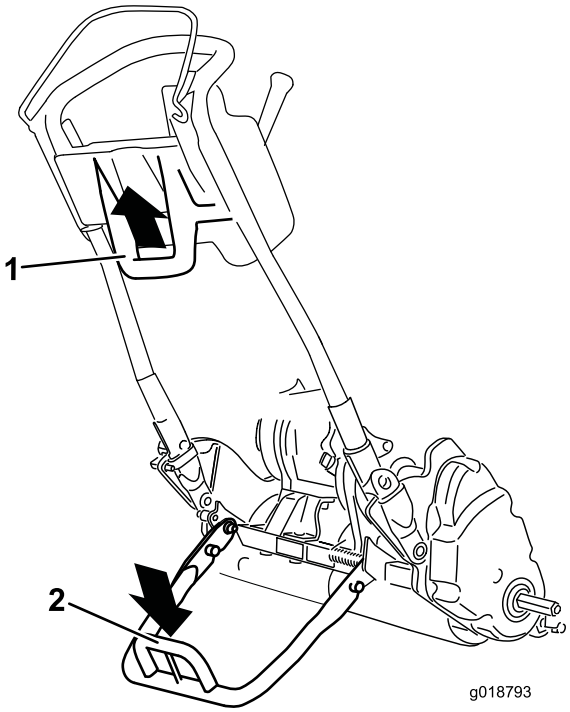

Figuur 19

1. Centrale onderste handgreep van de machine
2. Lus van kickstandaard

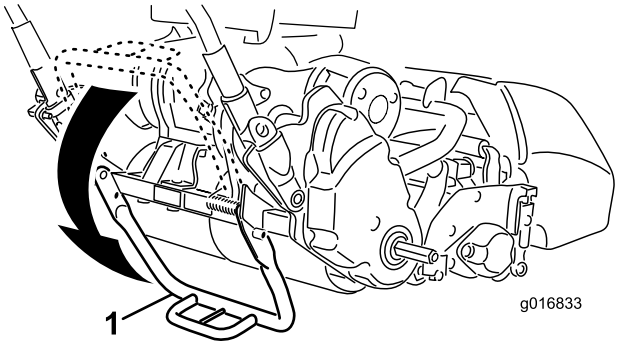

Figuur 20

1. Kickstandaard
2. Lus van kickstandaard

- Om te voorkomen dat de eenheid achterover kantelt bij het verwijderen van de messenkooi moet u de kickstandaard laten zakken en de borgpen indrukken om de kickstandaard in de onderhoudsstand te borgen (Figuur 21).

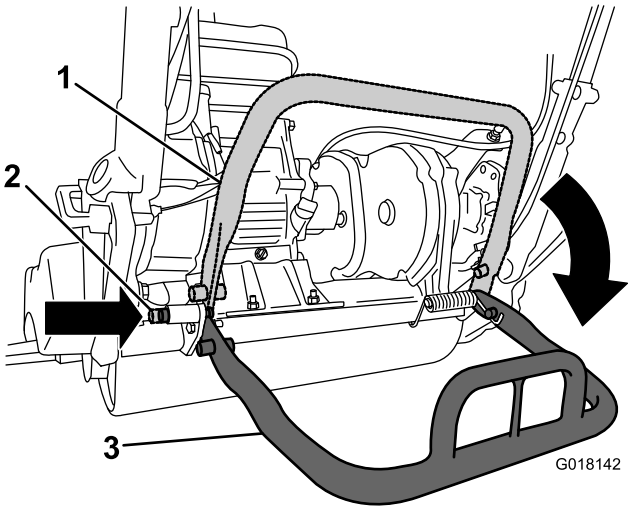

Figuur 21

1. Kickstandaard – bewaarstand
2. Borgpen
3. Kickstandaard – bedrijfsstand

Specificaties

1800 tractie-eenheid

Breedte	82,5 cm
Hoogte	104,8 cm
Lengte met riem	152,4 cm
Nettogewicht (inclusief maaidek met 11 messen en grasmand)	117 kg
Maaibreedte	46 cm
Maaihoogte	1,5 tot 7,5 mm met Micro-Cut snijplaat
Maaifrequentie	Instelbaar (raadpleeg de Gebruikershandleiding van het maaieenheid)

2100 tractie-eenheid

Breedte	90,1 cm
Hoogte	104,8 cm
Lengte met riem	152,4 cm
Nettogewicht (inclusief maaidek met 11 messen en grasmand)	117,9 kg
Maaibreedte	53,3 cm
Maaihoogte	1,5 tot 7,5 mm met Micro-Cut snijplaat
Maaifrequentie	Instelbaar (raadpleeg de Gebruikershandleiding van het maaieenheid)

Werktuigen/accessoires

Een selectie van door Toro goedgekeurde werktuigen en accessoires is verkrijgbaar voor gebruik met de machine om de mogelijkheden daarvan te verbeteren en uit te breiden. Neem contact op met een erkende servicedealer of distributeur of bezoek www.Toro.com voor een lijst van alle goedgekeurde werktuigen en accessoires.

Gebruiksaanwijzing

Opmerking: Bepaal vanuit de normale bestuurderspositie de linker- en rechterzijde van de machine.

Veiligheid staat voorop

Lees aandachtig alle veiligheidsinstructies en -stickers in het hoofdstuk over veiligheid. Met behulp van deze informatie kunt u voorkomen dat omstanders of uzelf letsel oplopen.

Het motoroliepeil controleren

Controleer het motoroliepeil voor elk gebruik of om de 8 bedrijfsuren, zie Motoroliepeil controleren.

De brandstoftank vullen

De brandstoftank heeft een capaciteit van 3,0 l.

- Gebruik voor de beste resultaten uitsluitend schone, verse (minder dan 30 dagen oud), loodvrije benzine met een octaangetal van 87 of hoger (indelingsmethode (R+M)/2).
- **Ethanol**: Benzine met maximaal 10% ethanol (gasohol) of 15% MTBE (methyl-tertiair-butylether) per volume is aanvaardbaar. Ethanol en MTBE zijn niet hetzelfde. Benzine met 15% ethanol (E15) per volume is niet geschikt voor gebruik. **Gebruik nooit benzine die meer dan 10% ethanol per volume bevat**, zoals E15 (bevat 15% ethanol), E20 (bevat 20% ethanol), of E85 (bevat tot 85% ethanol). Ongeschikte benzine gebruiken kan leiden tot verminderde prestaties en/of motorschade die mogelijk niet gedekt wordt door de garantie.
- **Geen** benzine gebruiken die methanol bevat.
- Tijdens de winter **geen** brandstof bewaren in de brandstoftank of in vaten, tenzij u een brandstofstabilisator gebruikt.
- **Meng** nooit olie door benzine.

⚠ GEVAAR

In bepaalde omstandigheden is benzine uiterst ontvlambaar en zeer explosief. Brand of explosie van benzine kan brandwonden bij u of anderen en materiële schade veroorzaken.

- **Vul de brandstoftank in de open lucht wanneer de motor koud is. Eventueel gemorste benzine opnemen.**
- **Vul de brandstoftank nooit als de machine op een aanhanger in een afgesloten ruimte staat.**
- **Vul de brandstoftank niet helemaal vol. Vul de brandstoftank totdat het peil 6 mm tot 13 mm van de onderkant van de vulbuis staat. Deze ruimte in de tank geeft benzine de kans om uit te zetten.**
- **Rook nooit wanneer u met benzine bezig bent, en houd de brandstof weg van open vuur of vonken.**
- **Bewaar benzine in een goedgekeurd vat of blik en buiten bereik van kinderen. Koop nooit meer benzine dan u in 30 dagen kunt opmaken.**
- **Gebruik de machine uitsluitend als het complete uitlaatsysteem is gemonteerd en naar behoren werkt.**

⚠ GEVAAR

In bepaalde omstandigheden kan tijdens het tanken statische elektriciteit worden ontladen waardoor vonken ontstaan die benzinedampen tot ontbranding kunnen brengen. Brand of explosie van benzine kan brandwonden bij u of anderen en materiële schade veroorzaken.

- **Zet benzinevaten altijd op de grond en uit de buurt van het voertuig voordat u de tank bijvult.**
- **Benzinevaten niet in een vrachtwagen of aanhanger vullen, omdat bekleding of kunststof beplating het vat kan isoleren, waardoor de afvoer van statische lading wordt bemoeilijkt.**
- **Als het praktisch mogelijk is, kunt u het beste een machine met een benzinemotor eerst van de vrachtwagen of aanhanger halen en bijtanken als de machine met de wielen op de grond staat.**
- **Als dit niet mogelijk is, verdient het de voorkeur dergelijke machines op een truck of aanhanger bij te vullen uit een draagbaar vat, niet met behulp van een vulpistool van een pomp.**
- **Als u een vulpistool moet gebruiken, dient u de vulpijp voortdurend in contact met de rand van de brandstoftank of de opening van het vat te houden, totdat u klaar bent met bijvullen.**

⚠ WAARSCHUWING

Benzine is schadelijk of dodelijk bij inname. Langdurige blootstelling aan dampen kan leiden tot ernstig letsel en ziekte.

- **Voorkom dat u dampen lange tijd inademt.**
- **Houd uw gezicht uit de buurt van een vulpijp en de opening van een tank, blik of fles met conditioner.**
- **Voorkom contact met de huid, als dit toch gebeurt: afspoelen met zeep en water.**

1. Reinig de omgeving van de tankdop en verwijder de dop (Figuur 22). Gebruik loodvrije benzine en vul de brandstoftank tot aan de onderkant van de filterzeef. Niet te vol vullen.

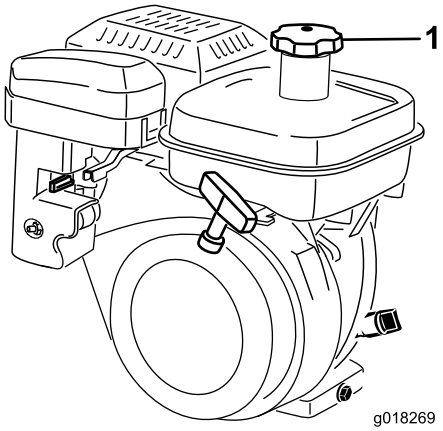

Figuur 22

1. Dop van brandstoftank

2. Doe de dop weer op de tank en veeg eventueel gemorste benzine weg.

Hoogte van handgreep instellen

Opmerking: De machine wordt geleverd met de handgreep in de laagste stand. De machine wordt doorgaans gebruikt met de handgreep tot de maximale hoogte uitgeschoven.

1. Zet de 3 slotbouten en moeren los waarmee de zijkanten van de handgreep in de handgreepklemmen zijn bevestigd (Figuur 23).

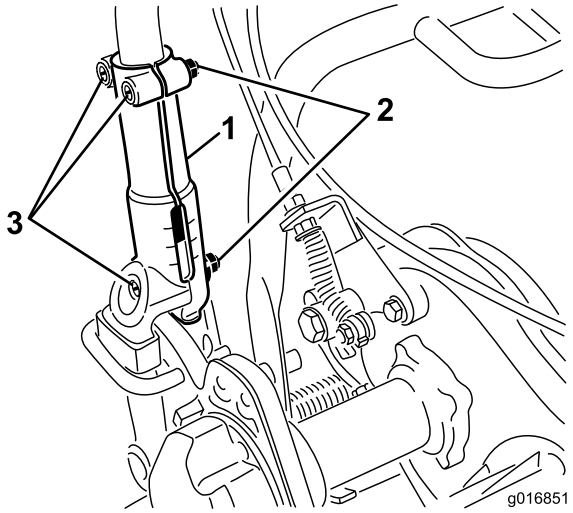

Figuur 23

1. Handgreepklem
2. Moer
3. Slotbouten

2. Trek de handgreep langzaam en gelijkmatig aan elke kant omhoog tot de gewenste gebruiksstand is bereikt.
3. Draai de slotbouten en de moeren vast om de afstelling te borgen.

De hoek van de handgreep instellen

1. Verwijder de R-pennen van de handgreepbevestigingen aan beide zijden van de maaimachine (Figuur 24).

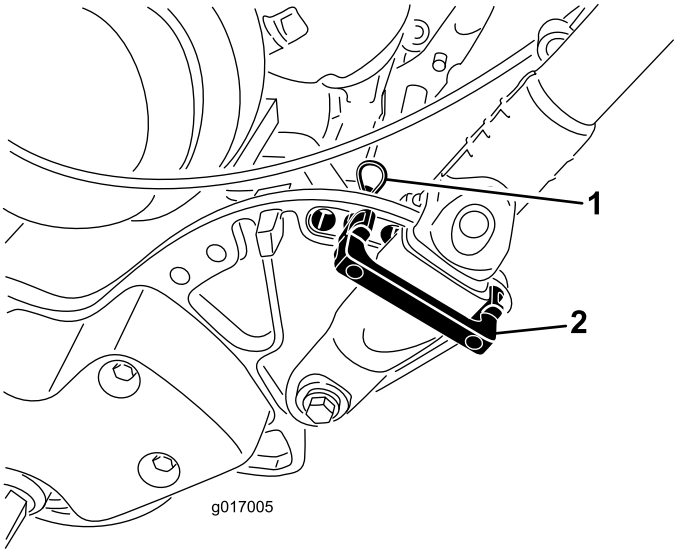

Figuur 24

1. R-pen
2. Handgreepbevestiging

2. Ondersteun de handgreep en verwijder de R-pennen van beide zijden. Draai vervolgens de handgreep in de gewenste gebruiksstand (Figuur 24).
3. Monteer de handgreepbevestigingen en R-pennen.

De motor starten en stoppen

Opmerking: Voor afbeeldingen en beschrijvingen van de bedieningsorganen die worden genoemd in dit hoofdstuk, zie het hoofdstuk Bedieningsorganen in de gebruiksaanwijzing.

De motor starten

Opmerking: Zorg ervoor dat de bougiekabel is aangesloten op de bougie.

1. De tractiehendel en de messenkooihendel moeten op UITGESCHAKELD staan.

   Opmerking: De motor zal niet starten als de tractie is uitgeschakeld.
2. Draai het contactsleuteltje op AAN.
3. Zet de gashendel op SNEL.
4. Open de brandstofafsluitklep op de motor.
5. Zet de chokehendel in de halfgeopende stand als u een koude motor start.

   Opmerking: Als u een warme motor start, hoeft u de choke niet te gebruiken.
6. Trek de handgreep van de terugloopstarter naar buiten totdat deze vastgrijpt, trek vervolgens krachtig hieraan om de motor te starten.

   Opmerking: Open de choke als de motor warm wordt.

   Belangrijk: Trek het startkoord niet tot het eind naar buiten en laat de handgreep van de starter niet los als u het koord naar buiten trekt, omdat dan de kans bestaat dat het koord breekt of het terugloopmechanisme schade oploopt.

De motor afzetten

1. Schakel de tractie en de messenkooi uit en zet de gashendel op LANGZAAM en de AAN-/UIT-schakelaar op UIT.
2. Alvorens de machine te stallen, moet u de bougiekabel losmaken van de bougie om te voorkomen dat iemand per ongeluk de machine start.
3. Sluit de brandstofafsluitklep alvorens de maaimachine op te slaan of te transporteren in een voertuig.

De machine transporteren

Opmerking: Laat de motor van de maaimachine nooit lopen als u deze vervoert op een aanhangwagen, omdat hierdoor schade aan de maaimachine kan ontstaan.

Als de optionele transportwielen niet worden gemonteerd, gaat u verder naar stap 4.

1. Trap de kick-standaard omlaag met uw voet en trek de handgreep omhoog om de maaimachine te laten steunen op de kick-standaard.

2. Transportwielen monteren.
3. Om de machine van de kick-standaard te halen, moet u de handgreep omhoogtrekken en de achterzijde van de machine laten zakken op de transportwielen.
4. Controleer of de tractie en de messenkooi zijn uitgeschakeld, en start de motor.
5. Zet de gashendel op Langzaam, kantel de voorzijde van de machine voorzichtig omhoog om de tractieaandrijving in te schakelen en verhoog geleidelijk aan de snelheid.
6. Zorg ervoor dat de gashendel zodanig is afgesteld dat de maaimachine met de gewenste snelheid kan worden gebruikt, en rij de machine naar de plaats van bestemming.

Voorbereidingen voor het maaien

1. Schakel de tractie uit, zet de gashendel op Langzaam en schakel de motor uit.
2. Trap de kick-standaard omlaag met uw voet en trek de handgreep omhoog om de maaimachine te laten steunen op de kick-standaard.
3. Verwijder de transportwielen.
4. Haal de machine voorzichtig van de kick-standaard.

Maaien met de machine

Bij het juiste gebruik van de machine wordt het gazon uiterst gelijkmatig gemaaid.

Belangrijk: Het grasmaaisel functioneert als een smeermiddel tijdens het maaien. Als u het maaidek te vaak zonder maaisel gebruikt, kan de machine schade oplopen.

Vóór het maaien

Zorg ervoor dat het maaidek nauwkeurig is afgesteld en gelijkmatig op beide kanten van de messenkooi is geplaatst. Als de machine verkeerd is afgesteld, komt dit versterkt naar voren in het uiterlijk van het gazon. Verwijder alle vreemde voorwerpen van het gazon, voordat u gaat maaien. Houd iedereen, vooral kinderen en huisdieren, uit het werkgebied.

Wijze van maaien

Maai een gazon in een rechte lijn en ga daarbij heen en weer over het gazon. Maai niet in een cirkel en draai de machine nooit op een gazon omdat dit hierdoor kan worden beschadigd. Als u de machine wilt draaien, moet u deze van het gazon af rijden, de messenkooi opheffen (handgreep omlaag duwen) en draaien op de tractietrommel. Maai bij een normale loopsnelheid. Snelheid levert weinig tijdwinst op en leidt tot slechtere maairesultaten.

Om ervoor te zorgen dat het u gazon in een rechte lijn maait en de machine op een gelijke afstand van de rand van de vorige maaibaan blijft, moet u de markeringsstrepen op de mand gebruiken (Figuur 25).

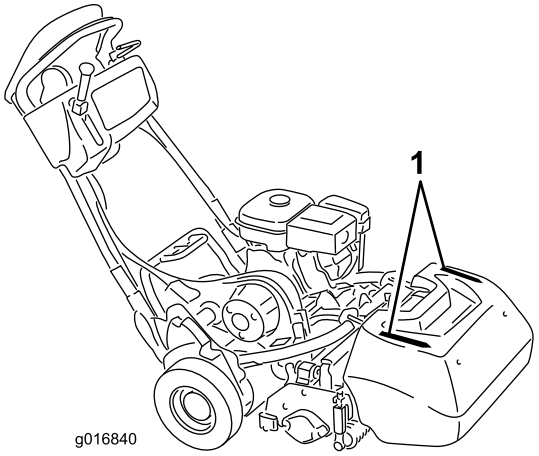

Figuur 25

1. Markeringsstrepen

Maaien bij geringe verlichting

Als u de maaier gebruikt in zwak licht wordt gebruik van de optionele LED-lichtenset, model 04265, aangeraden.

Belangrijk: Gebruik geen andere lichtsystemen met de maaier: deze zijn niet compatibel met de stroomuitgang van de motor.

De bedieningsorganen gebruiken

1. Start de motor, zet de gashendel op lage snelheid, duw de handgreep omlaag om het maaidek op te heffen, druk de dodemanshendel in, schakel de tractie in en ga met de maaimachine naar de rand van het gazon (Figuur 26).
2. Schakel de tractie uit en schakel de aandrijving van de messenkooi in (Figuur 26).

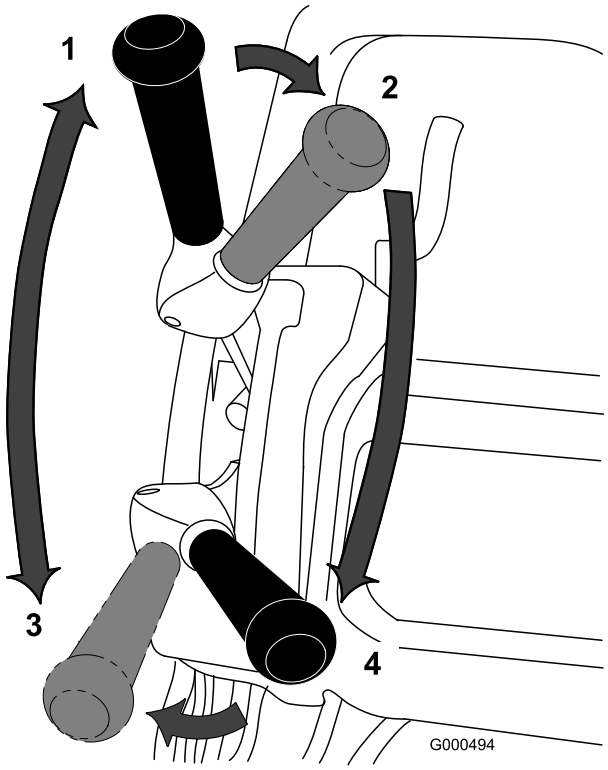

Figuur 26

1. Tractieaandrijving – neutraalstand
2. Tractieaandrijving in neutraalstand en aandrijving messenkooi uitgeschakeld
3. Tractieaandrijving – ingeschakeld (transport)
4. Tractieaandrijving en aandrijving messenkooi ingeschakeld

3. Schakel de tractie in, geef meer gas totdat de maaimachine de gewenste snelheid heeft bereikt. Duw vervolgens de machine het gazon op, laat de voorkant van de machine neer en begin met maaien (Figuur 26).

Na het maaien

1. Rij de machine van het gazon af, schakel de tractie en de messenkooi uit, en zet de motor af.
2. Maak de grasmand leeg, monteer de grasmand en begin met het transport van de machine.

Werking van interlockschakelaars controleren

Onderhoudsinterval: Bij elk gebruik of dagelijks

⚠ VOORZICHTIG

Niet-aangesloten of beschadigde interlockschakelaars kunnen onverwachte gevolgen hebben op de werking van de machine. Dit kan lichamelijk letsel veroorzaken.

- **Laat de interlockschakelaars ongemoeid.**
- **Controleer elke dag de werking van de interlockschakelaars en vervang beschadigde schakelaars voordat u de machine weer in gebruik neemt.**

Interlockschakelaar dodemanshendel

1. Trap de kick-standaard omlaag met uw voet en trek de handgreep omhoog om de maaimachine te laten steunen op de kick-standaard.
2. Start de motor.
3. Probeer terwijl de dodemanshendel vrij staat de tractiehendel in te schakelen (Figuur 27). De tractiehendel mag niet inschakelen.

   Opmerking: Als de tractiehendel toch wordt ingeschakeld, is onderhoud van het interlocksysteem vereist. Zorg ervoor dat het probleem is verholpen voordat u de machine gaat gebruiken. Zie Werking van interlockschakelaars controleren (bladz. 21).

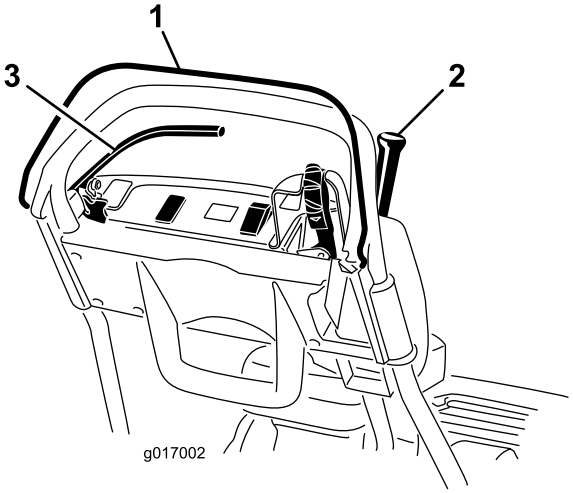

Figuur 27

1. Dodemansknop
2. Tractiehendel
3. Remhendel

4. Zet de dodemanshendel vrij wanneer deze ingedrukt is en de tractiehendel ingeschakeld (Figuur 27).

   Opmerking: De tractiehendel moet uitgeschakeld worden. Als de tractiehendel niet wordt uitgeschakeld,

is onderhoud van het interlocksysteem vereist. Zorg ervoor dat het probleem is verholpen voordat u de machine gaat gebruiken. Zie Onderhoud van de tractie-interlockschakelaar (bladz. 31), of De tractiebediening afstellen (bladz. 34).

5. Schakel de tractie- en messenkooiaandrijving in en zet de dodemanshendel vrij wanneer deze ingedrukt is en de schakelhendel naar links staat (Figuur 27).

   Opmerking: De tractiehendel moet uitgeschakeld worden. Als de tractiehendel niet wordt uitgeschakeld, is onderhoud van het interlocksysteem vereist. Zorg ervoor dat het probleem is verholpen voordat u de machine gaat gebruiken. Zie Onderhoud van de tractie-interlockschakelaar (bladz. 31), De tractiebediening afstellen (bladz. 34), of De bediening van de messenkooi afstellen (bladz. 35).

6. Beweeg de schakelhendel naar rechts om de messenkooiaandrijving uit te schakelen, terwijl de dodemanshendel ingedrukt is en de schakelhendel naar links staat om de tractie- en messenkooiaandrijving in te schakelen (Figuur 27).

   Opmerking: De messenkooiaandrijving moet uitgeschakeld worden. Als de tractiehendel niet wordt uitgeschakeld, is onderhoud van het interlocksysteem vereist. Zorg ervoor dat het probleem is verholpen voordat u de machine gaat gebruiken. Zie De bediening van de messenkooi afstellen (bladz. 35).

7. Haal de machine voorzichtig van de kick-standaard.

Interlockschakelaar van de tractie

1. Trap de kick-standaard omlaag met uw voet en trek de handgreep omhoog om de maaimachine te laten steunen op de kick-standaard.
2. Terwijl de dodemanshendel ingedrukt is, de tractiehendel ingeschakeld en de motorbedieningsorganen in de startstand (Figuur 27):
3. Probeer de motor te starten.

   Opmerking: De motor mag niet starten. Als de motor wel start, moet de interlockschakelaar worden nagekeken. Zorg ervoor dat het probleem is verholpen voordat u de machine gaat gebruiken. Zie Onderhoud van de tractie-interlockschakelaar (bladz. 31).

4. Haal de machine voorzichtig van de kick-standaard.

Interlockschakelaar van de rem

1. Trap de kick-standaard omlaag met uw voet en trek de handgreep omhoog om de maaimachine te laten steunen op de kick-standaard.
2. Terwijl de tractiehendel uitgeschakeld is, de bedrijfsrem ingeschakeld en de motorbedieningsorganen in de startstand (Figuur 27):
3. Probeer de motor te starten.

   Opmerking: De motor zou moeten starten. Als de motor niet start, moet de interlockschakelaar worden nagekeken. Zorg ervoor dat het probleem is verholpen voordat u de machine gaat gebruiken. Zie Interlockschakelaar van de rem (bladz. 22).

4. Schakel de bedrijfsrem in (niet de parkeerrem), druk de dodemanshendel in en schakel de tractiehendel in, terwijl de motor draait (Figuur 27).

   Opmerking: De motor moet werken om ondanks de rem te blijven draaien, maar mag niet afslaan. Als de motor onmiddellijk afslaat, moet de interlockschakelaar worden nagekeken. Zorg ervoor dat het probleem is verholpen voordat u de machine gaat gebruiken. Zie Onderhoud van de reminterlockschakelaar (bladz. 31).

5. Schakel de vergrendeling van de parkeerrem in, druk de dodemanshendel in en schakel de tractiehendel in, terwijl de motor draait (Figuur 27).

   Opmerking: De motor moet afslaan. Als de motor niet afslaat, moet de interlockschakelaar worden nagekeken. Zorg ervoor dat het probleem is verholpen voordat u de machine gaat gebruiken. Zie Interlockschakelaar van de rem (bladz. 22).

6. Haal de machine voorzichtig van de kick-standaard.

De transmissie vrijstellen

Als de machine uitvalt, kunt u de trommel losmaken van de transmissie en zo de machine bewegen.

1. Zoek aan de rechterachterhoek van de machine de hendel om de tractie in en uit te schakelen. Deze bevindt zich naast de trommel van de aandrijfbehuizing (Figuur 28).

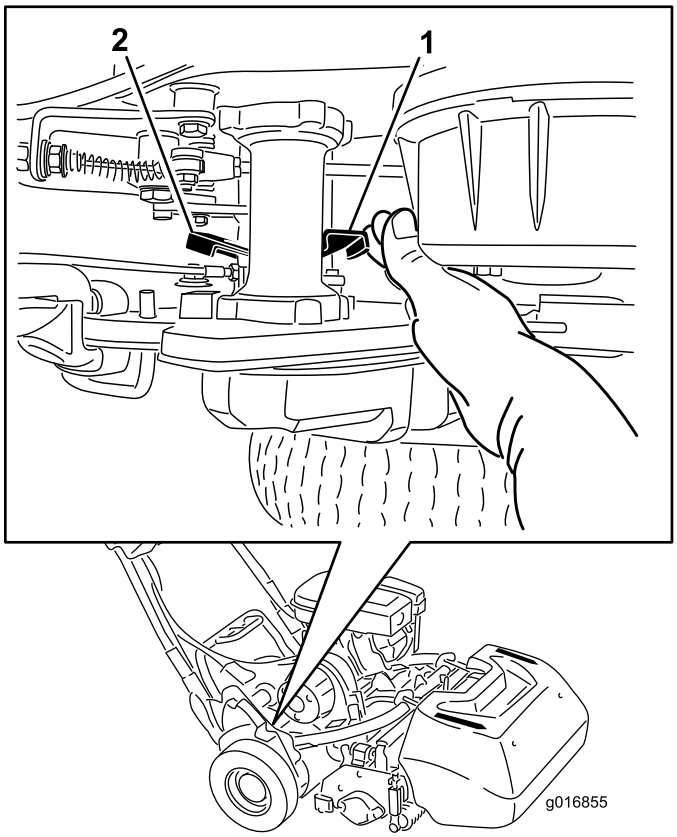

Figuur 28

1. Aan/uithendel tractie – ingeschakeld
2. Aan/uithendel tractie – uitgeschakeld

2. Draai de hendel achteruit om de transmissie van de trommel te koppelen.

   Belangrijk: Zorg ervoor dat u de hendel van de voorkant duwt om te voorkomen dat uw hand een klap krijgt van de veerbelaste hendel.

3. Beweeg de machine zoals gewenst.

   Belangrijk: Probeer indien mogelijk te vermijden dat u de machine moet slepen. Als het absoluut noodzakelijk is om de machine te slepen, sleep deze dan nooit sneller dan 4,8 km/u en maak de transmissie altijd los van de trommel. Als u dit niet doet, zult u waarschijnlijk schade toebrengen aan de motor.

4. Als u klaar bent, draait u de hendel voorwaarts om de transmissie aan de trommel te koppelen.

Opmerking: De rem werkt nog altijd als de transmissie losgekoppeld is van de trommel.

De machine aanpassen aan de gazonomstandigheden

Raadpleeg onderstaande tabel om de machine aan te passen aan de gazonomstandigheden.

Snijbalken: standaard en optioneel (Flex/eFlex 2100 maaiers)			
Onderdeel-nummer	**Beschrijving**	**Agressiviteit**	**Opmerkingen**
106-2468-01	Niet-agressief	Minder	Rood, Standaard
99-3794-03	Agressief	Meer	Zwart
Snijbalken: standaard en optioneel (Flex/eFlex 1800 maaiers)			
110-2282-01	Niet-agressief	Minder	Rood
110-2281-03	Agressief	Meer	Zwart, standaard

Ondermessen: standaard en optioneel (Flex/eFlex 2100 maaiers)			
Onderdeel-nummer	**Beschrijving**	**Maaihoogtebereik**	**Opmerkingen**
115-1880	Microcut EdgeMax	1,6 tot 3,2 mm	Standaard
93-4262	Microcut	1,6 tot 3,2 mm	
108-4303	Verlengde Microcut	1,6 tot 3,2 mm	Minder agressief
115-1881	Tournament EdgeMax	3,2 tot 6,4 mm	
93-4263	Tournament	3,2 tot 6,4 mm	
108-4302	Extended Tournament	3,2 tot 6,4 mm	Minder agressief
93-4264	Lage maaihoogte	6,4 mm en hoger	
Ondermessen: standaard en optioneel (Flex/eFlex 1800 maaiers)			
117-1530	Microcut EdgeMax	1,6 tot 3,2 mm	Standaard
98-7261	Microcut	1,6 tot 3,2 mm	
110-2300	Verlengde Microcut	1,6 tot 3,2 mm	Minder agressief
98-7260	Tournament	3,2 tot 6,4 mm	
117-1532	Tournament EdgeMax	3,2 tot 6,4 mm	
110-2301	Lage maaihoogte	6,4 mm en hoger	

Rollen (Flex/eFlex 2100 maaiers)			
Onderdeel-nummer	**Beschrijving**	**Diameter/Materiaal**	**Opmerkingen**
04255	Wiehle, met smalle tussenruimte	6,4 cm/aluminium	Smalle sleuven
04256	Wiehle, met brede tussenruimte	6,4 cm/aluminium	Meer indringing, brede sleuven
04257	Volledige rol	6,4 cm/staal	Minste indringing
04258	Wiehle met smalle tussenruimte – lang	6,4 cm/aluminium	Meer ondersteuning aan de randen; 4,3 cm langer
04267	Paspalum	6,4 cm/aluminium	Minder indringing met zachte, smalle sleuven
115-7356	Achterrol	5,1 cm/aluminium	Standaard achter
120-9595	Achterrol	5,1 cm/staal	Staal Achter
Rollen (Flex/eFlex 1800 maaiers)			
120-9607	Wiehle, met smalle tussenruimte	6,4 cm/aluminium	Smalle sleuven

120-9609	Wiehle, met brede tussenruimte	6,4 cm/aluminium	Meer indringing, brede sleuven
120-9611	Volledige rol	6,4 cm/staal	Minste indringing
121-4681	Wiehle met smalle tussenruimte – lang	6,4 cm/aluminium	Meer ondersteuning aan de randen; 4,3 cm langer
120-9605	Achterrol	5,1 cm/aluminium	Standaard achter

Onderhoud

Opmerking: Bepaal vanuit de normale bestuurderspositie de linker- en rechterzijde van de machine.

Belangrijk: Als u de eenheid samen met de TransPro 80 gebruikt, moet u altijd de stops van de trailer gebruiken bij onderhoud van de machine. Te ver kantelen kan ertoe leiden dat u brandstof morst.

Om de stop op de oprijplaat met rails te gebruiken hebt u een bezemsteel of een vergelijkbaar voorwerp nodig dat u door de openingen achter de wielen steekt.

Aanbevolen onderhoudsschema

Onderhoudsinterval	Onderhoudsprocedure
Na de eerste 20 bedrijfsuren	• Ververs de motorolie. • Maak de brandstofdop en het scherm schoon.
Bij elk gebruik of dagelijks	• Werking van interlockschakelaars controleren. • Controleer het motoroliepeil. • Controleer het interlocksysteem van de dodemanshendel
Om de 50 bedrijfsuren	• Ververs de motorolie. • Het luchtfilter reinigen (vaker als de machine wordt gebruikt in stoffige of vuile omstandigheden).
Om de 100 bedrijfsuren	• Vervang het papieren luchtfilterelement (vaker onder vuile of stoffige condities). • Bougie controleren. • Maak de brandstofdop en het scherm schoon.
Om de 500 bedrijfsuren	• Reinig de carburateur • Controleer de inlaat- en uitlaatkleppen. Indien nodig instellen.
Om de 1000 bedrijfsuren	• Vervang de brandstofslang • Controleer de drijfriem • Controleer de transmissielagers Indien nodig vervangen
Vóór de stalling	• Beschadigde oppervlakken bijwerken.

Belangrijk: Zie de gebruikershandleiding van de motor voor verdere onderhoudsprocedures.

Controlelijst Dagelijks Onderhoud

Belangrijk: **Gelieve deze pagina te kopiëren ten behoeve van gebruik bij routinecontroles.**

Gecontroleerde item	Voor week van:						
	Ma.	Di.	Wo.	Do.	Vr.	Za.	Zo.
Werking van veiligheidssysteem controleren.							
Werking van de parkeerrem controleren.							
Controleren of de draaiverbindingen onbelemmerd werken.							
Brandstofpeil controleren.							
Het motoroliepeil controleren.							
Het luchtfilter controleren							
De koelribben van de motor reinigen.							
Controleren of motor ongewone geluiden maakt.							
Controleren op ongewone geluiden tijdens het gebruik.							
Afstelling van contact tussen snijplaat en messenkooi controleren.							
Maaihoogte-instelling controleren.							
Beschadigde lak bijwerken.							

Aantekening voor speciale aandachtsgebieden:		
Controle uitgevoerd door:		
Item	Datum	Informatie

Onderhoud motor

Motorolie verversen/oliepeil controleren

Voordat u de machine start, moet u het carter vullen met ongeveer 0,6 liter olie die de juiste viscositeit heeft. De motor gebruikt elk type hoogwaardige olie waaraan het American Petroleum Institute – API – onderhoudsclassificatie SE of hoger heeft verleend. De viscositeit van de olie – gewicht – moet worden geselecteerd in overeenstemming met de verwachte omgevingstemperatuur. Figuur 29 laat zien wat de aanbevolen temperatuur/viscositeit is.

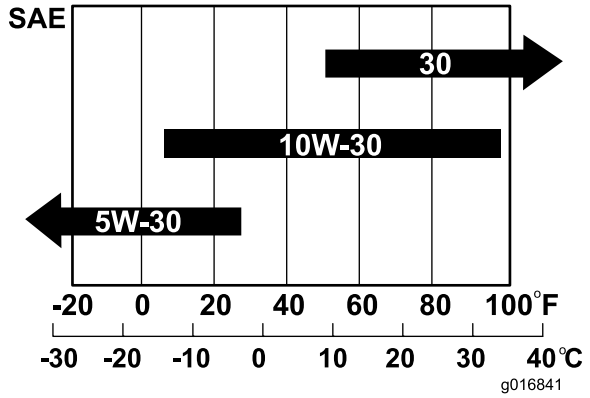

Figuur 29

Opmerking: Gebruik van multigrade-olie (5W-20, 10W-30 and 10W-40) zal leiden tot een hoger olieverbruik. Controleer vaker het oliepeil als u multigrade-olie gebruikt.

Het motoroliepeil controleren

Onderhoudsinterval: Bij elk gebruik of dagelijks

Opmerking: De beste tijd om de motorolie te controleren is wanneer de motor koud is voordat deze is gestart voor de dag. Als hij al heeft gedraaid, moet u de olie eerst terug laten lopen gedurende tenminste 10 minuten voordat u controleert. Als het olieniveau op of onder de "L"-markering op de peilstok staat, vul dan olie bij om het olieniveau bij de "H"-markering te brengen. **Niet te vol vullen.** Als het olieniveau zich tussen de "H"- en de "L"-markering bevindt, hoeft er geen olie te worden bijgevuld.

1. Verwijder de transportwielen (indien aanwezig).
2. Plaats de machine zodanig dat de motor in een horizontale positie is, en reinig de omgeving van de oliepeilstok (Figuur 30).

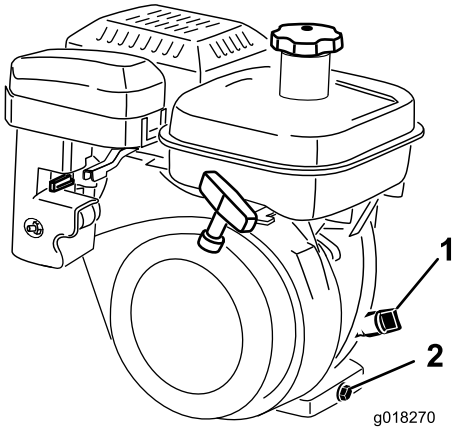

Figuur 30

1. Oliepeilstok
2. Aftapplug

3. Verwijder de oliepeilstok door deze linksom te draaien (Figuur 30).
4. Veeg de peilstok schoon en steek deze in de vulopening.

   Opmerking: Draai de peilstok niet in de opening.
5. Haal de peilstok er vervolgens uit en controleer het oliepeil. Als het peil te laag staat, vult u voldoende olie bij totdat het peil tussen de H- en L-markering op de meter staat (Figuur 30).

   Opmerking: Controleer het oliepeil. Niet te vol vullen.

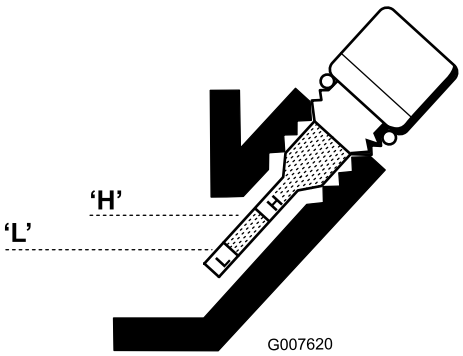

Figuur 31

6. Plaats de oliepeilstok en veeg eventueel gemorste olie weg.

Motorolie verversen

Onderhoudsinterval: Na de eerste 20 bedrijfsuren

Om de 50 bedrijfsuren

1. Start de motor en laat deze enkele minuten lopen zodat de motorolie warm wordt.
2. Plaats een opvangbak onder de aftapplug aan de achterzijde van de machine (Figuur 30).

   Opmerking: Zet de aftapplug los.

3. Duw de handgreep omlaag om de maaimachine en de motor naar achteren te kantelen, zodat alle olie in de opvangbak kan lopen.
4. Plaats de aftapplug terug en vul het carter weer met de aanbevolen olie; zie Het motoroliepeil controleren (bladz. 28).
5. Neem eventueel gemorste olie op.
6. U moet de oude olie op de juiste wijze afvoeren. Verwerk deze volgens de plaatselijk geldende voorschriften.

Onderhoud van het luchtfilter

Onderhoudsinterval: Om de 50 bedrijfsuren

1. Controleer de kabel van de bougie is verwijderd.
2. Verwijder de vleugelmoer waarmee het luchtfilterdeksel vastzit aan het luchtfilter, en haal het deksel weg.
3. Reinig het deksel grondig (Figuur 32 en Figuur 33).

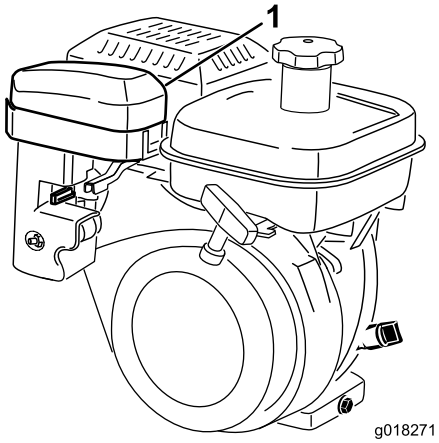

Figuur 32

1. Luchtfilterdeksel

4. Als het schuimelement vuil is, moet u dit verwijderen van het papierelement (Figuur 33) Grondig schoonmaken.
   A. Was het schuimelement in een oplossing van vloeibare zeep en warm water.

      Opmerking: Knijp het goed uit om het vuil te verwijderen, maar vermijd wringen omdat het schuim dan kan scheuren.

   B. Droog het schuimelement door dit te wikkelen in een schone doek.

      Opmerking: Knijp de doek en het schuimelement uit om ze droog te laten worden, zonder te wringen omdat het schuim dan kan scheuren.

   C. Drenk het schuimelement door en door in schone motorolie.

   D. Knijp het element uit om overtollige olie te verwijderen en de olie goed te verdelen.

      Opmerking: Het element moet vochtig van de olie zijn.

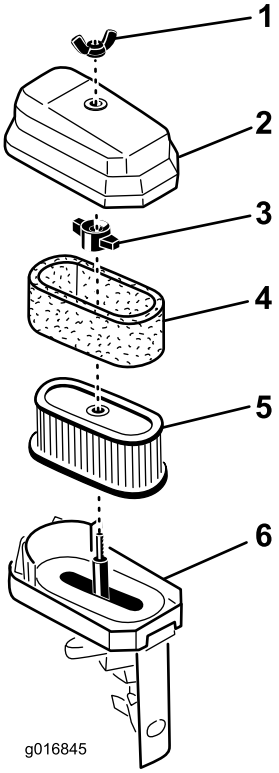

Figuur 33

1. Vleugelmoer
2. Luchtfilterdeksel
3. Vleugelmoer
4. Schuimelement
5. Papierelement
6. Basis van het luchtfilter

5. Als u het schuimelement een onderhoudsbeurt geeft, moet u controleren in wat voor staat het papierelement verkeert. Repareer het element indien nodig.

   Opmerking: Reinig het papierelement niet met perslucht.

6. Monteer het schuimelement, het papierelement en het luchtfilterdeksel.

   Belangrijk: Gebruik de motor niet zonder het luchtfilterelement omdat dit kan leiden tot overmatige slijtage en beschadiging van de motor.

Onderhoud van de bougie

Onderhoudsinterval: Om de 100 bedrijfsuren

Gebruik een NGK BR 6HS bougie of een bougie van een equivalent type. Zorg ervoor dat de elektrodenafstand 0,6 tot 0,7 mm bedraagt.

1. Trek de bougiekabel los van de bougie (Figuur 34).

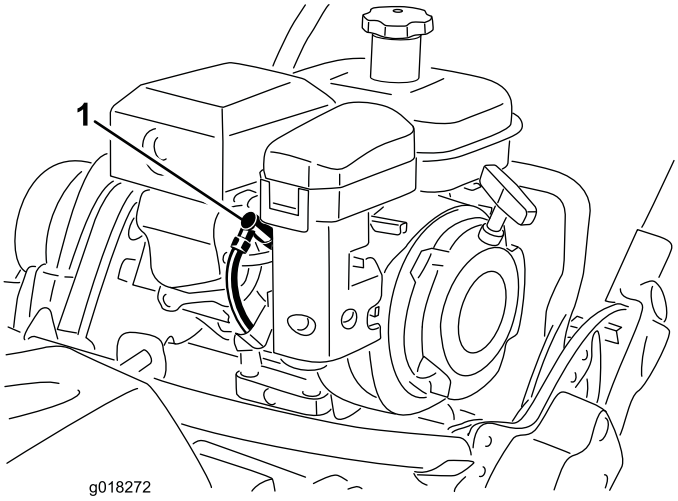

Figuur 34

1. Bougiekabel

2. Reinig de omgeving van de bougie en verwijder de bougie uit de cilinderkop

   Belangrijk: Als de bougie gebarsten of vuil is, moet deze worden vervangen. U mag de elektroden niet zandstralen, afkrabben of reinigen omdat hierdoor gruis kan losraken en in de cilinder terechtkomen. Dit kan leiden tot beschadiging van de motor.

3. Zorg ervoor dat de elektrodenafstand 0,6 tot 0,7 mm bedraagt (Figuur 35).

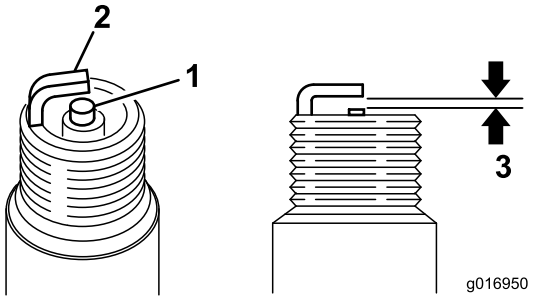

Figuur 35

1. Centrale elektrode met isolator
2. Massa-elektrode
3. Elektrodenafstand – 0,6 - 0,7 mm

4. Plaats een bougie met de juiste elektrodenafstand. Draai de bougie stevig vast met een torsie van 23 Nm.

Onderhoud brandstofsysteem

De brandstofdop en het scherm schoonmaken

Onderhoudsinterval: Na de eerste 20 bedrijfsuren

Om de 100 bedrijfsuren/Maandelijks (houd hierbij de kortste periode aan)

1. Sluit de brandstofafsluitklep en schroef de brandstofdop van het filterhuis (Figuur 36).

   Opmerking: Een 12-kantige dopsleutel van 17 mm past op de behuizing van de brandstofdop en maakt demontage eenvoudiger.

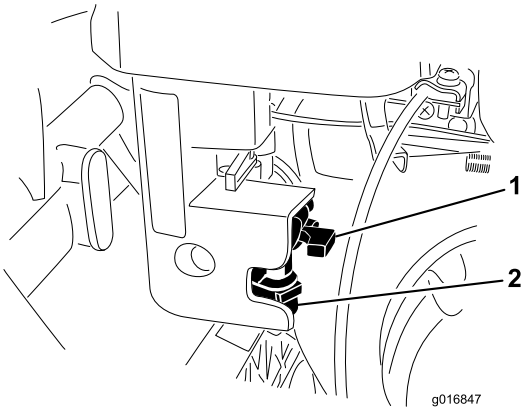

Figuur 36

1. Afsluitklep
2. Brandstofdop

2. Reinig de brandstofdop in schone benzine en monteer opnieuw.
3. Schroef de brandstoftankdop van de tank en verwijder de dop (Figuur 37).

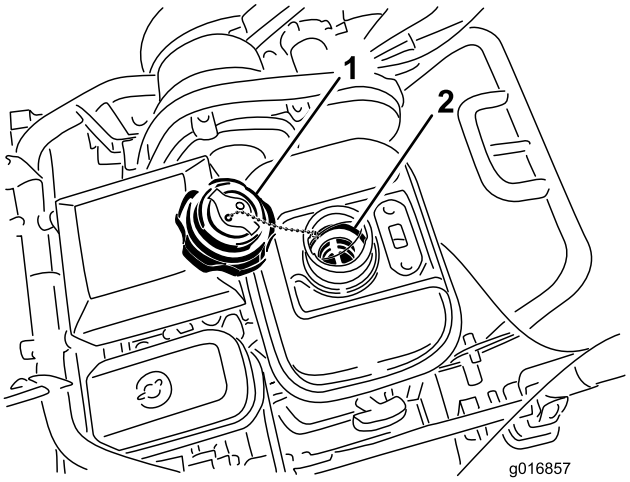

Figuur 37

1. Dop van brandstoftank
2. Brandstoftankscherm

4. Verwijder het brandstoftankscherm van de binnenkant van de brandstoftank.
5. Reinig het scherm in schone benzine en monteer het opnieuw in de tank.
6. Monteer de brandstoftankdop op de brandstoftank.

Brandstofslang vervangen

Onderhoudsinterval: Om de 1000 bedrijfsuren

Vervang de brandstofslang om de 1000 bedrijfsuren. Als de slang lekt, vervang ze dan onmiddellijk.

Onderhoud elektrisch systeem

Onderhoud van de tractie-interlockschakelaar

Ga als volgt te werk als de schakelaar moet worden afgesteld of worden vervangen.

1. Zorg ervoor dat de motor is uitgeschakeld.
2. Verwijder het schakelpaneel.
3. Stel de tractiehendel in werking.

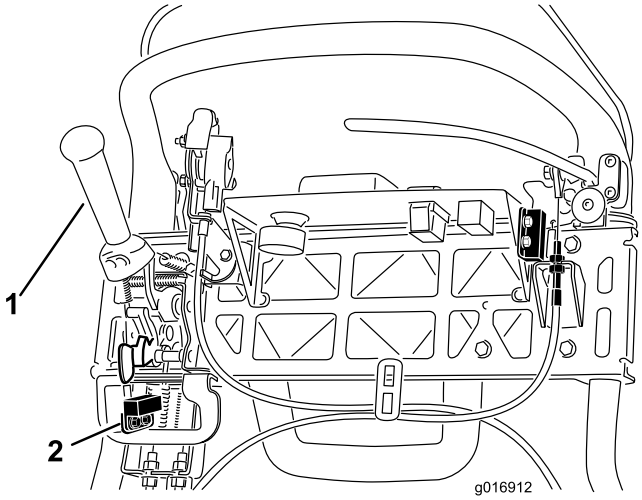

Figuur 38

1. Tractiehendel
2. Interlockschakelaar

4. Maak de bevestigingen van de interlockschakelaar los (Figuur 38).
5. Plaats een afstandsring met een dikte van 1,6 mm tussen de tractiehendel en de interlockschakelaar (Figuur 38).
6. Draai de bevestigingen van de interlockschakelaar vast.
7. Schakel de tractiehendel in en controleer de tussenruimte. Het normale bereik tijdens gebruik is 0,76 tot 3,05 mm. Schakel de tractiehendel in en controleer of er stroom op de schakelaar staat. Vervang de schakelaar indien nodig.

Onderhoud van de reminterlockschakelaar

1. Zorg ervoor dat de motor is uitgeschakeld.
2. Verwijder het bedieningspaneel.
3. Schakel de hendel van de bedrijfsrem en de vergrendeling van de parkeerrem in.
4. Maak de bevestigingen van de interlockschakelaar los (Figuur 39).

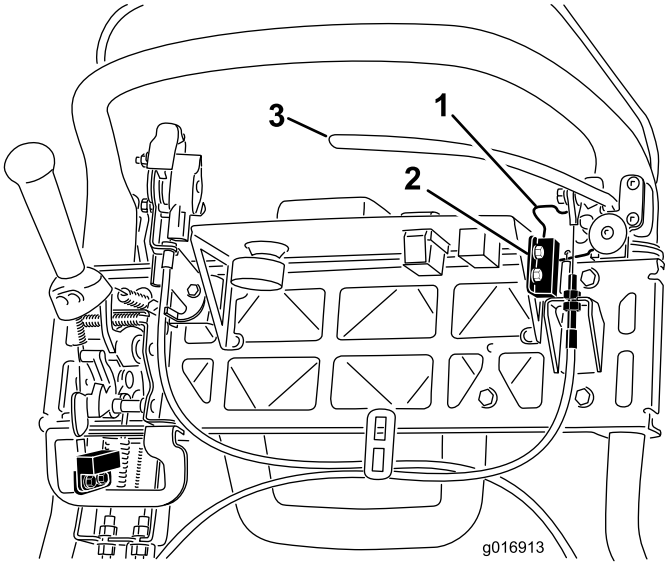

Figuur 39

1. Vergrendeling parkeerrem
2. Interlockschakelaar
3. Hendel van bedrijfsrem

5. Plaats een afstandsring met een dikte van 1,6 mm tussen de vergrendeling van de parkeerrem en de interlockschakelaar (Figuur 39).
6. Draai de bevestigingen van de interlockschakelaar vast. Controleer nogmaals de afstand. De vergrendeling mag geen contact maken met de schakelaar.
7. Schakel de remhendel in en draai de grendel.
8. Controleer of de schakelaar onder stroom staat.

   Opmerking: Vervang de schakelaar indien nodig.

Onderhouden remmen

De service-/parkeerrem afstellen

Als de service-/parkeerrem slipt tijdens het gebruik, moet de kabel worden afgesteld.

1. Zet de service-/parkeerremhendel op UIT.
2. Verwijder het bedieningspaneel.
3. Om de kabel aan te spannen, moet u de bovenste contramoer van de kabel losdraaien en de onderste vaster draaien (Figuur 40) tot een kracht van 156 N nodig is om de vergrendeling van de parkeerremhendel vrij te zetten.

   Opmerking: Stel de rem niet zodanig af dat de remband aanloopt.

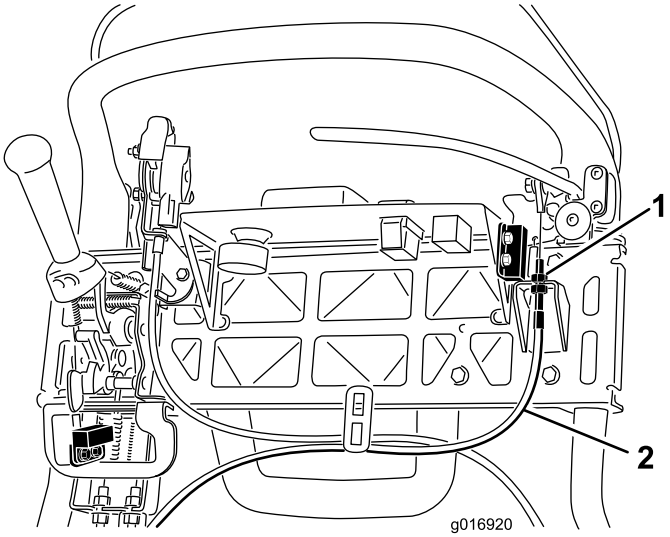

Figuur 40

1. Contramoeren
2. Kabel bedrijfsrem

Onderhoud riemen

Drijfriem controleren

Onderhoudsinterval: Om de 1000 bedrijfsuren

Zorg ervoor dat de drijfriem van de messenkooi de juiste spanning heeft zodat de machine naar behoren kan werken en onnodige slijtage wordt voorkomen. De riem moet veelvuldig worden gecontroleerd.

1. Zet de flensbout los waarmee het riemdeksel bevestigd is en verwijder het riemdeksel zodat de riem zichtbaar wordt (Figuur 41).

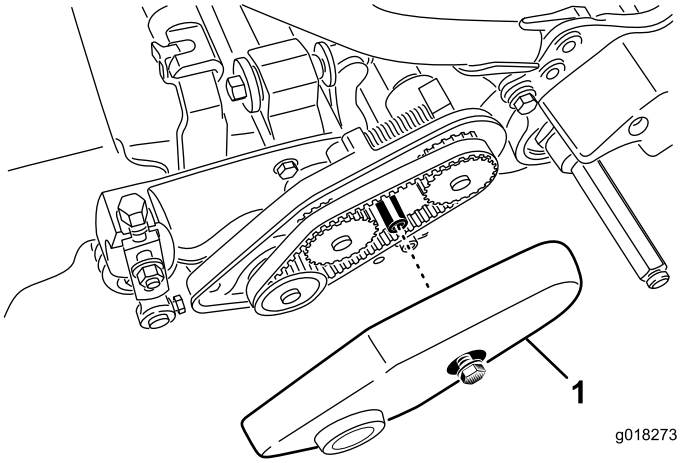

Figuur 41

1. Aandrijfriemkap

2. Om de riemspanning af te stellen, gaat u als volgt te werk:
   A. Draai de montagemoer van de lagerbehuizing los (Figuur 42).

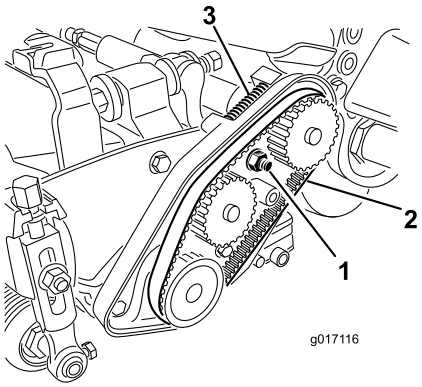

Figuur 42

1. Montagemoer van lagerbehuizing
2. Aandrijfriem van messenkooi
3. Drukveer

   B. Gebruik een sleutel van 16 mm om de lagerbehuizing te draaien zodat deze vrij kan bewegen.
   C. Verwijder vuil uit het riemcompartiment en uit de buurt van de drukveer (Figuur 42).
   D. Zorg ervoor dat de drukveer de juiste druk uitoefent op de riem.
   E. Draai de montagemoer van de lagerbehuizing vast.
   F. Plaats de aandrijfriemkap terug.

Toegangsopening transmissiedeksel

Verwijder de rubberen plug (Figuur 43) uit het gat aan de voorkant van de transmissie als toegang tot de koppeling nodig is.

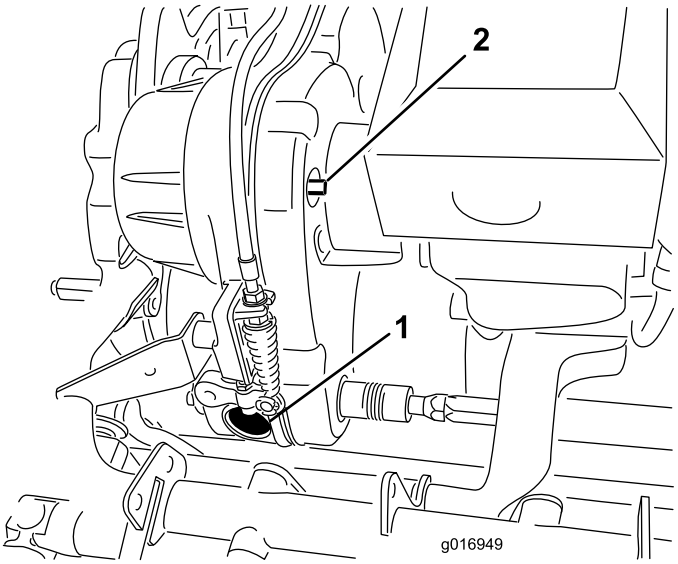

Figuur 43

1. Gat met rubberen plug
2. As voor in-/uitschakeling

Transmissieriemspanner

De transmissieriem wordt aangespannen door een veerbelaste spanpoelie. Als u de riemspanning wilt in-/uitschakelen hebt u een 3/8 inch sleutel nodig om de as voor in-/uitschakeling (Figuur 43) naar de gewenste stand te draaien. Door de as een kwartslag rechtsom te draaien maakt u de spanpoelie los van de riem (Figuur 44).

Opmerking: Haal de spanning van de riem voordat u het transmissiedeksel verwijdert.

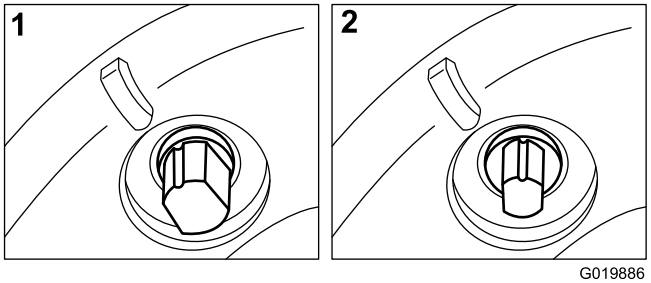

Figuur 44

1. Ingeschakeld
2. Uitgeschakeld

Onderhoud bedieningsysteem

De tractiebediening afstellen

Als de tractiebediening niet werkt of slipt tijdens het maaien, moet deze worden afgesteld.

1. Schakel de tractiebediening uit.
2. Controleer aan de trekveer of er speling is op de kabel van de tractiebediening (Figuur 45).

   Opmerking: Als dat het geval is, stel dan de contramoeren aan het tussenschot af (Figuur 46) om de speling van de kabel te halen zonder de veer uit te rekken.

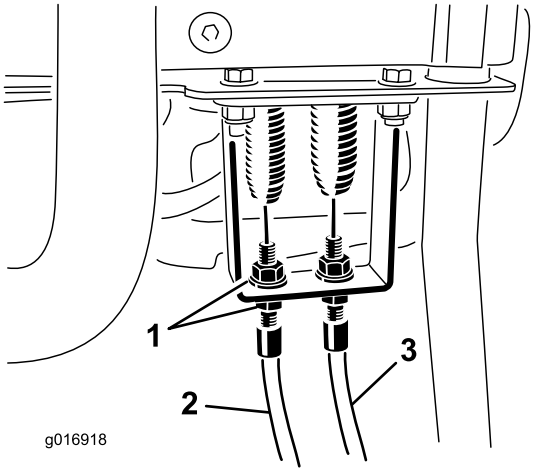

Figuur 45

1. Contramoeren
2. Kabel van tractiebediening
3. Kabel van de bediening van de messenkooi

3. Als de tractiebediening nog altijd slipt, volg dan de overige stappen.
4. Verwijder de borgpen en de gaffelpen waarmee de gaffel van de stang van de haakse hefboom bevestigd is aan de haakse hefboom (Figuur 46).

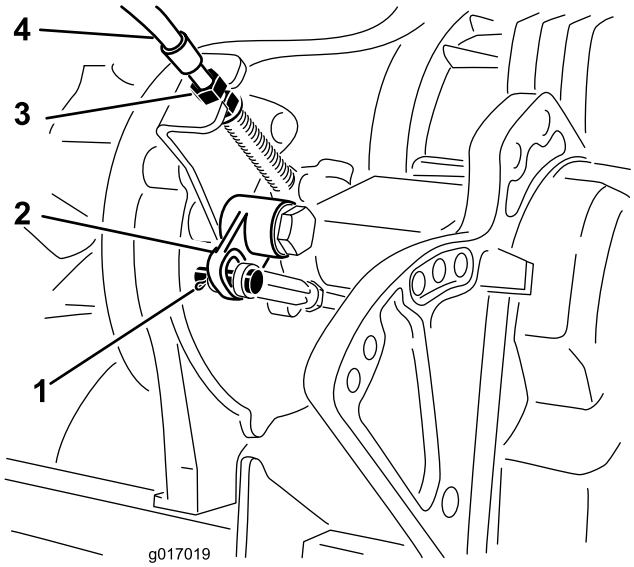

Figuur 46

1. Gaffelpen en borgpen
2. Haakse hefboom
3. Contramoeren
4. Kabel van tractiebediening

5. Maak de gaffel los van de haakse hefboom (Figuur 46)
6. Draai de stang van de haakse hefboom anderhalve slag om de stang 1,5 mm te verlengen.
7. Maak de gaffel opnieuw vast aan de haakse hefboom met de gaffelpen en de borgpen die u eerder verwijderd hebt.
8. Aan het schot van de transmissie (Figuur 46), stelt u de contramoeren van de kabel af om de afstand tot de haakse hefboom te verkleinen en de voorgaande afstelling te compenseren.
9. Stel de kabel van het schot van het bedieningspaneel af om de kabelcontramoeren af te stellen en eventuele kabelspeling weg te nemen zonder de veer uit te rekken (Figuur 45).
10. Controleer de bediening en stel nogmaals af indien dit nodig is.

De bediening van de messenkooi afstellen

Als de messenkooi niet naar behoren werkt, is afstelling vereist.

1. Zorg ervoor dat de messenkooibediening is uitgeschakeld.
2. Stel bij het schot van de transmissie de kabel voor de messenkooibediening af (Figuur 47) om een veerlengte van 70,6-72,4 mm te verkrijgen.

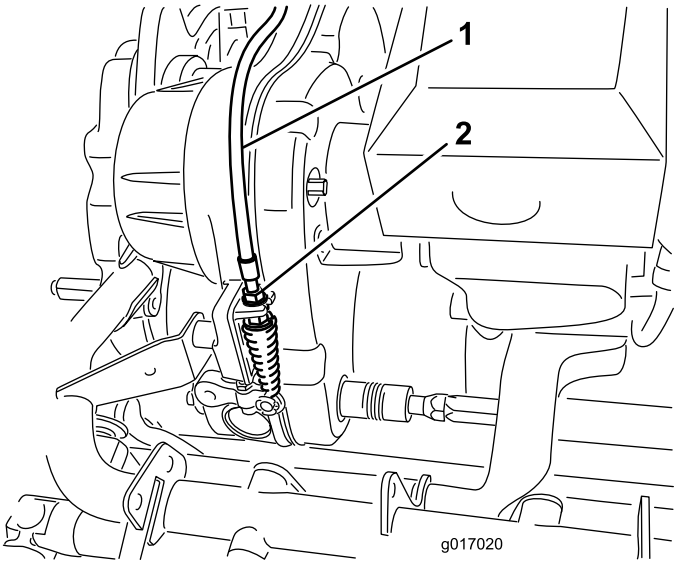

Figuur 47

1. Kabel van de bediening van de messenkooi
2. Contramoeren

3. Zet bij het schot van de bedieningshendel de kabel voor de messenkooibediening los tot er speling op de kabel is (Figuur 45).
4. Zet bij het schot van de bedieningshendel de kabel voor de messenkooibediening voldoende vast om de speling uit de kabel te halen zonder de veer uit te rekken.
5. Controleer de bediening als volgt:
   - Zorg ervoor dat de tanden van de messenkooikoppeling loskomen wanneer u de koppeling loslaat en dat de tanden van de koppeling bij inschakeling niet helemaal tot onderaan komen.

Opmerking: Verwijder de rubberen plug (Figuur 43) uit het gat aan de voorkant van de transmissie om toegang te krijgen tot de messenkooikoppeling.

- De stoptijd van de messenkooi moet minder dan 7 seconden bedragen als de afstelling tussen de messenkooi en de snijplaat teruggedraaid is.
- Raadpleeg de Onderhoudshandleiding of neem contact op met uw Toro-dealer als u meer hulp nodig heeft.

Stalling

1. Verwijder maaisel, vuil en vet van de buitenkant van de gehele machine, met name van de motor. Verwijder vuil en kaf van buitenkant van de cilinder, de koelribben van de cilinderkop en de ventilatorbehuizing.

   Belangrijk: U kunt de machine met een mild reinigingsmiddel en water wassen. Was de machine nooit met een hogedrukreiniger. Gebruik niet te veel water, zeker niet in de buurt van de schakelhendelplaat en de motor.

2. Als u de machine lange tijd wilt stallen (meer dan 30 dagen), moet u een stabilizer/conditioner toevoegen aan de brandstof in de tank.

   A. Laat de motor vijf minuten lopen om de stabilizer/conditioner door het brandstofsysteem te verspreiden.

   B. Zet de motor af, laat deze afkoelen, en laat de brandstoftank leeglopen, of laat de motor lopen, totdat deze afslaat.

   C. Motor opnieuw starten en laten lopen totdat deze afslaat. Herhaal deze procedure, met de choke op AAN, totdat de motor niet meer start.

   D. U moet brandstof op de juiste wijze afvoeren. Verwerk deze volgens de plaatselijk geldende voorschriften.

   Opmerking: Benzine waaraan stabilizer/conditioner is toegevoegd, niet langer dan 90 dagen bewaren.

3. Controleer alle bouten, schroeven en moeren en draai deze vast. Beschadigde delen repareren of vervangen.
4. Werk alle krassen en beschadigingen van de lak bij. Bijwerklak is verkrijgbaar bij een erkende Service Dealer.
5. Stal de machine in een schone, droge garage of opslagruimte. Dek de machine af om deze te beschermen en schoon te houden.

Opmerkingen:

Opmerkingen:

Opmerkingen:

De Toro Total Coverage-garantie

Beperkte garantie

Voorwaarden en producten waarvoor de garantie geldt

De Toro Company en de hieraan gelieerde onderneming, Toro Warranty Company, bieden krachtens een overeenkomst tussen beide ondernemingen gezamenlijk de garantie dat uw Toro-product (hierna: het 'product') gedurende twee jaar of 1500 bedrijfsuren* vrij van materiaalgebreken of fabricagefouten is, met dien verstande dat hierbij de kortste periode moet worden aangehouden. Deze garantie geldt voor alle producten met uitzondering van beluchters (raadpleeg voor deze producten de afzonderlijke garantieverklaringen). In een geval waarin de garantie van toepassing is, zullen wij het product kosteloos repareren en ook niet de kosten van diagnose, arbeid, onderdelen en transport in rekening brengen. De garantie gaat in op de datum waarop het product is geleverd aan de oorspronkelijke koper.
* Het product is uitgerust met een urenteller.

Aanwijzingen voor aanvraag van garantieservice

U dient contact op te nemen met de distributeur van commerciële producten of erkende dealer bij wie u het product heeft gekocht, zodra u denkt dat er sprake is van een geval waarop de garantie van toepassing is. Als het u moeite kost een distributeur of erkende dealer te vinden of vragen hebt over rechten of plichten met betrekking tot de garantie, kunt u contact met ons opnemen op:

Toro Commercial Products Service Department
Toro Warranty Company
8111 Lyndale Avenue South
Bloomington, MN 55420-1196 VS

+1–952–888–8801 of +1–800–952–2740
E-mail: commercial.warranty@toro.com

Plichten van de eigenaar

Als eigenaar van het product bent u verantwoordelijk voor de vereiste onderhouds- en afstelwerkzaamheden die worden vermeld in de *Gebruikershandleiding*. Indien u de vereiste onderhouds- en afstelwerkzaamheden niet uitvoert, kan uw garantieclaim worden afgewezen.

Zaken en gevallen die niet onder de garantie vallen

Niet alle storingen of defecten van het product die plaatsvinden tijdens de garantieperiode zijn materiaalgebreken of fabricagefouten. Buiten deze garantie vallen:

- Defecten als gevolg van het gebruik van andere dan originele Toro-onderdelen, of als gevolg van de montage en gebruik van additionele, gewijzigde of niet van Toro afkomstige accessoires en producten. De fabrikant van deze artikelen kan een afzonderlijke garantie verstrekken.
- Defecten als gevolg van nalatigheid om aanbevolen onderhouds- en/of afstelwerkzaamheden te verrichten. Als u uw Toro-product niet goed onderhoudt volgens de lijst met aanbevolen onderhoudswerkzaamheden in de *Gebruikershandleiding* kan dit ertoe leiden dat garantieclaims worden afgewezen.
- Defecten als gevolg van verkeerd, achteloos of roekeloos gebruik van het Product.
- Onderdelen die onderhevig zijn aan slijtage door gebruik, tenzij deze gebreken vertonen. Voorbeelden van onderdelen die slijten of worden verbruikt tijdens een normaal gebruik van het product zijn onder meer, maar niet uitsluitend: remblokken en remvoeringen, koppelingsvoeringen, maaimessen, messenkooien, rollen en lagers (verzegeld of smeerbaar), snijplaten, bougies, zwenkwielen en zwenkwiellagers, banden, filters, drijfriemen en sommige onderdelen van spuitmachines zoals membranen, spuitdoppen, afsluitkleppen en dergelijke.
- Defecten veroorzaakt door externe invloeden. Externe invloeden zijn onder meer, maar niet uitsluitend: weersomstandigheden, wijze van opslag, verontreiniging, gebruik van niet-goedgekeurde brandstoffen, koelvloeistoffen, smeermiddelen, additieven, meststoffen, water, chemicaliën en dergelijke.
- Storingen of gebrekkige prestaties die het gevolg zijn van het gebruik van brandstoffen (bv. benzine, diesel of biodiesel) die niet voldoen aan hun respectievelijke industriestandaarden.
- Normale geluidssterkte, trillingen, slijtage en achteruitgang.
- Normale slijtage omvat onder meer, maar niet uitsluitend: schade aan stoelen als gevolg van slijtage of afschuring, afgebladderde verfoppervlakken, beschadigde stickers en krassen op ruiten.

Onderdelen

De garantie op vervangingsonderdelen volgens het vereiste onderhoud geldt tot de geplande vervangdatum van het betreffende onderdeel. Een onderdeel dat uit hoofde van de garantie is vervangen, komt voor de duur van de oorspronkelijke productgarantie in aanmerking voor de garantie en wordt eigendom van Toro. Toro neemt de uiteindelijke beslissing of een onderdeel of een groep van onderdelen wordt gerepareerd of vervangen. Toro mag voor garantiereparaties in de fabriek gereviseerde onderdelen gebruiken.

Garantie semitractieaccu en lithiumionaccu:

Semitractieaccu's en lithiumionaccu's hebben een specifiek totaal aantal kilowatturen die zij tijdens hun levensduur kunnen leveren. De gebruikte technieken voor het bedienen, opladen en onderhouden van de accu kan leiden tot een langere of kortere levensduur van de accu. Als de accu's in dit product worden gebruikt, zal hun bruikbaarheid tussen de oplaadintervallen langzaam verminderen totdat deze volledig uitgeput zijn. Vervanging van een accu die is uitgeput als gevolg van normaal gebruik, is de verantwoordelijkheid van de eigenaar van het product. Een accu moet soms tijdens de normale garantieperiode op kosten van de eigenaar worden vervangen. Opmerking: (Alleen lithiumionaccu): Een lithiumionaccu heeft een gedeeltelijke proratagarantie die loopt van jaar 3 tot jaar 5 en gebaseerd is op de tijd die de accu al dienst heeft gedaan en de gebruikte kilowatturen. Raadpleeg de *Gebruikershandleiding* voor meer informatie.

Onderhoud op kosten van de eigenaar

Opvoeren van de motor, smeren, reinigen en waxen, het vervangen van filters, koelvloeistof en het uitvoeren van aanbevolen onderhoudswerkzaamheden behoren tot de gebruikelijke werkzaamheden die nodig zijn voor Toro-producten en die voor rekening van de eigenaar zijn.

Algemene voorwaarden

Op grond van deze garanties mogen reparaties uitsluitend worden uitgevoerd door een erkende Toro-dealer.

Toro en de Toro Warranty Company zijn niet aansprakelijk voor indirecte of bijkomende schade dan wel gevolgschade in samenhang met het gebruik van de Toro producten die onder deze garantie vallen, inclusief de kosten of uitgaven voor de levering van vervangend materiaal of diensten gedurende een redelijke periode van onbruikbaarheid of buitengebruikstelling tijdens de uitvoering van reparatiewerkzaamheden op grond van deze garantie. Met uitzondering van de emissiegarantie waarnaar hieronder (indien van toepassing) wordt verwezen, bestaat er geen andere uitdrukkelijke garantie. Alle impliciete garanties van verkoopbaarheid of geschiktheid voor gebruik zijn beperkt tot de duur van deze uitdrukkelijke garantie.

Sommige landen staan uitsluitingen van bijkomende schade of gevolgschade of beperkingen op de duur van de impliciete garantie niet toe, zodat bovengenoemde uitsluitingen en beperkingen in uw geval mogelijk niet van toepassing zijn. Deze garantie geeft u specifieke rechten; daarnaast kunt u beschikken over andere rechten die per land kunnen verschillen.

Opmerking met betrekking tot de garantie op de motor:

Het emissiecontrolesysteem op uw product kan vallen onder de dekking van een afzonderlijke garantie die tegemoetkomt aan de eisen van de Amerikaanse Environmental Protection Agency (EPA) en/of de California Air Resources Board (CARB). De beperkingen van de bedrijfsuren die hierboven zijn genoemd, gelden niet voor de garantie op het emissiecontrolesysteem. Zie de garantieverklaring voor het controlesysteem van de emissie van de motor in de Gebruikershandleiding van uw product of in het documentatiemateriaal van de fabrikant van de motor voor nadere bijzonderheden

Andere landen dan de VS of Canada

Kopers van Toro-producten die zijn geëxporteerd uit de Verenigde Staten of Canada, moeten contact opnemen met hun Toro Distributeur (Dealer) voor de garantiebepaling die in hun land, provincie of staat van toepassing zijn. Als u om een of andere reden ontevreden bent over de service van uw verdeler of moeilijk informatie over de garantie kunt krijgen, verzoeken wij u contact op te nemen met de Toro-importeur.