Form No. 3385-567 Rev B

TORO®

Count on it.

Руководство оператора

Тяговые блоки Greensmaster® Flex™ 1800 и 2100

Номер модели 04040—Заводской номер 314000001 и до
Номер модели 04041—Заводской номер 314000001 и до

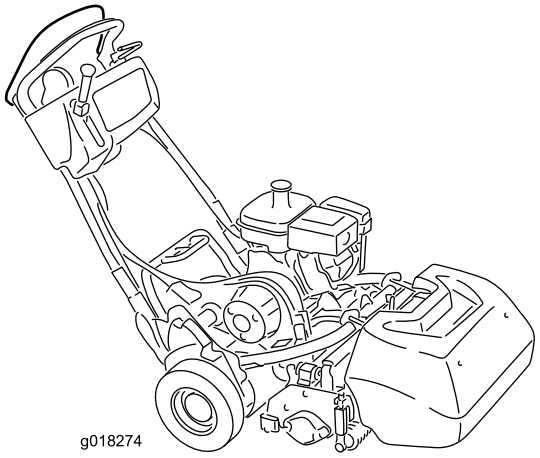
g018274

Регистрация в www.Toro.com.
Перевод исходного документа (RU)

CE

3385-567 B

Данное изделие удовлетворяет всем соответствующим европейским директивам; подробные сведения содержатся в документе «Декларация соответствия» на каждое конкретное изделие.

⚠ ПРЕДУПРЕЖДЕНИЕ

КАЛИФОРНИЯ
Положение 65, Предупреждение

В соответствии с информацией, имеющейся в распоряжении компетентных органов штата Калифорния, данное вещество содержит химическое соединение (соединения), отнесенные к категории канцерогенных, способных вызвать врождённые пороки и оказывающих вредное воздействие на репродуктивную систему человека.

Согласно законам штата Калифорния считается, что выхлопные газы этого изделия содержат химические вещества, которые вызывают рак, врождённые пороки, и представляют опасность для репродуктивной функции.

В узел глушителя встроен искрогаситель, поскольку в некоторых местностях существуют местные, региональные или государственные правила и нормы, требующие применения искрогасителя на двигателе этой машины.

Штатные искрогасительные устройства компании Toro аттестованы Лесной службой Министерства сельского хозяйства США (USDA).

Внимание: Этот двигатель оборудован глушителем с искрогасителем. На землях, покрытых лесом, кустарником или травой, использование или эксплуатация двигателя с глушителем без исправного искрогасителя является нарушением раздела 4442 Калифорнийского свода законов по общественным ресурсам; или же двигатель должен быть разработан и изготовлен в расчете на предотвращение пожара. В других штатах или федеральных территориях могут действовать аналогичные законы.

Система искрообразования соответствует канадскому стандарту ICES-002.

Введение

Данная машина является газонокосилкой с пешеходным управлением, оборудованной барабаном с ножами и предназначенной для использования в коммерческих целях профессиональными операторами, работающими по найму. Данная машина предназначена главным образом для регулярного скашивания травы на ухоженных травяных покровах в парках, полях для гольфа, спортивных площадках и на коммерческих территориях. Машина не предназначена для срезания кустарника, скашивания травы и другой растительности вдоль магистралей или для использования в сельском хозяйстве.

Внимательно изучите данное руководство для оператора и научитесь правильно использовать и обслуживать машину, не допуская ее повреждения и травмирования персонала. Вы несете ответственность за правильное и безопасное использование машины.

Вы можете связаться с компанией Toro непосредственно через веб-сайт www.Toro.com для получения информации о машинах и принадлежностях, чтобы найти дилера или зарегистрировать вашу машину.

При необходимости технического обслуживания, запасных частей, выпущенных фирмой Toro, или для получения дополнительной информации вам необходимо обратиться к уполномоченному дилеру по техническому обслуживанию или в отдел технического обслуживания фирмы Toro. Не забудьте при этом указать модель и заводской номер машины. На рис. 1 показано местоположение номера модели и заводского номера на машине. Запишите номера в соответствующей графе.

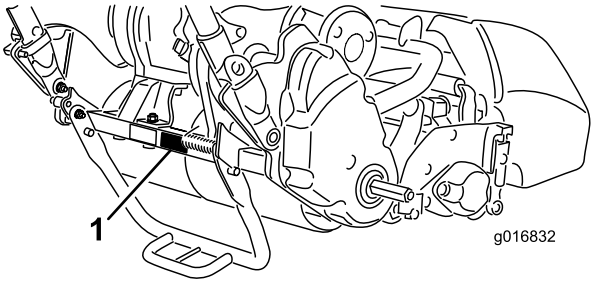

Рисунок 1

1. Расположение номера модели и заводского номера на тяговом блоке

Номер модели _____

Заводской номер _____

В настоящем руководстве приведены потенциальные факторы опасности и рекомендации по их предупреждению, обозначенные символом предупреждения об опасности(Рисунок 2) Данный символ означает, что имеется опасность, которая может привести к серьезной травме или летальному исходу, если пользователь не будет соблюдать рекомендуемые меры предосторожности.

© 2014—The Toro® Company
8111 Lyndale Avenue South
Bloomington, MN 55420

Обращайтесь к нам в www.Toro.com.
Напечатано в США.
Все права защищены



Рисунок 2

1. Символ предупреждения об опасности.

Для выделения информации в данном руководстве используются два слова. **Внимание** – привлекает внимание к специальной информации, относящейся к механической части машины, и **Примечание** – выделяет общую информацию, требующую специального внимания.

Содержание

Техника безопасности 4
Правила безопасной эксплуатации 4
Правила техники безопасности при эксплуатации газонокосилок Toro 6
Уровень звуковой мощности 7
Уровень звукового давления 7
Уровень вибрации 7
Наклейки с правилами техники безопасности и инструкциями 7
Сборка 10
1 Установка режущего блока на тяговый блок 11
2 Установка держателей ручки 11
3 Установка транспортировочных колес 12
4 Проверка уровня масла в двигателе 13
5 Установка корзины для травы 13
Знакомство с изделием 15
Органы управления 15
Технические характеристики 19
Навесные орудия / принадлежности 19
Эксплуатация 20
Безопасность – прежде всего! 20
Проверка уровня масла в двигателе 20
Заправка топливного бака 20
Регулировка высоты рукоятки 21
Регулировка угла ручки 22
Запуск и останов двигателя 22
Транспортировка машины 22
Подготовка к скашиванию 23
Скашивание с использованием машины 23
Проверка работы блокировочных выключателей 24
Отключение трансмиссии 26
Настройка машины в соответствии с состоянием травяного покрова 27
Техническое обслуживание 29
Рекомендуемый график(и) технического обслуживания 29
Контрольный лист ежедневного технического обслуживания 30
Техническое обслуживание двигателя 31
Заправка моторным маслом 31
Обслуживание воздухоочистителя 32
Обслуживание свечи зажигания 33
Техническое обслуживание топливной системы 34
Очистка отстойника и сетки топливного бака 34
Замена топливопровода 34
Техническое обслуживание электрической системы 35
Обслуживание блокировочного выключателя тяги 35
Обслуживание блокировочного выключателя тормоза 35
Техническое обслуживание тормозов 36
Регулировка рабочего/ стояночного тормозов 36
Техническое обслуживание ремней 36
Осмотр ремня привода барабана 36
Отверстие доступа крышки трансмиссии 37
Натяжное устройства ремня трансмиссии 37
Техническое обслуживание органов управления 38
Регулировка управления тягой 38
Регулировка управления барабаном 38
Хранение 39

Техника безопасности

Данная машина удовлетворяет или превосходит требования стандарта EN 836:1997 Европейского комитета по стандартизации (CEN), стандарта ISO 5395:1990 и стандарта ANSI B71.4-2012, действительных на дату выпуска.

Нарушение оператором или владельцем указаний по эксплуатации или техническому обслуживанию может стать причиной травм. Для снижения вероятности травмирования, выполняйте эти правила техники безопасности и всегда обращайте внимание на символы ⚠, предупреждающие об опасности, которые имеют следующее значение: ВНИМАНИЕ, ОСТОРОЖНО или ОПАСНО – «указания по обеспечению безопасности персонала». Несоблюдение данных инструкций может стать причиной несчастного случая, в том числе со смертельным исходом.

Правила безопасной эксплуатации

Следующие инструкции разработаны на основе стандарта CEN EN 836:1997, стандартов ISO 5395:1990 и ANSI B71.4-2012.

При эксплуатации данной машины на высоте 1500–2500 метров над уровнем моря необходимо получить высотный комплект. Обратитесь к официальному дилеру Toro.

Обучение

- Внимательно изучите *Руководство для оператора* и прочие учебные материалы. Подробно ознакомьтесь с органами управления, знаками по технике безопасности и правилами использования оборудования.
- Не разрешайте пользоваться газонокосилкой детям, а также лицам, не ознакомленным с настоящими инструкциями по эксплуатации или техническому обслуживанию газонокосилки. Минимальный возраст пользователя газонокосилки устанавливается местными правилами и нормами.
- Запрещается использовать газонокосилку, если в непосредственной близости находятся посторонние люди (в особенности дети), а также домашние животные.
- Ответственность за несчастные случаи и возникновение опасных ситуаций для людей и имущества несет оператор.
- Владелец/ пользователь несет полную ответственность за возможные несчастные случаи и травмы, которые могут быть нанесены ему/ей или другим людям, а также за причинение ущерба имуществу. Владелец / пользователь должен принять меры по предотвращению таких случаев.

Подготовка

- Во время скашивания используйте прочную обувь, длинные брюки, жесткий головной убор, защитные очки и средства защиты слуха. Длинные волосы, свободная одежда или ювелирные украшения могут попасть в движущиеся части машины. Запрещается работать с газонокосилкой без обуви, а также в открытых сандалиях.
- Тщательно проверьте участок, где будет использоваться газонокосилка, и удалите все посторонние предметы во избежание их выброса из-под машины во время работы.
- Осторожно! Бензин является огнеопасной жидкостью. Примите следующие меры безопасности:
  - Для хранения топлива используйте контейнеры, специально предназначенные для этой цели.
  - Заправку горючим осуществляйте вне помещения, не курите во время дозаправки.
  - Доливайте топливо перед пуском двигателя. Никогда не снимайте крышку топливного бака, не доливайте топливо во время работы двигателя или когда двигатель нагрет.
  - В случае утечки топлива не пытайтесь запустить двигатель – сначала удалите газонокосилку из зоны разлива и следите за тем, чтобы не возникло возгорания, до тех пор, пока пролитое топливо не испарится.
  - Плотно завинчивайте крышки всех топливных баков и контейнеров.
- Замените неисправный глушитель.
- Осмотрите участок и определите, какие приспособления и навесные орудия понадобятся для правильного и безопасного выполнения работы. Используйте только принадлежности, утвержденные изготовителем.
- Убедитесь в том, что механизм контроля присутствия оператора, предохранительные выключатели и защитные кожухи закреплены и надежно функционируют. Не приступайте к эксплуатации оборудования, пока не убедитесь в правильной работе этих устройств.

Эксплуатация

- Не запускайте двигатель в замкнутом пространстве, где могут скапливаться опасные пары окиси углерода.
- Скашивание травы следует производить только при дневном свете или при достаточном искусственном освещении.

- Перед пуском двигателя отключите все муфты привода ножей, переведите рычаг переключения в нейтральное положение и включите стояночный тормоз.
- Будьте готовы к тому, что в земле могут быть ямы и другие скрытые опасности.
- Находясь поблизости или при пересечении дорог, следите за движением по дороге.
- Перед выездом на участки, не содержащие травяного покрова, остановите вращение ножей.
- При использовании любого навесного оборудования никогда не направляйте выброс материала непосредственно на стоящих поблизости людей и не разрешайте никому находиться рядом с машиной во время работы.
- Никогда не используйте машину с поврежденными ограждениями, щитками или без предохранительных устройств. Убедитесь в том, что все блокировочные устройства закреплены, соответствующим образом отрегулированы, и правильно работают.
- Не изменяйте настройку регулятора оборотов двигателя и не превышайте его допустимую частоту вращения. Работа двигателя на слишком больших оборотах повышает опасность несчастных случаев.
- Прежде чем покинуть рабочее место оператора:
  - остановите машину на ровной горизонтальной поверхности;
  - отсоедините вал отбора мощности и опустите навесное оборудование;
  - переведите рычаг переключения в нейтральное положение и включите стояночный тормоз;
  - заглушите двигатель.
- Отключайте привод навесного оборудования на время транспортировки или когда машина не используется.
- Заглушите двигатель и отключите привод навесного оборудования:
  - перед дозаправкой топливом;
  - перед демонтажем корзины для травы;
  - перед регулировкой по высоте, если только регулировку невозможно выполнить с рабочего места оператора.
  - перед устранением засоров;
  - перед проверкой, очисткой и проведением работ на газонокосилке;
  - после удара о посторонний предмет или если появляется аномальная вибрация. Перед повторным запуском и возобновлением эксплуатации газонокосилки проверьте ее на отсутствие повреждений и при необходимости произведите ремонт.
- По завершении скашивания перед остановом двигателя необходимо снизить обороты и, при наличии отсечного топливного клапана, отключить подачу топлива.
- Держите руки и ноги подальше от режущего блока.
- При выполнении поворотов, а также при пересечении дорог и тротуаров замедляйте ход и соблюдайте осторожность. При перерыве в скашивании остановите барабаны.
- Запрещается управлять газонокосилкой, находясь под воздействием сильнодействующих лекарств, наркотиков или алкоголя.
- Грозовой разряд может стать причиной получения тяжелых травм, в том числе с летальным исходом. При появлении признаков грозы (молния, гром) немедленно прекратите эксплуатацию машины и постарайтесь найти укрытие.
- Соблюдайте осторожность при погрузке или выгрузке машины из прицепа или грузовика
- Соблюдайте осторожность, приближаясь к закрытым поворотам, деревьям, кустарнику, или к другим объектам, которые могут ухудшать обзор.

Техническое обслуживание и хранение

- Для обеспечения безопасного рабочего состояния оборудования следите за тем, чтобы все гайки и болты были надежно затянуты.
- Категорически запрещается хранить машины с остатками топлива в баке в помещении, где пары топлива могут достичь открытого огня или искр.
- Дайте двигателю остыть перед постановкой его на хранение в закрытом помещении.
- Для уменьшения пожароопасности следите за тем, чтобы в двигателе, глушителе, аккумуляторном отсеке, а также в месте хранения топлива не скапливались трава, листья или избыточная смазка.
- Регулярно проверяйте корзину для травы на отсутствие износа и повреждений.
- Все части должны быть исправными, а все крепежные детали и фитинги гидравлической системы должны быть затянуты. Изношенные или поврежденные детали и предупредительные надписи необходимо заменить.
- Если необходимо опорожнить топливный бак, делайте это вне помещения.
- Во избежание защемления пальцев между подвижными ножами и неподвижными частями во время регулировки машины соблюдайте повышенную осторожность.
- Отсоедините приводы, отключите режущий блок, включите стояночный тормоз, заглушите двигатель и отсоедините провод свечи зажигания. Прежде чем приступать к регулировке, очистке или ремонту, дождитесь полной остановки всех движущихся частей и механизмов.

- Для предотвращения возгорания очистите от загрязнений и мусора режущий блок, приводы, глушители и двигатель. Удалите следы протечек масла или топлива.
- Осторожно сбросьте давление из компонентов с накопленной энергией.
- Перед выполнением любых ремонтных работ отключите аккумуляторную батарею и провод свечи зажигания. Сначала отсоедините отрицательную клемму, затем положительную. При повторном подключении аккумуляторной батареи сначала подсоедините положительную клемму, затем отрицательную.
- При проверке барабана соблюдайте осторожность. Для обслуживания ножей наденьте перчатки и соблюдайте осторожность.
- Следите за тем, чтобы кисти рук и ступни не оказались вблизи движущихся частей. Если возможно, не производите регулировки при работающем двигателе.

Буксировка

- Соблюдайте осторожность при погрузке или выгрузке машины из прицепа или грузовика.
- При погрузке машины на трейлер или грузовик используйте широкую въездную рампу.
- Надежно прикрепите машину стропами, цепями, тросами или канатами. И передняя, и задняя стропы крепления должны быть направлены вниз и наружу от машины.

Правила техники безопасности при эксплуатации газонокосилок Toro

Приведенный ниже перечень содержит информацию, относящуюся к изделиям компании Toro, или другую информацию по технике безопасности, которую необходимо знать, и которая не включена в стандарты Европейского комитета по стандартизации, ISO или ANSI.

Несоблюдение техники безопасности при эксплуатации машины может привести к травматической ампутации конечностей, а также к травмированию отбрасываемыми предметами. Во избежание тяжелых травм или смертельных случаев всегда соблюдайте все правила техники безопасности.

Использование машины не по прямому назначению может быть опасным для пользователя и находящихся поблизости людей.

- Порядок быстрого останова двигателя
- Не работайте на машине в теннисных туфлях или кроссовках.
- Рекомендуется (а согласно некоторым местным правилам техники безопасности и страхования – требуется) использовать защитную обувь и длинные брюки.
- Соблюдайте осторожность во время работы с топливом. Своевременно удаляйте следы пролитого топлива.
- Ежедневно проверяйте правильность работы защитных блокировочных переключателей. При отказе блокировочного переключателя замените его перед эксплуатацией машины.
- При запуске и управлении машиной всегда стойте позади ручки.
- Эксплуатация машины требует внимания. Во избежание потери управления:
  - Не приближайтесь к песколовкам, канавам, ручьям и другим объектам, представляющим опасность.
  - Снизьте скорость при выполнении поворотов с малым радиусом. Избегайте резких остановок и трогания с места.
  - Находясь вблизи дорог или пересекая их, всегда уступайте дорогу другим участникам движения.
- Чтобы обеспечить максимальную безопасность, во время скашивания на машине должна быть установлена корзина для травы. Заглушите двигатель перед опорожнением корзины.
- Во избежание ожогов не дотрагивайтесь до двигателя, глушителя или выхлопной трубы, когда двигатель работает или вскоре после его останова, так как эти устройства могут быть достаточно горячими, чтобы причинить ожоги.
- В случае неожиданного появления в рабочей зоне или около нее человека или животного остановите газонокосилку. Небрежная эксплуатация в сочетании со сложным рельефом местности, возможными рикошетами или неправильно установленными ограждениями может привести к травмированию предметом, отброшенным машиной. Не возобновляйте скашивание травы, пока рабочая зона не будет свободна.

Техническое обслуживание и хранение

- Регулярно проверяйте все топливные трубопроводы на герметичность и износ. Подтягивайте или ремонтируйте их по мере необходимости.
- Если для выполнения регулировок при техническом обслуживании двигатель должен работать, держите руки, ноги, одежду и любые части тела на безопасном расстоянии от режущего блока, навесного оборудования и любых движущихся частей. Не подпускайте никого к машине.
- В целях обеспечения безопасности и точности следует направить официальному дистрибьютору

компании Toro запрос на проверку максимальной частоты вращения двигателя с помощью тахометра. Максимальная регулируемая частота вращения двигателя должна составлять 3190-3340 об/мин.

- Для проведения капитального ремонта или получения технической поддержки обращайтесь к официальному дистрибьютору компании Toro.
- Используйте только аттестованные компанией Toro навесное оборудование и запасные части. Использование неаттестованного навесного оборудования может стать причиной аннулирования гарантии.

Уровень звуковой мощности

- **Модель 04040:**

  Гарантированный уровень звуковой мощности во время работы данного устройства составляет 96 дБА с погрешностью (K) 1 дБА.

  Уровень звуковой мощности определен в соответствии с процедурами, описанными в EN 11094.

- **Модель 04041:**

  Гарантированный уровень звуковой мощности во время работы данного устройства составляет 95 дБА с погрешностью (K) 1 дБА.

  Уровень звуковой мощности определен в соответствии с процедурами, описанными в EN 11094.

Уровень звукового давления

- **Модель 04040:**

  Уровень звукового давления на органы слуха оператора во время работы данного устройства составляет 84 дБА с погрешностью (K) 1 дБА.

  Уровень звукового давления определен в соответствии с процедурами, описанными в EN 836.

- **Модель 04041:**

  Уровень звукового давления на органы слуха оператора во время работы данного устройства составляет 87 дБА с погрешностью (K) 1 дБА.

  Уровень звукового давления определен в соответствии с процедурами, описанными в EN 836.

Уровень вибрации

Руки

- **Модель 04040:**

  Измеренный уровень вибраций, воздействующих на правую руку = 2,86 м/с^2

  Измеренный уровень вибраций, воздействующих на левую руку = 3,24 м/с^2

  Погрешность (K) = 1,6 м/с^2

- **Модель 04041:**

  Измеренный уровень вибраций, воздействующих на правую руку = 3,16 м/с^2

  Измеренный уровень вибраций, воздействующих на левую руку = 2,73 м/с^2

  Погрешность (K) = 1,6 м/с^2

Измеренные величины были определены в соответствии с процедурами, описанными в стандарте EN 836.

Наклейки с правилами техники безопасности и инструкциями

Таблички и инструкции по технике безопасности хорошо видны оператору и располагаются вблизи любого места повышенной опасности. Заменяйте поврежденные или утерянные таблички.

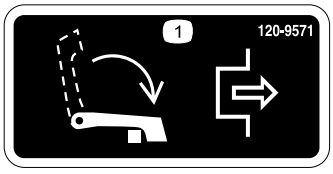

120-9571

1. Опустите рычаг для отключения привода тяги.



120-9570

1. Внимание! Держитесь на безопасном расстоянии от движущихся частей машины. Демонтировать защитные кожухи и щитки запрещено.

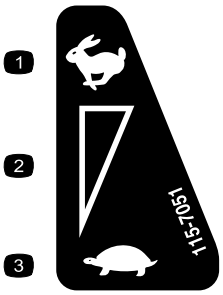

115-7051

1. Быстро
2. Непрерывная переменная настройка
3. Медленно

CALIFORNIA SPARK ARRESTER WARNING

Operation of this equipment may create sparks that can start fires around dry vegetation. A spark arrester may be required. The operator should contact local fire agencies for laws or regulations relating to fire prevention requirements. 117-2718

117–2718

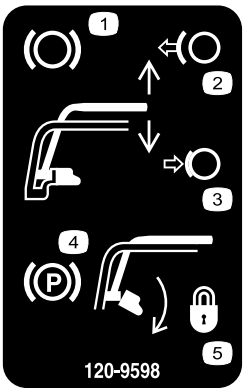

120-9598

1. Тормоз
2. Отпустите рукоятку для отключения тормоза.
3. Сожмите рукоятку, чтобы включить тормоз.
4. Стояночный тормоз
5. Поверните защелку для включения стояночного тормоза; сожмите рукоятку, чтобы отпустить защелку.

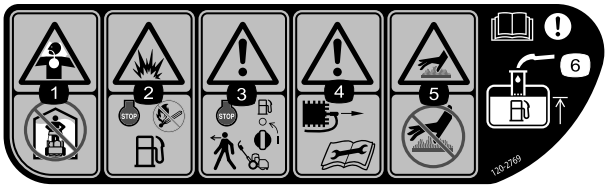

120–2769

1. Опасность вдыхания токсичного газа — не эксплуатируйте машину в помещении.
2. Опасность взрыва — заглушите двигатель и держитесь подальше от открытого огня при заправке топливом.
3. Осторожно! Заглушите двигатель и отключите подачу топлива, прежде чем покинуть машину.
4. Осторожно! Перед ремонтом или проведением технического обслуживания отсоедините провод свечи зажигания и изучите инструкцию.
5. Горячая поверхность / опасность ожога — не прикасаться!
6. Осторожно! Прочтите *Руководство оператора*; при заправке топлива в топливный бак заливайте только до нижнего края заливной горловины.

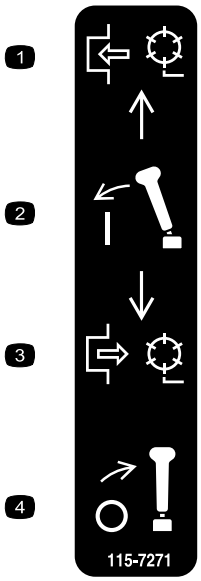

115-7271

1. Включите барабан.
2. Включите рычаг.
3. Отключите барабан.
4. Отключите рычаг.



120-9593

1. Прочтите *Руководство оператора*.
2. Осторожно! Лица , не прошедшие специальное обучение, к эксплуатации машины не допускаются.
3. Опасность выброса предметов - посторонние лица должны находиться на безопасном расстоянии от машины.
4. Осторожно! Держитесь на безопасном расстоянии от движущихся частей машины. Следите, чтобы все защитные кожухи и щитки находились на штатных местах.
5. Не буксируйте машину.

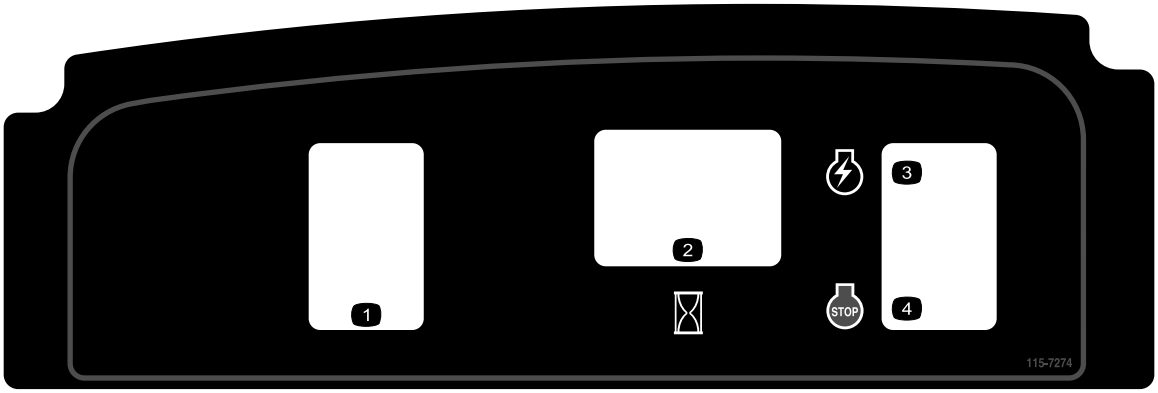

115-7274

1. Осветительные приборы (дополнительно)
2. Счетчик моточасов
3. Двигатель — пуск
4. Двигатель — останов

Сборка

Незакреплённые детали

Используя таблицу, представленную ниже, убедитесь в том, что все детали отгружены

Процедура	Наименование	Количество	Использование
1	Болт, 3/8 x 3/4 дюйма	2	Установите режущий блок на тяговый блок.
2	Держатель ручки Шплинт	2 2	Установите держатели ручки.
3	Транспортировочные колеса (дополнительный комплект транспортировочных колес, модель 04123)	2	Установите транспортировочные колеса.
4	Детали не требуются	–	Проверьте уровень масла в двигателе.
5	Корзина для травы	1	Установите корзину для травы.

Информационные материалы и дополнительные детали

Наименование	Количество	Использование
Руководство оператора Руководство по эксплуатации двигателя Каталог деталей Учебный материал для оператора Сертификат соответствия требованиям	1 1 1 1 1	Изучите или просмотрите перед эксплуатацией машины.

Примечание: Определите левую и правую стороны машины (определяется с места оператора).

1

Установка режущего блока на тяговый блок

Детали, требуемые для этой процедуры:

2	Болт, 3/8 x 3/4 дюйма

Процедура

1. Установите газонокосилку на ее барабаны на ровной горизонтальной поверхности.
2. Опустите откидную ножку и вставьте стопорный палец, чтобы зафиксировать откидную ножку в положении для обслуживания (Рисунок 3).

   Примечание: Дайте машине опуститься на стопорный палец.

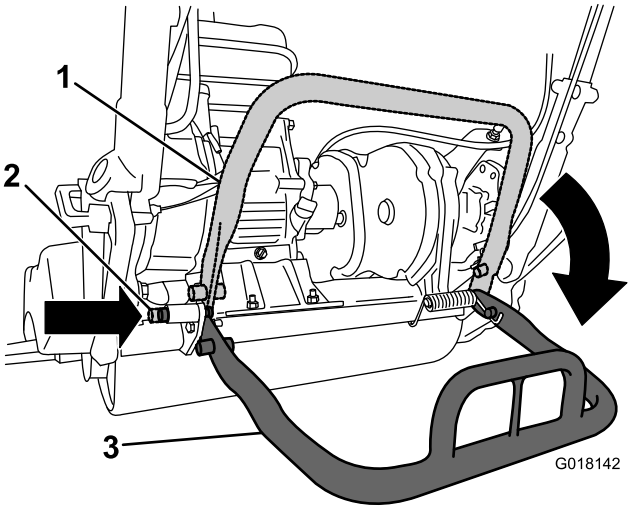

Рисунок 3

1. Откидная ножка — положение хранения
2. Стопорный палец
3. Откидная ножка — положение технического обслуживания

3. Задвиньте режущий блок под тяговый блок и влево, чтобы ввести в зацепление муфту трансмиссии (Рисунок 4).

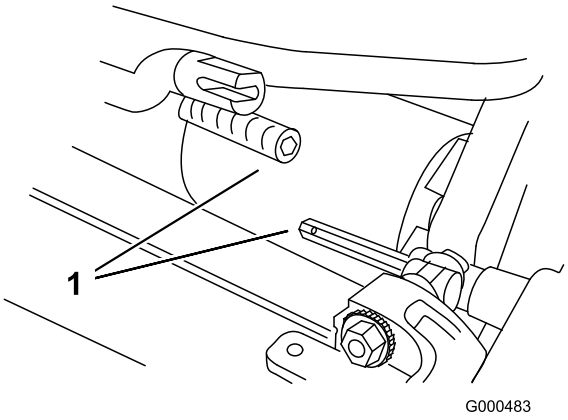

Рисунок 4

1. Муфта трансмиссии

4. Маневрируя, перемещайте раму тягового блока (Рисунок 5) вперед, пока она не войдет в зацепление с поворотными рычагами режущего блока.

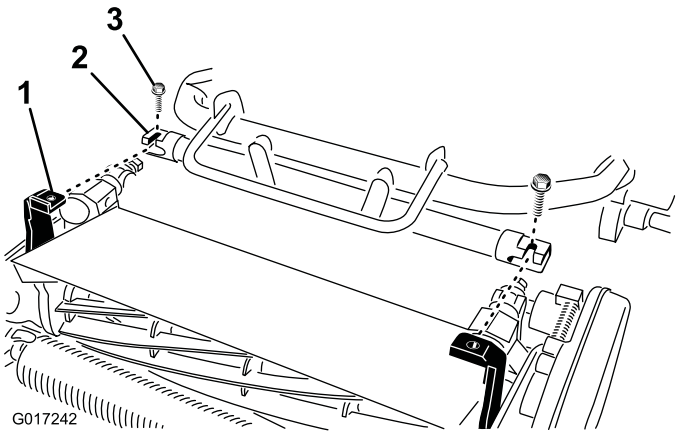

Рисунок 5

1. Поворотные рычаги режущего блока
2. Рама тягового блока
3. Болты

5. Прикрепите раму тягового блока к шарнирным рычагам режущего блока двумя болтами (3/8 x 3/4 дюйма), как показано на Рисунок 5.

   Примечание: Для демонтажа режущего блока просто ослабьте два болта (3/8 x 3/4 дюйма), повернув их примерно на полтора оборота, и поверните в сторону шарнирные рычаги.

6. Отожмите вниз откидную ножку, чтобы освободить подпружиненный стопорный палец, и дайте откидной ножке повернуться в положение хранения.

2

Установка держателей ручки

Детали, требуемые для этой процедуры:

2	Держатель ручки
2	Шплинт

Процедура

1. Поддерживая ручку, снимите кабельные хомуты, которые крепят зажимы ручки к боковым пластинам (Рисунок 6).

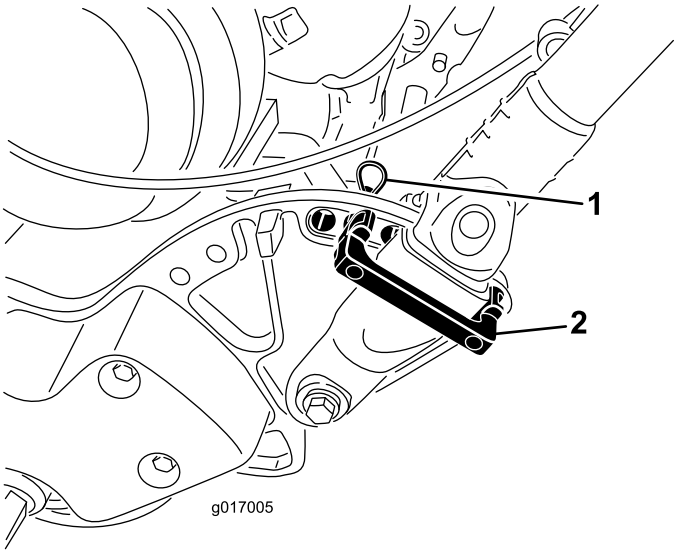

Рисунок 6

1. Шплинт
2. Держатель ручки

2. Поверните ручку в нужное рабочее положение, вставьте держатель ручки поверх зажима ручки и в соответствующие отверстия в боковой пластине (Рисунок 6).
3. Закрепите держатель на штатном месте с помощью шплинта (Рисунок 6).
4. Повторите эту процедуру на противоположной стороне ручки.
5. Отрегулируйте высоту ручки; см. (Регулировка высоты рукоятки (страница 21)).

Примечание: При поставке машины ручка установлена в самое нижнее положение. Как правило, машина эксплуатируется с ручкой, выдвинутой на максимальную высоту.

3

Установка транспортировочных колес

Детали, требуемые для этой процедуры:

2	Транспортировочные колеса (дополнительный комплект транспортировочных колес, модель 04123)

Процедура

1. Нажмите вниз ногой **на середину откидной ножки** и тяните за нижнюю среднюю рукоятку машины до поворота откидной ножки вокруг центральной части (Рисунок 7).

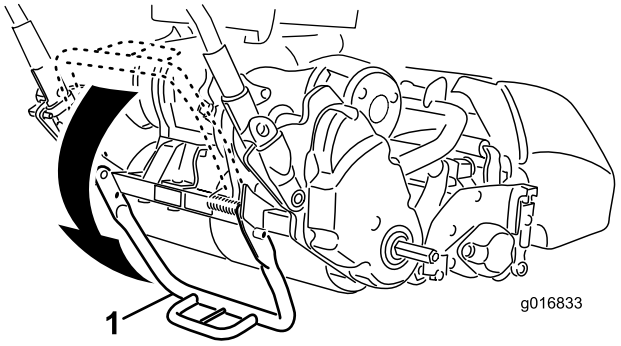

Рисунок 7

1. Откидная ножка

2. Отожмите стопор к центру колеса и наденьте колесо на шестигранный вал (Рисунок 8).

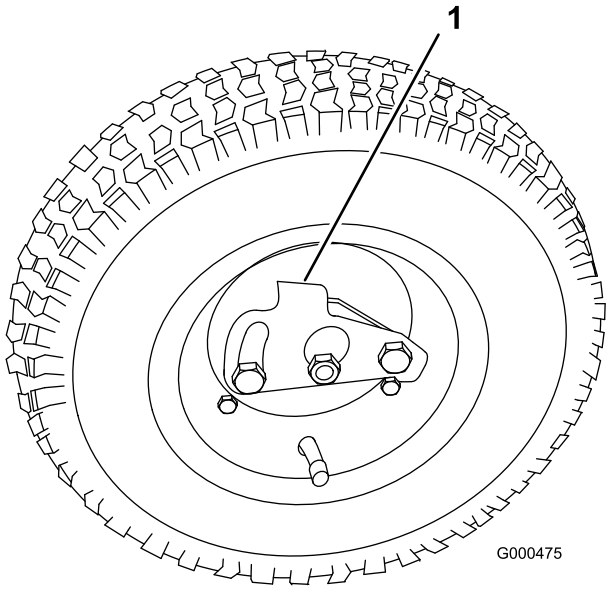

Рисунок 8

1. Стопор

3. Поворачивайте колесо вперед-назад, пока оно не сядет полностью на ось и стопор не зафиксируется в канавке вала.
4. Повторите эту процедуру на противоположной стороне машины.
5. Накачайте шины до 83-103 кПа.
6. Осторожно опустите машину с откидной ножки, медленно нажимая на нее вперед или подняв опору нижней средней ручки, при этом пружина должна возвратить откидную ножку в нормальное положение.

4

Проверка уровня масла в двигателе

Детали не требуются

Процедура

Проверьте уровень масла в двигателе, см. Проверка уровня масла в двигателе (страница 20).

5

Установка корзины для травы

Детали, требуемые для этой процедуры:

1	Корзина для травы

Процедура

1. Возьмите корзину за рукоятку (Рисунок 9).

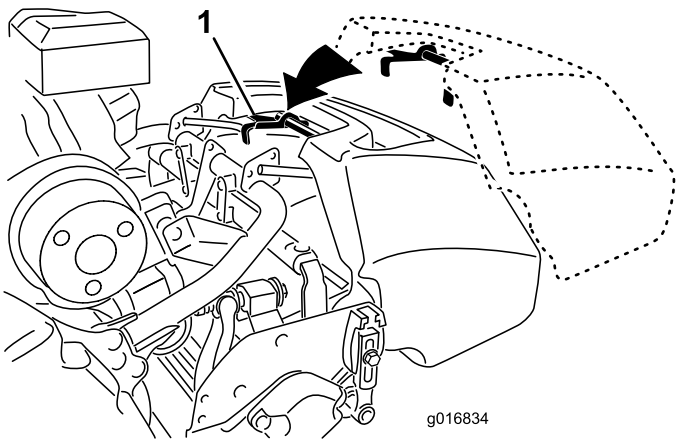

Рисунок 9

1. Крюки корзины

2. Вставьте кромку корзины между боковыми пластинами режущего блока и над передним валиком (Рисунок 9).
3. Зацепите крюки корзины за петлю рамы (Рисунок 9).

Внимание: В случае падения корзины, проверьте точки контакта прижимного рычага рядом с нижней кромкой корзины на наличие повреждений (Рисунок 10). Выпрямите их, прежде чем использовать корзину. Эксплуатация корзины с погнутыми контактами рычагов может привести к соприкосновению корзины с валиком, что вызовет нежелательный шум и /или повреждение корзины и валика.

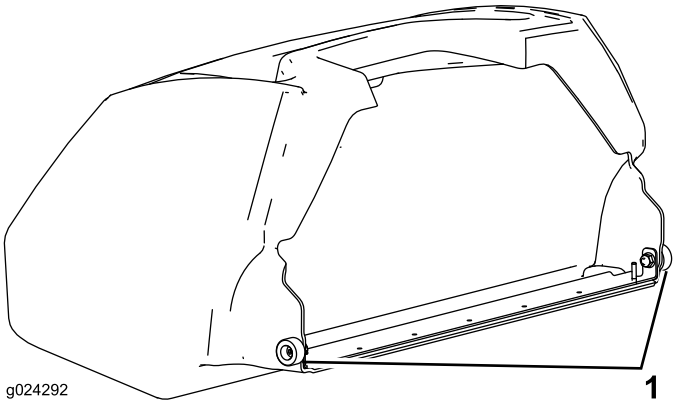

Рисунок 10

1. Место контакта рычага

Знакомство с изделием

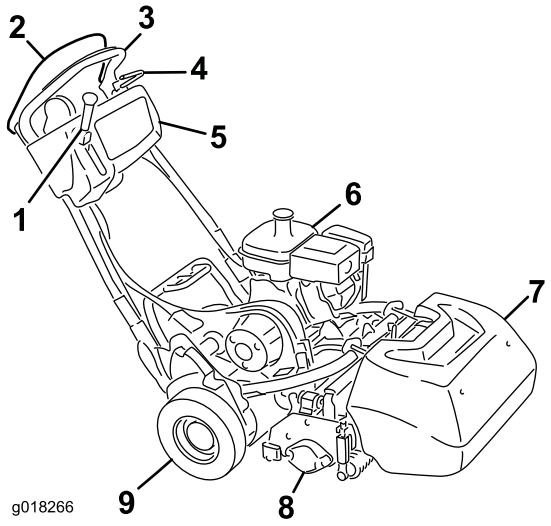

Рисунок 11

1. Рычаг включения приводов тяги и барабана
2. Механизм контроля присутствия оператора
3. Рукоятка
4. Рабочий тормоз
5. Панель управления
6. Топливный бак
7. Корзина для травы
8. Режущий блок
9. Транспортировочные колеса

Органы управления

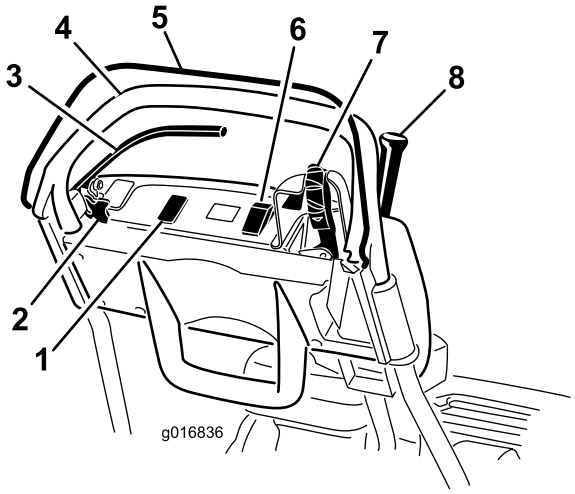

Рисунок 12

1. Свободное место для дополнительных осветительных приборов
2. Защелка стояночного тормоза
3. Рабочий тормоз
4. Рукоятка
5. Механизм контроля присутствия оператора
6. Двухпозиционный переключатель
7. Рычаг дроссельной заслонки
8. Рычаг включения привода тяги и барабана

Рычаг дроссельной заслонки

Рычаг дроссельной заслонки (Рисунок 12 и Рисунок 13) расположен с правой задней стороны панели управления. Поворачивая рычаг дроссельной заслонки, отрегулируйте частоту вращения двигателя. Рычаг подсоединен к рычажной системе дроссельной заслонки карбюратора и управляет ей. Частоту вращения двигателя можно изменить в пределах от 1565 ±100 об/мин до 3265 ±75 об/мин.

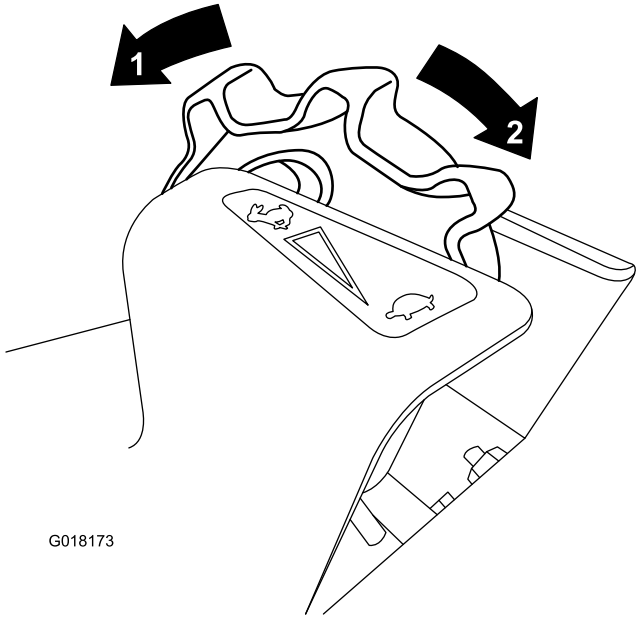

Рисунок 13

1. Полная частота вращения
2. Низкая частота вращения

Рычаг включения привода тяги и барабана

Рычаг включения приводов тяги и барабана (Рисунок 14) находится на передней правой стороне панели управления. Для транспортировки предусмотрено два положения рычага: «Нейтральное» и «Передний ход». При перемещении рычага вперед включается привод тяги.

Примечание: Перед перемещением рычага следует включить механизм контроля присутствия оператора.

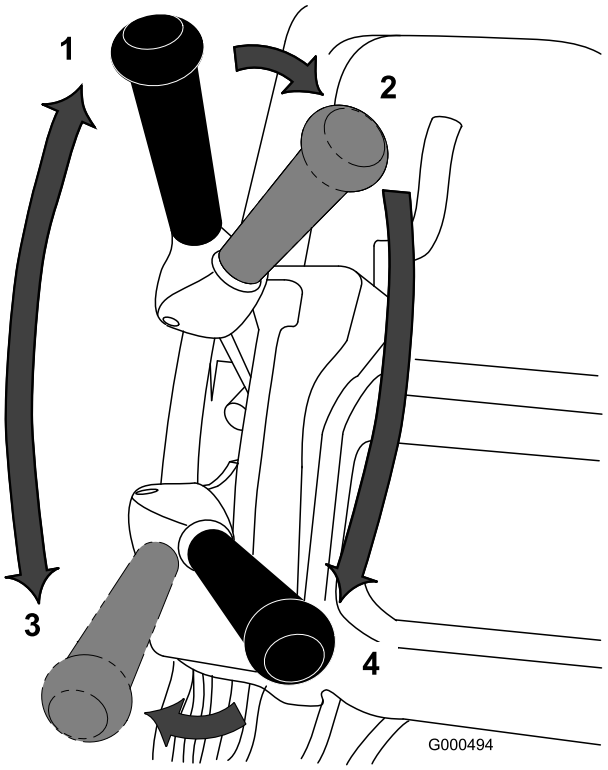

Рисунок 14

1. Нейтральное
2. Привод тяги в нейтральном положении при выключенном приводе барабана
3. Привод тяги включен (транспортировка)
4. Приводы тяги и барабана включены

Для работы барабана предусмотрено два положения рычага: «Включен» и «Выключен» Для включения барабана и начала кошения передвиньте рычаг влево и вперед. Отожмите рычаг вправо для отключения барабана и продолжения движения вперед или потяните его назад для отключения приводов и барабана, и тяги.

Примечание: Если вы отпустите механизм контроля присутствия оператора, рычаг возвратится в нейтральное положение, и машина остановится.

Рабочий тормоз

Рабочий тормоз (Рисунок 15) находится на левой передней стороне ручки. Для включения рабочего тормоза потяните рычаг назад. Перед включением привода тяги тормоз должен быть отпущен.

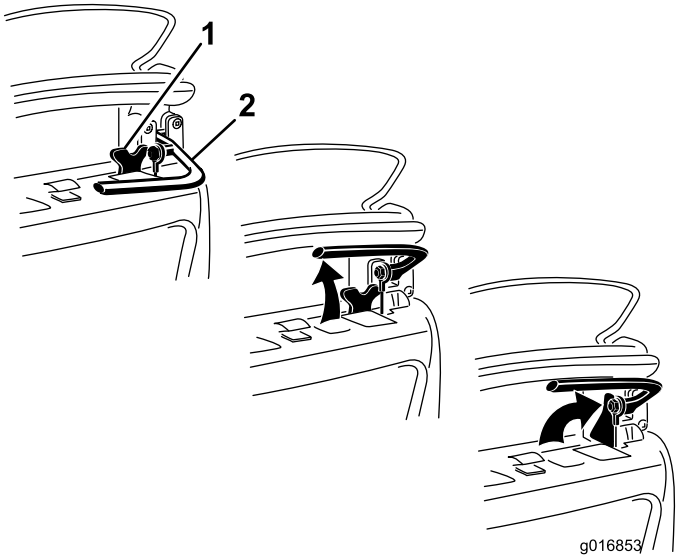

Рисунок 15

1. Защелка стояночного тормоза
2. Рабочий тормоз

Защелка стояночного тормоза

Защелка стояночного тормоза (Рисунок 15) используется вместе с рабочим тормозом. При включенном рабочем тормозе поверните защелку стояночного тормоза в сторону рукоятки тормоза и отпустите рабочий тормоз до защелки, чтобы удержать его включенным. Для отпускания тормоза потяните за рычаг тормоза.

Двухпозиционный переключатель

Двухпозиционный переключатель (Рисунок 12) находится в верхней части панели управления. Переведите этот переключатель в положение On («Вкл.»), чтобы запустить двигатель, и в положение Off («Выкл.»), чтобы его заглушить.

Механизм контроля присутствия оператора (OPC)

Механизм контроля присутствия оператора (Рисунок 12) необходимо включить до включения рычага тяги. При отпускании механизма контроля присутствия оператора во время работы рычаг тяги переходит в нейтральное положение, но двигатель продолжает работать.

Рычаг воздушной заслонки

Рычаг воздушной заслонки (Рисунок 16) расположен на двигателе. У рычага есть два положения: «Работа» и «Дросселирование». При запуске холодного двигателя переведите рычаг воздушной заслонки в наполовину открытое положение. После запуска двигателя переведите рычаг в положение "Работа".

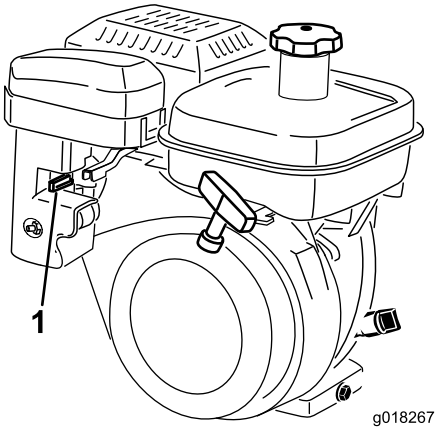

Рисунок 16

1. Рычаг дроссельной заслонки в положении дросселирования

Отсечный топливный клапан

Отсечный топливный клапан (Рисунок 17) расположен на двигателе. У клапана есть два положения: «Закрыто» и «Открыто». Переведите рычаг клапана в положение «Закрыто» при хранении или транспортировке машины. Перед пуском двигателя откройте клапан. Под отсечным клапаном находится отстойник топливного бака.

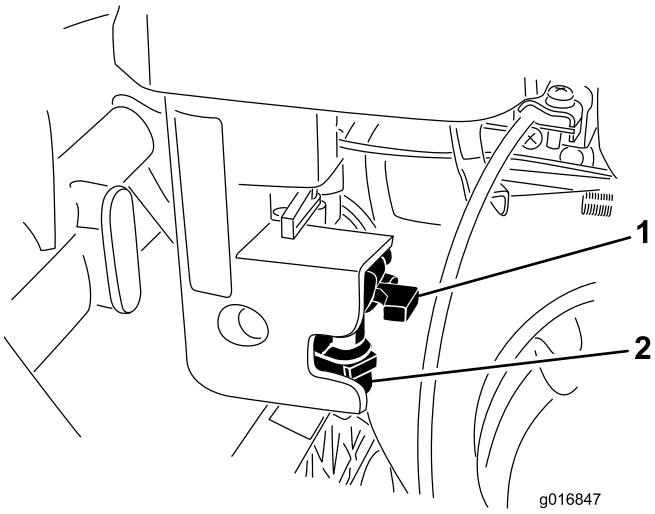

Рисунок 17

1. Отсечный топливный клапан в закрытом положении
2. Отстойник топливного бака

Ручной стартер

Для запуска двигателя потяните за рукоятку ручного стартера (Рисунок 18).

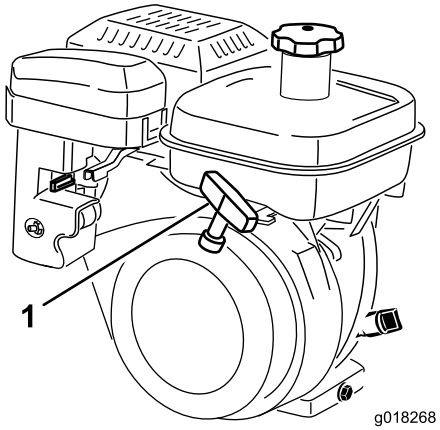

Рисунок 18

1. Ручной стартер

Откидная ножка

Откидная ножка (Рисунок 20) крепится к задней стороне машины и используется для подъема задней части машины при монтаже или демонтаже транспортных колес, а также для удержания машины от падения на ручку во время демонтажа барабана.

- Чтобы использовать откидную ножку для монтажа транспортных колес, опустите ее на землю и наступите на пятку откидной ножки, вытягивая вверх и назад нижнюю среднюю ручку машины (Рисунок 19).

  Внимание: Нажимайте ногой на пятку откидной ножки, а для подъема блока используйте только нижнюю среднюю ручку машины. При попытке поднять блок на откидную ножку другим способом можно получить травму.

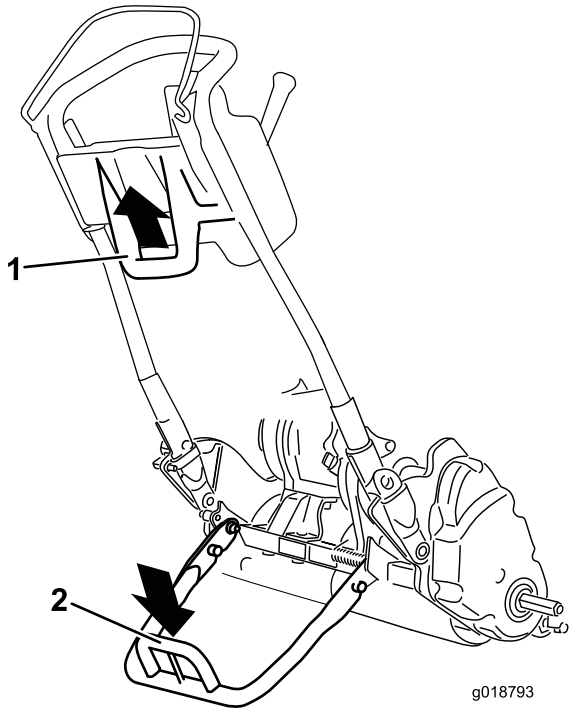

Рисунок 19

1. Нижняя средняя рукоятка машины.
2. Пятка откидной ножки

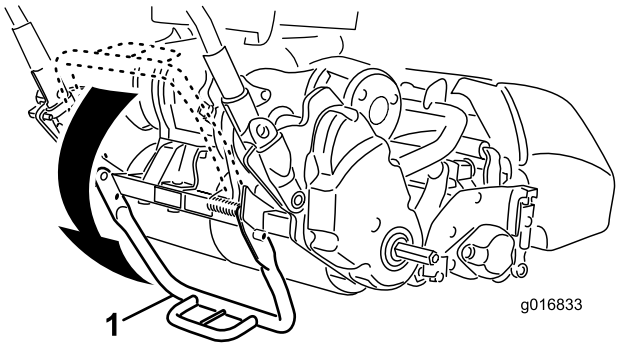

Рисунок 20

1. Откидная ножка
2. Пятка откидной ножки

- Для предотвращения опрокидывания блока назад во время демонтажа колес опустите откидную ножку и нажмите на стопорный палец для фиксации ее в положении для обслуживания (Рисунок 21).

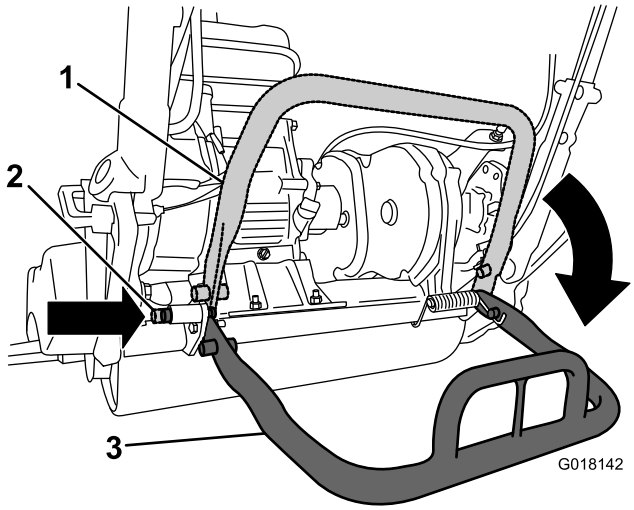

Рисунок 21

1. Откидная ножка — положение хранения
2. Стопорный палец
3. Откидная ножка — положение технического обслуживания

Технические характеристики

Тяговый блок 1800

Ширина	82,5 см
Высота	104,8 см
Длина с корзиной	152,4 см
Чистая масса (с режущим блоком с 11 ножами и установленной корзиной для травы)	117 кг
Ширина скашивания	46 см
Высота скашивания	От 1,5 до 7,5 мм с неподвижным ножом Micro-Cut
Частота скашивания	Регулируемая (см. Руководство для оператора по эксплуатации режущего блока)

Тяговый блок 2100

Ширина	90,1 см
Высота	104,8 см
Длина с корзиной	152,4 см
Чистая масса (с режущим блоком с 11 ножами и установленной корзиной для травы)	117,9 кг
Ширина скашивания	53,3 см

Тяговый блок 2100 (cont'd.)

Высота скашивания	От 1,5 до 7,5 мм с неподвижным ножом Micro-Cut
Частота скашивания	Регулируемая (см. Руководство для оператора по эксплуатации режущего блока)

Навесные орудия / принадлежности

С данной машиной для улучшения и расширения ее возможностей можно использовать ряд утвержденных компанией Toro навесных орудий и принадлежностей. Свяжитесь со своим уполномоченным дилером по техническому обслуживанию или дистрибьютором или посетите веб-сайт www.Toro.com на котором приведен список всех утвержденных навесных орудий и принадлежностей.

Эксплуатация

Примечание: Определите левую и правую стороны машины со штатного рабочего места.

Безопасность – прежде всего!

Изучите внимательно все указания по технике безопасности и таблички в разделе по безопасности. Знание этой информации поможет вам и находящимся рядом людям избежать травм.

Проверка уровня масла в двигателе

Проверяйте уровень масла в двигателе перед каждым использованием или через 8 рабочих часов, см. раздел «Проверка уровня масла в двигателе».

Заправка топливного бака

Емкость топливного бака составляет 3,0 л.

- Для наилучших результатов используйте только чистый, свежий (полученный в течение последних 30 дней), неэтилированный бензин с октановым числом 87 или выше (метод оценки (R+M)/2).
- **Этиловый спирт**: Приемлемым считается бензин, в состав которого входит до 10% этилового спирта или 15% MTBE (метил-трет-бутилового эфира) по объему. Этиловый спирт и MTBE – это разные вещества. Бензин с содержанием этилового спирта 15% (E15) по объему не разрешен для использования. **Никогда не используйте** бензин, содержащий более 10% этилового спирта по объему, такой как E15 (содержит 15% этилового спирта), E20 (содержит 20% этилового спирта) или E85 (содержит до 85% этилового спирта). Использование неразрешенного к применению бензина может привести к нарушениям эксплуатационных характеристик и/или повреждениям двигателя, которые не будут покрываться гарантией.
- **Запрещается** использовать бензин, содержащий метанол.
- **Запрещается** хранить топливо в топливных баках или контейнерах на протяжении всей зимы, если только не используется стабилизирующая присадка в топливе.
- **Не** добавляйте масло в бензин.

⚠ ОПАСНО

При определенных условиях бензин является чрезвычайно огнеопасным и взрывоопасным веществом. Возгорание или взрыв топлива могут вызвать ожоги и повреждение имущества.

- **Заправку топливного бака производите вне помещения, на открытом воздухе, двигатель должен быть холодным. Полностью ликвидируйте разливы топлива.**
- **Никогда не заправляйте топливный бак в закрытом прицепе.**
- **Не заправляйте топливный бак до предела. Доливайте бензин в топливный бак до уровня на 6-13 мм ниже нижней границы заливной горловины. Это пустое пространство в баке позволит топливу расширяться.**
- **Курить во время работы с топливом запрещено. Держитесь подальше от источника открытого пламени и от мест, где топливо может воспламениться от искр.**
- **Храните бензин в штатной емкости в месте, недоступном для детей. Приобретаемый запас бензина должен быть рассчитан не более, чем на 30 дней.**
- **Не эксплуатируйте машину без установленной исправной выхлопной системы.**

⚠ ОПАСНО

При определенных условиях во время заправки может накопиться статическое электричество и образоваться искра, что приведет к воспламенению паров бензина. Возгорание или взрыв топлива могут вызвать ожоги и повреждение имущества.

- **Перед заправкой ставьте емкости на землю, в стороне от вашего транспортного средства.**
- **Не заливайте емкости с бензином внутри транспортного средства, в кузове грузовика, или на платформе прицепа, так как ковровое покрытие кабины или пластмассовая облицовка кузова могут изолировать емкость, и замедлить рассеяние статического заряда.**
- **По возможности, снимайте оборудование, имеющее бензиновый двигатель, с грузовика или прицепа, и заправляйте его на земле.**
- **При отсутствии такой возможности заправлять такое оборудование на прицепе следует из переносной емкости, а не с помощью заправочного пистолета.**
- **При использовании бензозаправочного пистолета держите его прижатым к краю заливной горловины топливного бака или емкости до окончания заправки.**

⚠ ПРЕДУПРЕЖДЕНИЕ

Бензин опасен для здоровья или может привести к гибели при проглатывании. Продолжительное воздействие паров бензина может привести к тяжелой травме или заболеванию.

- **Избегайте продолжительного вдыхания паров.**
- **Не приближайте лицо к пистолету и топливному баку, а также к отверстию кондиционера.**
- **Не допускайте контакта топлива с кожей. При попадании топлива на кожу смойте его водой с мылом.**

1. Очистите область вокруг крышки топливного бака и снимите ее (Рисунок 22). Залейте неэтилированный бензин в топливный бак до нижнего края сетчатого фильтра. Не допускайте переполнения бака.

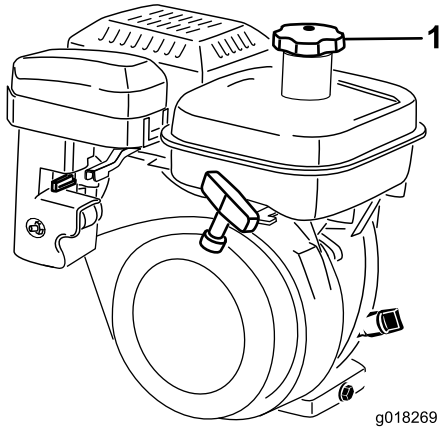

Рисунок 22

1. Крышка топливного бака

2. Установите крышку топливного бака и удалите разлитый бензин.

Регулировка высоты рукоятки

Примечание: Машина отгружается с ручкой, установленной в крайнее нижнее положение. Как правило, машина эксплуатируется с ручкой, выдвинутой на максимальную высоту.

1. Ослабьте 3 каретных болта и гайки, которые фиксируют в зажимах каждую сторону ручки (Рисунок 23).

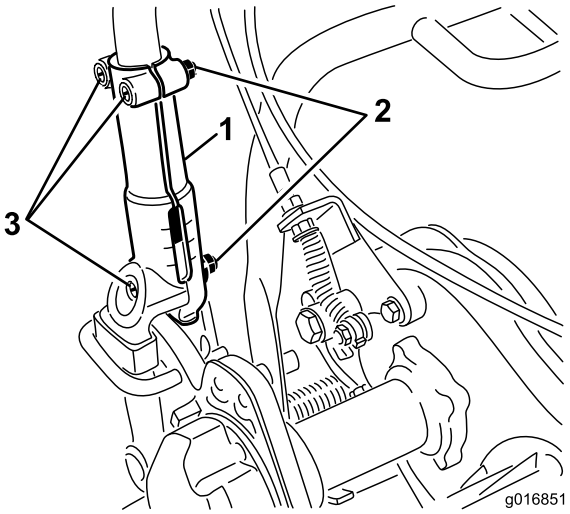

Рисунок 23

1. Зажим ручки
2. Гайка
3. Каретные болты

2. Вытягивайте ручку медленно и равномерно на каждой стороне, пока она не займет требуемое рабочее положение.
3. Затяните каретные болты с гайками для фиксации выполненной регулировки.

Регулировка угла ручки

1. Извлеките шплинты из фиксаторов ручки на каждой стороне газонокосилки (Рисунок 24).

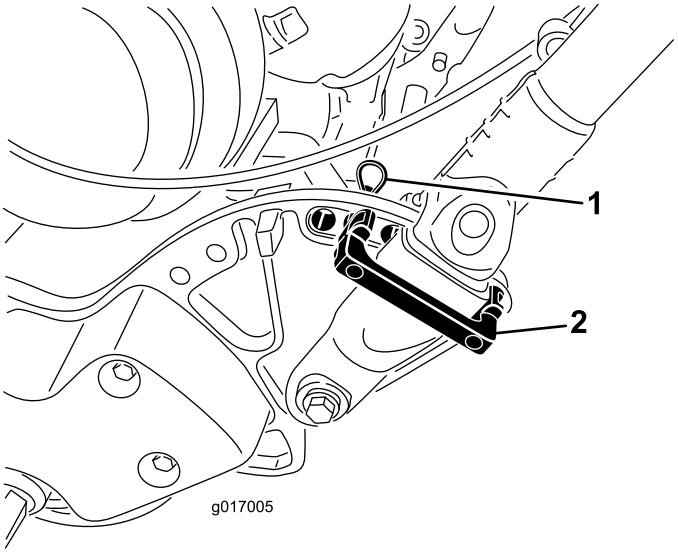

Рисунок 24

1. Шплинт
2. Фиксатор ручки

2. Удерживая ручку, извлеките шплинты с каждой стороны и поверните ручку в требуемое рабочее положение (Рисунок 24).
3. Установите фиксаторы ручки и шплинты.

Запуск и останов двигателя

Примечание: Изображения и описания органов управления, указанных в данном разделе, приведены в разделе «Органы управления» главы «Эксплуатация».

Запуск двигателя

Примечание: Убедитесь в том, что провод свечи зажигания подсоединен к свече.

1. Убедитесь в том, что рычаги приводов тяги и барабана находятся в положении «Выкл.».

   Примечание: Двигатель нельзя будет запустить, если рычаг тяги находится в положении «Вкл.».
2. Переведите двухпозиционный переключатель в положение On («Вкл.»).
3. Переведите регулятор дроссельной заслонки в положение Fast («Быстро»).
4. Откройте отсечный топливный клапан на двигателе.
5. При запуске холодного двигателя переведите рычаг воздушной заслонки в наполовину открытое положение.

   Примечание: При запуске прогретого двигателя управление воздушной заслонкой может не потребоваться.
6. Вытягивайте рукоятку ручного стартера, пока не произойдет надежное зацепление, после чего резким рывком запустите двигатель.

   Примечание: Открывайте воздушную заслонку по мере прогрева двигателя.

   Внимание: Во избежание обрыва тросика или повреждения ручного стартера не вытягивайте тросик ручного стартера до предела или отпускайте ручку стартера при вытягивании тросика.

Останов двигателя

1. Переведите органы управления приводом тяги и барабана в положение «Выкл.», рычаг дроссельной заслонки в положение (Slow) «Медленно», а двухпозиционный переключатель в положение Off («Выкл.»).
2. Перед постановкой машины на хранение отсоедините провод свечи зажигания от свечи для исключения возможности случайного запуска.
3. Перед помещением газонокосилки на хранение или при ее транспортировке закройте отсечный топливный клапан.

Транспортировка машины

Примечание: Не включайте двигатель газонокосилки при перевозке ее в прицепе, т.к. она может получить повреждение.

Если вы не собираетесь устанавливать дополнительные транспортировочные колеса, перейдите к пункту 4.

1. Ногой отожмите вниз откидную ножку и вытягивайте вверх опору ручки, пока откидная ножка не повернется вперед, над центром.
2. Установите транспортировочные колеса.
3. Чтобы убрать откидную ножку, потяните ручку вверх и опустите заднюю часть газонокосилки на транспортные колеса.
4. Убедитесь в том, что органы управления приводами тяги и барабана находятся в положении «Выкл.», и запустите двигатель.
5. Установите регулятор дроссельной заслонки в положение Slow («Медленно»), отклоните переднюю часть машины вверх, плавно включите привод тяги и медленно увеличьте частоту вращения двигателя.
6. Отрегулируйте дроссельную заслонку для работы газонокосилки с требуемой скоростью и переместите газонокосилку к месту назначения.

Подготовка к скашиванию

1. Верните рычаг управления тягой в положение «Выключено», установите дроссельную заслонку в положение «Медленно» и заглушите двигатель.
2. Ногой отожмите вниз откидную ножку и вытягивайте вверх опору ручки, пока откидная ножка не повернется вперед, над центром.
3. Снимите транспортировочные колеса.
4. Осторожно опустите машину с откидной ножки.

Скашивание с использованием машины

Правильная эксплуатация машины обеспечивает самое ровное скашивание травяного покрова.

Внимание: В процессе скашивания трава воздействует на режущий блок как смазка. Интенсивная работа режущего блока при отсутствии контакта с травой может повредить режущий блок.

Перед скашиванием

Убедитесь в том, что газонокосилка тщательно отрегулирована и настроена одинаково с обеих сторон барабана. Неправильная регулировка газонокосилки ухудшает внешний вид скошенного газона. Удалите все инородные предметы с травяного покрова перед скашиванием. Присутствие посторонних, особенно детей и домашних животных, в рабочей зоне недопустимо.

Способ скашивания

По газонам следует двигаться строго вперед и назад. Избегайте скашивания по кругу или поворота газонокосилки на покрытых травой участках, т.к. могут образоваться задиры. Поворот газонокосилки необходимо выполнять вне газона, подняв режущий барабан (нажатием на ручку вниз) и включив барабан привода тяги. При скашивании следует двигаться с обычной пешеходной скоростью. Быстрая скорость экономит немного времени и может привести к плохому качеству скашивания.

Для сохранения прямолинейного движения по травяному покрытию и поддержки одинаковой дистанции от края предыдущей скошенной полосы, используйте ориентирующие полосы на корзине (Рисунок 25).

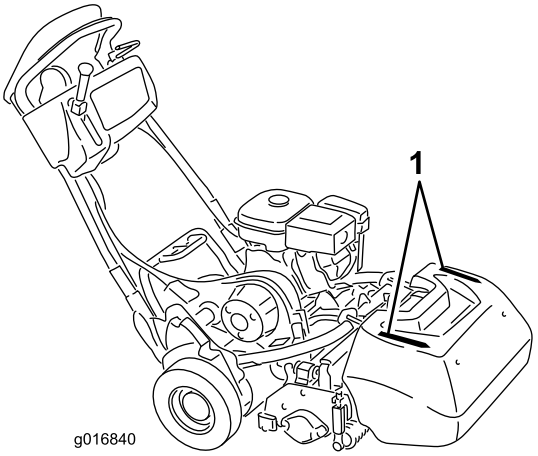

Рисунок 25

1. Ориентирующие полосы

Работа в условиях слабого освещения

При эксплуатации газонокосилки в условиях слабой освещенности рекомендуется использовать приобретаемый отдельно комплект светодиодного освещения модели 04265.

Внимание: Использовать на этой газонокосилке другие осветительные системы не допускается, т.к. выходное напряжение переменного тока генератора не сможет обеспечить их надлежащую работу.

Использование органов управления

1. Запустите двигатель, установите с помощью дроссельной заслонки пониженные обороты, нажмите на ручку вниз, чтобы поднять режущий блок, нажмите на кнопку механизма контроля присутствия оператора, переведите рычаг тяги в положение «Вкл.» и переместите газонокосилку на край поля (Рисунок 26).
2. Переведите рычаг тяги в положение «Выкл.» и включите рычаг привода барабана (Рисунок 26).

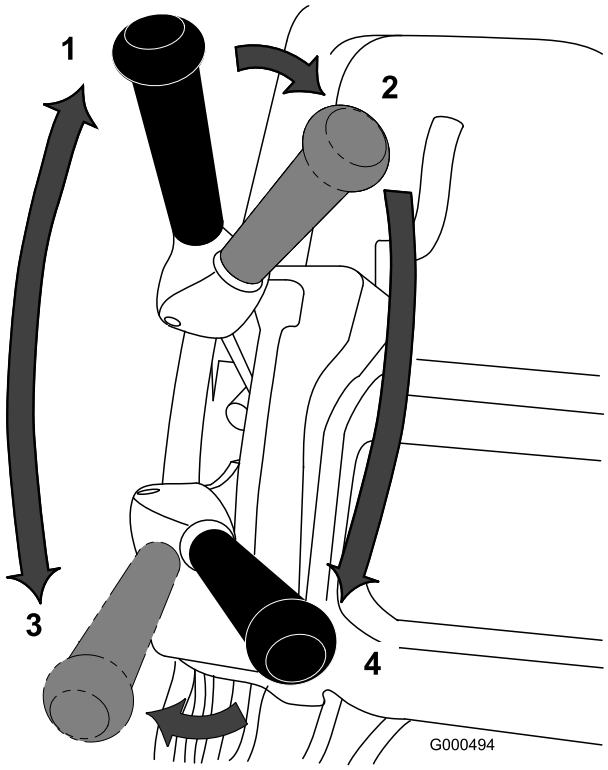

Рисунок 26

1. Привод тяги в положении «Нейтральное».
2. Привод тяги в нейтральном положении при выключенном приводе барабана
3. Привод тяги включен (транспортировка)
4. Приводы тяги и барабана включены

3. Переведите рычаг тяги в положение «Вкл.», увеличивайте посредством дроссельной заслонки частоту вращения двигателя до тех пор, пока газонокосилка не будет двигаться с требуемой скоростью, переместите газонокосилку на поле, опустите переднюю часть газонокосилки и начните работу (Рисунок 26).

По окончании скашивания

1. Выведите газонокосилку с травяного покрытия, переведите рычаги приводов барабана и тяги в положение «Выкл.» и заглушите двигатель.
2. Удалите скошенную траву из корзины для травы, установите корзину на газонокосилку и начните транспортировку.

Проверка работы блокировочных выключателей

Интервал обслуживания: Перед каждым использованием или ежедневно

⚠ ПРЕДОСТЕРЕЖЕНИЕ

В случае размыкания или повреждения защитных блокировочных выключателей машина может неожиданно заработать, что приведет к получению травм.

- **Не вмешивайтесь в работу блокировочных выключателей.**
- **Ежедневно проверяйте работу блокировочных выключателей и заменяйте любые поврежденные выключатели перед эксплуатацией машины.**

Блокировочный выключатель механизма контроля присутствия оператора (OPC)

1. Ногой отожмите вниз откидную ножку и вытягивайте вверх опору ручки, пока откидная ножка не повернется вперед, над центром.
2. Запустите двигатель.
3. Попробуйте привести в действие рычаг тяги при ненажатом механизме контроля присутствия оператора (Рисунок 27). Рычаг тяги не должен включаться.

   Примечание: Если рычаг тяги включается, то система блокировки нуждается в ремонте. Устраните неисправность до начала работы на машине. См. Проверка работы блокировочных выключателей (страница 24)

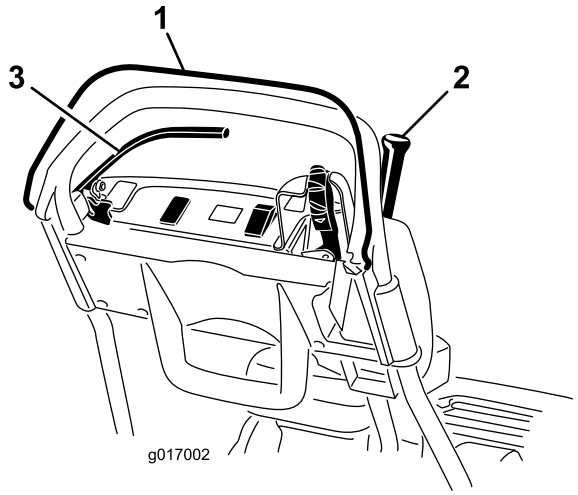

Рисунок 27

1. Механизм контроля присутствия оператора (OPC)
2. Рычаг тяги
3. Рычаг тормоза

4. При нажатом механизме контроля присутствия оператора и включенном рычаге тяги отпустите механизм контроля присутствия оператора (Рисунок 27).

   Примечание: Рычаг тяги должен отключиться. Если рычаг тяги не отключается, то система блокировки нуждается в ремонте. Устраните неисправность до начала работы на машине. См. Обслуживание блокировочного выключателя тяги (страница 35) или Регулировка управления тягой (страница 38).

5. При нажатом механизме контроля присутствия оператора и передвинутом влево рычаге передач включите приводы барабана и тяги и отпустите механизм контроля присутствия оператора (Рисунок 27).

   Примечание: Рычаг тяги должен отключиться. Если рычаг тяги не отключается, то система блокировки нуждается в ремонте. Устраните неисправность до начала работы на машине. См. Обслуживание блокировочного выключателя тяги (страница 35), Регулировка управления тягой (страница 38), или Регулировка управления барабаном (страница 38).

6. При нажатом механизме контроля присутствия оператора и передвинутом влево рычаге передач включите приводы барабана и тяги, переведите рычаг передач вправо для отключения привода барабана (Рисунок 27).

   Примечание: Привод тяги должен отключиться. Если рычаг тяги не отключается, то система блокировки нуждается в ремонте. Устраните неисправность до начала работы на машине. См. Регулировка управления барабаном (страница 38)

7. Осторожно опустите машину с откидной ножки.

Блокировочный выключатель тяги

1. Ногой отожмите вниз откидную ножку и вытягивайте вверх опору ручки, пока откидная ножка не повернется вперед, над центром.
2. При нажатом механизме контроля присутствия оператора, включенном рычаге тяги и органах управления двигателем в положении запуска (Рисунок 27).
3. Попробуйте запустить двигатель.

   Примечание: Двигатель не должен запуститься. Если двигатель запускается, то блокировочный выключатель нуждается в ремонте. Устраните неисправность до начала работы. См. Обслуживание блокировочного выключателя тяги (страница 35)

4. Осторожно опустите машину с откидной ножки.

Блокировочный выключатель тормоза

1. Ногой отожмите вниз откидную ножку и вытягивайте вверх опору ручки, пока откидная ножка не повернется вперед, над центром.
2. При выключенном рычаге тяги, включенном рабочем тормозе и органах управления двигателем в положении запуска (Рисунок 27).
3. Попробуйте запустить двигатель.

   Примечание: Двигатель должен запуститься. Если двигатель не запускается, то блокировочный выключатель нуждается в ремонте. Устраните неисправность до начала работы. См. Блокировочный выключатель тормоза (страница 25)

4. При работающем двигателе включите рабочий (но не стояночный) тормоз, нажмите механизм контроля присутствия оператора и включите рычаг тяги (Рисунок 27).

   Примечание: Двигатель должен работать, преодолевая сопротивление тормоза, но не должен глохнуть. Если двигатель сразу же глохнет, то блокировочный выключатель нуждается в ремонте. Устраните неисправность до начала работы. См. Обслуживание блокировочного выключателя тормоза (страница 35)

5. При работающем двигателе включите стояночный тормоз, нажмите механизм контроля присутствия оператора и включите рычаг тяги (Рисунок 27).

   Примечание: Двигатель должен заглохнуть. Если двигатель не глохнет, то блокировочный

выключатель нуждается в ремонте. Устраните неисправность до начала работы. См. Блокировочный выключатель тормоза (страница 25)

6. Осторожно опустите машину с откидной ножки.

Отключение трансмиссии

Если машина оказывается заблокированной, можно отсоединить барабан от трансмиссии, чтобы машина могла передвигаться.

1. В правом заднем углу машины найдите рядом с барабаном корпуса привода рычаг включения/отключения тяги (Рисунок 28).

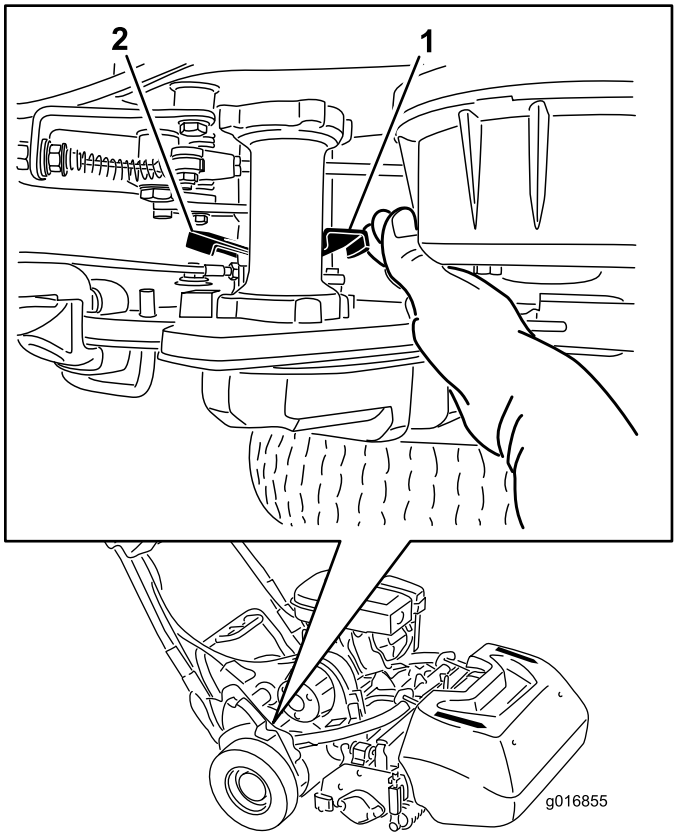

Рисунок 28

1. Рычаг включения/отключения тяги — включен
2. Рычаг включения/отключения тяги — выключен

2. Поверните рычаг назад, чтобы отключить трансмиссию от барабана.

   Внимание: Во избежание удара по руке подпружиненным рычагом следует нажимать на рычаг только спереди.

3. Передвигайте машину в требуемом направлении.

   Внимание: По возможности не буксируйте машину. В случае крайней необходимости буксируйте машину со скоростью не выше 4,8 км/ч; обязательно отсоедините трансмиссию от барабана. Невыполнение этого требования с большой вероятностью приведет к повреждению машины.

4. При окончании буксировки поверните рычаг вперед, чтобы подключить трансмиссию к барабану.

Примечание: Тормоз остается работоспособным при отключении трансмиссии от барабана.

Настройка машины в соответствии с состоянием травяного покрова

Для настройки машины в соответствии с состоянием травяного покрова используйте следующую таблицу.

Неподвижные ножи: стандартный и дополнительный (газонокосилки Flex/eFlex 2100)			
Номер по каталогу	**Описание**	**Интенсивность скашивания**	**Примечания**
106-2468-01	Неинтенсивное	Меньше	Красный, стандартный
99-3794-03	Интенсивное	Больше	Черный
Неподвижные ножи: стандартный и дополнительный (газонокосилки Flex/eFlex 1800)			
110-2282-01	Неинтенсивное	Меньше	Красный
110-2281-03	Интенсивное	Больше	Черный, стандартный

Неподвижные ножи: стандартный и дополнительный (газонокосилки Flex/eFlex 2100)			
Номер по каталогу	**Описание**	**Диапазон высоты скашивания**	**Примечания**
115-1880	Microcut-EdgeMax	От 1,6 до 3,2 мм	Стандартный
93-4262	Microcut	От 1,6 до 3,2 мм	
108-4303	Extended Microcut	От 1,6 до 3,2 мм	Менее интенсивное
115-1881	Tournament - EdgeMax	От 3,2 до 6,4 мм	
93-4263	Tournament	От 3,2 до 6,4 мм	
108-4302	Extended Tournament	От 3,2 до 6,4 мм	Менее интенсивное
93-4264	Low Cut	6,4 мм и выше	
Неподвижные ножи: стандартный и дополнительный (газонокосилки Flex/eFlex 1800)			
117-1530	Microcut-EdgeMax	От 1,6 до 3,2 мм	Стандартный
98-7261	Microcut	От 1,6 до 3,2 мм	
110-2300	Extended Microcut	От 1,6 до 3,2 мм	Менее интенсивное
98-7260	Tournament	От 3,2 до 6,4 мм	
117-1532	Tournament - EdgeMax	От 3,2 до 6,4 мм	
110-2301	Low Cut	6,4 мм и выше	

Валики (газонокосилки Flex/eFlex 2100)			
Номер по каталогу	**Описание**	**Диаметр/материал**	**Примечания**
04255	Узкий валик Wiehle	6,4 см / алюминий	Малое расстояние между канавками
04256	Широкий валик Wiehle	6,4 см / алюминий	Более глубокое проникновение в почву, большое расстояние между канавками
04257	Полноразмерный валик	6,4 см / сталь	Наименьшее проникновение в почву
04258	Узкий валик Wiehle – длинный	6,4 см / алюминий	Широкая опора кромки; длиннее на 4,3 см
04267	Paspalum	6,4 см / алюминий	Меньшее проникновения, умеренно суженые канавки
115-7356	Задний валик	5,1 см / алюминий	Стандартный задний валик
120-9595	Задний валик	5,1 см / сталь	Стальной задний валик
Валики (газонокосилки Flex/eFlex 1800)			

120-9607	Узкий валик Wiehle	6,4 см / алюминий	Малое расстояние между канавками
120-9609	Широкий валик Wiehle	6,4 см / алюминий	Более глубокое проникновение в почву, большое расстояние между канавками
120-9611	Полноразмерный валик	6,4 см / сталь	Наименьшее проникновение в почву
121-4681	Узкий ролик Wiehle – длинный	6,4 см / алюминий	Широкая опора кромки; длиннее на 4,3 см
120-9605	Задний валик	5,1 см / алюминий	Стандартный задний валик

Техническое обслуживание

Примечание: Определите левую и правую стороны машины (определяется с места оператора).

Внимание: При использовании данного блока совместно с Trans Pro 80, при обслуживании машины на прицепе обязательно используйте упоры. Опрокидывание может привести к разливу топлива.

При остановке на рельсовой рампе в отверстия позади колес следует вставить черенок от метлы или что-то аналогичное.

Рекомендуемый график(и) технического обслуживания

Периодичность технического обслуживания	Порядок технического обслуживания
Через первые 20 часа	• Замените масло в двигателе. • Очистите отстойник и сетку топливного бака.
Перед каждым использованием или ежедневно	• Проверьте работу блокировочных выключателей. • Проверьте уровень масла в двигателе. • Проверьте систему блокировки механизма контроля присутствия оператора.
Через каждые 50 часов	• Замените масло в двигателе. • Очистите воздухоочиститель (в условиях сильного загрязнения или запыления производите очистку чаще).
Через каждые 100 часов	• Замените бумажный элемент воздушного фильтра (в условиях сильного загрязнения или запыления требуется более частая замена). • Проверьте свечу зажигания. • Очистите отстойник и сетку топливного бака.
Через каждые 500 часов	• Очистите карбюратор • Осмотрите впускные и выпускные клапаны. При необходимости произведите регулировку.
Через каждые 1000 часов	• Замените топливопровод • Осмотрите ремень привода барабана • Осмотрите подшипники трансмиссии При необходимости замените
Перед помещением на хранение	• Восстановите поврежденное лакокрасочное покрытие.

Внимание: Смотрите дополнительные процедуры технического обслуживания в руководстве по эксплуатации двигателя.

Контрольный лист ежедневного технического обслуживания

Внимание: Скопируйте эту страницу для повседневного использования.

Пункт проверки при обслуживании	Дни недели:						
	Пн.	Вт.	Ср.	Чт.	Пт.	Сб.	Вс.
Проверьте работу защитных блокировок.							
Проверьте работу стояночного тормоза.							
Проверьте легкость работы шарниров.							
Проверьте уровень топлива.							
Проверьте уровень масла в двигателе.							
Проверьте воздушный фильтр.							
Очистите охлаждающие ребра двигателя.							
Убедитесь в отсутствии посторонних шумов двигателя.							
Убедитесь в отсутствии посторонних шумов при работе машины.							
Проверьте регулировку контакта барабана с неподвижным ножом.							
Проверьте регулировку высоты скашивания.							
Восстановите поврежденное лакокрасочное покрытие.							

Обозначение зон, на которые следует обратить внимание		
Проверку выполнил:		
Позиция	Дата	Информация

Техническое обслуживание двигателя

Заправка моторным маслом

Перед пуском необходимо налить в картер приблизительно 0,6 л масла надлежащей вязкости. В двигателе используется любое высококачественное масло, имеющее эксплуатационную классификацию Американского института нефти (American Petroleum Institute - API) SE или выше. Вязкость масла необходимо выбирать в зависимости от температуры окружающей среды. На Рисунок 29 приведены рекомендации по температуре и вязкости.

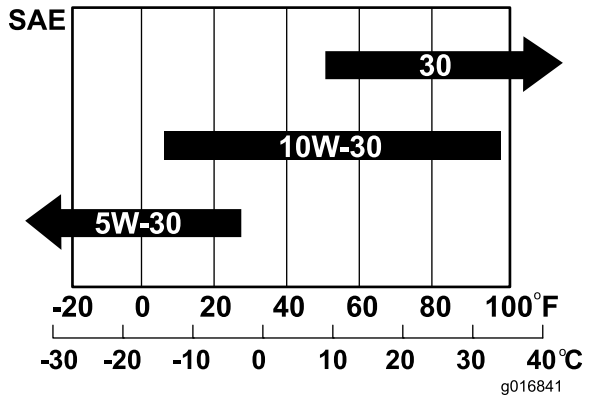

Рисунок 29

Примечание: Использование универсальных масел (5W-20, 10W-30 и 10W-40) повышает расход масла. При использовании данных масел чаще проверяйте уровень масла.

Проверка уровня масла в двигателе

Интервал обслуживания: Перед каждым использованием или ежедневно

Примечание: Лучше всего проверять уровень масла в двигателе перед его запуском в начале рабочего дня, когда двигатель холодный. Если он уже поработал, перед проверкой дайте маслу стечь в поддон (не менее 10 минут). Если уровень масла находится на отметке «L» масломерного щупа или ниже, долейте масло до уровня метки «H». **Не допускайте переполнения картера.** Если уровень масла находится между метками «H» и «L», то доливать масло не требуется.

1. Снимите транспортировочные колеса (если они установлены).
2. Установите газонокосилку так, чтобы двигатель был расположен горизонтально, и очистите масломерный щуп со всех сторон (Рисунок 30).

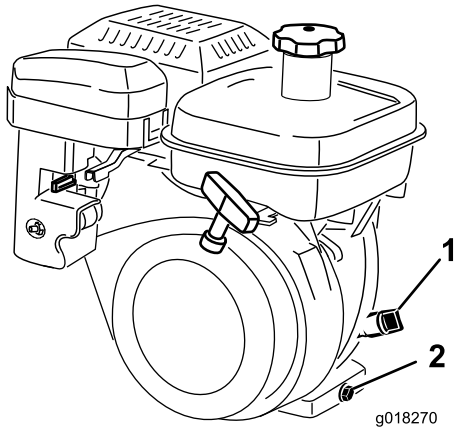

Рисунок 30

1. Масломерный щуп
2. Пробка сливного отверстия

3. Извлеките масломерный щуп, повернув его против часовой стрелки (Рисунок 30).
4. Протрите масломерный щуп начисто и вставьте его в заливное отверстие.

   Примечание: Не заворачивайте щуп в отверстие.
5. Затем извлеките щуп и проверьте уровень масла. Если уровень низкий, добавьте ровно столько

масла, чтобы поднять уровень до области между метками H и L на щупе (Рисунок 30).

Примечание: Проверьте уровень масла. Не допускайте переполнения.

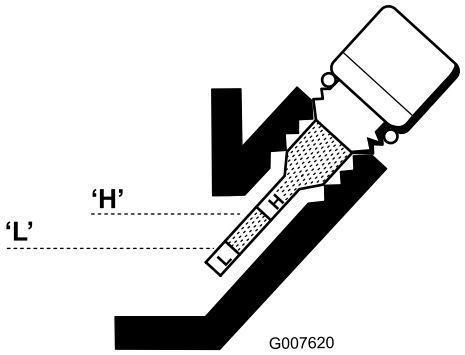

Рисунок 31

6. Поставьте на место масломерный щуп и вытрите разлитое масло.

Замена масла в двигателе

Интервал обслуживания: Через первые 20 часа

Через каждые 50 часов

1. Запустите двигатель и дайте ему поработать несколько минут для прогрева масла.
2. В задней части машины подставьте сливной поддон под пробку сливного отверстия (Рисунок 30).

   Примечание: Ослабьте затяжку пробки сливного отверстия.
3. Нажмите на ручку вниз, чтобы наклонить газонокосилку и двигатель назад и дать всему маслу стечь в поддон.
4. Поставьте на место сливную пробку и залейте в картер рекомендуемое масло; см. Проверка уровня масла в двигателе (страница 31).
5. Удалите пролитое масло.
6. Утилизируйте масло должным образом. Производите переработку согласно местным законам.

Обслуживание воздухоочистителя

Интервал обслуживания: Через каждые 50 часов

1. Убедитесь в том, что провод не соединен со свечой зажигания.
2. Отверните барашковую гайку крепления крышки воздухоочистителя и снимите крышку.
3. Тщательно очистите крышку (Рисунок 32 и Рисунок 33).

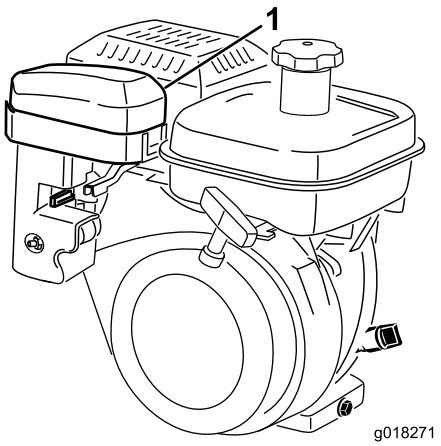

Рисунок 32

1. Крышка воздухоочистителя

4. Если элемент из пеноматериала загрязнен, извлеките его из бумажного элемента (Рисунок 33). Тщательно очистите его.

   A. Промойте элемент из пеноматериала в теплой воде с жидким мылом.

   Примечание: Отожмите его для удаления грязи, но не скручивайте, т.к. пеноматериал может порваться.

   B. Просушите, завернув в чистую ветошь и слегка отжав.

   Примечание: Отожмите досуха ветошь и элемент из пеноматериала, но не скручивайте, т.к. пеноматериал может порваться.

   C. Пропитайте элемент чистым моторным маслом.

   D. Отожмите элемент для удаления излишнего масла и его равномерного распределения.

   Примечание: Желательно, чтобы элемент был влажным от масла.

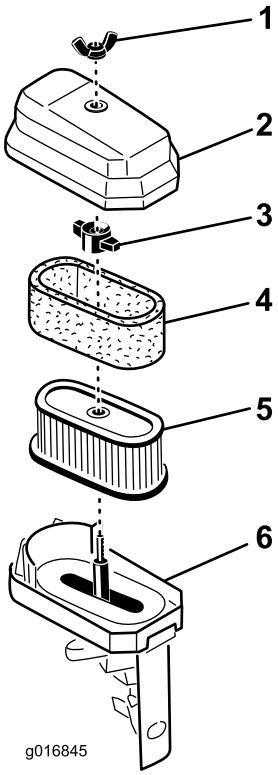

Рисунок 33

1. Барашковая гайка
2. Крышка воздухоочистителя
3. Барашковая гайка
4. Элемент из пеноматериала
5. Бумажный элемент
6. Основание воздухоочистителя

5. При обслуживании элемента из пеноматериала проверьте состояние бумажного элемента. При необходимости произведите замену.

   Примечание: Не используйте сжатый воздух для очистки бумажного элемента.

6. Установите элемент из пеноматериала, бумажный элемент и крышку воздухоочистителя.

   Внимание: Во избежание износа и повреждения двигателя не допускайте работу двигателя без элемента воздухоочистителя.

Обслуживание свечи зажигания

Интервал обслуживания: Через каждые 100 часов

Используйте свечу зажигания NGK BR 6HS или эквивалент. Воздушный зазор должен составлять 0,6–0,7 мм.

1. Снимите провод со свечи зажигания (Рисунок 34).

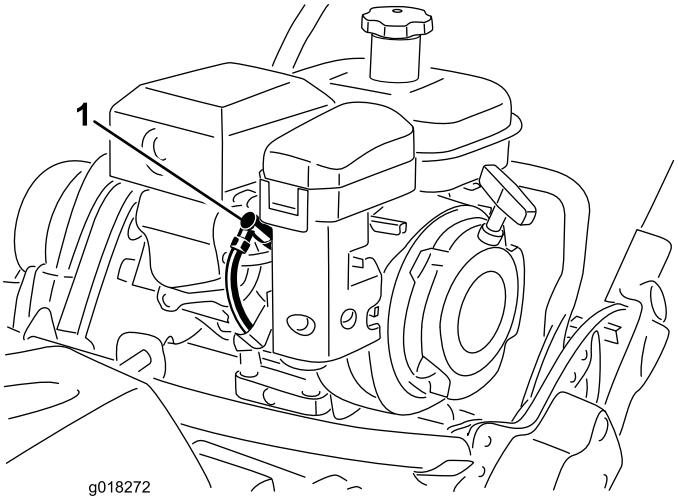

Рисунок 34

1. Провод свечи зажигания

2. Очистите поверхность вокруг свечи зажигания и снимите свечу с головки блока цилиндров.

   Внимание: Замените свечу зажигания, имеющую трещины, повреждения или следы загрязнения. Не используйте пескоструйную обработку, не скоблите электроды и не очищайте их, так как абразивная пыль может со свечи случайно попасть в цилиндр.

3. Зазор должен составлять 0,6–0,7 мм (Рисунок 35).

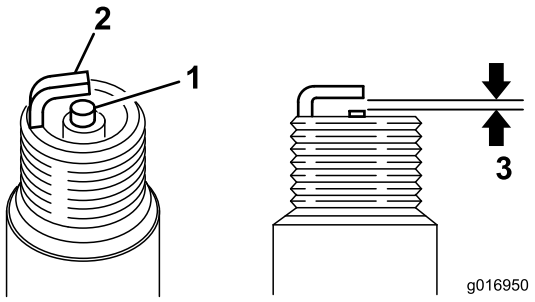

Рисунок 35

1. Изолятор центрального электрода
2. Боковой электрод
3. Воздушный зазор должен составлять 0,6–0,7 мм.

4. Установите свечу зажигания с правильно выставленным зазором и надежно затяните ее с моментом 23Н•м.

Техническое обслуживание топливной системы

Очистка отстойника и сетки топливного бака

Интервал обслуживания: Через первые 20 часа

Через каждые 100 часов/Ежемесячно (в зависимости от того, что наступит раньше)

1. Закройте отсечный топливный клапан и вывинтите топливный отстойник из корпуса фильтра (Рисунок 36).

   Примечание: Для снятия топливного отстойника используйте 17-миллиметровую 12-зубчатую головку.

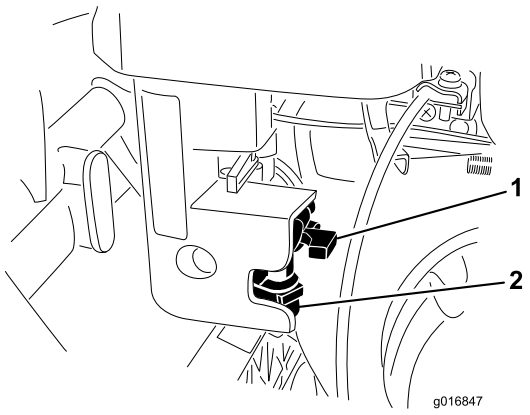

Рисунок 36

1. Отсечный клапан
2. Отстойник топливного бака

2. Очистите отстойник топливного бака в чистом бензине и установите его на место.
3. Отверните и снимите крышку топливного бака (Рисунок 37).

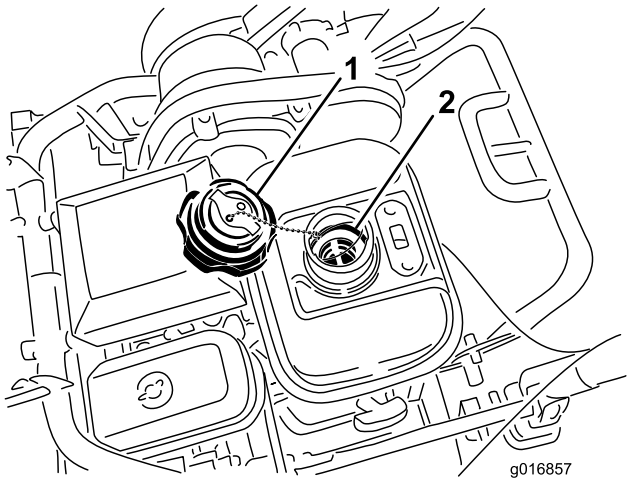

Рисунок 37

1. Крышка топливного бака
2. Сетка топливного бака

4. Извлеките сетку топливного бака
5. Очистите сетку в чистом бензине и установите в бак.
6. Установите крышку топливного бака.

Замена топливопровода

Интервал обслуживания: Через каждые 1000 часов

Заменяйте топливопровод после каждых 1000 часов работы. В случае утечки топлива из трубопровода замените его немедленно.

Техническое обслуживание электрической системы

Обслуживание блокировочного выключателя тяги

Если выключатель требует регулировки или замены, используйте следующую процедуру.

1. Убедитесь в том, что двигатель заглушен.
2. Снимите панель управления.
3. Включите рычаг тяги.

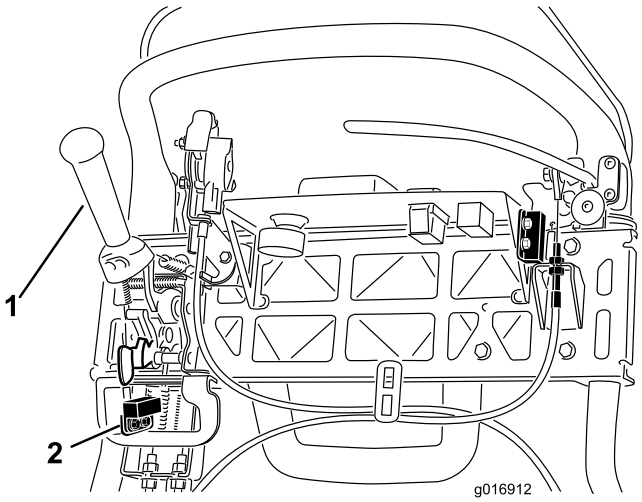

Рисунок 38

1. Рычаг тяги
2. Блокировочный выключатель

4. Ослабьте крепежные детали блокировочного выключателя (Рисунок 38).
5. Установите регулировочную прокладку толщиной 1,6 мм между рычагом тяги и блокировочным выключателем (Рисунок 38).
6. Затяните крепежные детали блокировочного выключателя.
7. Включите рычаг тяги и проверьте зазор. Нормальный рабочий диапазон составляет 0,76 – 3,05 мм. При включенном рычаге тяги убедитесь в том, что выключатель разомкнут. В случае необходимости замените выключатель.

Обслуживание блокировочного выключателя тормоза

1. Убедитесь в том, что двигатель заглушен.
2. Снимите панель управления.
3. Включите рычаг рабочего тормоза и защелку стояночного тормоза.
4. Ослабьте крепежные детали блокировочного выключателя (Рисунок 39).

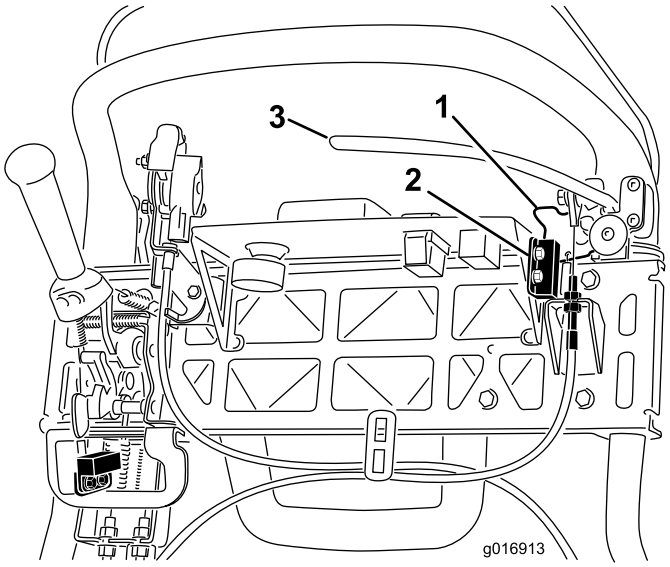

Рисунок 39

1. Защелка стояночного тормоза
2. Блокировочный выключатель
3. Рычаг рабочего тормоза

5. Поставьте регулировочную прокладку толщиной 1,6 мм между защелкой стояночного тормоза и блокировочным выключателем (Рисунок 39).
6. Затяните крепежные детали блокировочного выключателя. Заново проверьте зазор. Защелка не должна касаться выключателя.
7. Включите рычаг тормоза и поверните защелку.
8. Убедитесь в том, что выключатель разомкнут.

   Примечание: В случае необходимости замените выключатель.

Техническое обслуживание тормозов

Регулировка рабочего/стояночного тормозов

Если рабочий/стояночный тормоз проскальзывает при работе, требуется регулировка троса.

1. Переведите рычаг рабочего/стояночного тормоза в положение Off («Выкл.»).
2. Снимите панель управления.
3. Чтобы увеличить натяжение троса, ослабьте верхнюю зажимную гайку троса и затяните нижнюю зажимную гайку троса (Рисунок 40) так, чтобы для отключения защелки стояночного тормоза понадобилось усилие в 156 Н, приложенное к рукоятке рычага тормоза.

   Примечание: Не допускайте чрезмерного натяжения троса, иначе тормоз может прихватывать.

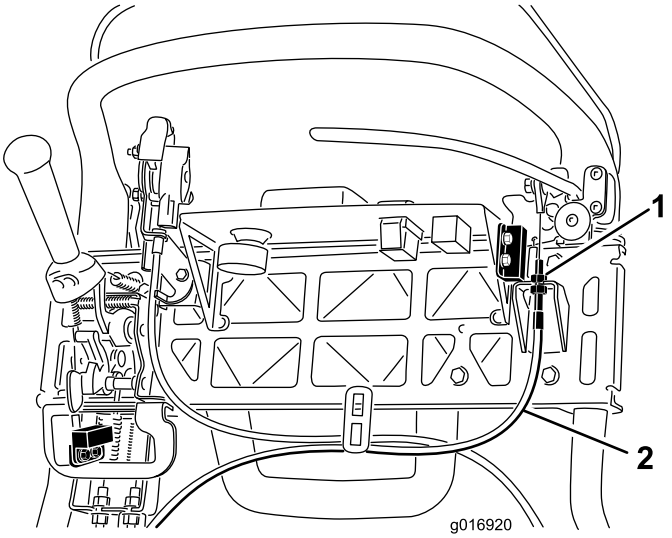

Рисунок 40

1. Зажимные гайки
2. Трос рабочего тормоза

Техническое обслуживание ремней

Осмотр ремня привода барабана

Интервал обслуживания: Через каждые 1000 часов

Убедитесь в том, что ремень привода барабана натянут должным образом для обеспечения правильной работы машины и предотвращения чрезмерного износа. Почаще проверяйте ремень.

1. Выверните болт с буртиком, который крепит отстойник ремня, и снимите отстойник ремня, чтобы открыть ремень (Рисунок 41).

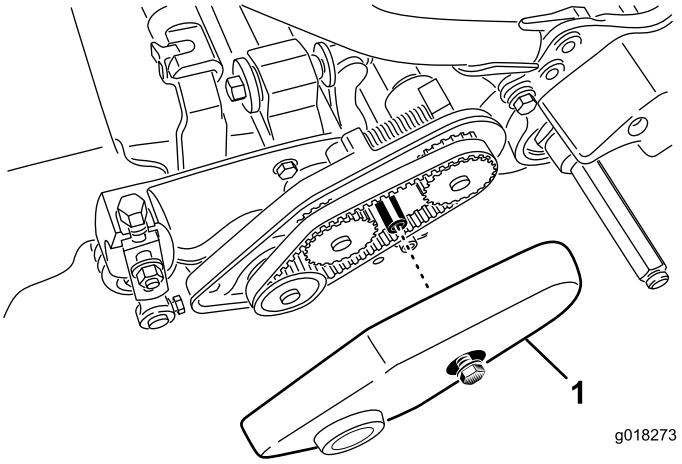

Рисунок 41

1. Крышка ремня

2. Порядок регулировки натяжения ремня:
   A. Ослабьте гайку крепления корпуса подшипника (Рисунок 42).

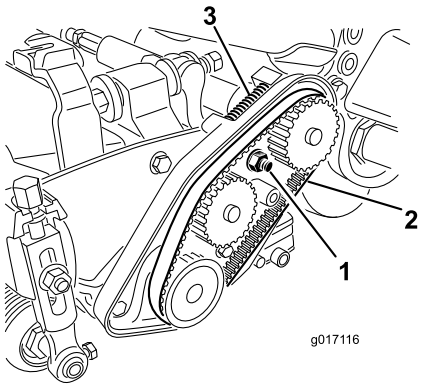

Рисунок 42

1. Гайка крепления корпуса подшипника
2. Ремень привода барабана
3. Пружина сжатия

B. Используя ключ на 16 мм, поверните корпус подшипника, чтобы убедиться в том, что он поворачивается свободно.

C. Удалите все загрязнения из внутренней части отсека ремня и вокруг пружины сжатия (Рисунок 42).

D. Убедитесь в том, что пружина сжатия обеспечивает правильное натяжение ремня.

E. Затяните крепежную гайку корпуса подшипника.

F. Установите кожух ремня.

Отверстие доступа крышки трансмиссии

Уберите резиновую заглушку (Рисунок 43) из отверстия в передней части трансмиссии, чтобы при необходимости получить доступ к сцеплению.

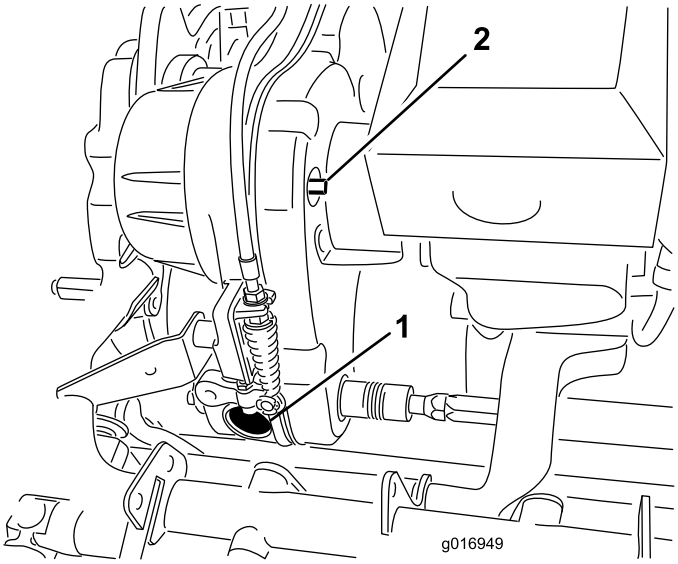

Рисунок 43

1. Резиновая заглушка отверстия
2. Вал включения/выключения

Натяжное устройства ремня трансмиссии

Натяжение ремня трансмиссии обеспечивается подпружиненным натяжным шкивом. Для включения и отключения натяжения ремня поверните ключом на 3/8 дюйма вал включения/отключения (Рисунок 43) в требуемое положение. При повороте вала на 1/4 оборота по часовой стрелке натяжной шкив отходит от ремня (Рисунок 44).

Примечание: Перед снятием крышки трансмиссии необходимо ослабить ремень.

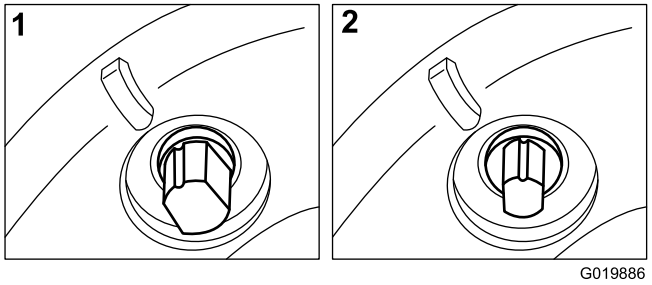

Рисунок 44

1. Включено
2. Отключено

Техническое обслуживание органов управления

Регулировка управления тягой

Если рычаг управления тягой не включается или проскальзывает во время работы, требуется регулировка.

1. Переведите регулятор тяги в положение «Выкл.».
2. Проверьте наличие слабины в тросе управления тягой у пружины растяжения (Рисунок 45).

   Примечание: При наличии слабины отрегулируйте зажимную гайку на переходнике (Рисунок 46) для устранения слабины троса без растяжения пружины.

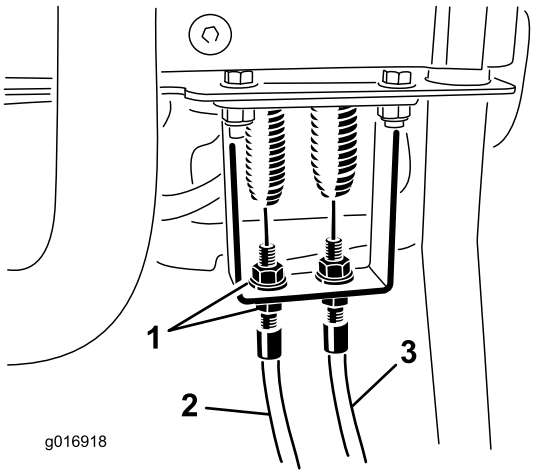

Рисунок 45

1. Зажимные гайки
2. Трос управления тягой
3. Трос управления барабаном

3. Если регулятор тяги продолжает проскальзывать, выполните следующие шаги.
4. Снимите шплинт и шплинтуемый штифт, которые крепят вилку штока к коленчатому рычагу (Рисунок 46).

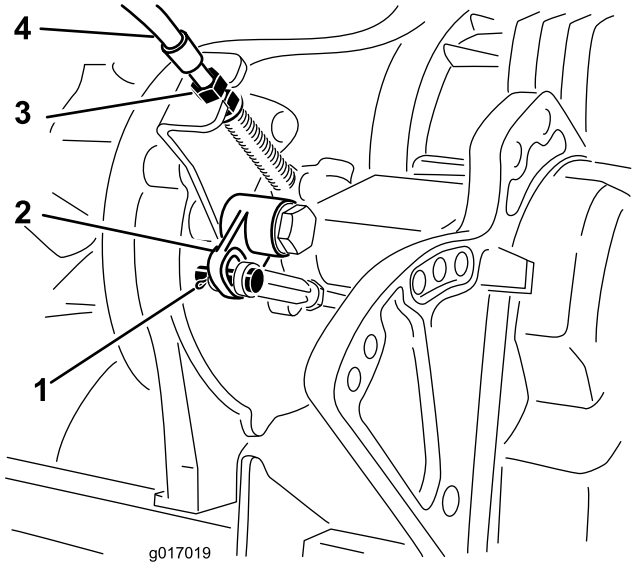

Рисунок 46

1. Шплинтуемый штифт и шплинт
2. Коленчатый рычаг
3. Зажимные гайки
4. Трос управления тягой

5. Отсоедините вилку от коленчатого рычага прокрутки (Рисунок 46)
6. Поверните тягу изогнутого рычага на 1–1,5 оборота, чтобы увеличить длину тяги на 1,5 мм.
7. Снова подсоедините ушко к изогнутому рычагу с помощью пальца и шплинта, снятых ранее.
8. У переходника трансмиссии (Рисунок 46) отрегулируйте зажимные гайки троса так, чтобы уменьшить расстояние до изогнутого рычага в соответствии с предыдущим изменением.
9. Во время регулировки троса у переходника панели управления отрегулируйте зажимные гайки троса так, чтобы устранить всю слабину троса, не растягивая пружину (Рисунок 45).
10. Проверьте работу регулятора и при необходимости повторите регулировку.

Регулировка управления барабаном

Если барабан не входит в зацепление надлежащим образом, требуется регулировка.

1. Убедитесь в том, что управление барабаном отключено.
2. На переходнике трансмиссии отрегулируйте трос управления барабаном (Рисунок 47) так, чтобы длина пружины составила 70,6– 72,4 мм.

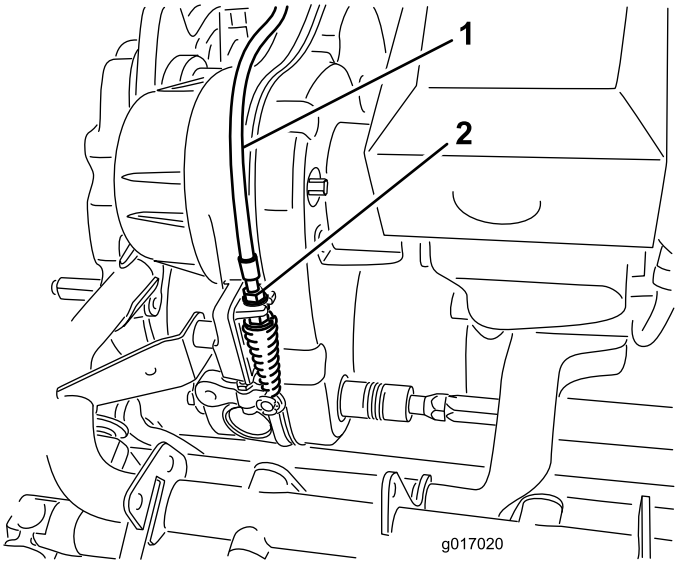

Рисунок 47

1. Трос управления барабаном
2. Зажимные гайки

3. На переходнике рукоятки управления ослабляйте трос управления барабаном, пока на нем не появится слабина (Рисунок 45).
4. На переходнике рукоятки управления затяните трос управления барабаном настолько, чтобы устранить слабину троса, не растягивая пружину.
5. Проверьте работу следующим образом:
   - Убедитесь в том, что зубья муфты сцепления барабана выходят из зацепления при отключении сцепления, и что зубья муфты сцепления не достигают нижнего предельного положения во включенном состоянии.

     Примечание: Уберите резиновую заглушку (Рисунок 43) из отверстия в передней части трансмиссии, чтобы осмотреть сцепление барабана.
   - Время останова барабана должно быть менее 7 секунд, при этом барабан должен отходить от неподвижного ножа.
   - См. Руководство по техническому обслуживанию или свяжитесь с вашим дистрибьютором для получения дополнительной помощи.

Хранение

1. Удалите скошенную траву, загрязнения и сажевый налет с наружных частей всей машины, особенно с двигателя. Счистите грязь и сухую траву с наружных поверхностей ребер головки блока цилиндров двигателя и корпуса вентилятора.

   Внимание: Машину можно мыть мягким моющим средством с водой. Не мойте машину струей под давлением. Избегайте излишнего использования воды, особенно около панели рычага переключения передач и двигателя.
2. Для долговременного хранения (свыше 30 дней) добавьте в топливо в баке стабилизирующую / улучшающую присадку.
   A. Для распределения присадки топлива по топливной системе запустите двигатель на 5 минут.
   B. Заглушите двигатель, дайте возможность ему остыть и слейте топливо из бака, или же продолжайте работу двигателя, пока он не остановится.
   C. Запустите двигатель и дайте ему проработать до остановки. Продолжайте дросселирование до тех пор, пока двигатель не перестанет запускаться.
   D. Утилизируйте надлежащим образом все неиспользованное топливо. Производите переработку согласно местным законам.

      Примечание: Не храните бензин с добавленной стабилизирующей / улучшающей присадкой более 90 дней.
3. Проверьте и затяните все болты, гайки и винты. Отремонтируйте или замените все поврежденные детали.
4. Покрасьте все поцарапанные или оголенные металлические поверхности. Краску можно приобрести у вашего официального сервисного дистрибьютора.
5. Храните машину в чистом, сухом гараже или складском помещении. Накройте машину для ее защиты и сохранения в чистоте.

Общая гарантия компании Toro

Ограниченная гарантия

Условия гарантии и изделия, на которые она распространяется

Компания Toro и ее филиал Toro Warranty Company в соответствии с заключенным между ними соглашением совместно гарантируют, что серийное изделие Toro («Изделие») не будет иметь дефектов материалов или изготовления в течение двух лет или 1500 часов работы (в зависимости от того, что произойдет раньше)*. Настоящая гарантия распространяется на все изделия, за исключением аэраторов (см. отдельные условия гарантии на эти изделия). При наличии гарантийного случая компания произведет ремонт Изделия за свой счет, включая диагностику, трудозатраты, запасные части и транспортировку. Настоящая гарантия начинается со дня доставки Изделия первоначальному розничному покупателю.
* Изделие оборудовано счетчиком моточасов.

Порядок подачи заявки на гарантийное обслуживание

В случае возникновения гарантийного случая вы должны незамедлительно сообщить об этом дистрибьютору серийных изделий или официальному дилеру серийных изделий, у которых было приобретено изделие. Если вам нужна помощь в определении местонахождения дистрибьютора серийных изделий или официального дилера или если у вас есть вопросы относительно ваших прав и обязанностей по гарантии, вы можете обратиться к нам по адресу:

Отделение технического обслуживания серийной продукции Toro
Toro Warranty Company
8111 Lyndale Avenue South
Bloomington, MN 55420-1196

952–888–8801 или 800–952–2740

Эл. почта: commercial.warranty@toro.com

Обязанности владельца

Вы, являясь владельцем Изделия, несете ответственность за выполнение необходимого технического обслуживания и регулировок, указанных в *Руководстве оператора*. Невыполнение требуемого технического обслуживания и регулировок может быть основанием для отказа в исполнении гарантийных обязательств.

Изделия и условия, на которые не распространяется гарантия

Не все неисправности или нарушения работы изделия, возникшие в течение гарантийного периода, являются дефектами материала или изготовления. Действие этой гарантии не распространяется на следующее:

- Неисправности изделия, возникшие в результате использования запасных частей, произведенных третьей стороной, либо установки и использования дополнительных частей или измененных принадлежностей и изделий других фирм. На эти позиции изготовителем может быть предусмотрена отдельная гарантия.
- Неисправности изделия, возникшие в результате невыполнения рекомендованного технического обслуживания и регулировок. Невыполнение надлежащего технического обслуживания изделия Toro согласно Рекомендованному техническому обслуживанию, описанному в *Руководстве оператора*, может привести к отказу исполнения гарантийных обязательств.
- Неисправности изделия, возникшие в результате несоблюдения правил эксплуатации изделия.
- Части, расходуемые в процессе эксплуатации, кроме случаев, когда они будут признаны дефектными. Следующие части, помимо прочего, являются расходуемыми или быстроизнашивающимися в процессе нормальной эксплуатации Изделия: тормозные колодки и накладки, фрикционные накладки муфт сцепления, ножи, бобины, опорные катки и подшипники (герметичные или смазываемые), неподвижные ножи, зубья, свечи зажигания, колеса поворотного типа и их подшипники, шины, фильтры, ремни и определенные детали разбрызгивателей, такие как диафрагмы, насадки, обратные клапаны и т. п.
- Поломки, вызванные внешними воздействиями. Факторы, рассматриваемые как внешние воздействия, включают помимо прочего атмосферное воздействие, способы хранения, загрязнение, использование неразрешенных видов топлива, охлаждающих жидкостей, смазочных материалов, присадок, удобрений, воды, химикатов и т. п.
- Отказы или перебои в работе по причине использования топлива (например, бензина, дизельного или биодизельного топлива), не удовлетворяющего требованиям соответствующих отраслевых стандартов.
- Нормальные шум, вибрация, износ или старение.
- Нормальный «износ» включает, помимо прочего, повреждение сидений в результате износа или истирания, потертость окрашенных поверхностей, царапины на табличках или окнах и т. п.

Части

Части, замена которых запланирована при требуемом техническом обслуживании, имеют гарантию на период до планового срока замены этих частей. На части, замененные по настоящей гарантии, действует гарантия в течение действия первоначальной гарантии на изделие, и они становятся собственностью компании Toro. Окончательное решение о том, подлежит ли ремонту или замене какая-либо существующая часть или узел, принимается компанией Toro. Компания Toro имеет право использовать для гарантийного ремонта восстановленные детали.

Гарантия на батареи многократного цикла глубокого заряда-разряда и ионно-литиевые аккумуляторы:

Батареи многократного цикла глубокого заряда-разряда и ионно-литиевые батареи за время своего срока службы могут выдать определенное полное число киловатт-часов. Методы эксплуатации, зарядки и технического обслуживания могут увеличить или уменьшить срок службы батареи. Поскольку аккумуляторные батареи в настоящем изделии являются расходуемыми, количество полезной работы между зарядками будет постепенно уменьшаться до тех пор, пока батарея полностью не выйдет из строя. Ответственность за замену отработанных вследствие нормальной эксплуатации аккумуляторных батарей несет владелец изделия. Необходимость в замене батарей за счет владельца может возникнуть во время действия нормального гарантийного периода на изделие. Примечание (только для ионно-литиевых батарей): На ионно-литиевую батарею распространяется только частичная пропорционально рассчитанная гарантия на период с 3-го по 5-й год в зависимости от времени эксплуатации и количества использованных киловатт-часов. Для получения дополнительной информации см. *Руководство для оператора*.

Техническое обслуживание, выполняемое за счет владельца

Регулировка двигателя, смазка, очистка и полировка, замена фильтров, охлаждающей жидкости и проведение рекомендованного технического обслуживания входят в число нормальных операций по уходу за изделиями компании Toro, выполняемыми за счет владельца.

Общие условия

Выполнение ремонта официальным дистрибьютором или дилером компании Toro является вашим единственным возмещением убытков по настоящей гарантии.

Компании Toro и Toro Warranty Company не несут ответственности за косвенные, случайные или последующие убытки, связанные с использованием изделий Toro, на которые распространяется действие настоящей гарантии, включая любые затраты или расходы на предоставление замещающего оборудования или оказание услуг в течение обоснованных периодов нарушения работы или неиспользования оборудования во время ожидания завершения ремонта в соответствии с условиями настоящей гарантии. Не существует каких-либо иных гарантий, за исключением упоминаемой ниже гарантии на системы контроля выхлопных газов (если применимо). Все подразумеваемые гарантии коммерческого качества или пригодности для конкретного применения ограничены продолжительностью настоящей прямой гарантии.

В некоторых странах не допускается исключать случайные или последующие убытки или ограничения на срок действия подразумеваемой гарантии, вследствие чего вышеуказанные исключения и ограничения могут на Вас не распространяться. Настоящая гарантия предоставляет вам конкретные законные права, но вы можете также иметь и другие права, которые меняются в зависимости от страны использования.

Примечание в отношении гарантии на двигатель:

На систему контроля выхлопных газов на вашем изделии может распространяться действие отдельной гарантии, соответствующей требованиям, установленным Агентством по охране окружающей среды США (EPA) и/или Калифорнийским советом по охране воздушных ресурсов (CARB). Приведенные выше ограничения на моточасы не распространяются на Гарантию на системы контроля выхлопных газов. Подробные сведения приводятся в «Гарантийных обязательствах на системы контроля выхлопных газов двигателей», которые прилагаются к вашему изделию или содержатся в документации предприятия-изготовителя двигателя.

Другие страны, кроме США и Канады

Покупатели, которые приобрели изделия Toro за пределами США или Канады, для получения гарантийных полисов для своей страны, региона и штата должны обращаться к местному дистрибьютору (дилеру) компании Toro. Если по какой-либо причине вы не удовлетворены услугами вашего дистрибьютора или испытываете трудности с получением информации о гарантии, обратитесь к импортеру изделий компании Toro.