Form No. 3389-240 Rev A

TORO®

Count on it.

Betjeningsvejledning

Versa Vac

Modelnr. 07053—Serienr. 315000001 og derover

Registrer dit produkt på www.Toro.com.
Oversættelse af original (DA)

CE

3389-240 A

Dette produkt overholder alle relevante EU-direktiver. Yderligere oplysninger fås på den separate produktspecifikke overensstemmelseserklæring.

⚠ ADVARSEL

CALIFORNIEN
Advarsel i henhold til erklæring nr. 65

Dette produkt indeholder et eller flere kemikalier, der ifølge staten Californien er kræftfremkaldende og giver medfødte defekter eller forplantningsskader.

Indledning

Versa Vac skal anvendes sammen med kombinationsskjoldet eller fingerskjoldet. Maskinen må udelukkende bruges af professionelle, ansatte operatører til kommercielle anvendelser. Maskinen skal primært bruges til vertikal klipning, stråklipning, renovation og fjernelse af snavs fra store plæneområder på én gang.

Læs denne vejledning omhyggeligt, så du kan lære at betjene og vedligeholde produktet korrekt samt undgå person- og produktskade. Det er dit ansvar at betjene produktet korrekt og sikkert.

Du kan kontakte Toro direkte på www.Toro.com for at få oplysninger om produkter og tilbehør, hjælp til at finde en forhandler eller for at registrere dit produkt.

Når du har brug for service, originale Toro-dele eller yderligere oplysninger, bedes du kontakte en autoriseret serviceforhandler eller Toros kundeservice samt have produktets model- og serienummer parat. De to tal er præget på en plade, der er monteret på stellet.

Modelnr. _____

Serienr. _____

Denne manual advarer dig om mulige farer og giver dig særlige sikkerhedsoplysninger ved hjælp af advarselssymbolet (Figur 1), der angiver en fare, som kan forårsage alvorlig personskade eller død, hvis du ikke følger de anbefalede forholdsregler.



Figur 1

1. Advarselssymbol

Denne betjeningsvejledning bruger to ord til at fremhæve oplysninger. **Vigtigt** henleder opmærksomheden på særlige mekaniske oplysninger, og **Bemærk** angiver generel information, som det er værd at lægge særligt mærke til.

Indhold

Sikkerhed 3
- Før betjening 3
- Under drift 3
- Aflæsning 4
- Vedligeholdelse 4
- Sikkerheds- og instruktionsmærkater 4

Opsætning 8
- 1 Konfiguration af maskinen til traktoren 8
- 2 Justering af kraftudtagsakslens længde 9
- 3 Indkobling af kraftudtagsakslen 10
- 4 Smøring af maskinen 10

Produktoversigt 10
- Betjeningsanordninger 10

Betjening 11
- Kontrol af hydraulikvæsken 11
- Kontrol af dæktrykket 12
- Kontrol af hjulmøtrikkernes tilspændingsmoment 12
- Tilkobling af maskinen til traktoren 12
- Indkobling af kraftudtagsakslen 12
- Flytning af maskinen fra traktoren 13
- Betjening af traktorhydraulikken 13
- Betjening af maskinen 13
- Transport af maskinen 14

Vedligeholdelse 15
- Skema over anbefalet vedligeholdelse 15
- Smøring af maskinen 15
- Kontrol af hydraulikrør og -slanger 15
- Serviceeftersyn af hydraulikvæsken og -filteret 16

Opbevaring 18

© 2014—The Toro® Company

8111 Lyndale Avenue South
Bloomington, MN 55420

Kontakt os på www.Toro.com.
Trykt i USA.

Alle rettigheder forbeholdes

Sikkerhed

Risikokontrol og forebyggelse mod ulykker afhænger af, at det personale, der skal betjene, transportere, vedligeholde og opbevare maskinen, er uddannet i brugen af maskinen og udviser den fornødne opmærksomhed. Forkert brug eller vedligeholdelse af maskinen kan medføre personskade eller dødsfald. Følg nedenstående sikkerhedsanvisninger for at mindske risikoen for personskade eller død.

Før betjening

- Idet maskinen skal bugseres før betjening, er det yderst vigtigt omhyggeligt at vælge bugseringstraktoren for at sikre den bedste ydelse og sikker drift.
- Bugseringstraktoren skal have en korrekt akselafstand og slidbanebredde og være udstyret med en styrtbøjle og sikkerhedssele for at køre sikkert på bakket terræn. Den normale kørehastighed er 10 km/t, men varierer i forhold til terrænet og den mængde snavs, der opsamles. Den maksimale transporthastighed er 24 km/t, men langsommere hastigheder er påkrævet på bakket terræn. Se traktorens *betjeningsvejledning* for at få oplysninger eller kontakt traktorens servicerepræsentant, hvis du har spørgsmål til sikker drift.
- Bremserne på bugseringstraktoren skal have kapacitet til at stoppe maskinen med anhængeren fuldt lastet ved den maksimalt anbefalede transporthastighed.
- Maskinens kraftudtagsdrev kræver en traktor med en kørehastighed på 540 o/min. og en udgangseffekt på 32 hk eller højere. Du må ikke overstige hastigheden på 540 o/min.
- Maskinen skal overholde lokale vejkrav, hvis den transporteres på offentlige veje. Der medfølger et skilt til langsomtgående køretøjer. Signallys og bremser medfølger ikke, men kan være påkrævet på bestemte områder.
- Læs og forstå indholdet i denne *betjeningsvejledning*, før maskinen betjenes. Lær alle betjeningsanordningerne at kende, og find ud af, hvordan du stopper maskinen hurtigt.
- Lad aldrig børn betjene maskinen. Lad aldrig voksne benytte maskinen uden korrekte anvisninger. Kun uddannede operatører, som har læst denne vejledning, bør betjene maskinen.
- Hold alle omkringstående væk fra anvendelsesområdet.
- Hold alle afskærmninger og sikkerhedsanordninger på plads. Hvis en afskærmning, sikkerhedsanordning eller mærkat er ulæselig eller beskadiget, skal den repareres eller udskiftes før betjening. Spænd også alle løse møtrikker, bolte og skruer for at sikre, at maskinen er i sikker driftsmæssig stand.
- Betjen ikke maskinen, hvis du er iført sandaler, tennissko, gummisko eller shorts. Undgå også at bære løstsiddende tøj, som kan blive fanget i bevægelige dele. Vær altid iført lange bukser, og brug kraftige sko. Det tilrådes at bære sikkerhedsbriller, sikkerhedssko og hjelm, og dette er påkrævet i henhold til visse lokale bestemmelser og forsikringsregler.

Under drift

- Dette produkt kan overskride støjniveauer på 85 dB(A) ved operatørens position. Det anbefales at anvende høreværn ved længere tids brug for at mindske risikoen for varige høreskader.
- Det kræver koncentration at bruge maskinen. Gør følgende for at undgå at miste herredømmet over maskinen:
  - Maskinen må kun betjenes i dagslys, eller hvor der er godt, kunstigt lys.
  - Kør langsomt, og hold øje med huller eller andre skjulte farer.
  - Kør ikke tæt på bunkere, grøfter, vandløb, volde eller andre farlige områder.
  - Reducer hastigheden, når du drejer skarpt, og når du vender på skråninger.
  - Undgå at starte og stoppe pludseligt.
  - Før du bakker, skal du se bagud og sikre dig, at der ikke står nogen bag maskinen.
  - Hold øje med trafikken, når du krydser eller kører i nærheden af veje. Hold altid tilbage for andre.
- Børsten, gummifingrene, plejlen og sugeanordningen på maskinen opsamler og blæser snavs og mindre genstande under drift. Bær altid øjenbeskyttelse og ansigtsværn for at undgå mulig beskadigelse fra flyvende genstande, og hold børn, kæledyr og omkringstående personer på afstand af driftsområdet.
- Medtag aldrig andre passagerer på traktoren eller i anhængeren.
- Maskinen må aldrig betjenes af personer, som er påvirket af medicin eller alkohol.
- Lyn kan forårsage alvorlig personskade eller død. Hvis der observeres lyn eller høres torden i området, må maskinen ikke anvendes. Søg ly.
- Gå aldrig over kraftudtagsakslen for at nå den anden side af maskinen. Gå omkring anhængeren.
- Stig aldrig på og af traktoren, mens kraftudtagsakslen er indkoblet.
- Tøm anhængeren, parker på en plan overflade, og bloker hjulene, før maskinen fjernes fra bugseringsmaskinen.
- Hvis motoren sætter ud, eller maskinen taber fremdriftsmoment, så den ikke kan køre helt til toppen af en skråning, skal du ikke vende maskinen. Bak altid langsomt lige ned ad bakken.
- Stop brug af maskinen, **hvis en person eller et dyr uventet dukker op i eller nær anvendelsesområdet.**

Skødesløs betjening kombineret med terrænets hældning, rikochetteringer eller forkert anbragte afskærmninger kan føre til skader på grund af udslyngning af genstande. Genoptag ikke brugen, før området er ryddet.

Aflæsning

- Det kan medføre alvorlig personskade, når anhængerens luge åbnes og lukkes, eller snavs aflæsses. Hold sikker afstand til anhængeren, mens maskinen bakker eller aflæsser.
- Hold omkringstående personer på sikker afstand af anhængeren, når affald aflæsses, eller når anhængerens luge åbnes og lukkes.
- I sjældne tilfælde kan vådt, sammenpresset, afklippet græs generere varme. Tøm altid anhængeren, før enheden opbevares.
- Når du hæver og sænker anhængerens luge, kan du forårsage skade på omkringstående personer eller husdyr. Hold omkringstående personer og husdyr på sikker afstand af anhængeren, når affald aflæsses, eller når anhængerens luge åbnes og lukkes.
- Anhængeren må kun tømmes på områder, der er fri for luftledninger og andre forhindringer, for at undgå risiko for elektrisk stød.
- Tøm **aldrig** anhængeren på en skråning. Tøm altid anhængeren på en jævn overflade.

Vedligeholdelse

- Fjern nøglen fra tændingen for at forhindre utilsigtet motorstart, når du efterser, justerer eller opbevarer maskinen.
- Udfør kun den vedligeholdelse, som er beskrevet i instruktionerne i denne vejledning. Kontakt en autoriseret Toro-forhandler, hvis det nogen sinde skulle være nødvendigt med større reparationer, eller du har brug for anden hjælp.
- Sørg for, at maskinen er i sikker driftsmæssig stand, ved at holde møtrikker, bolte og skruer tilspændt. Kontrollér alle bolte og møtrikker hyppigt for at sikre, at de er tilspændte i henhold til specifikationen.
- Køb altid originale Toro-reservedele og originalt tilbehør for at være sikker på optimal ydeevne og sikkerhed. **Brug aldrig reservedele og tilbehør fremstillet af andre producenter, selvom det påstås, at udstyret passer.** Kig efter Toro-logoet for at sikre, at delene er ægte. Brug af uautoriserede reservedele og tilbehør kan gøre garantien ugyldig.

Sikkerheds- og instruktionsmærkater

Sikkerheds- og instruktionsmærkaterne kan nemt ses af operatøren og er placeret tæt på potentielle risikoområder. Beskadigede eller bortkomne mærkater skal udskiftes.

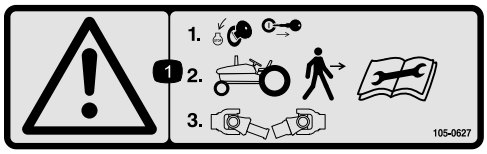

105-0627

1. Advarsel – stands motoren, og tag tændingsnøglen ud, før du stiger af traktoren. Læs vejledningerne, før der foretages service eller vedligeholdelse, og frakobl derefter kraftudtagsakslen.

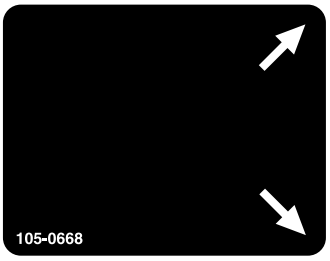

105-0668

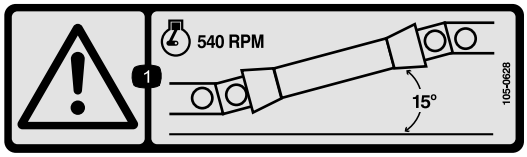

105-0628

1. Advarsel – Kør højst motoren ved 540 o/min., og hold kraftudtagsakslens vinkel under 15 grader.

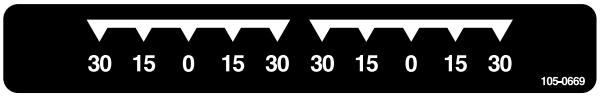

105-0669

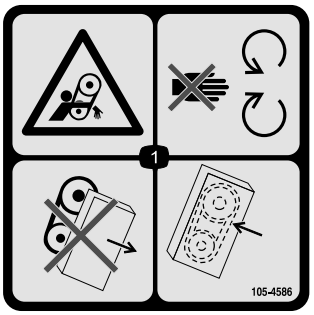

105-4586

1. Fare for at blive viklet ind, rem – hold afstand til bevægelige dele. Betjen aldrig maskinen med afskærmninger eller skjolde afmonteret. Sørg for at holde afskærmninger og skjolde på plads.



105-0707

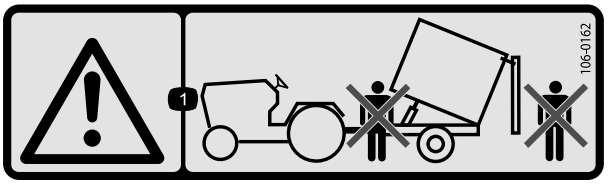

106-0162

1. Advarsel – Stå ikke foran eller bag anhængeren under aflæsning.

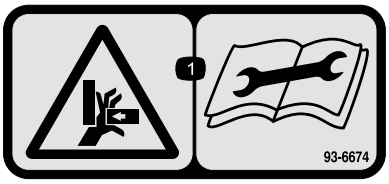

93-6674

1. Fare for knusning, hånd – læs instruktionerne, før der foretages servicering eller vedligeholdelse.

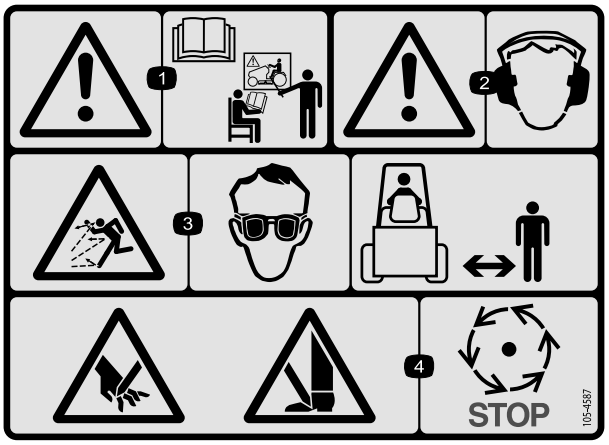

105-4587

1. Advarsel – Læs *betjeningsvejledningen,* og få undervisning, før maskinen betjenes.
2. Advarsel – bær høreværn.
3. Fare for udslyngede genstande – bær øjenbeskyttelse, og hold omkringstående på sikker afstand af maskinen.
4. Fare for skæring af hænder eller fødder – vent, til alle bevægelige dele er standset.

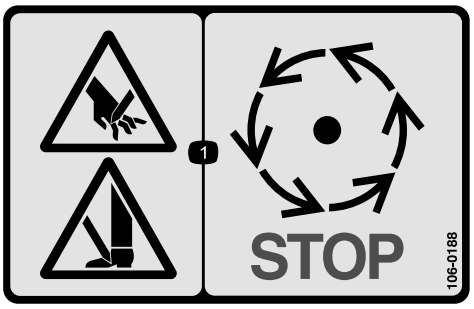

106-0188

1. Fare for skæring af hænder eller fødder – vent, til alle bevægelige dele er standset.



106-0163

1. Advarsel – Læs *betjeningsvejledningen*, og få undervisning, får maskinen betjenes. Den maksimale belastning er 612 kg anhængervægt og 385 kg fjedervægt. Kør ikke maskinen og anhængeren ned ad en bakke, da du kan miste kontrollen.
2. Fare for knusning, anhænger – Kør ikke med passagerer.
3. Advarsel – Kør ikke over 24 km/t.
4. Fare ved oplagret energi, anhænger – Kobl ikke anhængeren fra uden at slå donkraften ned først.

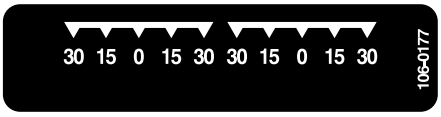

106-0177



106-0178



110-7506

1. Advarsel – Læs *betjeningsvejledningen,* og få undervisning, før kombinationsskjoldets plejle betjenes.

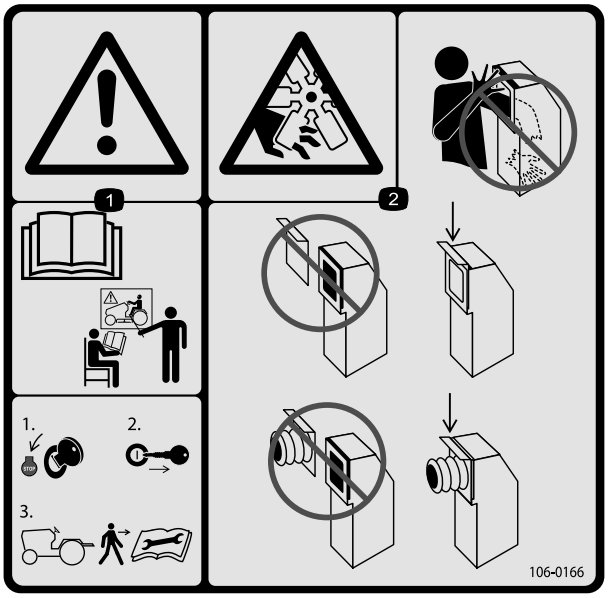

106-0166

1. Advarsel – Læs betjeningsvejledningen, og få undervisning, før maskinen betjenes. Stop motoren, og tag tændingsnøglen ud, før du stiger af traktoren. Læs *betjeningsvejledningen*, før der foretages service eller vedligeholdelse.
2. Fare for skæring/amputation af hænder, ventilator – Placer ikke din hånd eller arm i vakuumslisken. Sørg for, at slangelugen eller slangen er monteret til enhver tid.

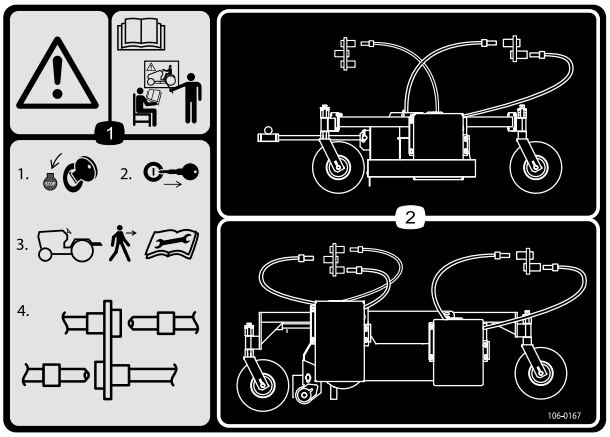

106-0167

1. Advarsel – Læs betjeningsvejledningen, og få undervisning, før maskinen betjenes. 1) Stop motoren 2) Tag tændingsnøglen ud, før du stiger af traktoren 3) Læs *betjeningsvejledningen*, før der foretages service eller vedligeholdelse 4)Tilslut eller frakobl hydraulikslangerne.
2. Føring og tilslutning af hydraulikslanger

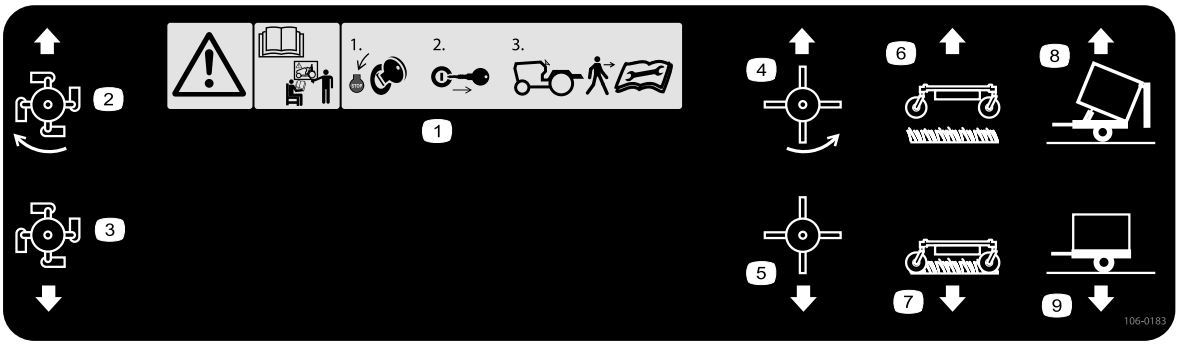

106-0183

1. Advarsel – Læs betjeningsvejledningen, og få undervisning, før maskinen betjenes. 1) Stop motoren, og tag tændingsnøglen ud, før du stiger af traktoren 2) Læs *betjeningsvejledningen*, før der foretages service eller vedligeholdelse.
2. Plejle slået til
3. Plejle slået fra
4. Gummifingre slået til
5. Gummifingre slået fra
6. Vakuumenhed op
7. Vakuumenhed ned
8. Anhængeraflæsning
9. Anhænger i oprejst position

Opsætning

Løsdele

Brug skemaet herunder til at kontrollere, at alle dele er blevet leveret.

Fremgangsmåde	Beskrivelse	Antal	Anvendelse
1	Donkraft	1	Konfigurer maskinen til traktoren.
2	Kraftudtagsaksel	1	Juster kraftudtagsakslens længde.
3	Kræver ingen dele	–	Indkobl kraftudtagsakslen.
4	Kræver ingen dele	–	Smør maskinen.

Medier og øvrige dele

Beskrivelse	Antal	Anvendelse
Hjælpekontrolgreb	1	Monter kun kontrolgrebet, hvis kombinationsskjoldet er monteret.
Betjeningsvejledning Reservedelskatalog	1 1	Læs før betjening af maskinen.
Overensstemmelseserklæring	1	Skal bruges i overensstemmelse med CE.

⚠ FORSIGTIG

Uden den korrekte ballast i dækkene kan traktoren blive ustabil og medføre personskade.

Sørg for, at den forreste del af traktoren er udstyret med den korrekte ballast. Se traktorens betjeningsvejledning for oplysninger om krav til ballast.

1

Konfiguration af maskinen til traktoren

Dele, der skal bruges til dette trin:

1	Donkraft

Fremgangsmåde

1. Placer maskinen på en flad, jævn overflade.
2. Sæt donkraften fast på rammepinden, og fastgør den med pinden (Figur 2).

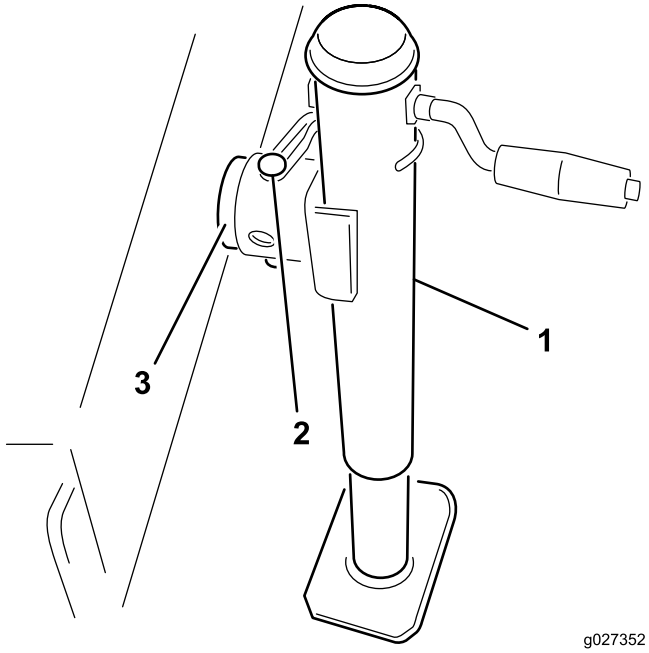

Figur 2

1. Donkraft
2. Pind
3. Rammepind

3. Juster donkraftens højde, indtil maskinstellet er parallelt med jorden.
4. Bak traktoren op til maskinen.

5. Juster maskinens bugsertræks gaffelbolt til det samme niveau som traktorens bugsertræk som følger:
   A. Afmonter boltene og låsemøtrikkerne, der fastgør bugsertrækkets gaffelbolt (Figur 3) til maskinstellet.

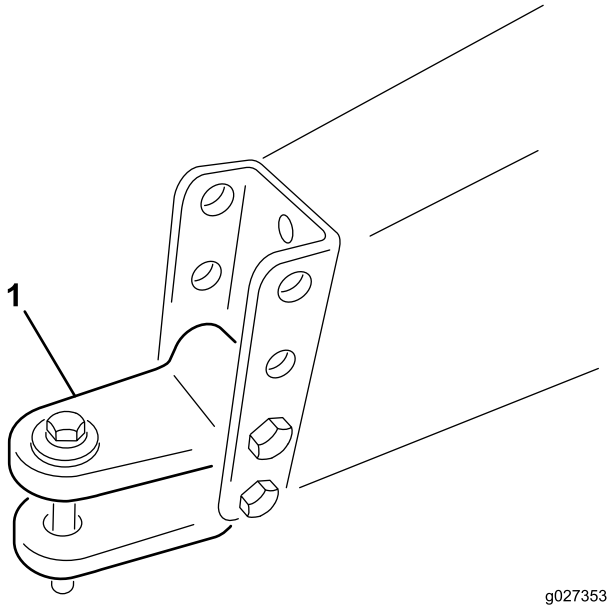

Figur 3

1. Gaffelbolt til bugsertræk

   B. Hæv eller sænk bugsertrækkets gaffelbolt, så den har en position, der er nogenlunde i vater i forhold til traktorens bugsertræk.
   C. Fastgør den med de bolte og låsemøtrikker, der blev fjernet tidligere.
6. Tilslut traktorens bugsertræk til maskinens gaffelbolt til bugsertrækket med koblingstappen og gaffelbolten.
7. Afmonter donkraftpinden, og drej donkraften til opbevaringspositionen.

2

Justering af kraftudtagsakslens længde

Dele, der skal bruges til dette trin:

1	Kraftudtagsaksel

Fremgangsmåde

En lang kraftudtagsaksel leveres sammen med maskinen, så den kan passe til store forskelle i traktorens kraftudtag. Akslen er for lang til de fleste traktorer og skal beskæres til den rette længde, da der ellers kan opstå skader.

1. Mål afstanden fra låserillen på traktorens kraftudtagsaksel til låserillen på maskinens rotorindgangsaksel.

   Bemærk: Noter dette mål.
2. Tryk kraftudtagsakslen helt sammen, og mål afstanden mellem låsestiftmufferne.

   Bemærk: Noter dette mål.
3. På den korteste længde skal de to halvdele af kraftudtagsakslen have mindst 37 mm spillerum til sammentrykning (Figur 4).

   Bemærk: Hvis målet i trin1 ikke er mindst 37 mm større end målet i trin 2, er kraftudtagsakslen for lang: gå til trin 4. Hvis der er tilstrækkelig stor afstand til, at kraftudtagsakslen kan trykkes sammen, skal du gå til trin 9.

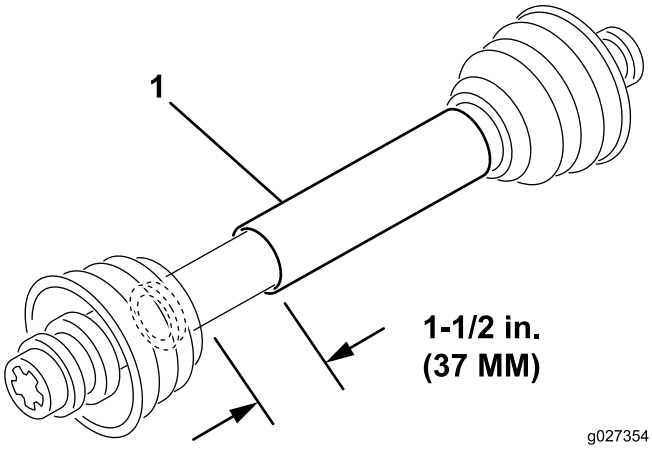

Figur 4

1. Kraftudtagsaksel

4. Brug følgende beregning til at bestemme, hvor meget kortere akslen skal være, når den er tilsluttet, for at sikre en afstand på 37 mm.
   A. Træk målet, der blev noteret i trin 2, fra målet, der blev noteret i trin 1.

      Bemærk: Noter dette mål.
   B. Træk resultatet i trin A fra 37 mm.

      Bemærk: Kraftudtagsakslen skal afkortes med denne afstand.
5. Afkort afskærmningerne og stålrørene med den beregnede længde med en nedstryger.

   Bemærk: Skær begge halvdele af kraftudtagsakslen.
6. Afgrat enderne af stålrørene indvendig og udvendig.
7. Fjern alt snavs fra rørsektionerne.
8. Indfedt stålrørene i rigeligt fedt.
9. Saml kraftudtagsakslen, og fastgør den til maskinen og traktoren.

10. Mål akslen.

Bemærk: Hvis den ikke er mindst 37 mm, skal proceduren gentages.

3

Indkobling af kraftudtagsakslen

Kræver ingen dele

Fremgangsmåde

Indkobl kraftudtagsakslen. Se Indkobling af kraftudtagsakslen (side 12).

4

Smøring af maskinen

Kræver ingen dele

Fremgangsmåde

Smør maskinen. Se Smøring af maskinen (side 15)

Produktoversigt

Betjeningsanordninger

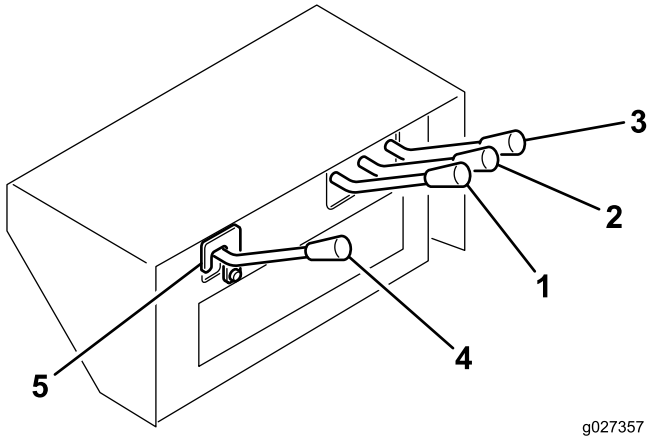

Figur 5

1. Børstegreb
2. Skjoldløftegreb
3. Anhængerløftegreb
4. Hjælpegreb
5. Sikkerhedslås

Anhængerløftegreb

Anvendes til at aflæsse anhængerkassen (Figur 5). Den opadgående position hæver kassen og åbner lugen, og den nedadgående position sænker kassen og lukker lugen.

Skjoldløftegreb

Bruges til at hæve og sænke hovedskjoldet (Figur 5). Den opadgående position hæver skjoldet, og den nedadgående position sænker skjoldet.

Børstegreb

Bruges til at betjene det roterende fingerskjold (sælges separat). Den opadgående position starter skjoldet, og den nedadgående position stopper skjoldet (Figur 5).

Hjælpegreb

Bruges til at betjene kombinationsskjoldet (sælges separat). Den opadgående position starter skjoldet, og den nedadgående position stopper skjoldet (Figur 5).

Vigtigt: Hjælpegrebet sendes løst for at forhindre utilsigtet indkobling af det ubenyttede hydraulikkredsløb. Monter eller betjen ikke hjælpegrebet, medmindre kombinationsskjoldet er monteret.

Gennemfør følgende procedure for at montere hjælpegrebet:

1. Fjern kontrolgrebets dæksel.
2. Fjern de to splitter fra reguleringsventilens spole.
3. Monter hjælpegrebet til ventilspolen med splitterne.

4. Monter hjælpegrebets dæksel.

Sikkerhedslås

Fjern kun sikkerhedslåsen, når kombinationsskjoldet betjenes (Figur 5).

Traktorens kraftudtag

Vakuumventilatoren på maskinen kører så snart, kraftudtaget er indkoblet (Figur 5). Finger- og kombinationsskjoldene indkobles ved hjælp af de hydrauliske betjeningsanordninger på maskinen.

Vigtigt: Indkobl altid traktorens kraftudtag forsigtigt ved en lav motorhastighed. Pludselig indkobling af traktorens kraftudtag ved en høj motorhastighed vil sandsynligvis beskadige drivremmens komponenter.

Betjening

Bemærk: Maskinens venstre og højre side er som set fra den normale betjeningsposition.

⚠ FORSIGTIG

Hvis du lader nøglen sidde i tændingen, kan andre personer utilsigtet komme til at starte motoren og forårsage alvorlig personskade på dig eller andre omkringstående personer.

Fjern nøglen fra tændingen, før vedligeholdelsesarbejde påbegyndes.

⚠ FORSIGTIG

Denne maskine afgiver støj på mere end 85 dBA ved operatørens ører og kan give nedsat hørelse ved længere tids anvendelse.

Brug høreværn, når du betjener denne maskine.

Kontrol af hydraulikvæsken

Maskines beholder fyldes på fabrikken med ca. 37,85 l hydraulikvæske af høj kvalitet. Kontrollér hydraulikvæskens niveau, før du starter motoren for første gang, og dagligt derefter. **Brugbare** hydraulikvæsker står på listen herunder.

Følgende liste er ikke altomfattende. Hydraulikvæsker fra andre producenter kan benyttes, hvis det ved krydshenvisning kan fastlægges, at de svarer til de anførte produkter. Toro påtager sig intet ansvar for skader forårsaget af forkerte erstatningsprodukter. Brug derfor kun produkter fra producenter med et godt omdømme, som står bag deres anbefaling.

Multigrade hydraulikvæske – ISO VG 46

Normalt klima: –18 °C (0 °F) til 43 °C (110 °F)	
Mobil	DTE 15M
Chevron	Rykon Premium Oil ISO 46
Conoco	Hydroclear AW MV46
Exxon	Univis N46
Pennzoil	AWX MV46
Shell	Tellus T 46
Texaco	Rando HDZ 46

Vigtigt: ISO VG 46 Multigrade-væsken har vist sig at give den optimale ydeevne under meget forskellige temperaturforhold. Til drift ved konstant høje omgivende temperaturer, 18 °C til 49 °C, kan ISO VG 68-hydraulikvæske give en bedre ydeevne.

Bemærk: Mange hydraulikvæsker er næsten farveløse, og det kan derfor være svært at få øje på lækager. Der fås et rødt farvetilsætningsstof til hydrauliksystemvæsken i 20 ml flasker.

En flaske er tilstrækkeligt til 15-22 l hydraulikvæske. Bestil delnr. 44-2500 fra en autoriseret Toro-forhandler. Det røde tilsætningsstof anbefales ikke til bionedbrydelig væske (brug farvestoffer til fødevarer i stedet).

1. Betjen maskinen, så væsken er varm, parker maskinen på et plant underlag, og stop motoren.
2. Kontrollér væskeniveauet vha. skueglasset (Figur 6). Hvis væsken når op til midten af glasset, er væskeniveauet tilstrækkeligt.

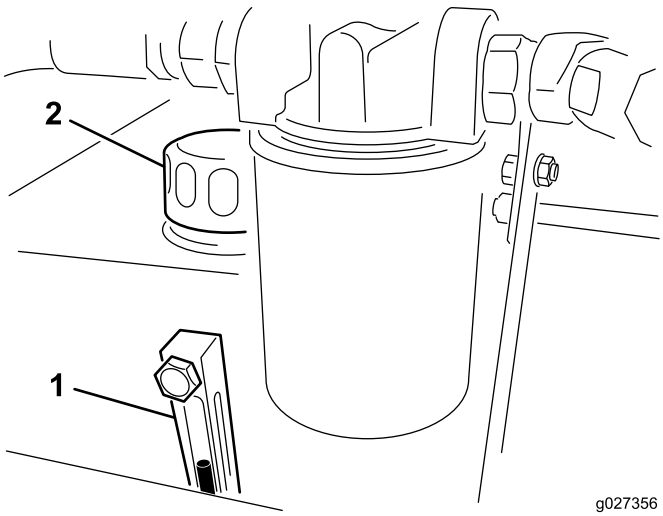

Figur 6

1. Skueglas
2. Dæksel til hydraulikbeholder

3. Hvis væskeniveauet er under midten af glasset, skal dækslet fjernes fra hydraulikvæskebeholderen, og der skal langsomt tilføjes en hydraulikvæske af høj kvalitet, indtil niveauet når op til midten af skueglasset (maksimum). **Fyld ikke for meget på.**

   Vigtigt: For at forhindre forurening i systemet skal hydraulikvæskebeholdernes låg renses før punktering. Sørg for, at hældetuden og tragten er rene.
4. Sæt beholderens dæksel på.

Kontrol af dæktrykket

Det korrekte lufttryk i dækkene er 1,24 bar.

Vigtigt: Oprethold et ensartet tryk i begge dæk for at sikre en korrekt maskinydelse. *Fyld ikke for lidt luft i dækkene.*

Kontrol af hjulmøtrikkernes tilspændingsmoment

Eftersynsinterval: Efter de første 2 timer

Efter de første 10 timer

For hver 200 timer

⚠ ADVARSEL

Hvis du ikke bevarer det rette tilspændingsmoment i hjulmøtrikkerne, kan det medføre svigt eller tab af hjulet, hvilket kan medføre personskade.

Tilkobling af maskinen til traktoren

1. Placer maskinen på en flad, jævn overflade.
2. Sæt donkraften fast på rammepinden, og fastgør den med pinden (Figur 2).

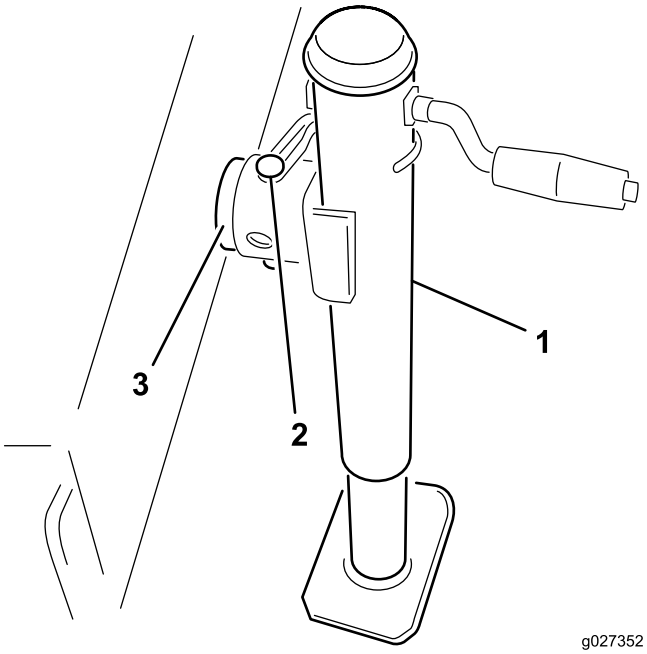

Figur 7

1. Donkraft
2. Pind
3. Rammepind

3. Juster donkraftens højde, indtil maskinstellet er parallelt med jorden.
4. Bak traktoren op til maskinen.
5. Tilslut traktorens bugsertræk til maskinens gaffelbolt til bugsertrækket med koblingstappen og gaffelbolten.
6. Afmonter donkraftpinden, og drej donkraften til opbevaringspositionen.

Indkobling af kraftudtagsakslen

1. Indkobl kraftudtagsakslen til maskinens rotorindgangsaksel.
2. Indkobl kraftudtagsakslen til traktorens bageste kraftudtagsaksel.
3. Skub kraftudtagsakslen fremad, så langt den kan komme.

4. Tryk på pinden for at fastgøre kraftudtagsakslen.

   Bemærk: Skub kraftudtagsakslen frem og tilbage for at sikre, at den er låst forsvarligt.

5. Tilslut sikkerhedsafskærmningskæden til traktoren (Figur 8).

   Bemærk: Sørg for, at der er et slæk på kæden, når du drejer traktoren.

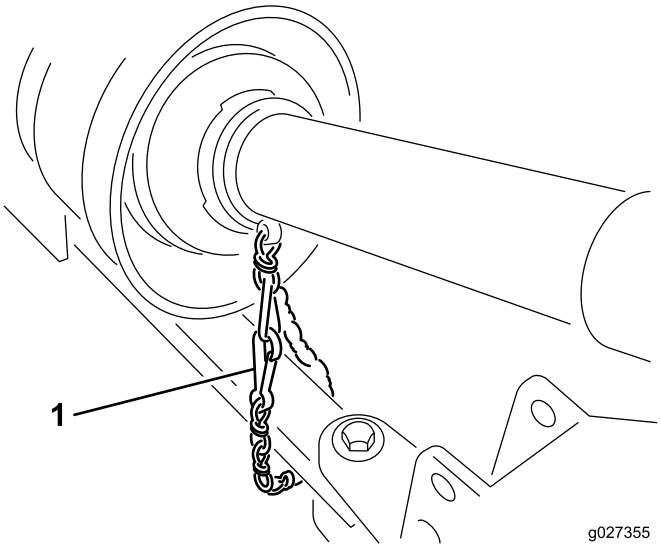

Figur 8

1. Sikkerhedskæde

⚠ FORSIGTIG

Hvis afskærmningskæderne ikke er tilsluttet, kan afskærmningerne rotere under drift og medføre personskade.

Hold alle kraftudtagsafskærmninger på plads, og tilslut afskærmningskæden til traktoren eller kraftudtagets afskærmninger.

Flytning af maskinen fra traktoren

1. Stop traktoren på et plant underlag, og ikke på en skråning.
2. Udkobl kraftudtaget, og aktiver parkeringsbremsen.
3. Stop motoren, og tag nøglen ud af tændingskontakten.

⚠ FORSIGTIG

Vent, indtil motoren og alle bevægelige dele er standset, før du forlader traktorens førersæde.

4. Bloker hjulene.
5. Frakobl sikkerhedsafskærmningskæderne fra traktoren eller kraftudtagets afskærmning. Fastgør enden af kæden til rotorsiden af kraftudtagsakslen for at forhindre kraftudtagsakslen i at gå fra hinanden.
6. Frakobl kraftudtagsakslen fra traktorens udgangsaksel.
7. Skub kraftudtagsakslen tilbage, og fjern den fra traktoren.
8. Fjern pinden, der fastgør donkraften til rammepinden, og drej donkraften ned i position.
9. Fastgør donkraften til rammepinden, og juster donkraften for at understøtte maskinen.

⚠ ADVARSEL

Anhængeren er meget tung. Frakobl ikke anhængeren, uden at slå donkraften ned først.

Der kan forekomme personskade, hvis bugsertrækket falder ned.

10. Fjern koblingstappen og gaffelbolten.
11. Kør traktoren væk.

Betjening af traktorhydraulikken

Alle hydrauliske maskinfunktioner kontrolleres ved hjælp af den hydrauliske ventil, der er placeret forrest på maskinen. Kraftudtaget skal køre, mens maskinen er i brug. Dette skaber det løbende væskeflow i maskinen.

Vigtigt: Flyt aldrig et hydraulisk håndtag hurtigt mellem den opadgående og nedadgående position. Hvis en hydraulisk motor tvinges til at skifte retning øjeblikkeligt, beskadiges den med stor sandsynlighed. Hvis dele af maskinen er tilstoppede, eller materialer ikke kan strømme, skal maskinen slukkes helt, og blokeringen skal fjernes manuelt.

Bemærk: Det hydrauliske kontrolkonsol kan justeres af hensyn til komforten ved at løsne håndtaget på rammen bag betjeningsanordningerne, justere kontrolkonsollen foran eller bagtil og tilspænde håndtaget.

Betjening af maskinen

1. Start traktoren, og kør den ved lav omdrejningshastighed.
2. Indkobl kraftudtaget, mens motoren kører ved tomgang.
3. Øg kraftudtagets hastighed til 540 o/min.

⚠ FORSIGTIG

Sluk for motoren, og vent til alle bevægelige dele stopper, før du kontrollerer, om der er væskelækager, løse dele eller andre fejl.

4. Inden betjening påbegyndes skal området undersøges for at bestemme den bedste retning.

5. Kør traktoren fremad, og bugser maskinen over det område, der skal rengøres.

   Bemærk: Hold blikket fast på en genstand i forgrunden for at bevare en lige linje ved betjening.

   Forsøg altid at foretage en lang, ubrudt kørsel med et lille overlap på returkørslen.

Transport af maskinen

Du kan transportere maskinen til arbejdssteder vha. ethvert køretøj med et bugsertræk med trækstang. Maskinen er ikke udformet til bugsering på hovedveje.

- Dækkene med stor bæreflade er ikke til brug på hovedveje og må kun køres ved hastigheder under 24 km/t. Ved hastigheder over 24 km/t mister dækkene deres slidbane, hvilket påfører skade på føreren og beskadiger udstyret.
- Sørg for, at skjoldet er hævet, og at styrehjulene ikke kan berøre jorden under transport. Sørg også for, at cylinderlåsebøjlen (Figur 9) sidder på plads for at forhindre løftecylinderen i at trykke sig sammen under transport.

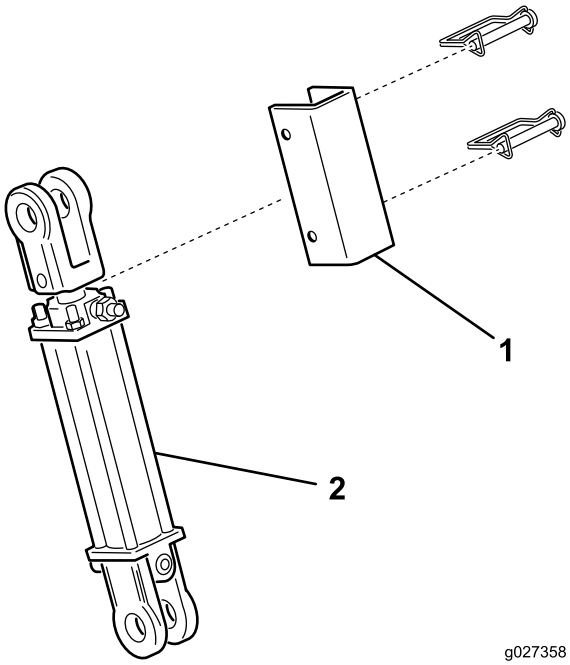

Figur 9

1. Cylinderlåsebøjle
2. Løftecylinder

- Brug tilstrækkelig belysning og bremsning, en koblingstap af holdertypen, og en sikkerhedskæde under bugsering.
- Sørg for, at dækkene er korrekt pumpet op.

Vedligeholdelse

Skema over anbefalet vedligeholdelse

Vedligeholdelsesintervaller	Vedligeholdelsesprocedure
Efter de første 2 timer	• Tilspænd hjulmøtrikkerne til et moment på 115 til 136 Nm.
Efter de første 10 timer	• Tilspænd hjulmøtrikkerne til et moment på 115 til 136 Nm.
Efter de første 20 timer	• Kontrollér/juster rotorremmens spænding.
Efter de første 50 timer	• Udskiftning af hydraulikfilteret.
Hver anvendelse eller dagligt	• Smør ventilatorakslens lejer. • Kontroller hydraulikrør og -slanger • Kontrollér/juster rotorremmens spænding.
For hver 100 timer	• Smør drivakslen.
For hver 200 timer	• Tilspænd hjulmøtrikkerne til et moment på 115 til 136 Nm.
For hver 800 timer	• Skift hydraulikvæsken og -filteret.

Smøring af maskinen

Smøring af ventilatorakslens lejer

Eftersynsinterval: Hver anvendelse eller dagligt

1. Fjern drevafskærmningen fra remskivesamlingerne (Figur 13).
2. Smør fittingene på ventilatoraksellejerne som illustreret i Figur 11 med litiumbaseret smørefedt nr. 2.

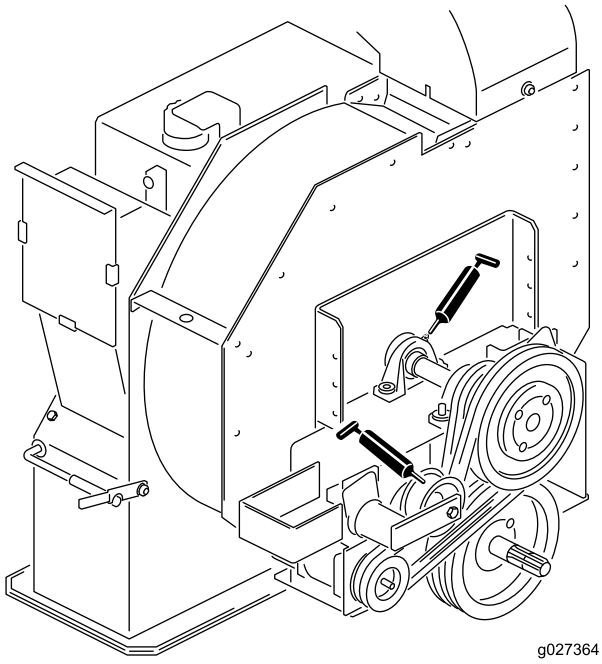

g027364

Figur 10

Smøring af drivakslen

Eftersynsinterval: For hver 100 timer

Smør de to fittings på drivakslen som illustreret i Figur 11 med litiumbaseret smørefedt nr. 2.

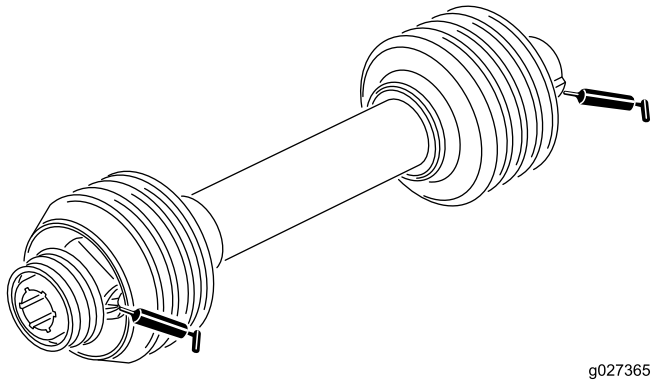

g027365

Figur 11

Kontrol af hydraulikrør og -slanger

Eftersynsinterval: Hver anvendelse eller dagligt

Kontrollér hydraulikrørene og -slangerne for lækager, bøjede rør, løse monteringsholdere, slitage, løse fittings og nedbrydning på grund af vejrlig eller kemisk påvirkning. Foretag alle nødvendige reparationer, før maskinen betjenes.

⚠ ADVARSEL

Hydraulikvæske, der slipper ud under tryk, kan trænge ind i huden og dermed forårsage personskader.

- **Sørg for, at alle slanger og rør til hydraulikvæske er i god stand, og at alle hydrauliske forbindelser og fittings slutter tæt, før der sættes tryk på det hydrauliske system.**
- **Hold din krop og hænder væk fra små lækagehuller eller dyser, der sprøjter højtrykshydraulikvæske ud.**
- **Brug pap eller papir til at finde eventuelle hydraulik lækager.**
- **Tag hele trykket af det hydrauliske system, før der udføres arbejde på det.**
- **Søg straks lægehjælp, hvis der sprøjtes væske ind under huden.**

Serviceeftersyn af hydraulikvæsken og -filteret

Eftersynsinterval: Efter de første 50 timer—Udskiftning af hydraulikfilteret.

For hver 800 timer—Skift hydraulikvæsken og -filteret.

Udskiftning af hydraulikvæsken

Vigtigt: Hvis væsken bliver forurenet, skal du kontakte en autoriseret Toro-forhandler. Forurenet væske ser mælkeagtigt eller sort ud sammenlignet med ren væske.

1. Sluk for motoren.
2. Frakobl den lille hydraulikslange (aftapningsprop) fra bunden af beholderen, og lad hydraulikvæsken løbe ned i en drænbakke.

   Bemærk: Monter og tilspænd slangen, når hydraulikvæsken er holdt op med at løbe.
3. Fyld beholderen med cirka 38 liter hydraulikvæske. Se Kontrol af hydraulikvæsken (side 11).

   Vigtigt: Brug kun de angivne hydraulikolier. Andre væsker kan beskadige systemet.

   Fyld ikke op med væske, hvis væsken er kold for at forhindre overfyldning. Fyld ikke for meget på.
4. Sæt beholderens dæksel på.
5. Start traktorens motor, brug alle hydrauliske betjeningsanordninger til at fordele hydraulikvæsken i systemet, og kontrollér for lækager.
6. Stop motoren
7. Kig ind i skueglasset, mens væsken er varm.

   Bemærk: Hvis hydraulikvæsken er lav, skal du tilføje tilstrækkeligt væske til at hæve niveauet til midten (maks.) af skueglasset.

Udskiftning af hydraulikfilteret

Brug kun Toro-udskiftningsfilteret (delnr. 54-0110) i hydrauliksystemet.

Vigtigt: Brug af andre filtertyper kan gøre garantien på visse komponenter ugyldig.

1. Sluk for traktorens motor, og tag nøglen ud af tændingskontakten.
2. Rengør det område, hvor filteret monteres.
3. Anbring en drænbakke under filteret, og afmonter filteret (Figur 12).

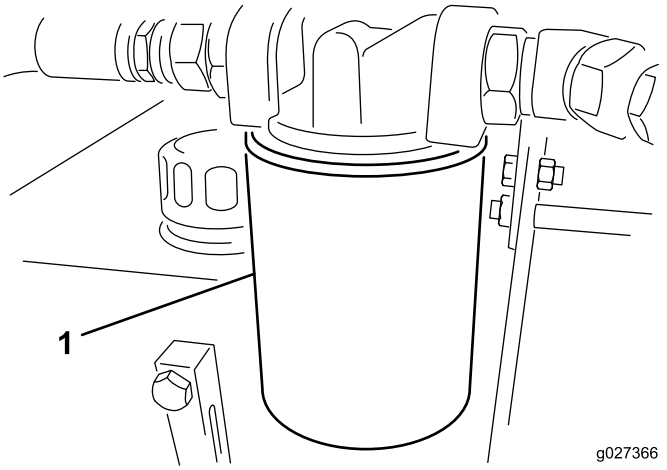

Figur 12

1. Hydraulikfilter

4. Smør den nye filterpakning, og fyld filteret med hydraulikvæske.
5. Sørg for, at området omkring det sted, hvor filteret skal monteres, er rent.
6. Skru filteret på, indtil pakningen berører monteringspladen, og spænd derefter filteret en halv omgang.
7. Start traktorens motor, og betjen de hydrauliske betjeningsanordninger for at lukke luft ud af systemet.
8. Stop motoren, og kontrollér væskestanden, og om der er lækager.

Justering af rotorremmen

Eftersynsinterval: Efter de første 20 timer

Hver anvendelse eller dagligt

Sørg for, at remmen er strammet ordentlig for at sikre korrekt maskindrift og undgå unødvendig slitage.

1. Løsn de bolte og møtrikker, der fastgør drevafskærmningen til rotorhuset (Figur 13), og afmonter afskærmningen.

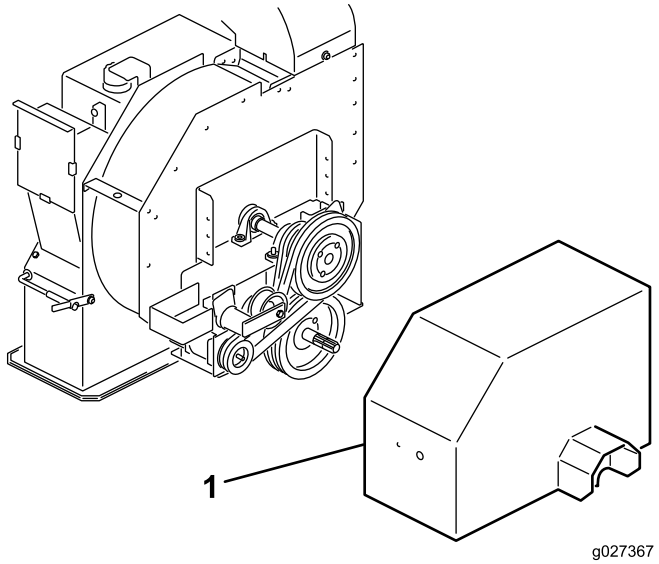

Figur 13

1. Drevafskærmning

Bemærk: Drivakslen skal ikke frakobles for at justeres remmen.

2. Løsn bolten, der fastgør remspændingen til stellet, på bagsiden af stellet (Figur 13).
3. Afmonter den bolt og møtrik, der fastgør spændingsstyret til drivenheden for at løsne remspændingen (Figur 14).

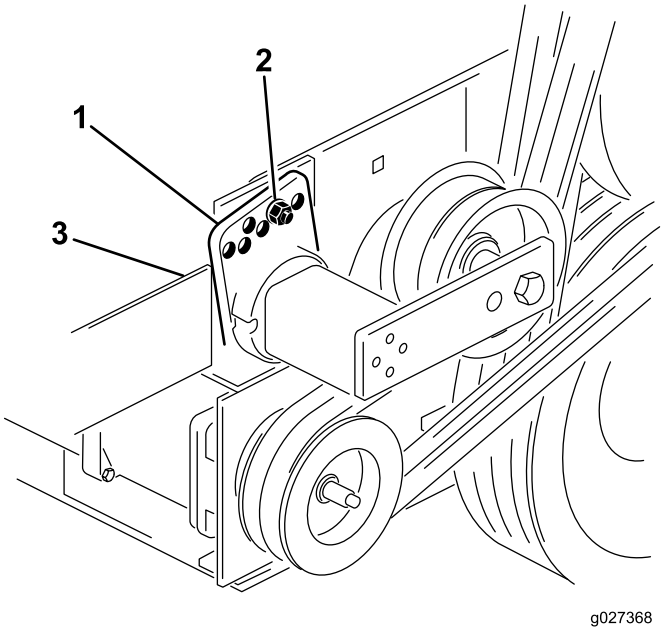

Figur 14

1. Spændingsstyr
2. Bolt og møtrik
3. Bolt (bagside af stellet)

4. Brug en stor nøgle til at dreje spændingsenheden med uret, indtil mærket er rettet ind efter 15° på spændingsrøret.
5. Sæt bolten i de justerede styrehuller, og fastgør den med møtrikken.

   Bemærk: Hvis hullerne ikke er justeret korrekt, skal styret drejes til næste højere hul, indtil det er rettet ind.
6. Tilspænd bolten på bagsiden af stellet for at låse spændingsenheden.
7. Monter drevafskærmningen til rotorhuset med de bolte og møtrikker, du fjernede tidligere.

Opbevaring

1. Rengør maskinen grundigt. Rotorhuset skal være fri for snavs, blade og affald.
2. Kontroller dæktrykket. Se Kontrol af dæktrykket (side 12).
3. Tilspænd alle fastgørelsesanordninger efter behov.
4. Smør alle fittings og drejepunkter med fedt eller olie. Tør overskydende smøremiddel af.
5. Smør et tyndt lag fedt på kraftudtagsakslens noter.
6. Slib let med sandpapir og benyt pletreparationslak på lakerede områder, som er blevet ridsede, har været udsat for stenslag eller har rustpletter. Reparer eventuelle buler i metalhuset.

Bemærkninger:

Toros generelle produktgaranti

To års begrænset garanti

Fejl og produkter, der er dækket

The Toro Company og dets søsterselskab, Toro Warranty Company, garanterer i fællesskab i henhold til en aftale mellem dem, at dit Toro-produkt ("produktet") er frit for materialefejl og fejl i den håndværksmæssige udførelse i to år eller 1500 driftstimer*, hvad end der måtte indtræde først. Denne garanti gælder for alle produkter med undtagelse af dybdeluftere (se de separate garantierklæringer for disse produkter). Hvis der forekommer en fejl, som er dækket af garantien, vil vi reparere produktet uden omkostninger for dig. Dette inkluderer fejldiagnose, arbejdsløn, reservedele og transport. Denne garanti træder i kraft på den dato, produktet leveres til den person, som oprindeligt køber det i detailleddet.
* Produkt udstyret med timetæller.

Sådan får du udført service, der er dækket af garantien

Det påhviler dig at underrette produktforhandleren eller den autoriserede produktforhandler, som du har købt produktet hos, så snart du tror, der er opstået en fejl, som er dækket af garantien. Hvis du har brug for hjælp til at finde frem til en produktforhandler eller en autoriseret forhandler, eller hvis du har spørgsmål vedrørende dine rettigheder eller ansvar i henhold til garantien, kan du kontakte os her:

Toro Commercial Products Service Department
Toro Warranty Company
8111 Lyndale Avenue South
Bloomington, MN 55420-1196, USA

+1–952–888–8801 eller +1–800–952–2740
E-mail: commercial.warranty@toro.com

Ejerens ansvar

Du er som ejer af produktet ansvarlig for at udføre den vedligeholdelse og de justeringer, som er nødvendige i henhold til din *betjeningsvejledning*. Hvis du ikke udfører den nødvendige vedligeholdelse og de nødvendige justeringer, kan dette danne grundlag for at afvise en reklamation i henhold til garantien.

Genstande og fejl, der ikke er dækket

Det er ikke alle produktfejl eller funktionsfejl, der måtte opstå i garantiperioden, som udgør materialefejl eller fejl i den håndværksmæssige udførelse. Denne garanti dækker ikke følgende:

- Produktfejl, som er en følge af brug af ikke-originale Toro-reservedele eller af installation og brug af ekstra eller modificeret eller ikke-originalt Toro-tilbehør og -produkter. Der kan medfølge en separat garantierklæring fra producenten af sådanne enheder.
- Produktfejl, som er en følge af manglende udførelse af anbefalet vedligeholdelse og/eller justeringer. Undladelse af at udføre korrekt vedligeholdelse af Toro-produkterne i henhold til skemaet over anbefalet vedligeholdelse i *betjeningsvejledningen* kan danne grundlag for afvisning af et garantikrav.
- Produktfejl, der stammer fra brug af produktet på ødelæggende, uagtsom eller hensynsløs vis.
- Reservedele, som forbruges ved brug, medmindre de skønnes at være defekte. Eksempler på reservedele, som forbruges eller opbruges under normal betjening af produktet omfatter, men er ikke begrænset til, bremseklodser og -belægninger, koblingsbelægninger, skæreknive, knivcylindre, ruller og lejer (forseglede eller smørbare), bundknive, tændrør, styrehjul, lejer, dæk, filtre, remme samt visse sprøjtekomponenter såsom membraner, dyser og kontraventiler osv.
- Fejl, der forårsages af eksterne forhold. Forhold, der anses for at være eksterne forhold, omfatter, men er ikke begrænset til, vejrlig, opbevaringsforhold, forurening, brug af ikke-godkendte brændstoffer, kølevæsker, smøremidler, tilsætningsstoffer, gødningsmidler, vand eller kemikalier osv.
- Funktions- eller driftsfejl forårsaget af brændstoffer (f.eks. benzin, diesel eller biodiesel), der ikke overholder deres respektive branchestandarder.
- Normal støj, vibration, slid og ælde samt forringelse.
- Normalt slid omfatter, men er ikke begrænset til beskadigelse af sæder som følge af slitage eller afslidning, slid på malede overflader, ridsede mærkater eller vinduer osv.

Reservedele

Reservedele, der planmæssigt skal udskiftes i forbindelse med nødvendig vedligeholdelse, er kun dækket af garantien i tidsrummet frem til det planmæssige tidspunkt for udskiftning af den pågældende reservedel. Reservedele, der udskiftes i henhold til denne garanti, er dækket af garantien i den originale produktgarantis løbetid og bliver Toros ejendom. Toro træffer endelig beslutning om, hvorvidt en reservedel eller en samlet enhed skal repareres eller udskiftes. Toro har ret til at bruge fabriksrenoverede reservedele til reparationer, der er dækket af garantien.

Garanti på dybdeafladnings- og litium-ion-batterier:

Dybdeafladnings- og litium-ion-batterier kan levere et samlet, specificeret antal kilowatttimer i løbet af deres levetid. Brugs-, opladnings- og vedligeholdelsesteknikker kan forlænge eller forkorte den samlede batterilevetid. I takt med at batterierne i dette produkt forbruges, vil mængden af nyttigt arbejde mellem opladningsintervaller langsomt formindskes, indtil batteriet er helt faldt. Udskiftning af flade batterier efter almindeligt forbrug er produktejerens ansvar. Det kan være nødvendigt at udskifte batterier under produktets normale garantiperiode for ejerens regning.
Bemærk: (kun litium-ion-batteri): Et litium-ion-batteri har en garanti, der kun dækker delen og dækker forholdsmæssigt, med start i år 3 til år 5 baseret på driftstiden og de brugte kilowatttimer. Der findes flere oplysninger i *betjeningsvejledningen*.

Omkostninger til vedligeholdelse afholdes af ejeren

Motorjustering, smøring, rengøring og polering, udskiftning af filtre, kølevæske og udførelse af anbefalet vedligeholdelse er eksempler på normal service, som Toro-produkter kræver, og omkostninger i forbindelse hermed afholdes af ejeren.

Generelle betingelser

Det eneste retsmiddel, du har til rådighed i henhold til nærværende garanti, er reparation hos en autoriseret Toro-forhandler.

Hverken The Toro Company eller Toro Warranty Company er ansvarlig for indirekte-, hændelige- eller følgeskader i forbindelse med brugen af de Toro-produkter, der er dækket af nærværende garanti, herunder omkostninger eller udgifter til at fremskaffe erstatningsudstyr eller service i de perioder, der med rimelighed medgår i forbindelse med funktionsfejl eller manglende rådighed over produktet, mens der udføres reparationer i henhold til garantien. Bortset fra den emissionsgaranti, der er nævnt nedenfor, og kun såfremt denne måtte finde anvendelse, gives ingen anden udtrykkelig garanti. Alle underforståede garantier om salgbarhed og brugsegnethed er begrænset til denne udtrykkelige garantis varighed.

I visse stater er det ikke tilladt at fragå ansvar for hændelige- og følgeskader eller at begrænse tidsrummet for en underforstået garantis varighed, så ovenstående ansvarsfragåelser og begrænsninger gælder muligvis ikke for dig. Denne garanti giver dig bestemte juridiske rettigheder, men derudover kan du også have andre rettigheder, som varierer fra stat til stat.

Bemærk vedrørende motorgaranti:

Emissionskontrolsystemet på dit produkt kan være dækket at en separat garanti, som overholder de krav, der er fastsat af det amerikanske miljøbeskyttelsesagentur (Environmental Protection Agency, EPA) og/eller rådet for luftressourcer i Californien (California Air Resources Board, CARB). De timemæssige begrænsninger, der er anført ovenfor, gælder ikke for garantien på emissionskontrolsystemet. Der henvises til garantierklæringen om motoremissionsgaranti, som er vedlagt dit produkt eller er indeholdt i motorfabrikantens dokumentation, for yderligere oplysninger.

Andre lande end USA og Canada

Kunder, som har købt Toro-produkter, der er eksporteret fra USA eller Canada, skal kontakte deres Toro-forhandler for at få en garantipolice, som gælder for deres land, provins eller stat. Såfremt du af en eller anden grund er utilfreds med din forhandlers service eller har problemer med at få oplysninger om garantien, bedes du kontakte Toro-importøren.

374-0253 Rev C