Form No. 3389-247 Rev A

TORO®

Count on it.

Brukerhåndbok

Versa Vac

Modellnr. 07053—Serienr. 315000001 og oppover

Registrer ditt produkt på www.Toro.com.
Oversettelse av originalen (NO)

CE

3389-247 A

Dette produktet er i samsvar med alle relevante europeiske direktiver. Se eget samsvarserklæringsskjema for produktet for detaljert informasjon.

⚠ ADVARSEL

CALIFORNIA
Proposition 65-advarsel

Dette produktet inneholder et kjemikalie eller kjemikalier som staten California vet forårsaker kreft, fødselsdefekter eller forplantningsskade.

Innledning

Versa Vac skal brukes sammen med kombinasjonsklippeenheten eller klippeenheten med fingre. Maskinen er ment til bruk av fagfolk, dvs. innleide operatører som er spesialisert i industriapplikasjoner. Hovedfunksjonen til maskinen er å forenkle vertikalklipping, halmfjerning, renovering og fjerning av rusk fra store gressområder i én omgang.

Les denne håndboken nøye, slik at du lærer å bruke og vedlikeholde produktet på riktig måte og unngår person- eller produktskade. Du har ansvar for å bruke produktet på en riktig og sikker måte.

Du kan kontakte Toro direkte på www.Toro.com for informasjon om produkter og tilbehør, hjelp til å finne en forhandler eller for å registrere produktet ditt.

Hvis maskinen må repareres eller du trenger originale Toro-deler eller mer informasjon, kan du kontakte et autorisert forhandlerverksted eller Toros kundeserviceavdeling. Ha modell- og serienummer for hånden når du tar kontakt. De to numrene er trykket inn på en plate som sitter på rammen.

Modellnr. _____

Serienr. _____

Denne brukerhåndboken identifiserer mulige farer og identifiserer sikkerhetsbeskjeder gjennom sikkerhetsvarslingssymbolet (Figur 1) som varsler om en fare som kan føre til alvorlige skader eller dødsfall hvis man ikke tar de anbefalte forhåndsreglene.



Figur 1

1. Sikkerhetsvarselssymbol

I tillegg brukes to ord for å utheve informasjon. **Viktig** gjør oppmerksom på spesiell mekanisk informasjon og **Obs** henviser til generell informasjon som er verdt å huske.

Innhold

Sikkerhet 3
Før bruk 3
Under bruk 3
Ved tømming 4
Vedlikehold 4
Sikkerhets- og instruksjonsmerker 4
Montering 7
1 Konfigurere maskinen til traktoren 7
2 Justere lengden på kraftuttakets aksel 8
3 Koble til kraftuttaksakselen 9
4 Smøre maskinen 9
Oversikt over produktet 9
Kontroller 9
Bruk 10
Kontrollere den hydrauliske oljen 10
Kontrollere trykket i dekkene 11
Kontrollere at hjulmutterne er strammet til 11
Koble maskinen til traktoren 11
Koble til kraftuttaksakselen 11
Fjerne maskinen fra traktoren 12
Bruke traktorens hydraulikk 12
Bruke maskinen 12
Transportere maskinen 12
Vedlikehold 14
Anbefalt vedlikeholdsplan 14
Smøre maskinen 14
Kontrollere de hydrauliske ledningene og slangene 14
Utføre vedlikehold på hydraulisk væske og filtre 15
Lagring 17

© 2014—The Toro® Company

8111 Lyndale Avenue South
Bloomington, MN 55420

Kontakt oss på www.Toro.com.
Trykt i USA.

Med enerett

Sikkerhet

Forebygging og avverging av farer og ulykker avhenger av forståelse, omtanke og korrekt opplæring av de som er involvert i drift, transport, vedlikehold og lagring av maskinen. Feilaktig bruk og vedlikehold av maskinen kan føre til personskade eller dødsfall. For å redusere muligheten for skader eller dødsulykker bør du følge disse sikkerhetsinstruksjonene.

Før bruk

- Fordi maskinen må taues for å fungere er det svært viktg å velge nøye ut tauetraktoren for å sikre best mulig ytelse og trygg drift.
- Tauetraktoren skal ha egnet hjulavstand og slitebanebredde og være utstyrt med en veltebøyle og sikkerhetsbelte for å fungere på en trygg måte i kupert terreng. Den vanlige driftshastigheten er 10 km/t, men det varierer i forhold til terreng og restene som samles opp. Maksimal transporthastighet er 24 km/t med forbehold om saktere hastigheter nødvendig i kupert terreng. Referer til traktorens *brukerhåndbok* for informasjon eller traktorservicebedriften hvis du har spørsmål om trygg drift.
- Bremsene til tauetraktoren skal ha kapasitet til å stoppe maskinen når den har tilhengeren fullastet og kjører i maksimal anbefalt transporthastighet.
- Kraftuttaksdrivet til maskinen krever en traktor med driftshastighet på 540 o/min og utgangseffekt på 32 hk eller høyere. Ikke overskrid hastigheten på 540 o/min.
- Maskinen må være i samsvar med lokale veiforskrifter hvis den transporteres på en offentlig vei. Et varselmerke for saktegående kjøretøy følger med. Signallysene og bremsene følger ikke med og kan være påkrevd i enkelte områder.
- Les *brukerhåndboken* slik at du forstår innholdet før du bruker maskinen. Gjør deg kjent med alle kontrollene og lær hvordan man stopper motoren raskt.
- La aldri barn få lov til å bruke maskinen. La ikke voksne personer bruke maskinen uten å få nøyaktige instrukser. Det er bare opplærte førere som har lest denne håndboken, som bør bruke denne maskinen.
- Hold alle andre på god avstand fra området der du klipper.
- Sørg for at alle verneplater og sikkerhetsanordninger er på plass. Hvis en verneplate, en sikkerhetsanordning eller et merke er defekt, uleselig eller skadet, må det repareres eller skiftes ut før drift. Stram også alle løse muttere, bolter og skruer, slik at du er sikker på at maskinen er trygg å bruke.
- Bruk ikke maskinen hvis du har på deg sandaler, tennissko, joggesko eller shorts. Bruk aldri løstsittende klær som kan sette seg fast i bevegelige deler. Ha alltid på deg langbukser og solide sko. Vernebriller, vernesko og hjelm anbefales, og er i enkelte land påbudt i henhold til lokale bestemmelser og forsikringsforskrifter.

Under bruk

- Dette produktet kan ha et støynivå høyere enn 85 dB(A) ved førerstillingen. Hørselvern anbefales hvis du utsettes for dette over tid, for å redusere muligheten for permanent hørselsskade.
- Du må være oppmerksom når du bruker maskinen. Slik unngår du å miste kontrollen:
  - Bruk maskinen bare i dagslys eller på steder med god kunstig belysning.
  - Kjør langsomt og hold utkikk etter hull eller andre skjulte farer.
  - Kjør ikke i nærheten av sandbunkere, grøfter, bekker, demninger eller andre fareområder.
  - Reduser hastigheten når du tar skarpe svinger eller svinger i en helling.
  - Unngå å starte og stoppe plutselig.
  - Pass på at ingen står bak kjøretøyet før du rygger.
  - Se opp for trafikk når du krysser eller er i nærheten av veier. Overhold alltid vikeplikten.
- Børsten, gummifingrene, treskeren og vakuumenheten til maskinen plukker opp og fører bort rusk og små objekter som ligger foran maskinen under drift. Du må alltid bruke øye- og hodebeskyttelse for å unngå mulig personskade på grunn av flygende objekter, og holde barn, kjæledyr og tilskuere unna arbeidsområdet.
- Du må aldri ha passasjerer på traktoren eller la noen sitte på i tilhengeren.
- Bruk aldri maskinen når du er påvirket av medisiner, alkohol eller andre rusmidler.
- Lynnedslag kan forårsake alvorlige skader eller dødsfall. Hvis du ser/hører at lyn og tordenvær nærmer seg der du er, må du ikke bruke maskinen. Søk tilflukt!
- Du må ikke gå over kraftuttaksakselen for å komme deg over på den andre siden av maskinen. Gå rundt tilhengeren.
- Du må gå ut av traktoren når kraftuttaksakselen er koblet inn.
- Tøm tilhengeren, parker på et jevnt underlag og blokker hjulene før du fjerner maskinen fra tauetraktoren.
- Hvis motoren stopper eller du mister farten og ikke kommer opp en bakke, må du ikke prøve å snu gressklipperen. Du må alltid rygge sakte rett ned bakken.
- Hvis en person eller kjæledyr plutselig kommer inn på eller befinner seg i nærheten av oppsamlingsområdet, **stopp driften.** Hvis du ikke er forsiktig når du bruker maskinen, kan kombinasjonen av bakkevinkelen, rikosjetter og feilplasserte skydd føre til at mennesker eller dyr skades. Du må ikke gjenoppta driften før området er tømt.

Ved tømming

- Åpning og lukking av tilhengerdøren og tømming av rester kan føre til alvorlige skader. Hold deg unna tilhengeren mens maskinen rygger eller tømmer ut rester.
- Hold mennesker på trygg avstand fra tilhengeren når du skal tømme den eller åpne og lukke tilhengerdøren.
- Under sjeldne forhold kan vått komprimert gress produsere varme. Tøm alltid tilhengeren før du setter maskinen til lagring.
- Heving og senking av tilhengerdøren kan føre til at mennesker eller kjæledyr skader seg. Hold mennesker og kjæledyr på trygg avstand fra tilhengeren når du skal tømme den og når du åpner og lukker tilhengerdøren.
- Tøm tilhengeren kun i områder der det ikke finnes løse ledninger eller andre hindringer, for å unngå å få elektrisk støt.
- Du må **aldri** tømme tilhengeren i en skråning. Tøm alltid tilhengeren på et jevnt underlag.

Vedlikehold

- Ta nøkkelen ut av tenningen for å unngå at motoren startes ved et uhell under vedlikehold, justering eller lagring av maskinen.
- Foreta kun vedlikehold som er beskrevet i håndboken. Hvis du på noe tidspunkt ønsker omfattende reparasjoner eller assistanse, kan du ta kontakt med en godkjent Toro-forhandler.
- Sørg for at maskinen er trygg å bruke ved å holde alle muttere, bolter og skruer godt strammet. Kontroller alle boltene og mutrene jevnlig for å sikre at de er strammet i henhold til spesifikasjonen.
- For å sikre best mulig ytelse og sikkerhet, bør du bare kjøpe ekte reservedeler og tilbehør fra Toro. **Bruk aldri "passer-alle"-reservedeler og -tilbehør laget av andre fabrikanter.** Se etter Toro-logoen for å være sikker på at det er originale deler/utstyr. Hvis du bruker reservedeler og ekstrautstyr som ikke er godkjent, kan det gjøre garantien ugyldig.

Sikkerhets- og instruksjonsmerker

Sikkerhetsmerker og -instruksjoner er lett synlige for føreren og er plassert i nærheten av alle områder som representerer en potensiell fare. Bytt ut alle merker som er ødelagte eller mangler.

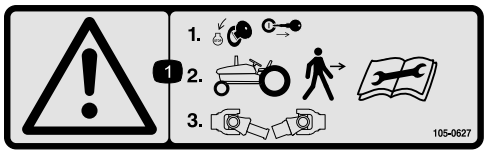

105-0627

1. Advarsel – stopp motoren og ta ut tenningsnøkkelen før du går ut av traktoren. Les instruksjonene før du utfører service eller vedlikehold, og koble deretter fra kraftuttaksakselen.

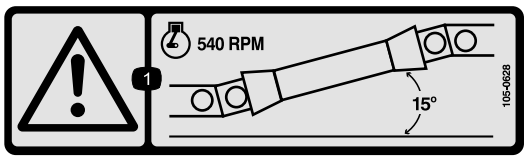

105-0628

1. Advarsel – kjør motoren ved ikke mer enn 540 o/min og hold vinkelen på kraftuttaksakselen under 15 grader.

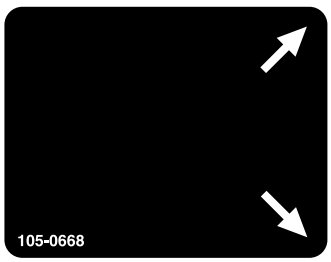

105-0668

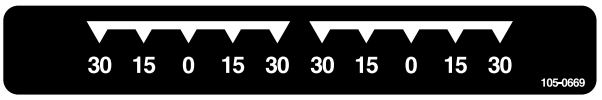

105-0669

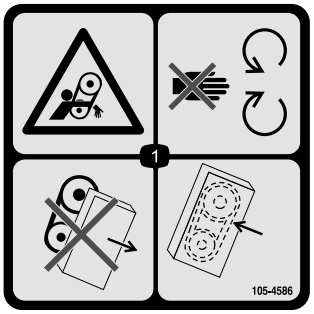

105-4586

1. Viklingsfare – hold deg borte fra bevegelige deler. Ikke bruk maskinen med skydd eller vern fjernet. Ha alltid skydd eller vern på plass.



105-0707

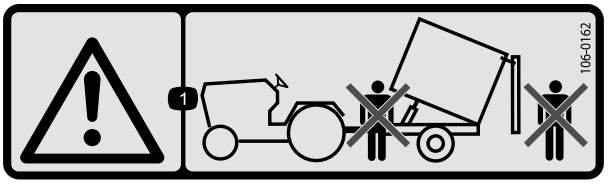

106-0162

1. Advarsel – ikke stå foran eller bak tilhengeren når du tømmer den.

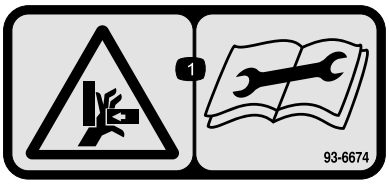

93-6674

1. Fare for knusing av hånd – les instruksjonene før du utfører service eller vedlikehold.



105-4587

1. Advarsel – les *brukerhåndboken* og motta opplæring før bruk av maskinen.
2. Advarsel – bruk hørselsvern.
3. Fare for at gjenstander slynges gjennom luften – bruk vernebriller og hold andre personer på trygg avstand fra maskinen.
4. Fare for kuttskader på hender og/eller føtter – vent til alle bevegelige deler har stanset.

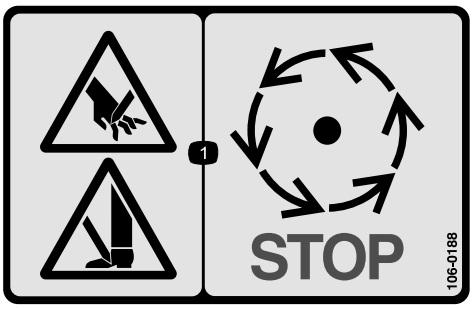

106-0188

1. Fare for kuttskader på hender og/eller føtter – vent til alle bevegelige deler har stanset.

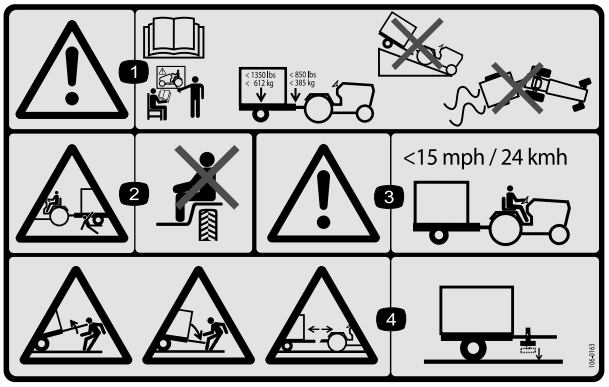

106-0163

1. Advarsel – les *brukerhåndboken* og motta opplæring før bruk av maskinen. Maksimal belastning er 612 kg tilhengervekt og 385 kg tungevekt. Ikke kjør maskinen og tilhengeren i nedoverbakke da det kan føre til at du mister kontrollen.
2. Klemfare, tilhenger – ta aldri med passasjerer.
3. Advarsel – ikke overstig 24 km/t.
4. Fare for lagret energi – ikke koble fra tilhengeren uten å først sette ned jekken.

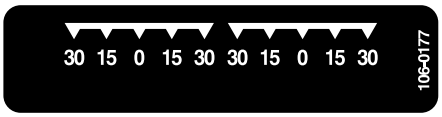

106-0177



106-0178



110-7506

1. Advarsel – les *brukerhåndboken* og motta opplæring før bruk av kombinasjonsklippeenheten tresker.

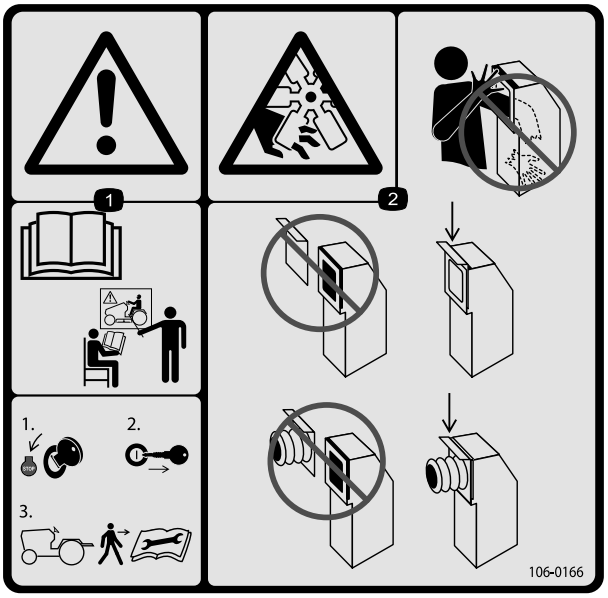

106-0166

1. Advarsel – les brukerhåndboken og motta opplæring før du bruker maskinen. Stopp motoren og ta ut tenningsnøkkelen før du går ut av traktoren. Les *brukerhåndboken* før du utfører service eller vedlikehold.
2. Fare for å kutte/amputere hender, vifte – ikke plasser hånden eller armen i vakuumsjakten. Sørg for at slangedøren eller slangen er montert til enhver tid.

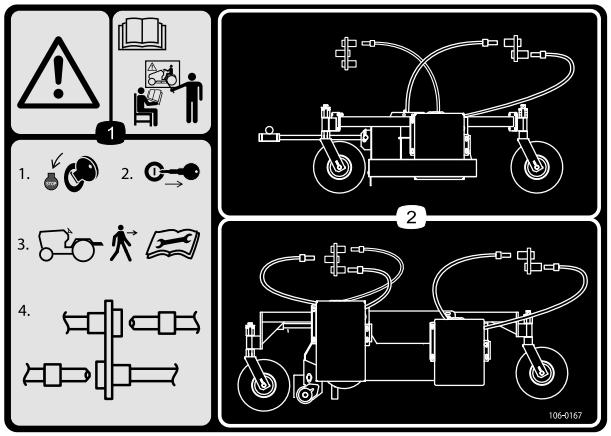

106-0167

1. Advarsel – les brukerhåndboken og motta opplæring før du bruker maskinen. 1) Stopp motoren 2) Ta ut tenningsnøkkelen før du går ut av traktoren 3) Les *brukerhåndboken* før du utfører service eller vedlikehold 4) Koble til eller fra de hydrauliske slangene.
2. Føring av hydraulisk slange og koblinger.

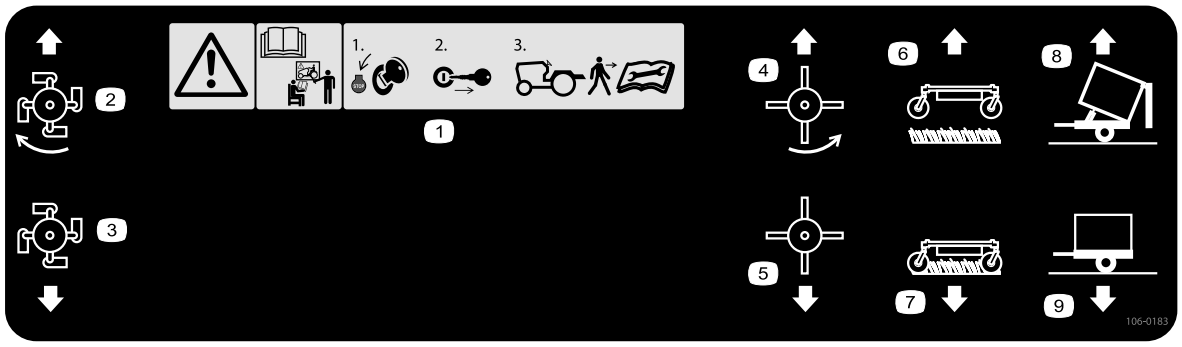

106-0183

1. Advarsel – les brukerhåndboken og motta opplæring før du bruker maskinen. 1) Stopp motoren og ta ut tenningsnøkkelen før du går ut av traktoren. 2) Les *brukerhåndboken* før du utfører service eller vedlikehold.
2. Tresker på
3. Tresker av
4. Gummifingre på
5. Gummifingre av
6. Vakuumenhet opp
7. Vakuumenhet ned
8. Tilhengertømming
9. Tilhenger oppreist

Montering

Løse deler

Bruk diagrammet nedenfor som en sjekkliste for å kontrollere at alle delene er sendt.

Prosedyre	Beskrivelse	Ant.	Bruk
1	Jekkstøtte	1	Konfigurer maskinen til traktoren.
2	Kraftuttaksakselen	1	Juster lengden på kraftuttakets aksel.
3	Ingen deler er nødvendige	–	Koble til kraftuttakets aksel.
4	Ingen deler er nødvendige	–	Smør maskinen.

Media og ekstradeler

Beskrivelse	Ant.	Bruk
Ekstra kontrollspak	1	Monter kun kontrollspaken hvis kombinasjonsenheten er montert.
Brukerhåndbok Delekatalog	1 1	Les denne før du tar maskinen i bruk.
Samsvarserklæring	1	Bruk for CE-samsvar.

⚠ FORSIKTIG

Uten riktig mengde ballast i dekkene kan traktoren bli ustabil og føre til personskader.

Sørg for at fronten av traktoren er utstyrt med riktig mengde ballast. Referer til traktorens brukerhåndbok for krav til ballast.

1

Konfigurere maskinen til traktoren

Deler som er nødvendige for dette trinnet:

1	Jekkstøtte

Prosedyre

1. Plasser maskinen på et flatt, jevnt underlag.
2. Før inn jekken på rammetappen og fest den med tappen (Figur 2).

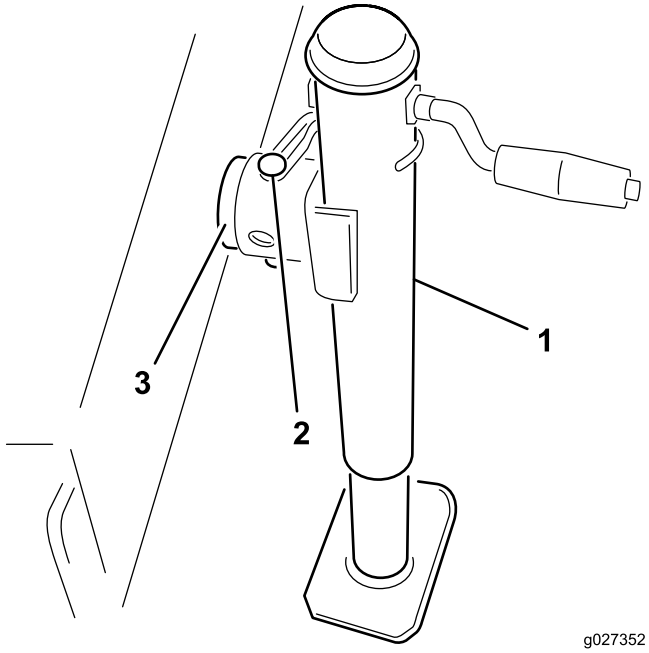

Figur 2

1. Jekkstøtte
2. Pinne
3. Rammetapp

3. Juster jekkehøyden til maskinrammen er parallell med bakken.
4. Rygg traktoren inn til maskinen.

5. Juster maskinens koblingssjakkel til samme høyde som traktorens sjakkel på følgende måte:
   A. Fjern boltene og låsemutrene som fester koblingssjakkelen (Figur 3) til maskinrammen.

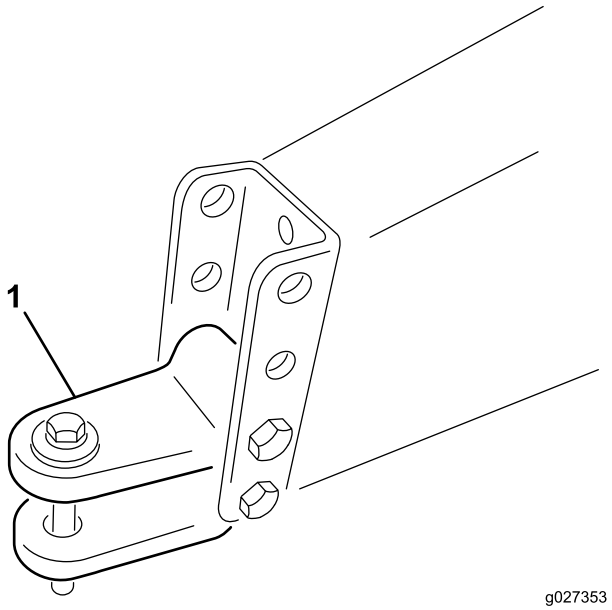

Figur 3

1. Sjakkelkobling

   B. Hev eller senk koblingssjakkelen til en stilling som er omtrent på samme høyde som traktorens kobling.
   C. Fest den med bolter og låsemuttere du fjernet tidligere.
6. Koble traktorens koblingssjakkel til maskinens kobling med festetappen og sjakkelen.
7. Fjern jekktappen, roter jekken opp til lagringsposisjon.

2

Justere lengden på kraftuttakets aksel

Deler som er nødvendige for dette trinnet:

1	Kraftuttaksakselen

Prosedyre

En lang aksel til kraftuttaket følger med maskinen for å tillate store variasjoner i kjøretøyets kraftuttak. For noen traktorer er denne akselen for lang. Da må den kuttes for å redusere lengden, ellers kan det oppstå skader.

1. Mål avstanden fra låsegjengen på kraftuttakets aksel til låsegjengen på maskinens inngående aksel for viftehjul.

   Merk: Husk denne avstanden.
2. Slå kraftuttakets aksel helt sammen og mål avstanden mellom låsebolthylsene.

   Merk: Husk denne avstanden.
3. På den korteste lengden, må de to halvdelene av kraftuttakets aksel ha minst 37 mm tilleggsklarering for sammenslåing (Figur 4).

   Merk: Hvis målene i trinn 1 ikke er minst 37 mm større enn målene i trinn 2, er kraftuttakets aksel for lang og du kan gå til trinn 4. Hvis det er stor nok klarering til at kraftuttakets aksel kan slås sammen, kan du gå til trinn 9.

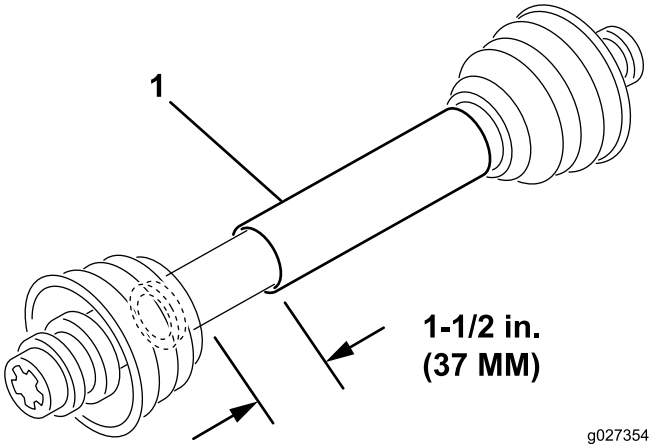

Figur 4

1. Kraftuttaksakselen

4. Bruk følgende kalkulasjon for å beregne hvor mye kortere akselen må være, når den er tilkoblet, for å sikre en klarering på 37 mm:
   A. Trekk målene fra trinn 2 fra målene fra trinn 1.

      Merk: Husk denne avstanden.
   B. Trekk resultatet i trinn A fra 37 mm.

      Merk: Kraftuttakets aksel må forkortes med denne avstanden.
5. Bruk en baufil til å forkorte vernene og stålrørene med lengden beregnet ovenfor.

   Merk: Skjær av begge halvdelene på kraftuttakets aksel.
6. Avgrad endene på stålrørene, både innvendig og utvendig.
7. Ta bort alt rusk fra rørbitene.
8. Smør stålrørene raust.
9. Sett kraftuttakets aksel på plass, og fest den til maskinen og kjøretøyet.

10. Mål akselen.

Merk: Hvis den ikke er minst 37 mm, må du gjenta prosedyren.

3

Koble til kraftuttaksakselen

Ingen deler er nødvendige

Prosedyre

Koble til kraftuttakets aksel. Se Koble til kraftuttaksakselen (side 11)

4

Smøre maskinen

Ingen deler er nødvendige

Prosedyre

Smør maskinen, se Smøre maskinen (side 14)

Oversikt over produktet

Kontroller

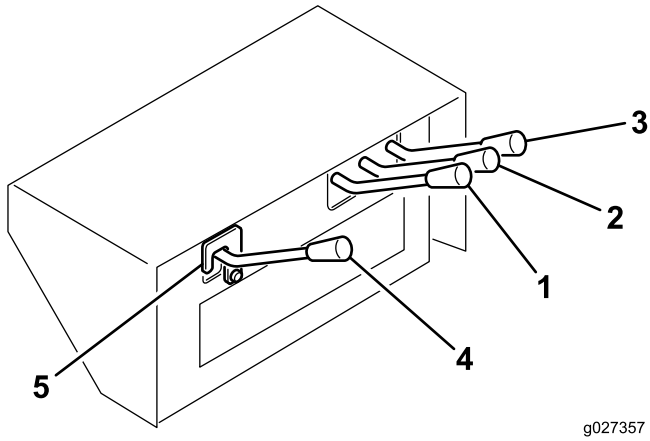

Figur 5

1. Børstekontroll
2. Klippeenhetens løftekontroll
3. Tilhengerens løftekontroll
4. Ekstra kontroll
5. Sikkerhetslås

Tilhengerens løftekontroll

Brukes til å tømme tilhengerkassen (Figur 5). Opp-posisjonen hever kassen og åpner døren, og ned-posisjonen senker kassen og lukker døren.

Klippeenhetens løftekontroll

Brukes til å heve og senke den primære klippeenheten (Figur 5). Opp-posisjonen hever klippeenheten, og ned-posisjonen senker klippeenheten.

Børstekontroll

Brukes til å styre klippeenheten med roterende finger (selges separat). Opp-posisjonen starter klippeenheten, og ned-posisjonen stopper klippeenheten (Figur 5).

Ekstra kontroll

Brukes til å styre kombinasjonsklippeenheten (selges separat). Opp-posisjonen starter klippeenheten, og ned-posisjonen stopper klippeenheten (Figur 5).

Viktig: Spaken for den ekstra kontrollen sendes løst for å forhindre at den ubrukte hydrauliske kretsen aktiveres ved et uhell. Ikke monter eller bruk spaken for den ekstra kontrollen hvis ikke kombinasjonsklippeenheten er montert.

Hvis du vil montere spaken for den ekstra kontrollen, fullfører du den følgende prosedyren:

1. Fjern kontrollspakdekselet.
2. Fjern de to hårnålssplintene fra kontrollventilspolen.
3. Monter spaken for den ekstra kontrollen til ventilspolen med hårnålssplinten.
4. Monter kontrollspakdekselet.

Sikkerhetslås

Fjern bare sikkerhetslåsen når du bruker kombinasjonsklippeenheten (Figur 5).

Traktorens kraftuttaket

Vakuumviften på maskinen kjører så fort kraftuttaket er aktivert (Figur 5). Finger- og kombinasjonsklippeenhetene aktiveres med de hydrauliske kontrollene på maskinen.

Viktig: Aktiver alltid traktorens kraftuttak forsiktig ved en lav motorhastighet. Plutselig aktivering av traktorens kraftuttaket ved en høy motorhastighet fører sannsynligvis til skader på transmisjonskomponentene.

Bruk

Merk: Angi hva som er høyre og venstre side på maskinen ved å sitte i normal arbeidsstilling.

⚠ FORSIKTIG

Dersom du lar nøkkelen stå i tenningsbryteren, kan noen starte motoren uten at det er tilsiktet, noe som kan påføre deg eller andre personer alvorlige skader.

Fjern nøkkelen fra tenningen før du begynner med vedlikeholdsarbeid.

⚠ FORSIKTIG

Denne maskinen har en lydstyrke på over 85 dBA ved operatørens øre og kan føre til hørselsskade hvis du utsettes for denne lydstyrken i lengre perioder.

Bruk hørselsvern når du bruker denne maskinen.

Kontrollere den hydrauliske oljen

Den hydrauliske beholderen fylles på fabrikken med rundt 37,85 l hydraulisk olje av høy kvalitet. Kontroller nivået på den hydrauliske oljen før du starter maskinen for første gang, og deretter hver dag. **De hydrauliske væskene du kan bruke**, er oppført nedenfor.

Følgende liste er ikke ment å være komplett. Hydrauliske oljer som produseres av andre produsenter kan brukes, hvis det finnes en kryssreferanse til et tilsvarende produkt som de oppgitte produktene. Toro er ikke ansvarlig for eventuelle skader som skyldes uegnede erstatninger. Bruk bare produkter fra anerkjente produsenter som kan stå for sine anbefalinger.

Flergrads, hydraulikkolje – ISO VG 46

Normalt klima: -18 °C til 43 °C	
Mobil	DTE 15M
Chevron	Rykon Premium Oil ISO 46
Conoco	Hydroclear AW MV46
Exxon	Univis N46
Pennzoil	AWX MV46
Shell	Tellus T 46
Texaco	Rando HDZ 46

Viktig: ISO VG 46-flergradsvæsken har vist seg å ha maksimal ytelse under en rekke ulike temperaturforhold. Når maskinen brukes i høye temperaturer (18 °C til 49 °C), kan den hydrauliske oljen ISO VG 68 gi forbedret ytelse.

Merk: Mange hydrauliske oljer er nesten fargeløse, noe som gjør det vanskelig å oppdage lekkasjer. Et rødt fargestoff for

den hydrauliske oljen er tilgjengelig på flasker på 20 ml. Én flaske er tilstrekkelig for 15–22 l med hydraulisk olje. Bestill delenr. 44-2500 fra en autorisert Toro-forhandler. Det røde fargestoffet anbefales ikke for biologisk nedbrytbar væske (bruk fargestoff til matlaging istedet).

1. Bruk maskinen så oljen varmes opp, parker maskinen på en jevn flate, og stopp motoren.
2. Kontroller oljenivået ved å se i seglasset (Figur 6). Hvis oljen når opp til midten av glasset, er oljenivået høyt nok.

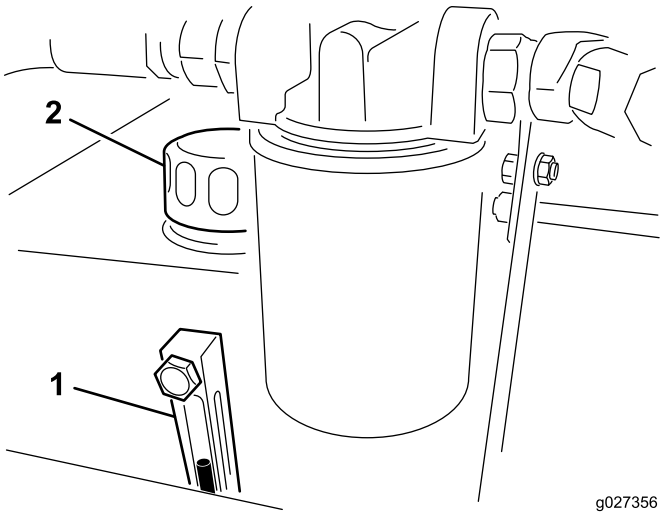

Figur 6

1. Seglass
2. Lokket på den hydrauliske beholderen

3. Hvis oljen er under midten av seglasset, tar du av lokket på den hydrauliske oljebeholderen og fyller forsiktig en hydraulisk olje av høy kvalitet til oljenivået når midten (maksimum) av seglasset. **Ikke fyll på for mye.**

   Viktig: For å forhindre at systemet forurenses, rengjør du oppå de hydrauliske oljebeholderne før du lager hull. Pass på at påfyllingstuten og trakten er rene.
4. Sett lokket på beholderen.

Kontrollere trykket i dekkene

Dekkene skal ha et lufttrykk på 124 kPa.

Viktig: Opprettholdt jevnt trykk i begge dekkene for å sikre at maskinen fungerer riktig. *Ikke ha for lite luft i dekkene.*

Kontrollere at hjulmutterne er strammet til

Serviceintervall: Etter de 2 første timene

Etter de 10 første timene

Hver 200. driftstime

⚠ ADVARSEL

Hvis hjulmutrene ikke er strammet tilstrekkelig til, kan det hende at det oppstår en feil med et hjul, eller at det faller av. Dette kan føre til personskader.

Koble maskinen til traktoren

1. Plasser maskinen på et flatt, jevnt underlag.
2. Før inn jekken på rammetappen og fest den med tappen (Figur 2).

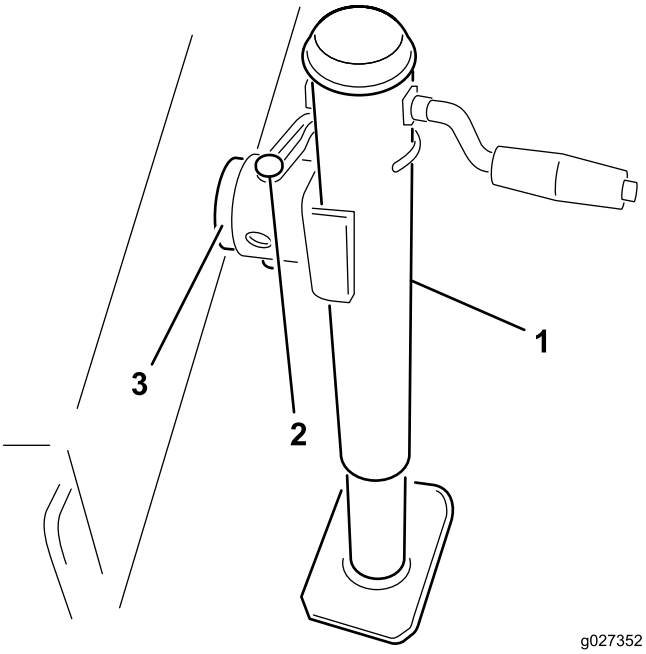

Figur 7

1. Jekkstøtte
2. Pinne
3. Rammetapp

3. Juster jekkehøyden til maskinrammen er parallell med bakken.
4. Rygg traktoren inn til maskinen.
5. Koble traktorens koblingssjakkel til maskinens kobling med festetappen og sjakkelen.
6. Fjern jekktappen, roter jekken opp til lagringsposisjon.

Koble til kraftuttaksakselen

1. Koble kraftuttakets aksel til maskinens inngående aksel.
2. Koble kraftuttakets aksel til kraftuttakets aksel bak på kjøretøyet.
3. Skyv kraftuttakets aksel så langt fremover som mulig.
4. Trykk ned bolten for å låse kraftuttakets aksel på plass.

   Merk: Skyv kraftuttaksakselen frem og tilbake for å sikre at den er ordentlig festet.

5. Koble verneplatens sikkerhetskjetting til traktoren (Figur 8).

   Merk: Påse at kjedet fortsatt er slakt når du svinger med traktoren.

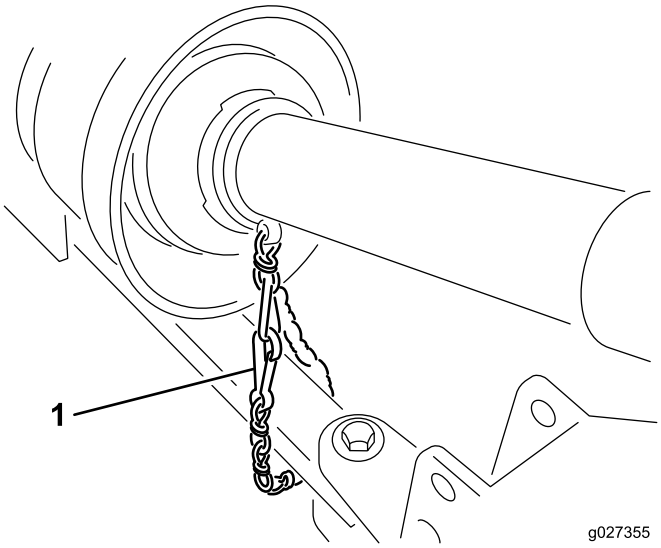

Figur 8

1. Sikkerhetskjetting

⚠ FORSIKTIG

Hvis verneplatekjettingene ikke er koblet til, kan verneplatene rotere under drift og føre til personskader.

Hold alle kraftuttaksverneplatene på plass og koble verneplatekjedet til traktoren eller kraftuttaksverneplatene.

Fjerne maskinen fra traktoren

1. Parker traktoren på en jevn overflate, ikke i en bakke.
2. Koble fra kraftuttaket og aktiver parkeringsbremsen.
3. Stopp motoren, og ta ut tenningsnøkkelen.

⚠ FORSIKTIG

Vent til motoren og alle bevegelige deler har stanset før du reiser deg fra førersetet.

4. Legg klosser bak hjulene.
5. Koble sikkerhetsskyddkjettingene fra traktoren eller kraftuttaksverneplaten. Fest enden på kjettingen til viftehjulssiden på kraftuttakets aksel, for å forhindre at kraftuttakets aksel går fra hverandre.
6. Koble kraftuttaksakselen fra traktorens utgående aksel.
7. Dra kraftuttakesakselen tilbake og fjern den fra traktoren.
8. Fjern tappen som fester jekken til rammetappen og roter jekken ned i posisjon.
9. Fest jekken til rammetappen, og juster jekken for å støtte maskinen.

⚠ ADVARSEL

Tilhengeren er svært tung. Ikke koble fra tilhengeren uten først å sette ned jekken.

Hvis koblingen faller, kan det føre til personskader.

10. Fjern festetappen og sjakkelen.
11. Kjør bort traktoren.

Bruke traktorens hydraulikk

Alle hydrauliske maskinfunksjoner kontrolleres av den hydrauliske ventilen som er plasstert foran på maskinen. Kraftuttaket må være i gang mens maskinen er i bruk. Dette skaper en kontinuerlig oljestrøm gjennom maskinen.

Viktig: Du må aldri bevege spaken raskt mellom opp- og ned-posisjonene. Å tvinge en hydraulisk motor til å endre retning umiddelbart fører sannsynligvis til skade. Hvis en del av maskinen blir tilstoppet eller materialet ikke vil flyte på riktig måte, må du slå av maskinen helt og manuelt fjerne blokkeringen.

Merk: Den hydrauliske kontrollkonsollen kan justeres for komfort ved å løsne spaken på rammen bak kontrollene, justere kontrollkonsollen før eller etter og stramme til spaken.

Bruke maskinen

1. Start traktoren, og la den gå ved lav motorhastighet.
2. Aktiver kraftuttaket mens motoren går på tomgang.
3. Øk kraftuttakshastigheten til 540 o/min.

⚠ FORSIKTIG

Slå av motoren, og vent til alle bevegelige deler har stoppet før du kontrollerer om maskinen har oljelekkasjer, løse deler eller andre feil.

4. Før du begynner bruk, undersøk området for å bestemme den beste retningen å kjøre i.
5. Kjør traktoren forover og tau maskinen over området som skal rengjøres.

   Merk: Rett deg inn mot et objekt i forgrunnen for å opprettholde en rett linje under bruk.

   Prøv alltid å lage en lang, kontinuerlig linje med noe overlapping på turen tilbake.

Transportere maskinen

Du kan transportere maskinen til arbeidsanlegg ved å bruke alle typer kjøretøyer med trekkstangkobling. Maskinen er ikke utformet for tauing på motorveier.

- De brede dekkene som er beregnet på gress, skal ikke kjøres på motorveier og skal bare kjøres i hastigheter under 24 km/t. Ved hastigheter over 24 km/t, mister dekkene slitebanen, og dette fører til skade på føreren og skader utstyret.
- Sikre at klippeenheten er hevet, og at styrehjulene ikke kan komme i kontakt med bakken under transport. Påse også at sylinderens låsestangen (Figur 9) er på plass for å forhindre at løftesylinderen komprimeres under transport.

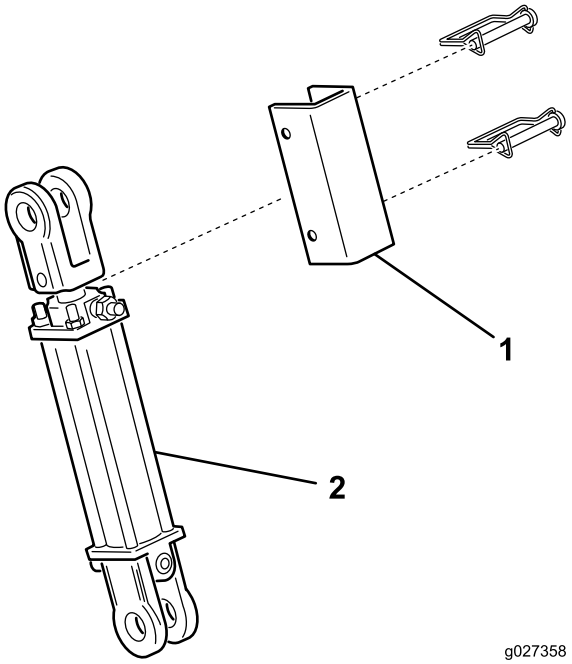

Figur 9

1. Sylinderens låsestang
2. Løftesylinder

- Bruk tilstrekkelig belysning og bremsekraft, en festetapp av holdetype og en sikkerhetskjede når du tauer.
- Påse at dekktrykket er korrekt.

Vedlikehold

Anbefalt vedlikeholdsplan

Vedlikeholdsintervall	Vedlikeholdsprosedyre
Etter de 2 første timene	• Trekk til hjulmutrene med et moment på 115–136 Nm.
Etter de 10 første timene	• Trekk til hjulmutrene med et moment på 115–136 Nm.
Etter de 20 første timene	• Kontrollere/justere strammingen av viftehjulremmen.
Etter de 50 første timene	• Skift ut det hydrauliske filteret.
For hver bruk eller daglig	• Smør vifteaksellagrene. • Kontroller de hydrauliske ledningene og slangene. • Kontrollere/justere strammingen av viftehjulremmen.
Hver 100. driftstime	• Smør drivakselen.
Hver 200. driftstime	• Trekk til hjulmutrene med et moment på 115–136 Nm.
Hver 800. driftstime	• Skift hydraulisk væske og filtre.

Smøre maskinen

Smøre vifteaksellagrene

Serviceintervall: For hver bruk eller daglig

1. Fjern drivremskyddet fra over lederullenhetene (Figur 13).
2. Smør niplene på vifteaksellagrene som illustrert i Figur 11 med nr. 2 litiumbasert smørefett.

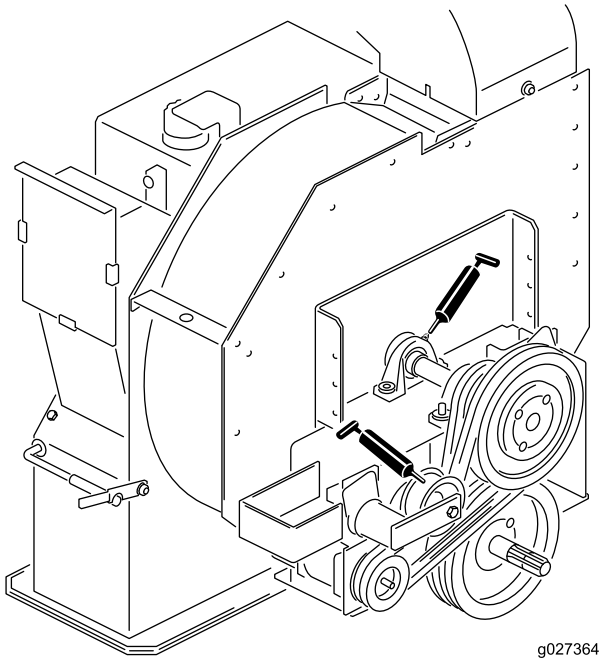

Figur 10

Smøre drivakselen

Serviceintervall: Hver 100. driftstime

Smør de to drivakselniplene som illustrert i Figur 11 med nr. 2 litiumsbasert smørefett.

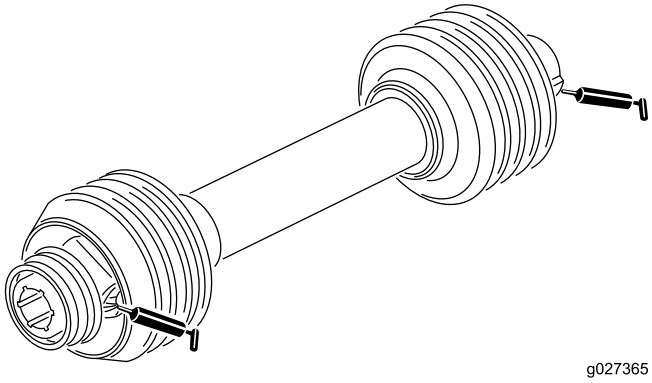

Figur 11

Kontrollere de hydrauliske ledningene og slangene

Serviceintervall: For hver bruk eller daglig

Kontroller hydrauliske ledninger og slanger for å kontrollere at det ikke er lekkasjer, at det ikke er knekk på dem, at ingen monteringsstøtter er løse, at ingen beslag er løse og at de ikke er slitt på grunn av værforhold eller kjemisk forringelse. Foreta alle nødvendige reparasjoner før du bruker maskinen.

⚠ ADVARSEL

Hydraulisk væske som kommer ut under trykk, kan trenge gjennom huden og forårsake personskader.

- **Kontroller at alle hydrauliske ledninger og slanger er i god stand, og at alle hydrauliske koblinger og beslag er tette, før det hydrauliske systemet settes under trykk.**
- **Hold kropp og hender borte fra hull eller dyser som sprøyter ut hydraulisk væske under høyt trykk.**
- **Bruk kartong eller papir til å finne lekkasjer.**
- **Før du utfører vedlikehold eller reparasjoner på det hydrauliske systemet, må du forsiktig slippe ut alt trykket.**
- **Oppsøk legehjelp øyeblikkelig hvis olje sprøytes inn under huden.**

Utføre vedlikehold på hydraulisk væske og filtre

Serviceintervall: Etter de 50 første timene—Skift ut det hydrauliske filteret.

Hver 800. driftstime—Skift hydraulisk væske og filtre.

Skifte den hydrauliske oljen

Viktig: Hvis væsken blir kontaminert, må du ta kontakt med en autorisert Toro-forhandler. Kontaminert væske får en melkeaktig eller sort farge sammenlignet med ren væske.

1. Slå av motoren.
2. Koble den lille hydrauliske slangen (beholdertapping) fra bunne av beholderen og la den hydrauliske væsken renne ned i et tappefat.

   Merk: Sett på og stram slangen igjen når den hydrauliske væsken slutter å renne.
3. Fyll beholderen med omtrent 38 liter med hydraulisk olje. Se Kontrollere den hydrauliske oljen (side 10).

   Viktig: Bruk bare de hydrauliske oljene som er angitt. Andre oljer kan skade systemet.

   For å unngå å fylle på for mye må du ikke fylle på når væsken er kald. Ikke fyll på for mye.
4. Sett lokket på beholderen.
5. Start traktormotoren, og bruk alle hydrauliske kontroller til å fordele den hydrauliske væsken i systemet og se etter lekkasjer.
6. Stopp motoren
7. Se inn i seglasset når væsken er varm.

   Merk: Hvis nivået på den hydrauliske væsken er lavt, fyller du på olje for å heve det til midten (maksimum) av seglasset.

Bytte ut det hydrauliske filteret

Bruk bare Toros erstatningsfilter (delenummer 54-0110) i det hydrauliske systemet.

Viktig: Hvis du bruker et annet filter, kan dette føre til at garantien blir ugyldig for enkelte komponenter.

1. Stans traktormotoren, og ta nøkkelen ut av tenningen.
2. Rengjør området rundt der filteret skal festes.
3. Plasser et tappefat under filteret, og ta ut filteret (Figur 12).

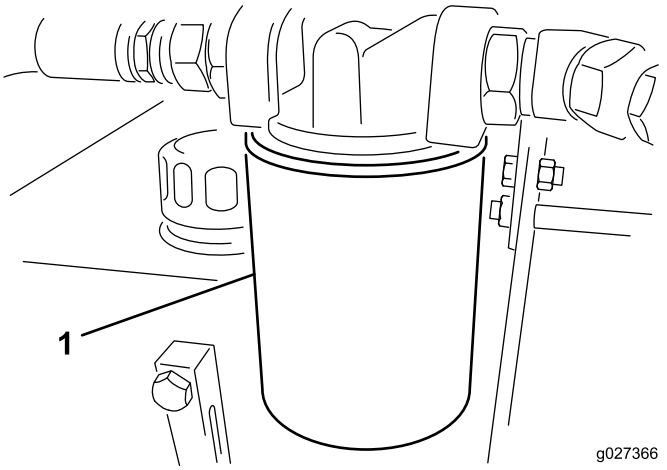

Figur 12

1. Hydraulisk filter

4. Smør den nye filterpakningen, og fyll filteret med hydraulisk olje.
5. Påse at området der filteret skal festes er rent.
6. Skru filteret til pakningen kommer i kontakt med monteringsplaten. Stram deretter filteret med en halv vridning til.
7. Start traktormotoren og bruk de hydrauliske kontrollene til å blåse luft ut fra systemet.
8. Stopp motoren, og kontroller oljenivået, samt at det ikke finnes noen lekkasjer.

Justere viftehjulremmen

Serviceintervall: Etter de 20 første timene

For hver bruk eller daglig

Kontroller at remmen er stram nok, for å sikre at maskinen fungerer som den skal og unngå unødvendig slitasje.

1. Løsne boltene og mutrene som fester drivremskyddet til viftehjulshuset (Figur 13), og fjern skyddet.

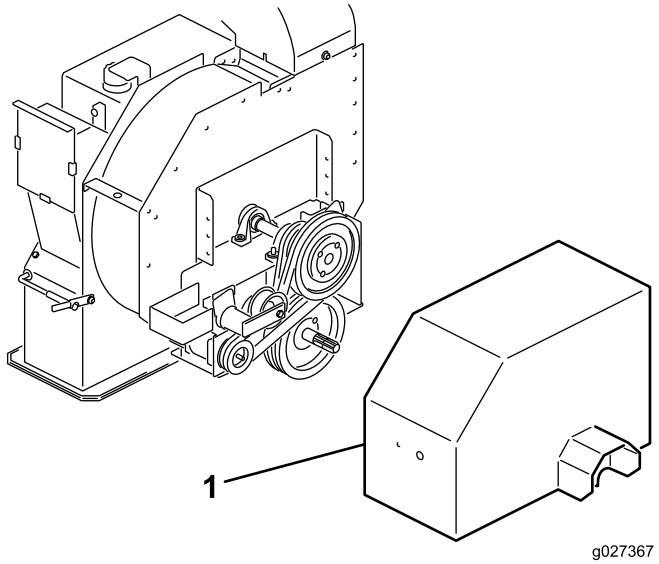

Figur 13

1. Drivremskydd

Merk: Du trenger ikke fjerne drivakslene for å justere remmen.

2. Løsne bolten som holder remstrammeren til rammen, på baksiden av rammen (Figur 13).
3. Fjern bolten og mutteren som fester strammerføringen til drivfestet for å avlaste remspenningen (Figur 14).

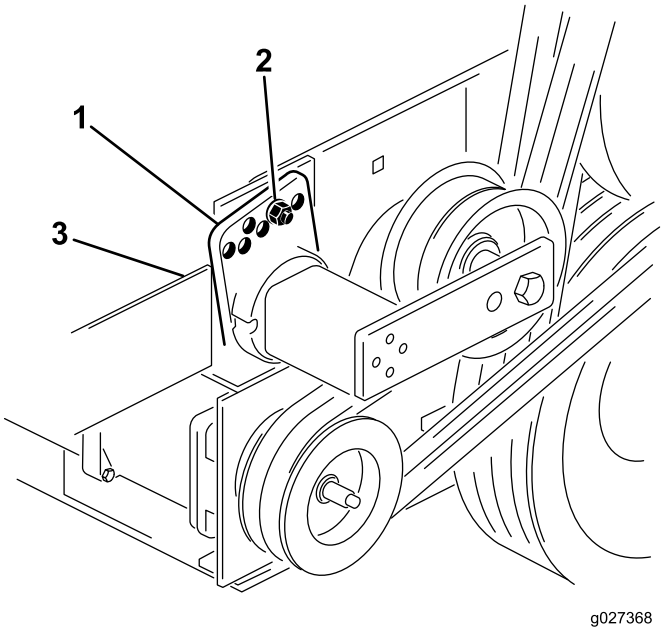

Figur 14

1. Strammerføring
2. Bolt og mutter
3. Bolt (baksiden av rammen)

---

4. Bruk en stor skrunøkkel, roter strammeren med klokken til merket er i flukt med 15° på strammerrøret.
5. Sett bolten inn i de fluktende føringshullene og fest den med mutteren.

Merk: Hvis hullene ikke flukter helt, roterer du føringen til det neste høyere hullet helt til de flukter.

6. Stram bolten på baksiden av rammen for å låse strammeren.
7. Monter drivremskyddet på viftehjulshuset med boltene og mutrene du fjernet tidligere.

Lagring

1. Rengjør maskinen grundig. Viftehjulshuset skal være fritt for smuss, løv og rester.
2. Kontroller trykket i dekkene. Se Kontrollere trykket i dekkene (side 11).
3. Stram til alle festene etter behovene.
4. Smør alle smørenipler og omdreiningspunkter. Tørk opp overflødig smøremiddel.
5. Påfør et tynt lag med smørefett på kilene til kraftuttaksakselen.
6. Bruk litt sandpapir på og mal malte områder som har fått riper eller rust. Reparer alle hakk i metallet.

Notat:

Notat:

Generell Toro-garanti for kommersielle produkter

En begrenset toårsgaranti

Betingelser og inkluderte produkter

Toro Company og datterselskapet Torp Warranty Company, i henhold til en avtale mellom dem, garanterer i fellesskap at ditt kommersielle Toro-produkt ("produktet") er uten feil i materialer eller håndverk i to år eller 1500 driftstimer*, avhengig av hva som inntreffer først. Denne garantien gjelder alle produkter, med unntak av luftemaskiner (se separate garantierklæringer for disse produktene). Der det finnes berettigede forhold, vil vi reparere produktet uten ekstra kostnad for deg, inkludert diagnostikkutstyr, arbeid, deler og transport. Denne garantien tar effekt på den dato som produktet leveres til kunden.
* Produkt utstyrt med timeteller.

Instruksjoner for å innhente garantitjenester

Du er ansvarlig for å underrette distributøren eller den autoriserte forhandleren av kommersielle produkter om hvem du kjøpte produktet av, straks du tror at det foreligger et berettiget forhold. Hvis du trenger hjelp med å finne en distributør eller autorisert forhandler av kommersielle produkter, eller hvis du har spørsmål ang. dine garantirettigheter eller ansvar, kan du kontakte:

Toros serviceavdeling for kommersielle produkter
Toro Warranty Company
8111 Lyndale Avenue South
Bloomington, MN 55420-1196, USA

+1–952–888–8801 eller +1–800–952–2740

E-post: commercial.warranty@toro.com

Eierens ansvar

Som eier av produktet, er du ansvarlig for nødvendig vedlikehold og justeringer som beskrives i *brukerhåndboken*. Hvis du ikke utfører nødvendig vedlikehold og justeringer, kan dette føre til at garantien blir ugyldig.

Elementer og betingelser som ikke inkluderes

Ikke all produktsvikt eller feilfunksjon som finner sted i løpet av garantiperioden er et resultat av defekter i materialene eller håndverket. Denne garantien dekker ikke følgende:

- Produktsvikt som er et resultat av at man ikke har brukt originale Toro-deler ved utskiftninger, eller fra montering og bruk av tilleggsutstyr eller endret tilbehør som ikke kommer fra Toro. En separat garanti kan gis av produsenten for disse artiklene.
- Produktsvikt som er et resultat av at man ikke har utført anbefalt vedlikehold og/eller justeringer. Hvis du ikke vedlikeholder Toro-produktet i henhold til anbefalt vedlikehold som oppgitt i *brukerhåndboken*, kan dette føre til at garantikrav blir avslått.
- Produktsvikt som er et resultat av at man har brukt produktet på en grov, uaktsom eller uforsiktig måte.
- Deler som anses som forbruksdeler, bortsett fra om de er defekte. Eksempler på deler som anses som forbruksdeler, eller som brukes opp, under normal drift av produktet er, men er ikke begrenset til, bremseklosser og bremsebelegg, clutchbelegg, kniver, spoler, valser og lagre (tettet eller smurt), motstål, tennplugger, styrehjul og lagre, dekk, filtre, remmer og enkelte sprøytedeler som diafragma, munnstykker, kontrollventiler o.l.
- Feil forårsaket av utenforliggende krefter. Tilstander som anses å være utenforliggende krefter inkluderer, men er ikke begrenset til, vær, lagringsprosedyrer, ikke-godkjent bruk av kjølemidler, smøremidler, tilsetningsstoffer, gjødsel, vann eller kjemikalier o.l.
- Feil eller ytelsesproblemer på grunn av drivstoffbruk (f.eks. bensin, diesel eller biodiesel) som ikke samsvarer med de respektive bransjestandardene.
- Normal støy, vibrasjon, slitasje og forringelse.
- "Vanlig slitasje" inkluderer, men er ikke begrenset til, skade på seter pga. slitasje eller slipevirkning, slitte, lakkerte overflater, oppskrapte merker eller vinduer o.l.

Deler

Deler som skal skiftes ut som en del av nødvendig vedlikehold er garantert for perioden opp til tidspunktet for utskiftingen av delen. Deler som skiftes ut under garantien dekkes i gyldighetsperioden for garantien til originalproduktet og blir Toros eiendom. Toro vil ta den siste avgjørelsen om å reparere eventuelle eksisterende deler eller montere eller erstatte den. Toro kan bruke fabrikkreparerte deler for garantireparasjoner.

Garanti for dypsyklus- og litium-ionbatterier:

Dypsyklus- og litium-ion-batterier har et begrenset antall kilowattimer de kan levere i løpet av levetiden. Bruks-, lade- og vedlikeholdsteknikker kan forlenge eller forkorte den totale levetiden til batteriet. Etter hvert som batteriene i dette produktet brukes, vil mengden med faktisk arbeid mellom ladeintervallene sakte men sikkert minske til batteriet er helt brukt opp. Bytte av oppbrukte batterier, på grunn av normal forbruk, er produkteiers ansvar. Batteriene må kanskje byttes ut i løpet av den ordinære produktgarantiperioden for eierens regning. Merk: (Kun litium-ionbatterier): Et litium-ionbatteri har en proporsjonsmessig delegaranti som begynner tredje året og gjelder til og med femte året, avhengig av driftstid og kilowattimer brukt. Les *brukerhåndboken* for mer informasjon.

Vedlikehold foretas for eierens regning

Trimming av motor, smøring, rengjøring og lakkering, utskifting av filtre, kjølevæske og utføring av anbefalt vedlikehold, er noen av de normale tjenestene som Toro-produkter forutsetter må foretas for eiers regning.

Generelle betingelser

Reparasjon av en autorisert Toro-distributør eller -forhandler er ditt eneste rettsmiddel under denne garantien.

Verken Toro Company eller Toro Warranty Company er ansvarlig for indirekte, tilfeldige eller betingede skader i forbindelse med bruk av Toro-produkter som dekkes av denne garantien, inkludert eventuelle kostnader eller utgifter forbundet med bruk av reserveutstyr eller -tjenester i perioder med feilfunksjon og ikke-bruk (innenfor rimelighetens grenser) i påvente av at reparasjoner skal foretas under denne garantien. Bortsett fra utslippsgarantien som det vises til nedenfor, hvis den gjelder, er det ingen andre uttrykkelige garantier. Alle impliserte garantier om salgbarhet og egnethet til bruk er begrenset til varigheten av denne uttrykkelig garantien.

Noen stater tillater ikke utelatelse av tilfeldige eller betingede skader eller begrensninger for hvor lenge en implisert garanti skal vare. Ovennevnte utelatelser og begrensninger gjelder derfor kanskje ikke for deg. Denne garantien gir deg spesielle rettigheter i henhold til loven, og du kan kanskje også ha andre rettigheter som varierer fra stat til stat.

Merknad ang. motorgaranti:

Systemet for utslippskontroll på ditt produkt dekkes kanskje av en separat garanti hvor kravene er fastsatt av det amerikanske miljøforvaltningsorganet EPA (EPA = Environmental Protection Agency) og/eller bilprodusentgruppen CARB (CARB = California Air Resources Board). Timebegrensningen som fastsettes ovenfor gjelder ikke for garantien for systemer for utslippskontroll. Du finner mer informasjon om dette i garantierklæringen for motorutslippskontroll i brukerhåndboken eller i dokumentasjonen fra motorprodusenten.

Land andre enn USA og Canada

Kunder som har kjøpt Toro-produkter som er eksportert fra USA eller Canada bør ta kontakt med sin Toro-distributør (forhandler) for å få garantipoliser for ditt land, din provins eller din delstat. Hvis du av en noen grunn er misfornøyd med din forhandlers tjenester eller har vanskeligheter med å skaffe deg informasjon om garantien, ta kontakt med importøren av Toro-produktene.