Form No. 3389-250 Rev A

TORO®

Count on it.

Bruksanvisning

Versa Vac

Modellnr 07053—Serienr 315000001 och högre

Registrera din produkt på www.Toro.com.
Översättning av originalet (SV)

CE

3389-250 A

Denna produkt uppfyller alla relevanta europeiska direktiv. Mer information finns i den separata produktspecifika överensstämmelseförklaringen.

⚠ VARNING

KALIFORNIEN
Proposition 65 Varning

Den här produkten innehåller en eller flera kemikalier som av den amerikanska delstaten Kalifornien anses orsaka cancer, fosterskador och andra fortplantningsskador.

Introduktion

Versa Vac ska användas tillsammans med kombinationsdäcket eller däcket med fingrar. Maskinen är avsedd att användas av yrkesförare som har anlitats för kommersiellt arbete. Maskinens huvudsakliga funktion är att underlätta vertikalklippning, renovering, borttagning av tovigt gräs och upplockning av skräp från stora gräsområden i ett svep.

Läs den här informationen noga så att du lär dig att använda och underhålla produkten på rätt sätt, och för att undvika person- och produktskador. Du är ansvarig för att produkten används på ett korrekt och säkert sätt.

Du kan kontakta Toro direkt på www.Toro.com om du behöver information om produkter och tillbehör, hjälp med att hitta en återförsäljare eller om du vill registrera din produkt.

Kontakta en auktoriserad återförsäljare eller Toros kundservice och ha produktens modell- och serienummer till hands om du har behov av service, Toro originaldelar eller ytterligare information. De två numren är stansade i en plåt som sitter på ramen.

Modellnr _____

Serienr _____

I den här bruksanvisningen anges potentiella risker och alla säkerhetsmeddelanden har markerats med en varningssymbol (Figur 1), som anger fara som kan leda till allvarliga personskador eller dödsfall om föreskrifterna inte följs.



Figur 1

1. Varningssymbol

Två ord används också i den här bruksanvisningen för att markera information. **Viktigt** anger speciell teknisk information och **Observera** anger allmän information värd att notera.

Innehåll

Säkerhet 3
- Före körning 3
- Under körning 3
- Under tömningen 3
- Underhåll 4
- Säkerhets- och instruktionsdekaler 4

Montering 7
- 1 Konfigurera maskinen för traktorn 7
- 2 Justera kraftuttagsaxelns längd 8
- 3 Ansluta kraftuttagsaxeln 8
- 4 Smörja maskinen 9

Produktöversikt 9
- Reglage 9

Körning 10
- Kontrollera hydraulvätskan 10
- Kontrollera däcktrycket 11
- Kontrollera hjulmuttrarnas åtdragning 11
- Koppla maskinen till traktorn 11
- Ansluta kraftuttagsaxeln 11
- Koppla loss maskinen från traktorn 12
- Använda traktorns hydraulik 12
- Använda maskinen 12
- Transportera maskinen 13

Underhåll 14
- Rekommenderat underhåll 14
- Smörja maskinen 14
- Kontrollera hydraulledningarna och -slangarna 14
- Serva hydraulvätskan och hydraulfiltret 15

Förvaring 17

© 2014—The Toro® Company

8111 Lyndale Avenue South
Bloomington, MN 55420

Kontakta oss på www.Toro.com.
Tryckt i USA.

Med ensamrätt

Säkerhet

Riskkontroll och förebyggande av olyckor beror på uppmärksamhet, ansvarskänsla och korrekt utbildning hos den personal som använder, transporterar, underhåller och förvarar maskinen. Felaktig användning eller felaktigt underhåll av maskinen kan leda till personskador eller dödsfall. Följ nedanstående säkerhetsföreskrifter för att minska denna risk för skador eller dödsfall.

Före körning

- Eftersom maskinen måste bogseras för att fungera är det ytterst viktigt att noga välja bogsertraktor för att säkerställa optimal prestanda och säker användning.
- Bogsertraktorn måste ha rätt hjulbas och spårvidd samt vara utrustad med störtbåge och säkerhetsbälte för att det ska vara säkert att köra i kuperad terräng. Normal drifthastighet är 10 km/h, men detta varierar beroende på terräng och vilken typ av skräp som plockas upp. Maximal transporthastighet är 24 km/h, men i kuperad terräng krävs en lägre hastighet. Om du har frågor om säker användning får du mer information i *bruksanvisningen* till traktorn eller från ett traktorserviceföretag.
- Bromsarna på bogsertraktorn måste ha tillräcklig kapacitet för att stoppa maskinen när den körs i högsta rekommenderade transporthastighet med ett fullastat släp.
- Maskinens kraftuttagsdrivning kräver en traktor med ett driftvarvtal på 540 varv/min. och en uteffekt på minst 32 hk. Överskrid inte 540 varv/min.
- Maskinen måste följa lokala vägförordningar om den transporteras på allmän väg. En skylt för långsamtgående fordon medföljer. Signallampor och bromsar medföljer inte men kan behövas på vissa platser.
- Läs och se till att du har förstått innehållet i denna *bruksanvisning* innan du använder maskinen. Bekanta dig ordentligt med alla reglage och lär dig att stanna snabbt.
- Låt aldrig barn använda maskinen. Låt aldrig vuxna använda maskinen utan ordentliga instruktioner. Endast utbildade förare som har läst den här bruksanvisningen får köra maskinen.
- Se till så att kringstående håller sig på behörigt avstånd från arbetsområdet.
- Håll alla skydd och säkerhetsanordningar på plats. Om ett skydd eller en säkerhetsanordning inte fungerar eller om en dekal är skadad eller oläslig ska detta åtgärdas innan maskinen används. Dra också åt alla lösa muttrar, bultar och skruvar för att garantera att maskinen kan användas på ett säkert sätt.
- Kör inte maskinen i sandaler, tygskor, tennisskor eller shorts. Bär inte heller löst sittande plagg som kan fastna i rörliga delar. Bär alltid långbyxor och ordentliga skor. Det är tillrådligt att bära skyddsglasögon, skyddsskor och hjälm, och detta är till och med ett krav enligt vissa lokala säkerhets- och försäkringsbestämmelser.

Under körning

- Den här produkten kan överskrida bullernivåer på 85 dB(A) vid förarsätet. För längre arbetspass rekommenderas hörselskydd för att minska risken för permanenta hörselskador.
- Det krävs koncentration för att använda maskinen. Du undviker att tappa kontrollen genom att:
  - Kör bara maskinen i dagsljus eller i bra belysning.
  - Kör långsamt och se upp för hål och andra dolda faror.
  - Kör inte nära sandgropar, diken, bäckar, jordvallar eller andra faror.
  - Sänk farten när du ska göra tvära svängar och när du ska svänga i sluttningar.
  - Undvik att starta och stanna plötsligt.
  - Titta bakåt och kontrollera att ingen befinner sig bakom maskinen innan du börjar backa.
  - Se upp för trafik när du kör nära eller korsar vägar. Lämna alltid företräde.
- Maskinens borste, gummifingrar, slaga och vakuumenhet plockar upp och kastar iväg skräp och små föremål när den drivs framåt. Använd alltid ögon- och huvudskydd för att inte skadas av kringslungande föremål, och håll barn, husdjur och kringstående på behörigt avstånd från driftområdet.
- Skjutsa aldrig passagerare på traktorn och låt inte någon åka på släpet.
- Kör aldrig maskinen om du är påverkad av alkohol eller andra droger.
- Blixtnedslag kan leda till allvarliga personskador eller dödsfall. Om det blixtrar eller åskar i området ska maskinen inte användas. Sök skydd.
- Kliv inte över kraftuttagsaxeln för att komma till andra sidan av maskinen. Gå runt släpet.
- Kliv aldrig på eller av traktorn när kraftuttagsaxeln är aktiverad.
- Töm släpet, parkera på ett plant underlag och blockera hjulen innan maskinen kopplas bort från bogserfordonet.
- Om du får motorstopp eller maskinen tappar fart och inte kan köra ända upp för en backe ska du inte vända runt maskinen. Backa alltid långsamt rakt nedför sluttningen.
- Avbryt arbetet **om en person eller ett djur utan förvarning dyker upp i eller i närheten av användningsområdet.** Vårdslös körning kombinerat med terrängvinklar, studsning eller felaktigt placerade säkerhetsskydd kan orsaka skador från kringflygande föremål. Återuppta inte arbetet förrän området är fritt.

Under tömningen

- Det kan uppstå allvarliga skador när släpets lucka öppnas och skräpet töms ut. Håll dig på avstånd från släpet när maskinen backar eller tömmer.

- Håll kringstående på säkert avstånd från släpet när du ska tömma skräp och när du öppnar och stänger släpets lucka.
- Under ovanliga omständigheter kan vått och sammanpressat avklippt gräs alstra värme. Töm alltid släpet innan du ställer enheten i förvaring.
- När släpets lucka höjs och sänks kan kringstående personer och djur skadas. Håll kringstående och djur på säkert avstånd från släpet när du ska tömma skräp och när du öppnar och stänger släpets lucka.
- Undvik risken för elektriska stötar genom att endast tömma släpet på platser där det inte finns några ledningar eller andra hinder ovanför.
- Töm alltid släpet på plan mark – **aldrig** i en sluttning.

Underhåll

- Ta ut nyckeln ur tändningslåset när maskinen ska servas, justeras eller förvaras, så att inte motorn startas av misstag.
- Utför endast det underhåll som beskrivs i den här bruksanvisningen. Kontakta en auktoriserad Toro-återförsäljare vid eventuellt behov av större reparationer eller assistans.
- Tillförsäkra att maskinen är säker att använda genom att dra åt muttrar, bultar och skruvar. Kontrollera ofta att alla bultar och muttrar är åtdragna enligt specifikationerna.
- Köp alltid Toros originalreservdelar och -tillbehör för att säkerställa optimal prestanda och säkerhet. **Använd aldrig reservdelar och tillbehör från andra tillverkare som anges passa till maskinen.** Titta efter Toros logotyp för att vara säker på att du erhåller originalreservdelar. Användning av reservdelar och tillbehör som inte har godkänts kan leda till att garantin ogiltigförklaras.

Säkerhets- och instruktionsdekaler

Säkerhetsdekalerna och säkerhetsinstruktionerna är fullt synliga för föraren och finns nära alla potentiella farozoner. Dekaler som har skadats eller försvunnit ska bytas ut eller ersättas.

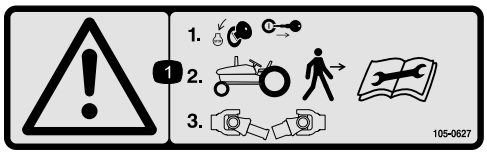

105-0627

1. Varning – stäng av motorn och ta ut tändningsnyckeln innan du stiger av traktorn. Läs anvisningarna innan du utför service eller underhåll, och koppla sedan bort kraftuttagsaxeln.

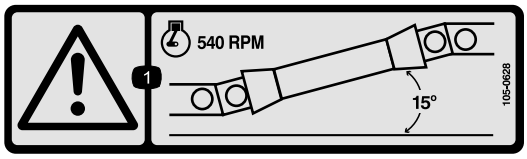

105-0628

1. Varning – låt inte motorns varvtal överstiga 540 varv/min. och se till att kraftuttagaxelns vinkel är mindre än 15 grader.

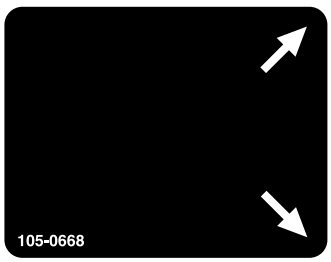

105-0668

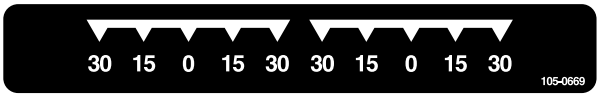

105-0669

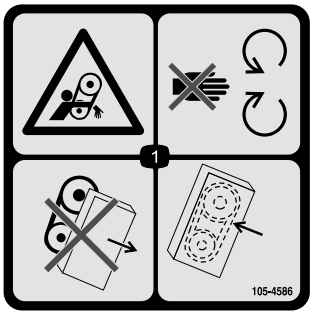

105-4586

1. Risk för att fastna i remmen – håll dig på avstånd från rörliga delar. Använd inte maskinen om skydden eller skärmarna har tagits bort; låt alltid skydden och skärmarna sitta på plats.



105-0707

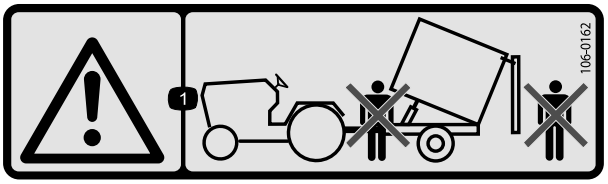

106-0162

1. Varning – stå inte framför eller bakom släpet vid tömning.

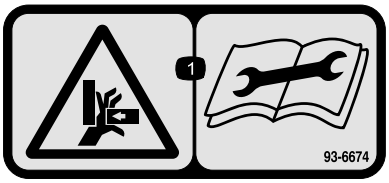

93-6674

1. Risk för krosskador, hand – läs instruktionerna innan du utför service eller underhåll.

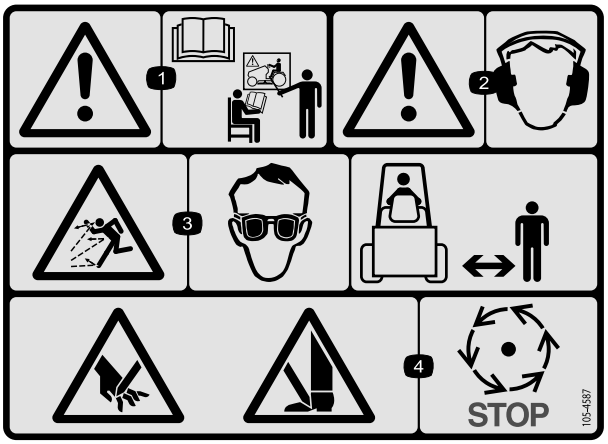

105-4587

1. Varning – läs *bruksanvisningen* och se till att du får utbildning innan du använder maskinen.
2. Varning – bär hörselskydd.
3. Risk för kringkastade föremål – använd skyddsglasögon och håll kringstående på behörigt avstånd från maskinen.
4. Risk för skärskador på händer eller fötter – vänta tills alla rörliga delar har stannat.

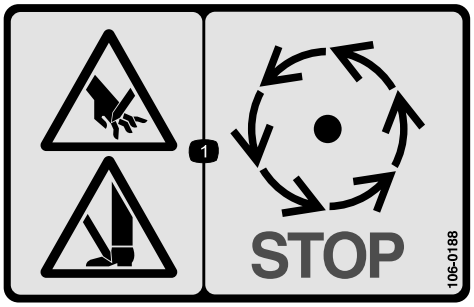

106-0188

1. Risk för skärskador på händer eller fötter – vänta tills alla rörliga delar har stannat.

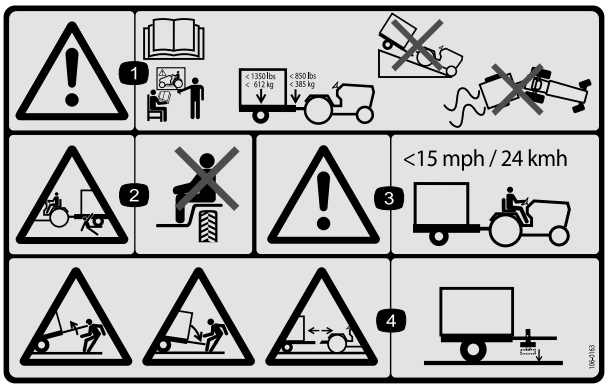

106-0163

1. Varning – läs *bruksanvisningen* och se till att du får utbildning innan du använder maskinen. Maximal belastning är 612 kg släpvagnsvikt och 385 kg bogseröglevikt. Kör inte maskinen och släpet nedför en backe – du kan förlora kontrollen.
2. Krossrisk, släpvagn – skjutsa inte passagerare.
3. Varning – överskrid inte 24 km/h.
4. Risk med lagrad energi, släp – koppla inte bort släpet utan att sätta ned domkraften först.

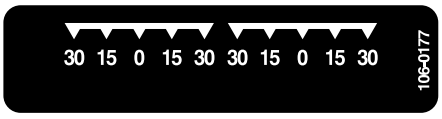

106-0177



106-0178



110-7506

1. Varning – läs *bruksanvisningen* och se till att du får utbildning innan du använder kombinationsdäckets slaga.

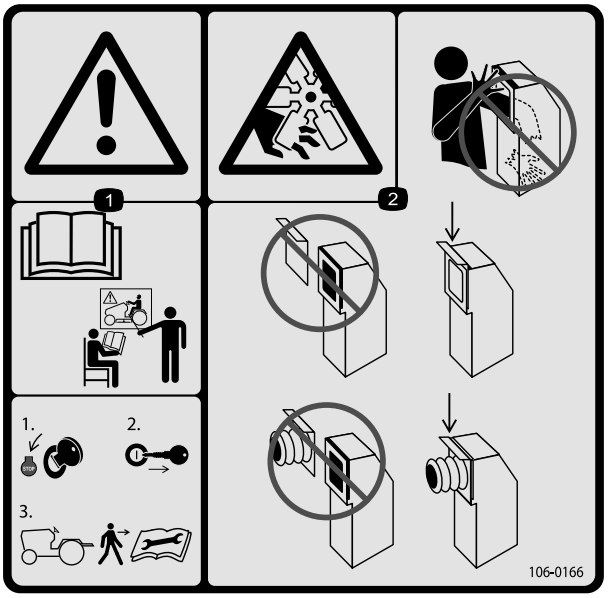

106-0166

1. Varning – läs bruksanvisningen och se till att du får utbildning innan du använder maskinen. Stäng av motorn och ta ut tändningsnyckeln innan du stiger av traktorn. Läs *bruksanvisningen* innan du utför service eller underhåll.
2. Avkapnings-/avslitningsrisk för händer, fläkt – placera inte handen eller armen i vakuumrännan. Se till att slangluckan eller slangen alltid är monterad.

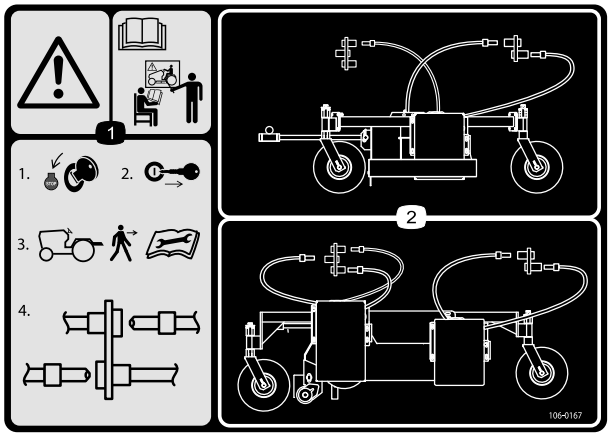

106-0167

1. Varning – läs bruksanvisningen och se till att du får utbildning innan du använder maskinen. 1) Stäng av motorn. 2) Ta ut tändningsnyckeln innan du stiger av traktorn. 3) Läs *bruksanvisningen* innan du utför service eller underhåll. 4) Anslut eller koppla loss hydraulslangarna.
2. Hydraulslangarnas dragning och anslutningar.

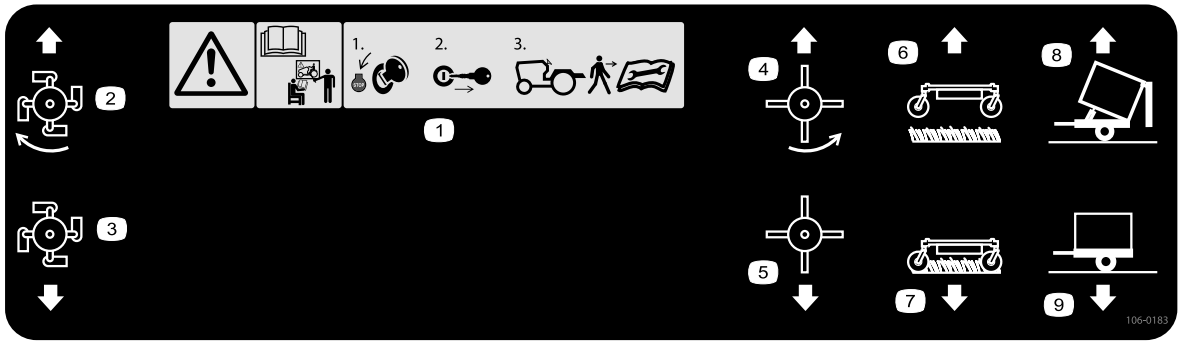

106-0183

1. Varning – läs bruksanvisningen och se till att du får utbildning innan du använder maskinen. 1) Stäng av motorn och ta ut tändningsnyckeln innan du stiger av traktorn. 2) Läs *bruksanvisningen* innan du utför service eller underhåll.
2. Slaga på
3. Slaga av
4. Gummifingrar på
5. Gummifingrar av
6. Vakuumenhet upp
7. Vakuumenhet ned
8. Tömning av släp
9. Släpet i upprätt läge

Montering

Lösa delar

Använd diagrammet nedan för att kontrollera att alla delar finns med.

Tillvägagångssätt	Beskrivning	Antal	Användning
1	Domkraft	1	Konfigurera maskinen för traktorn.
2	Kraftuttagsaxel	1	Justera kraftuttagsaxelns längd.
3	Inga delar krävs	–	Anslut kraftuttagsaxeln.
4	Inga delar krävs	–	Smörj maskinen.

Media och extradelar

Beskrivning	Antal	Användning
Extra reglagespak	1	Montera endast reglagespaken om kombinationsdäcket är monterat.
Bruksanvisning Reservdelskatalog	1 1	Läses innan maskinen tas i bruk.
Överensstämmelseförklaring	1	Används för CE-överensstämmelse

⚠ VAR FÖRSIKTIG

Om det inte finns rätt mängd ballast i däcken kan traktorn bli instabil och orsaka personskador.

Kontrollera att traktorn har rätt mängd ballast fram. Information om ballastkraven finns i bruksanvisningen till traktorn.

1

Konfigurera maskinen för traktorn

Delar som behövs till detta steg:

1	Domkraft

Tillvägagångssätt

1. Ställ maskinen på ett plant och jämnt underlag.
2. För in domkraften i ramtappen och fäst den med sprinten (Figur 2).

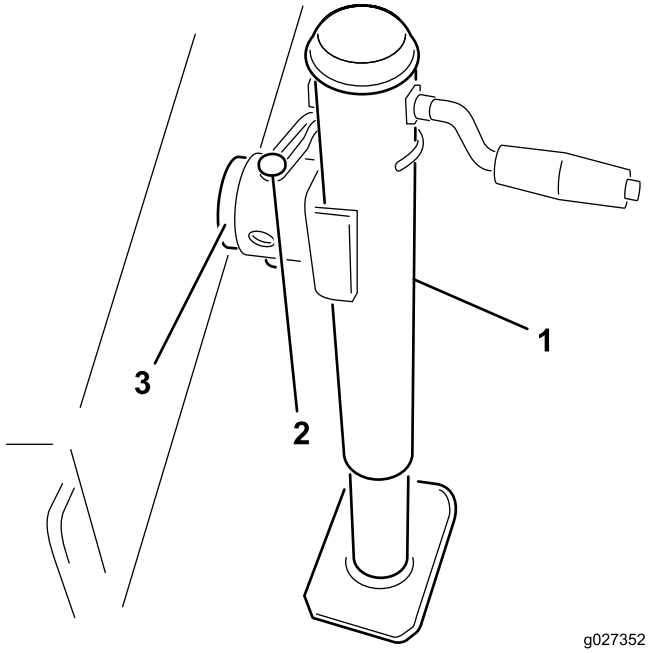

Figur 2

1. Domkraft
2. Pinne
3. Ramtapp

3. Justera domkraften tills maskinramen är parallell med marken.
4. Backa upp traktorn mot maskinen.

5. Justera maskinens dragkroksklyka till samma nivå som traktorns dragkrok på följande vis:
   A. Ta bort de skruvar och låsmuttrar som håller fast dragkroksklykan (Figur 3) på maskinramen.

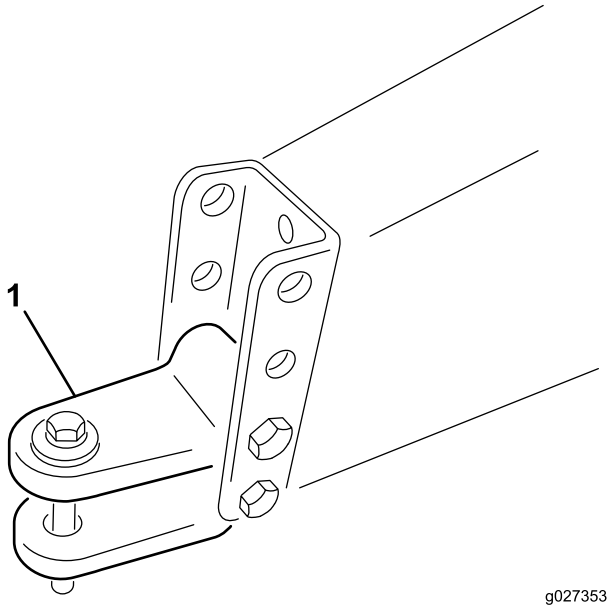

Figur 3

1. Dragkroksklyka

   B. Höj eller sänk dragkroksklykan så att den är ungefär i jämnhöjd med traktorns dragkrok.
   C. Fäst den med de skruvar och låsmuttrar som du tog bort tidigare.
6. Koppla traktorns dragkrok till maskinens dragkroksklyka med hakbulten och sprintbulten.
7. Ta bort domkraftssprinten och vrid upp domkraften till förvaringsläget.

2

Justera kraftuttagsaxelns längd

Delar som behövs till detta steg:

1	Kraftuttagsaxel

Tillvägagångssätt

En lång kraftuttagsaxel medföljer maskinen och passar till mycket varierande traktorkraftuttag. För de flesta traktorer är axeln för lång och måste kortas av till rätt längd för att undvika skador.

1. Mät avståndet från låsskåran i traktorns kraftuttagsaxel till låsskåran i maskinimpellerns ingående axel.

   Obs: Anteckna detta mått.
2. Fäll ihop kraftuttagsaxeln helt och mät avståndet mellan låspinnarnas flänsar.

   Obs: Anteckna detta mått.
3. När kraftuttagsaxeln är som kortast måste dess två halvor ha minst 37 mm extra spel för att fällas ihop (Figur 4).

   Obs: Om måttet i steg 1 inte är minst 37 mm större än måttet i steg 2 är kraftuttagsaxeln för lång. Gå i så fall vidare till steg 4. Om det finns tillräckligt mycket spel för att fälla ihop kraftuttagsaxeln går du vidare till steg 9.

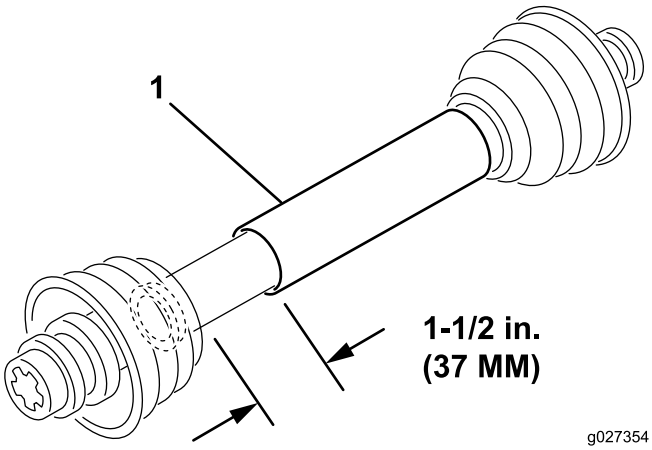

Figur 4

1. Kraftuttagsaxel

4. Använd följande beräkning för att ta reda på hur mycket kortare axeln måste vara när den är ihopkopplad för att det ska bli ett spel på 37 mm:
   A. Dra bort måttet som du antecknade i steg 2 från måttet som du antecknade i steg 1.

      Obs: Anteckna detta mått.
   B. Dra bort resultatet i steg A från 37 mm.

      Obs: Kraftuttagsaxeln måste förkortas så mycket.
5. Använd en bågfil och korta av skydden och stålrören till den beräknade längden.

   Obs: Skär av båda halvorna av kraftuttagsaxeln.
6. Grada av stålrörens ändar in- och utvändigt.
7. Ta bort allt skräp från rördelarna.
8. Smörj stålrören ordentligt.
9. Sätt ihop kraftuttagsaxeln och fäst den på maskinen och traktorn.
10. Mät axeln.

    Obs: Om den inte är minst 37 mm upprepar du proceduren.

3

Ansluta kraftuttagsaxeln

Inga delar krävs

Tillvägagångssätt

Anslut kraftuttagsaxeln. Se Ansluta kraftuttagsaxeln (sida 11).

4

Smörja maskinen

Inga delar krävs

Tillvägagångssätt

Smörj maskinen, se Smörja maskinen (sida 14)

Produktöversikt

Reglage

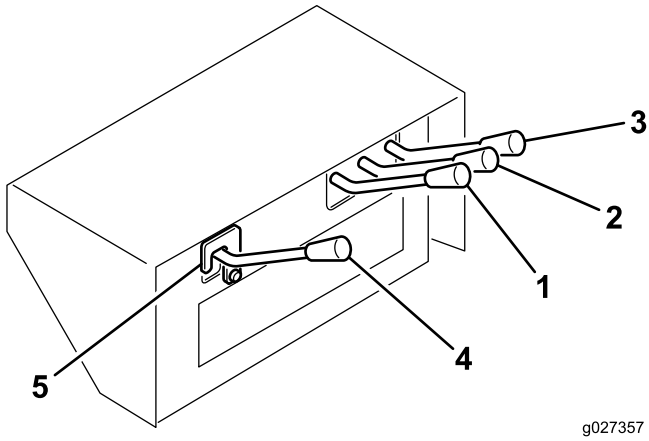

Figur 5

1. Borstreglage
2. Däcklyftreglage
3. Släplyftreglage
4. Extrareglage
5. Säkerhetsspärr

Släplyftreglage

Används för att tömma släplådan (Figur 5). Upp-läget höjer lådan och öppnar luckan, och ned-läget sänker lådan och stänger luckan.

Däcklyftreglage

Används för att höja och sänka huvuddäcket (Figur 5). Upp-läget höjer däcket och ned-läget sänker det.

Borstreglage

Används för att manövrera det roterande däcket med fingrar (säljs separat). Upp-läget startar däcket och ned-läget stoppar det (Figur 5).

Extrareglage

Används för att manövrera kombinationsdäcket (säljs separat). Upp-läget startar däcket och ned-läget stoppar det (Figur 5).

Viktigt: Den extra reglagespaken levereras omonterad för att förhindra oavsiktlig inkoppling av den oanvända hydraulkretsen. Den extra reglagespaken får endast monteras och användas om kombinationsdäcket är monterat.

Gör så här för att montera den extra reglagespaken:

1. Ta bort kåpan på reglagespaken.
2. Ta bort de två hårnålssprintarna från reglerventilsspolen.
3. Montera den extra reglagespaken på ventilspolen med hårnålssprintarna.

4. Montera kåpan på reglagespaken igen.

Säkerhetsspärr

Säkerhetsspärren får endast tas bort när kombinationsdäcket används (Figur 5).

Traktorns kraftuttag

Maskinens vakuumfläkt börjar gå så snart kraftuttaget kopplas in (Figur 5). Däcket med fingrar och kombinationsdäcket aktiveras via hydraulreglagen på maskinen.

Viktigt: Koppla alltid in traktorns kraftuttag försiktigt vid ett lågt motorvarvtal. En plötslig inkoppling av traktorns kraftuttag vid ett högt varvtal leder sannolikt till att drivlinans komponenter skadas.

Körning

Obs: Vänster och höger sida på maskinen är lika med förarens vänstra respektive högra sida vid normal körning.

⚠ VAR FÖRSIKTIG

Om du lämnar nyckeln i tändningslåset kan någon råka starta motorn av misstag och skada dig eller någon annan person allvarligt.

Ta ut nyckeln ur tändningslåset innan du utför något underhåll.

⚠ VAR FÖRSIKTIG

Denna maskin ger ljudnivåer vid förarens öra som överstiger 85 dBA och kan orsaka hörselskador vid längre arbetspass.

Använd hörselskydd när du kör denna maskin.

Kontrollera hydraulvätskan

Maskinens tank fylls på fabriken med ca 37,85 liter högkvalitativ hydraulvätska. Kontrollera hydraulvätskenivån innan motorn startas för första gången och därefter dagligen. **Lämpliga** hydraulvätskor anges i listan nedan.

Listan nedan ska inte ses som fullständig. Hydraulvätskor från andra tillverkare kan användas om man kan hänvisa till produkter som motsvarar produkterna i listan. Toro ansvarar inte för några skador som uppstår till följd av att felaktiga vätskor har använts. Använd därför endast produkter från välkända tillverkare som tar ansvar för sina rekommendationer.

Flergradig hydraulvätska – ISO VG 46

Normalt klimat: –18 °C till 43 °C	
Mobil	DTE 15M
Chevron	Rykon Premium Oil ISO 46
Conoco	Hydroclear AW MV46
Exxon	Univis N46
Pennzoil	AWX MV46
Shell	Tellus T 46
Texaco	Rando HDZ 46

Viktigt: Den flergradiga hydraulvätskan ISO VG 46 har visat sig ge optimal prestanda vid en mängd olika temperaturförhållanden. Hydraulvätskan ISO VG 68 kan ge bättre prestanda vid användning i konstant höga omgivningstemperaturer, dvs. 18 till 49 °C.

Obs: Många hydraulvätskor är nästintill färglösa, vilket gör det svårt att upptäcka läckor. En rödfärgstillsats för hydraulvätskan finns att köpa i flaskor om 20 ml. En flaska räcker till 15–22 liter hydraulvätska. Beställ artikelnr 44-2500

från en auktoriserad Toro-återförsäljare. Rödfärgstillsatsen rekommenderas inte för biologiskt nedbrytbara vätskor (använd hushållsfärg istället).

1. Kör maskinen så att vätskan är varm, parkera maskinen på ett plant underlag och stäng av motorn.
2. Kontrollera vätskenivån genom inspektionsglaset (Figur 6). Om vätskan når upp till mitten på inspektionsglaset finns det tillräckligt med vätska.

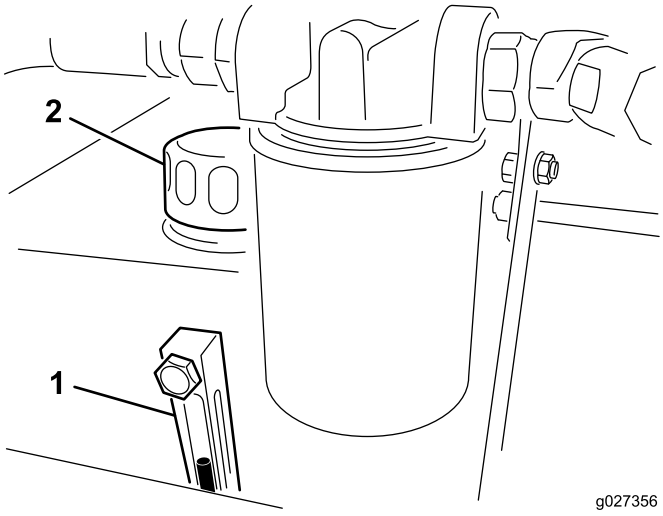

Figur 6

1. Inspektionsglas
2. Hydraultanklock

3. Om vätskenivån ligger under mitten på inspektionsglaset tar du bort locket från hydraulvätsketanken och tillsätter långsamt en högkvalitativ hydraulvätska tills nivån ligger mitt på inspektionsglaset (maximinivå). **Fyll inte på för mycket.**

   Viktigt: Undvik föroreningar i systemet genom att rengöra öppningen på hydraulvätskebehållarna innan de punkteras. Se till att pipen och tratten är rena.
4. Sätt tillbaka tanklocket.

Kontrollera däcktrycket

Lufttrycket i däcken ska vara 1,24 bar.

Viktigt: Upprätthåll lika tryck i båda däcken för att säkerställa att maskinen fungerar korrekt. *Däcken får inte vara för löst pumpade.*

Kontrollera hjulmuttrarnas åtdragning

Serviceintervall: Efter de första 2 timmarna

Efter de första 10 timmarna

Var 200:e timme

⚠ VARNING

Om hjulmuttrarna inte dras åt till rätt moment kan hjulen fungera felaktigt eller lossna, vilket kan leda till personskador.

Koppla maskinen till traktorn

1. Ställ maskinen på ett plant och jämnt underlag.
2. För in domkraften i ramtappen och fäst den med sprinten (Figur 2).

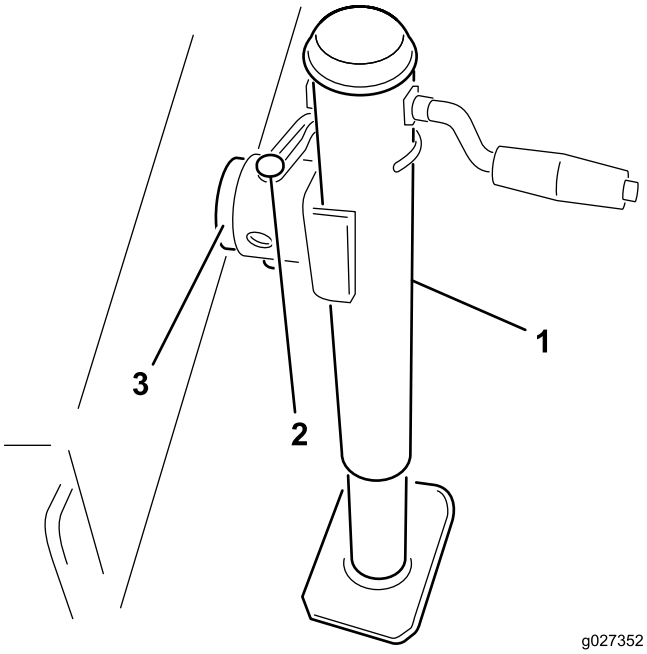

Figur 7

1. Domkraft
2. Pinne
3. Ramtapp

3. Justera domkraften tills maskinramen är parallell med marken.
4. Backa upp traktorn mot maskinen.
5. Koppla traktorns dragkrok till maskinens dragkroksklyka med hakbulten och sprintbulten.
6. Ta bort domkraftssprinten och vrid upp domkraften till förvaringsläget.

Ansluta kraftuttagsaxeln

1. Koppla ihop kraftuttagsaxeln med maskinimpellerns ingående axel.
2. Koppla ihop kraftuttagsaxeln med traktorns bakre kraftuttagsaxel.
3. Skjut kraftuttagsaxeln framåt så långt det går.
4. Tryck ned sprinten för att låsa kraftuttagsaxeln på plats.

Obs: Skjut kraftuttagsaxeln bakåt och framåt för att förvissa dig om att den är ordentligt fastlåst.

5. Anslut skyddsäkerhetskedjan till traktorn (Figur 8).

   Obs: Kontrollera att det finns slack i kedjan när du svänger med traktorn.

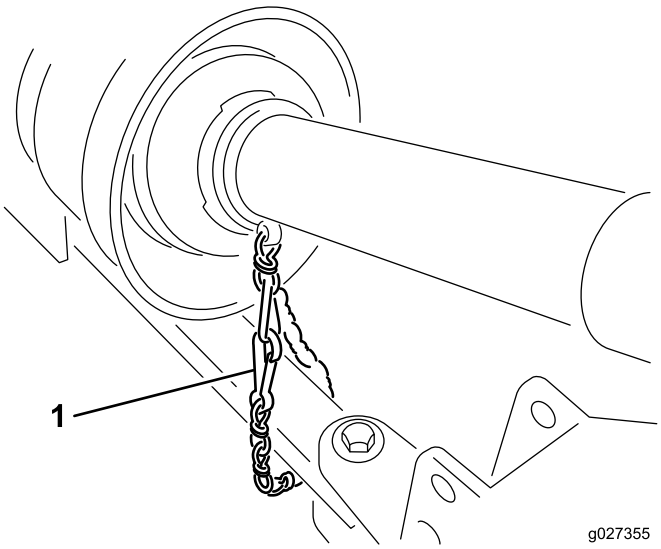

Figur 8

1. Säkerhetskedja

⚠ VAR FÖRSIKTIG

Om du inte ansluter skyddskedjorna kan skydden rotera under drift och orsaka kroppsskador.

Håll alla kraftuttagsskydd på plats och anslut skyddskedjan till traktorn eller kraftuttagsskydden.

Koppla loss maskinen från traktorn

1. Stanna traktorn på ett plant underlag och inte i en sluttning.
2. Koppla ur kraftuttaget och lägg i parkeringsbromsen.
3. Stäng av motorn och ta ut nyckeln ur tändningslåset.

⚠ VAR FÖRSIKTIG

Vänta tills motorn och alla rörliga delar har stannat innan du lämnar traktorns förarsäte.

4. Blockera hjulen.
5. Koppla bort skyddssäkerhetskedjorna från traktorn eller kraftuttagsskydden. Fäst kedjans ände på kraftuttagsaxelns impellersida för att förhindra att kraftuttagsaxeln delar på sig.
6. Koppla bort kraftuttagsaxeln från traktorns utgångsaxel.
7. Skjut kraftuttagsaxeln bakåt och demontera den från traktorn.
8. Ta bort den sprint som säkrar domkraften i ramtappen och vrid domkraften nedåt till rätt läge.
9. Fäst domkraften i ramtappen och justera domkraften så att den stöttar maskinen.

⚠ VARNING

Släpet är mycket tungt. Koppla inte bort släpet utan att sätta ned domkraften först.

Om dragkroken åker ned kan det leda till personskador.

10. Ta bort hakbulten och sprintbulten.
11. Kör bort traktorn.

Använda traktorns hydraulik

Alla maskinens hydraulfunktioner styrs genom hydraulventilen som sitter framtill på maskinen. Kraftuttaget måste vara igång när maskinen används. Det är detta som skapar det kontinuerliga vätskeflödet genom maskinen.

Viktigt: Hydraulspakar får aldrig flyttas snabbt mellan det övre och nedre läget. En hydraulmotor som tvingas att byta riktning tvärt kommer troligtvis att få allvarliga skador. Om någon del av maskinen täpps igen eller materialet inte flödar ska du stänga av maskinen helt och avlägsna blockeringen manuellt.

Obs: Den hydrauliska styrkonsolen kan justeras i bekvämlighetssyfte. Det gör du genom att lossa spaken på ramen bakom reglagen, justera styrkonsolen framåt eller bakåt och sedan dra åt spaken.

Använda maskinen

1. Starta traktorn och kör den med ett lågt varvtal.
2. Koppla in kraftuttaget medan motorn går på tomgång.
3. Öka kraftuttagets varvtal till 540 varv/min.

⚠ VAR FÖRSIKTIG

Stäng av motorn och vänta tills samtliga rörliga delar har stannat innan du kontrollerar om det finns oljeläckor, lösa delar eller andra problem.

4. Innan du påbörjar arbetet bör du undersöka området för att avgöra i vilken riktning du bör arbeta.
5. Kör traktorn framåt och bogsera maskinen till det område som ska rengöras.

   Obs: För att hålla en rak linje under arbetet kan du ta sikte på ett föremål längre bort.

Försök alltid köra en lång, kontinuerlig sträcka som överlappas något när du kör tillbaka.

Transportera maskinen

Maskinen kan transporteras till arbetsplatsen med ett valfritt bogserfordon med dragstång. Maskinen är inte konstruerad för bogsering på motorvägar.

- Däcken med bred bäryta för gräsunderlag är inte avsedda för användning på motorväg och får endast köras i hastigheter under 24 km/h. Vid hastigheter över 24 km/h kommer däckens slitbana att försvinna, vilket skadar föraren och utrustningen.
- Kontrollera att däcket är upphöjt och att svänghjulen inte kan vidröra marken under transport. Kontrollera även att cylinderns låsstag (Figur 9) sitter på plats för att förhindra att lyftcylindern trycks ihop under transport.

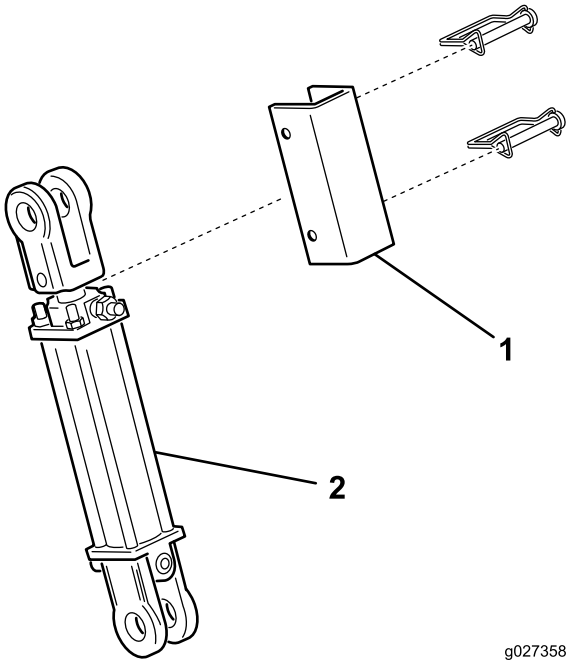

Figur 9

1. Cylinderns låsstag
2. Lyftcylinder

- Använd tillräcklig belysning och bromskraft, en hakbult av hållartyp samt en säkerhetskedja när du bogserar.
- Kontrollera att däcken har rätt tryck.

Underhåll

Rekommenderat underhåll

Underhållsintervall	Underhållsförfarande
Efter de första 2 timmarna	• Dra åt hjulmuttrarna till 115–136 Nm.
Efter de första 10 timmarna	• Dra åt hjulmuttrarna till 115–136 Nm.
Efter de första 20 timmarna	• Kontrollera/justera impellerremmens spänning.
Efter de första 50 timmarna	• Byt ut hydraulfiltret.
Varje användning eller dagligen	• Smörj fläktaxellagren. • Kontrollera hydraulledningarna och slangarna. • Kontrollera/justera impellerremmens spänning.
Var 100:e timme	• Smörj drivaxeln.
Var 200:e timme	• Dra åt hjulmuttrarna till 115–136 Nm.
Var 800:e timme	• Byt ut hydraulvätskan och hydraulfiltret.

Smörja maskinen

Smörja fläktaxellagren

Serviceintervall: Varje användning eller dagligen

1. Ta bort drivskyddet som sitter över remskiveenheterna (Figur 13).
2. Smörj nipplarna på fläktaxellagren så som visas i Figur 11 med fett nr 2 på litiumbas.

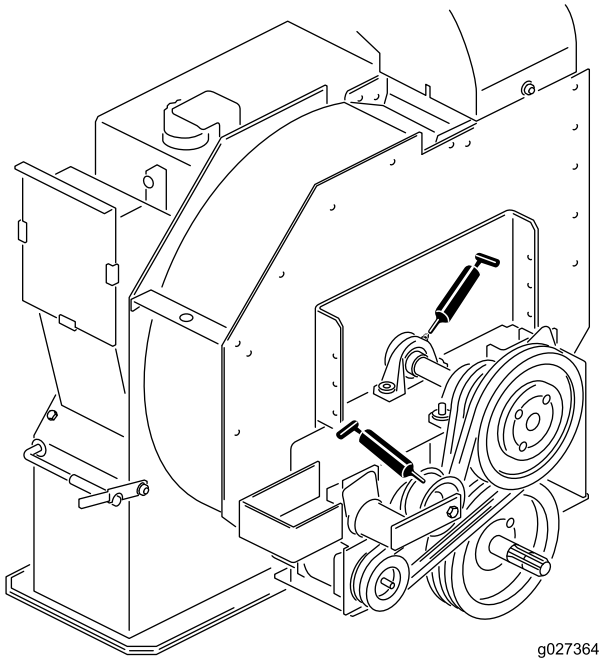

Figur 10

Smörja drivaxeln

Serviceintervall: Var 100:e timme

Smörj de två nipplarna på drivaxellagren så som visas i Figur 11 med fett nr 2 på litiumbas.

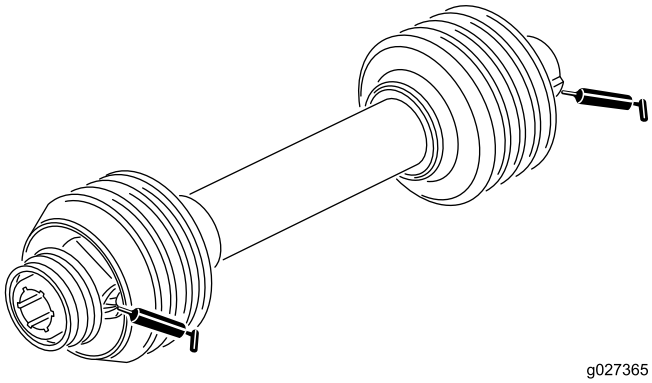

Figur 11

Kontrollera hydraulledningarna och -slangarna

Serviceintervall: Varje användning eller dagligen

Kontrollera hydraulledningarna och -slangarna för att se om det finns läckor, vridna ledningar, lösa fäststöd, slitage, lösa beslag, väderslitage eller kemiskt slitage. Reparera alla eventuella skador innan du använder maskinen igen.

⚠ VARNING

Hydraulolja som läcker ut under tryck kan tränga in i huden och orsaka skada.

- **Se till att alla hydraulvätskeslangar och -ledningar är i gott skick samt att alla hydraulanslutningar och nipplar är åtdragna innan hydraulsystemet trycksätts.**
- **Håll händer och andra kroppsdelar borta från småläckor eller munstycken som sprutar ut hydraulvätska under högt tryck.**
- **Använd en kartong- eller pappersbit för att hitta hydraulläckor.**
- **Lätta på allt tryck i hydraulsystemet på ett säkert sätt innan något arbete utförs i hydraulsystemet.**
- **Uppsök läkare omedelbart om du blir träffad av en hydrauloljestråle och hydrauloljan tränger in i huden.**

Serva hydraulvätskan och hydraulfiltret

Serviceintervall: Efter de första 50 timmarna—Byt ut hydraulfiltret.

Var 800:e timme—Byt ut hydraulvätskan och hydraulfiltret.

Byta hydraulvätskan

Viktigt: Om vätskan förorenas ska du kontakta en auktoriserad Toro-återförsäljare. Förorenad hydraulvätska ser mjölkaktig eller svart ut jämfört med ren vätska.

1. Stäng av motorn.
2. Koppla loss den lilla hydraulslangen (avtappning) från undersidan av tanken och låt hydraulvätskan rinna ned i ett kärl.

   Obs: När hydraulvätskan har slutat rinna monterar du slangen igen och dra åt den.
3. Fyll tanken med ca 38 liter hydraulvätska. Mer information finns i Kontrollera hydraulvätskan (sida 10).

   Viktigt: Använd endast specificerade hydrauloljor. Andra vätskor kan skada systemet.

   För att undvika att fylla på för mycket ska du inte fylla på vätska som är kall. Fyll inte på för mycket.
4. Sätt tillbaka tanklocket.
5. Starta traktorns motor och använd samtliga hydraulreglage för att sprida hydrauloljan i hela systemet. Kontrollera om det finns några läckor.
6. Stäng av motorn
7. Titta i inspektionsglaset när vätskan är varm.

   Obs: Om hydraulvätskenivån är låg fyller du på med så mycket vätska att nivån når upp till mitten på inspektionsglaset (maximinivå).

Byta hydraulfiltret

Använd endast utbytesfilter från Toro (artikelnr 54-0110) i hydraulsystemet.

Viktigt: Om något annat filter används kan garantin för några av komponenterna bli ogiltig.

1. Stäng av traktorns motor och ta ut nyckeln ur tändningslåset.
2. Rengör runt området där filtret monteras.
3. Ställ ett avtappningskärl under filtret och ta bort filtret (Figur 12).

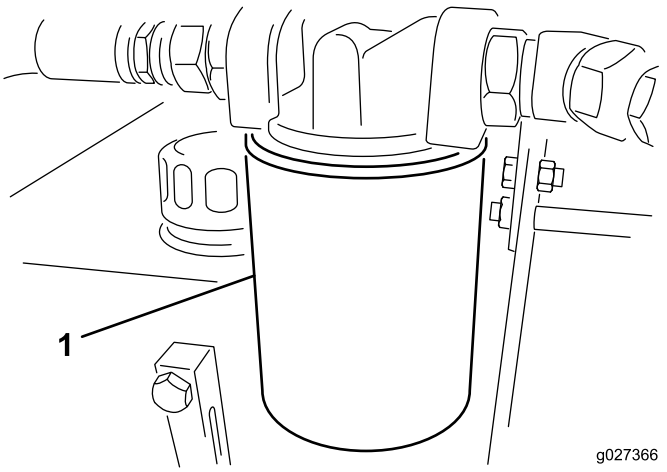

Figur 12

1. Hydraulfilter

4. Smörj den nya filterpackningen och fyll filtret med hydraulvätska.
5. Kontrollera att området där filtret ska monteras är rent.
6. Skruva fast filtret tills packningen vidrör fästplattan och dra sedan åt filtret ytterligare ett halvt varv.
7. Starta traktorns motor och avlufta systemet genom att använda hydraulreglagen.
8. Stäng av motorn och kontrollera vätskenivån. Kontrollera även om det finns några läckor.

Justera impellerremmen

Serviceintervall: Efter de första 20 timmarna

Varje användning eller dagligen

Säkerställ korrekt maskindrift och undvik onödigt slitage genom att kontrollera att remmen är ordentligt spänd.

1. Lossa de skruvar och muttrar som håller fast drivskyddet på impellerhuset (Figur 13) och ta bort skyddet.

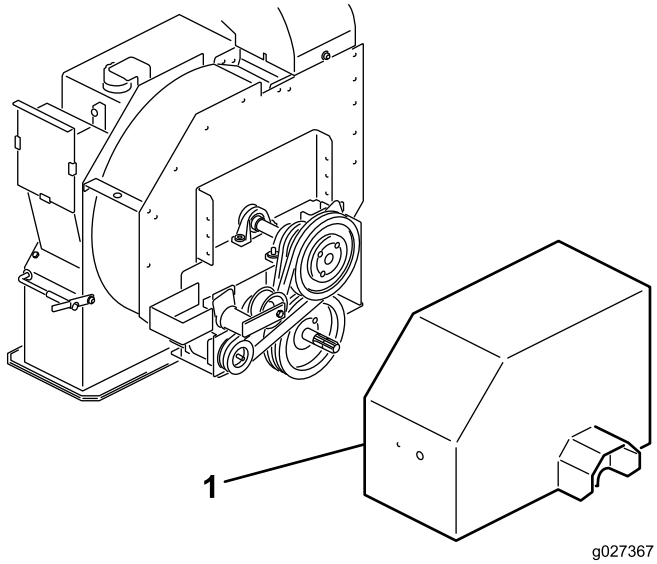

Figur 13

1. Drivskydd

Obs: Du behöver inte koppla bort drivaxeln för att justera remmen.

2. På baksidan av ramen lossar du bulten som håller fast remspännaren på ramen (Figur 13).
3. Lätta på remspänningen genom att ta bort skruven och muttern som håller fast spännstyrningen på drivenheten (Figur 14).

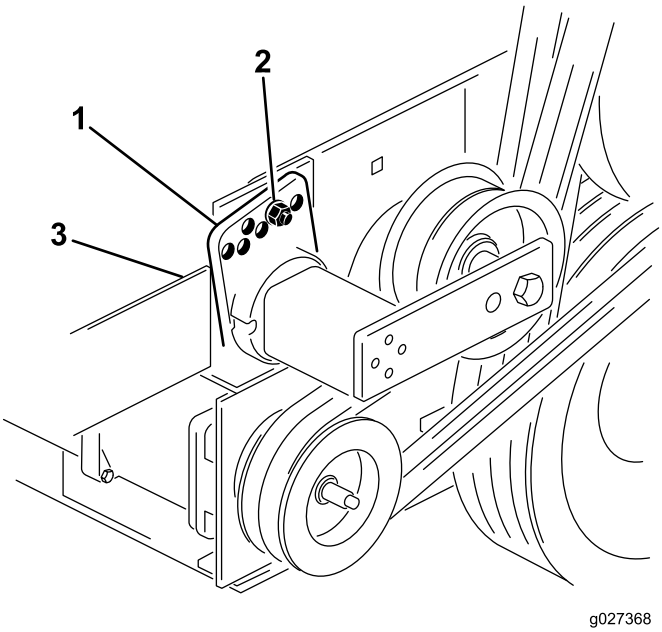

Figur 14

1. Spännstyrning
2. Bult och mutter
3. Bult (baksidan av ramen)

---

4. Vrid spännaren medurs med en stor skiftnyckel tills dekalen är inriktad efter 15° på spännröret.
5. Sätt i skruven i de inriktade hålen och fäst den med muttern.

Obs: Om hålen inte är exakt inriktade vrider du styrningen till nästa högre hål tills inriktningen blir korrekt.

6. Dra åt bulten på ramens baksida för att låsa spännaren.
7. Montera drivskyddet på impellerhuset med de skruvar och muttrar som du tog bort tidigare.

Förvaring

1. Rengör maskinen noga. Impellerhuset ska vara fritt från smuts, löv och skräp.
2. Kontrollera lufttrycket i däcken, se Kontrollera däcktrycket (sida 11).
3. Dra åt alla fästelement efter behov.
4. Smörj eller olja samtliga smörjnipplar och svängpunkter. Torka bort överflödigt fett.
5. Stryk på ett tunt lager fett på kraftuttagsaxelns räfflor.
6. Sandpappra lätt och bättra på lacken där färgen har skrapats av, flagnat eller i rostiga områden. Reparera eventuella bucklor i metallchassit.

Anteckningar:

Anteckningar:

Toros allmänna produktgaranti

Två års begränsad garanti

Fel och produkter som omfattas

The Toro Company och dess dotterbolag Toro Warranty Company garanterar gemensamt, och i enlighet med ett avtal dem emellan, att din Toro-produkt (”produkten”) är utan material- och tillverkningsfel i två år eller 1 500 arbetstimmar*, beroende på vilket som inträffar först. Den här garantin gäller för alla produkter förutom luftare (och för dem finns det separata garantiförklaringar). Om ett fel som omfattas av garantin föreligger, kommer vi att reparera produkten utan kostnad. Detta omfattar feldiagnos, utförande av arbetet, reservdelar och transport. Denna garanti börjar gälla det datum då produkten levereras till den ursprungliga köparen i återförsäljarledet.
* Produkten är försedd med en timmätare.

Anvisningar för garantiservice

Du är ansvarig för att meddela produktdistributören eller den auktoriserade återförsäljaren som du köpte produkten av så snart du tror att ett fel som omfattas av garantin föreligger. Om du behöver hjälp med att hitta en produktdistributör eller auktoriserad återförsäljare, eller om du har några frågor som rör dina rättigheter och skyldigheter beträffande garantin, kan du kontakta oss på:

Toro Commercial Products Service Department
Toro Warranty Company
8111 Lyndale Avenue South
Bloomington, MN 55420-1196 USA

+1–952–888–8801 eller +1–800–952–2740
E-post: commercial.warranty@toro.com

Ägarens ansvar

Som ägare till produkten är du ansvarig för att utföra det underhåll och de justeringar som krävs, i enlighet med anvisningarna i *bruksanvisningen*. Om du inte utför det underhåll och de justeringar som krävs kan detta leda till att ett eventuellt garantianspråk inte godkänns.

Produkter och fel som inte omfattas

Det är inte alla produkt- eller funktionsfel som kan inträffa under garantiperioden som beror på material- eller tillverkningsfel. Den här garantin omfattar inte följande:

- Produktfel som orsakats av att andra reservdelar än Toro-originaldelar har använts eller av att extra, modifierade tillbehör och produkter som inte har tillverkats av Toro har monterats och använts. I vissa fall erbjuder tillverkaren en separat garanti för sådana produkter.
- Produktfel som orsakas av underlåtenhet att utföra det underhåll och/eller de justeringar som rekommenderas. Garantianspråk kan komma att underkännas om Toro-produkten inte underhålls i enlighet med anvisningarna i stycket Rekommenderat underhåll i *bruksanvisningen*.
- Produktfel som orsakas av felaktig, slarvig eller vårdslös användning av produkten.
- Slitdelar som förbrukas vid användning, förutom om dessa visar sig vara defekta. Exempel på slitdelar som förbrukas eller slits ut vid normal användning av produkten omfattar, men är inte begränsade till, bromsklossar, bromsbelägg, lamellbelägg, knivar, cylindrar, valsar och lager (tätade eller smörjbara), underknivar, tändstift, svänghjul och svänghjulslager, däck, filter, remmar samt vissa sprutkomponenter som membran, munstycken och backventiler m.m.
- Fel som orsakats av yttre påverkan. Yttre påverkan omfattar, men är inte begränsat till, väder, förvaringsomständigheter, föroreningar, användning av bränslen, kylvätskor, smörjmedel, tillsatser, konstgödningsmedel, vatten eller kemikalier m.m. som ej har godkänts.
- Fel eller problem med prestandan på grund av att bränslen (t.ex. bensin, diesel eller biodiesel) som inte uppfyller respektive industristandarder har använts.
- Normalt förekommande buller, vibrationer, slitage och försämringar.
- Normalt slitage omfattar, men är inte begränsat till, skador på säten till följd av slitage eller nötning, slitage på målade ytor, repor på dekaler eller fönster m.m.

Reservdelar

Reservdelar som planeras att bytas ut i förbindelse med nödvändigt underhåll omfattas endast av garantin under perioden fram till den planerade tidpunkten för utbytet av delen. Delar som byts ut i enlighet med den här garantin omfattas av garantin under hela den återstående produktgarantin och tillfaller Toro. Toro fattar det slutliga beslutet om huruvida en befintlig del eller enhet ska repareras eller bytas ut. Toro har rätt att använda omarbetade reservdelar vid garantireparationer.

Garanti för djupurladdnings- och litiumjonbatterier:

Djupurladdnings- och litiumjonbatterier har en total livslängd på ett visst antal kilowattimmar. Användnings-, laddnings- och underhållstekniker kan förlänga eller minska den totala batterilivslängden. I och med att batterierna i produkten används minskar gradvis mängden användbart arbete mellan laddningsintervallerna tills dess att batteriet är helt urladdat. Ansvaret för att ersätta urladdade batterier, på grund av normal användning, faller på produktens ägare. Batterierna måste kanske bytas ut under garantiperioden, och det sker då på ägarens bekostnad. Observera (endast litiumjonbatterier): Garantin för litiumjonbatterier är begränsad och beräknas proportionellt från år tre till fem baserat på användningstid och antal förbrukade kilowattimmar. Se *bruksanvisningen* för mer information.

Ägaren bekostar underhållet

Den vanliga service som krävs för Toro-produkter omfattar bland annat att finjustera motorn, smörja, rengöra och polera maskinen, byta filter och kylvätska samt att utföra det underhåll som rekommenderas. Sådan service får ägaren själv bekosta.

Allmänna villkor

Reparation av en auktoriserad Toro-distributör eller Toro-återförsäljare är den enda kompensation som du har rätt till under denna garanti.

Varken The Toro Company eller Toro Warranty Company är ansvariga för indirekta eller oförutsedda skador eller följdskador i samband med användningen av de Toro-produkter som omfattas av denna garanti. Detta inkluderar alla kostnader eller utgifter för att tillhandahålla ersättningsutrustning eller service under rimliga perioder med funktionsfel eller avsaknad av möjlighet av använda produkten medan reparationer som omfattas av garantin utförs. Med undantag för den emissionsgaranti som nämns nedan, och endast om denna är tillämplig, finns ingen annan uttrycklig garanti. Alla indirekta garantier i fråga om säljbarhet och användningslämplighet är begränsade till denna uttryckliga garantis varaktighet.

I vissa stater är det inte tillåtet att undanta oförutsedda skador eller följdskador, eller tidsbegränsa en indirekt garantis varaktighet, och i dessa fall är det möjligt att ovanstående undantag och begränsningar inte gäller. Denna garanti ger dig specifika juridiska rättigheter, och du kan även ha andra rättigheter som varierar från stat till stat.

Anmärkning om motorgarantin:

Produktens emissionskontrollsystem kan omfattas av en separat garanti som uppfyller de krav som fastställts av den amerikanska miljömyndigheten (Environmental Protection Agency, EPA) och/eller Kaliforniens luftskyddsmyndighet (California Air Resources Board, CARB). Tidsbegränsningarna som anges ovan är inte tillämpliga i fråga om garantin för emissionskontrollsystem. Se garantiförklaringen om emissionskontroll som medföljer produkten eller finns i motortillverkarens dokumentation för ytterligare information.

Andra länder än USA och Kanada

Kunder som har köpt Toro-produkter som exporterats från USA eller Kanada ska kontakta sin Toro-distributör (återförsäljare) för att få garantipolicyn för sitt eget land eller sin provins eller stat. Om du av någon anledning är missnöjd med din distributörs service eller har svårt att få garantiupplysningar kontaktar du Toro-importören.

374-0253 Rev C