Form No. 3389-577 Rev A

TORO®

Count on it.

Brukerhåndbok

Greensmaster® 800-, 1000- og 1600-gressklipper

Modellnr. 04054—Serienr. 314004001 og oppover
Modellnr. 04055—Serienr. 314004001 og oppover
Modellnr. 04056—Serienr. 314004001 og oppover

Registrer ditt produkt på www.Toro.com.
Oversettelse av originalen (NO)

CE

3389-577 A

Dette produktet er i samsvar med alle relevante europeiske direktiver. Se eget samsvarserklæringsskjema for produktet for detaljert informasjon.

⚠ ADVARSEL

CALIFORNIA
Proposition 65-advarsel

Dette produktet inneholder et kjemikalie eller kjemikalier som staten California vet forårsaker kreft, fødselsdefekter eller forplantningsskade.

Staten California kjenner til at motoreksosen fra dette produktet inneholder kjemikalier som kan forårsake kreft, fosterskader eller skade forplantningsevnen på andre måter.

Dette tenningssystemet overholder Canadas ICES-002.

Fordi det i noen områder finnes lokalt, delstatlig eller føderalt regelverk som krever at man bruker en gnistfanger på motoren i denne maskinen, inneholder lyddemperen en gnistfanger.

Originale Toro-gnistfangere er godkjent av amerikanske skogbruksmyndigheter.

Viktig: Denne motoren er utstyrt med en gnistfangerdemper. Det er i strid med Californias Public Resource Code, avsnitt 4442, å bruke denne motoren i skogs-, busk- eller gressområder uten en fungerende gnistfangerdemper, eller en motor som er begrenset, utstyrt og vedlikeholdt for å unngå brann. Andre delstater eller føderale områder kan ha lignende lover.

Innledning

Maskinen er en gressklipper av skyvemodell med spolekniver som er beregnet for bruk av profesjonelle, innleide operatører i kommersielle applikasjoner. Det er hovedsakelig utviklet på å klippe gress på allerede godt vedlikeholdte parkplener, golfbaner, idrettsbaner og plener i kommersielle områder. Den er ikke beregnet på å klippe kratt, høyt gress og andre vekster langs motorveier eller for landbruksbrukere.

Les denne håndboken nøye, slik at du lærer å bruke og vedlikeholde produktet på riktig måte og unngår person- eller produktskade. Du har ansvar for å bruke produktet på en riktig og sikker måte.

Du kan kontakte Toro direkte på www.Toro.com for informasjon om produkter og tilbehør, hjelp til å finne en forhandler eller for å registrere produktet ditt.

Hvis maskinen må repareres, eller du trenger service, originale Toro-deler eller mer informasjon, kan du kontakte et autorisert forhandlerverksted eller Toros kundeserviceavdeling. Ha modell- og serienummer for hånden når du tar kontakt.

Modell- og serienumre finner du på en plate bak på rammen. Skriv inn numrene i de tomme feltene.

Modellnr. _____

Serienr. _____

Denne håndboken identifiserer mulige farer og identifiserer sikkerhetsbeskjeder gjennom sikkerhetsvarslingssymbolet (Figur 1), som varsler om en fare som kan føre til alvorlige skader eller dødsfall hvis man ikke overholder de anbefalte forholdsreglene.

Figur 1

1. Sikkerhetsvarselssymbol

I tillegg brukes to ord for å utheve informasjon. **Viktig** gjør oppmerksom på spesiell mekanisk informasjon og **Obs** henviser til generell informasjon som det er verdt å huske på.

© 2014—The Toro® Company
8111 Lyndale Avenue South
Bloomington, MN 55420

Kontakt oss på www.Toro.com.
Trykt i USA
Med enerett

Innhold

Sikkerhet 4
Regler for sikker bruk 4
Sikkerhet for Toros gressklippere 6
Modell 04054 6
Modell 04055 6
Modell 04056 7
Sikkerhets- og instruksjonsmerker 8
Montering 10
1 Montere og justere håndtaket 11
2 Montere støtten (Modeller 04054 og 04056) 12
3 Montere transporthjulakslene (modell 04055 og 04056) 12
4 Montere transporthjulene (valgfrie) 13
5 Justere klippeenheten 13
6 Montere gresskurven 13
Oversikt over produktet 14
Kontroller 14
Spesifikasjoner 16
Tilbehør/tilleggsutstyr 16
Bruk 17
Sikkerhet først 17
Kontrollere motoroljenivået 17
Fylle drivstofftanken 17
Kjøre inn maskinen 18
Kontrollere sperrebryterne 18
Starte og stoppe motoren 18
Transportere maskinen 19
Forberede klippingen 19
Klipping 19
Brukstips 19
Vedlikehold 20
Anbefalt vedlikeholdsplan 20
Kontrolliste for daglig vedlikehold 21
Smøring 22
Smøre maskinen 22
Vedlikehold av motor 23
Kontrollere motoroljenivået 23
Overhale luftrenseren 24
Skifte tennpluggen 25
Vedlikehold av drivstoffsystem 25
Rengjøre drivstoffilteret 25
Vedlikehold av elektrisk system 26
Overhale sperrebryteren 26
Vedlikehold av bremser 26
Justere brems/parkeringsbrems 26
Vedlikehold av remmer 28
Justere remmene 28
Skifte differensialremmen 30
Vedlikehold av kontrollsystem 31
Justere trekkontrollen 31
Vedlikehold av klippeenheten 31
Justere bakre trommel til spolen 31
Justere motstålet til spolen 32
Justere klippehøyden 33
Justere gresskyddhøyden 34
Justere klippestangen 34
Motstangsidentifikasjon 34
Justere maskinen i forhold til gressforholdene 35
Vedlikeholde motstangen 36
Slipe spolen 37
Lagring 37

Sikkerhet

Denne maskinen oppfylte eller overgikk CEN-standard EN 836:1997, ISO-standard 5395:1990 og ANSI B71.4-2012-spesifikasjonene som gjaldt da den ble produsert, så sant dødmannsutstyret (del 112-9282) er installert.

Feilaktig bruk og vedlikehold av maskinen kan føre til personskade. Følg alltid disse sikkerhetsreglene for å unngå at det skjer en ulykke, og ta alltid hensyn til sikkerhetsvarselsymbolet som betyr **Forsiktig, Advarsel eller Fare** – personlige sikkerhetsinstruksjoner. Hvis ikke disse instruksjonene tas hensyn til, kan dette føre til at noen blir alvorlig skadet eller drept.

Regler for sikker bruk

Instruksjonene nedenfor er tatt fra CEN-standard EN ISO 5395:2013 og ANSI-standard B71.4-2012.

Ved bruk av denne maskinen mellom 1500 og 2500 meter over havet må du skaffe settet for stor høyde. Ta kontakt med en autorisert Toro-forhandler.

Opplæring

- Les *brukerhåndboken* og annet opplæringsmateriale nøye. Gjør deg godt kjent med alle kontroller, sikkerhetssignaler og riktig bruk av utstyret.
- Hvis brukeren eller mekanikeren ikke kan lese språket i *brukerhåndboken*, er det eieren som er ansvarlig for å forklare dette materiellet for dem.
- Barn eller personer som ikke har lest bruksanvisningen, må ikke få lov til bruke eller utføre service på maskinen. Lokalt regelverk kan sette aldersgrense for bruk av gressklipperen.
- Du må aldri klippe hvis andre personer, spesielt barn, eller dyr befinner seg i nærheten.
- Eieren/brukeren kan forhindre og er ansvarlig for ulykker eller skader som personer eller eiendom utsettes for.
- Alle brukere og mekanikere må få opplæring. Eieren er ansvarlig for opplæring av brukerne.

Forberedelser

- Ha alltid på deg kraftig fottøy, langbukser, hjelm, vernebriller og hørselsvern når du bruker klipperen. Langt hår, løstsittende klær eller smykker kan sette seg fast i løse deler. Bruk ikke maskinen uten sko eller med åpne sandaler.
- Foreta en grundig inspeksjon av plenen, og fjern alle løse gjenstander før bruk.
- **Advarsel** – drivstoff er meget brannfarlig. Ta følgende forholdsregler:
  - Drivstoff må lagres på kanner som er spesiallaget for dette formålet.
  - Fyll kun drivstoff på maskinen utendørs, og ikke røyk mens du fyller.
  - Fyll på drivstoff før du starter motoren. Ta aldri lokket av drivstofftanken eller fyll drivstoff mens motoren går eller er varm.
  - Hvis du søler drivstoff, må du ikke prøve å starte motoren. Flytt maskinen bort fra området hvor du sølte drivstoffet og unngå alt som kan antennes til all drivstoffdamp er forsvunnet.
  - Fest lokkene på alle drivstofftanker og -kanner.
- Skift ut slitte eller skadde lyddempere.
- Vurder terrenget for å avgjøre hvilket tilbehør og utstyr som er nødvendig for å gjøre jobben på en sikker og riktig måte. Bruk bare tilbehør og utstyr som er godkjent av produsenten.
- Kontroller at brukerens kontroller, sikkerhetsbrytere og verneplater er montert og fungerer som de skal. Ikke bruk maskinen dersom disse ikke fungerer som de skal.

Bruk

- Motoren må ikke brukes på et lukket sted der giftig kullos kan samle seg.
- Gressklipperen må bare brukes i dagslys eller der det er god kunstig belysning.
- Før du forsøker å starte motoren, må du koble ut alle knivkoblinger, sette motoren i fri og sette på parkeringsbremsen.
- Vær oppmerksom på hull i bakken og andre skjulte farer i terrenget.
- Se opp for trafikk når du krysser eller er i nærheten av veier.
- Stopp knivene før du kjører på flater uten gress.
- Pass alltid på at materialet ikke blåses ut mot personer i nærheten når utstyret brukes. La heller aldri noen oppholde seg i nærheten mens maskinen er i gang.
- Bruk aldri maskinen hvis verneplatene er defekte eller hvis sikkerhetsanordningen ikke sitter som den skal. Kontroller at alle sperrene er montert, at de er riktig justert og at de fungerer som de skal.
- Innstillingen av motorregulatoren må ikke forandres og motoren må ikke ruses. Hvis motoren går på for høyt turtall, øker faren for personskader.

- Før du forlater førerens plass:
  - stans på flat mark,
  - Koble fra klippeenheten og trekkdrivet.
  - sett på parkeringsbremsen;
  - stopp motoren.
- Koble ut drivkraften til utstyret under transport eller når maskinen ikke er i bruk.
- Stopp motoren og koble ut drivkraften til utstyret:
  - før påfylling,
  - før du tar av gressoppsamleren og;
  - før du foretar høydejusteringer;
  - før du fjerner blokkeringer,
  - før du sjekker, rengjør eller utfører arbeid på maskinen; eller
  - etter at du har truffet en gjenstand eller hvis det oppstår unormal vibrasjon. Undersøk maskinen for skade, og reparer den før du starter den og bruker utstyret igjen.
- Reduser gassen før motoren stopper. Hvis det er en drivstoffventil på motoren, stenger du drivstofftilførselen etter at du er ferdig med å klippe.
- Hold hender og føtter borte fra klippeenheten.
- Kjør sakte, og vær forsiktig når du svinger og krysser veier og fortau. Stopp spolen hvis du står stille.
- Ikke bruk maskinen når du er påvirket av alkohol eller andre rusmidler.
- Lynnedslag kan forårsake alvorlige skader eller dødsfall. Hvis du ser/hører at lyn og tordenvær nærmer seg der du er, må du ikke bruke maskinen. Søk tilflukt!
- Vær forsiktig når du skal laste maskinen på eller av en tilhenger eller lastebil.
- Vær forsiktig når du nærmer deg hjørner, busker, trær eller annet som reduserer synsfeltet.

Sikker håndtering av drivstoff

- Håndter bensin svært forsiktig for å unngå skade på person eller eiendom. Bensin er meget brannfarlig, og bensindamp er eksplosiv.
- Slukk alle sigaretter, sigarer, piper og andre tennkilder.
- Bruk kun en godkjent drivstoffkanne.
- Ta aldri lokket av drivstofftanken eller fyll drivstoff mens motoren går.
- La motoren bli kald før du fyller på mer drivstoff.
- Du må aldri fylle drivstoff på maskinen innendørs.
- Oppbevar aldri maskinen eller bensinkannen hvor det er åpen ild, gnist eller kontrollampe som på en varmtvannstank eller andre apparater.
- Fyll aldri opp kanner inne i et kjøretøy, på en lastebil eller på en tilhenger med en plastledning. Sett alltid beholdere på bakken, borte fra kjøretøyet, når det fylles på.
- Utstyr må tas ut av lastebilen eller tilhengeren, og fylles med drivstoff på bakken. Hvis dette ikke lar seg gjøre, fyll på drivstoff på slikt utstyr med en drivstoffkanne istedenfor å fylle drivstoff direkte fra pumpen.
- Påfyllingstuten må være i kontakt med kanten på drivstofftanken eller kannens åpning hele tiden, helt til du er ferdig med å fylle.
- Bruk ikke påfyllingsanordning som ikke er utstyrt med automatisk avbryterfunksjon.
- Hvis du søler drivstoff på klær, bytt klær umiddelbart.
- Ikke overfyll drivstofftanken. Sett på igjen lokket på drivstofftanken og stram godt til.

Vedlikehold og oppbevaring

- Sørg for at alle mutre, bolter og skruer er godt tilstrammet, for å være sikker på at utstyret er trygt å bruke.
- En maskin med drivstoff på tanken må aldri oppbevares innendørs der drivstoffdamp kan komme i kontakt med en åpen flamme eller gnister.
- La motoren bli kald før maskinen settes på et lukket sted.
- Unngå brannfare ved å holde motoren, lyddemperen og området der drivstoff oppbevares, fritt for gress, løv og for mye fett.
- Kontroller gressoppsamleren regelmessig og se etter skader eller slitasje.
- Behandle delene pent, og sørg for at disse samt alle hydrauliske koblinger er tette. Skift ut slitte eller skadde deler og merker.
- Hvis du må tømme drivstofftanken, skal dette gjøres utendørs.
- Vær forsiktig når du justerer maskinen slik at du unngår å klemme fingre mellom bevegelige kniver og faste deler.
- Koble ut drivverket og klippeenheten, sett på parkeringsbremsen, stopp motoren og koble fra tennpluggledningen. Vent til alle bevegelige deler har stoppet før du foretar justeringer, rengjøring eller reparasjoner av maskinen.
- Fjern gress og rusk fra klippeenhetene, drivverk, lyddemperne og motoren for å unngå at det begynner å brenne. Tørk opp eventuelt olje- eller drivstoffsøl.
- Vær forsiktig når du reduserer trykket i komponenter under trykk.
- Trekk ut tennpluggledningen før du foretar reparasjoner.
- Vær forsiktig når du kontrollerer spolene. Bruk hansker og vær forsiktig når du utfører service på den.
- Hold hender og føtter borte fra bevegelige deler. Du må aldri foreta justeringer mens motoren går hvis du kan unngå det.

Transport

1. Vær forsiktig når du skal sette maskinen på en tilhenger eller lastebil, og når du skal sette den ned på bakken igjen.

2. Bruk en rampe med full bredde for å laste maskinen inn i en tilhenger eller lastebil.
3. Fest maskinen godt med stropper, kjetting, kabel eller tau. Både de fremre og bakre stroppene må ledes nedover og utover fra maskinen.

Sikkerhet for Toros gressklippere

Følgende liste inneholder sikkerhetsinformasjon som gjelder spesielt for Toro-produktene, eller annen viktig sikkerhetsinformasjon som ikke er inkludert i CEN-, ANSI- eller ISO-standardene.

Dette produktet kan amputere hender og føtter og slenge gjenstander opp i luften. Følg alltid alle sikkerhetsinstruksjoner for å unngå alvorlige skader eller dødsulykker.

Hvis du bruker dette produktet til andre formål enn det er beregnet på, kan du utsette deg selv eller andre for fare.

- Lær deg hvordan du raskt kan stoppe motoren.
- Bruk ikke maskinen hvis du har på deg sandaler, tennissko eller joggesko.
- Bruk av vernesko og langbukser anbefales og er påbudt i henhold til enkelte lokale bestemmelser og forsikringsforskrifter.
- Vær forsiktig når du håndterer bensin. Tørk opp eventuelt søl.
- Kontroller daglig at sperrebryterne fungerer som de skal. Hvis en bryter ikke virker, skifter du den før du bruker maskinen.
- Du må være oppmerksom når du bruker maskinen. Slik unngår du å miste kontrollen:
  - Ikke bruk i nærheten av bunkere, grøfter, bekker eller andre fareområder.
  - Reduser hastigheten når du tar skarpe svinger. Unngå å starte og stoppe plutselig.
  - Når du befinner deg i nærheten av eller krysser en vei, må du alltid overholde vikeplikten.
  - Reduser hastigheten og bruk bremsene når du kjører nedover, slik at du kjører sakte framover og har kontroll over maskinen.
- Ikke ta på motoren, lyddemperen eller eksosrøret mens motoren er i gang eller like etter at den er stoppet. Disse områdene er svært varme, og du kan brenne deg på dem.
- Hvis en person eller et dyr plutselig kommer inn på eller befinner seg i nærheten av klippeområdet, må du **slutte å klippe**. Hvis du ikke er forsiktig når du bruker maskinen, kan kombinasjonen av bakkevinkelen, rikosjetter og feilplasserte sikkerhetsskydd føre til at noen skades av gjenstander som slynges gjennom luften. Ikke fortsett å klippe før disse er fjernet fra området.

Vedlikehold og oppbevaring

- Kontroller med jevne mellomrom at drivstoffslangene er tette, og at de ikke er slitte. Stram og reparer dem etter behov.
- Hvis motoren må være i gang for å utføre en vedlikeholdsjustering, må du passe på at klær, hender, føtter og andre kroppsdeler ikke er i nærheten av klippeenhetene, tilbehør eller andre bevegelige deler. Hold alle unna.
- La en autorisert Toro-forhandler kontrollere maksimal hastighet med en turteller, slik at det blir utført på en sikker og nøyaktig måte. Maksimalt turtall skal være 3600 ±100 o/min.
- Ta kontakt med en autorisert Toro-forhandler hvis det er nødvendig med store reparasjoner eller du trenger hjelp.
- Bruk originale Toro-deler for å beskytte Toro-utstyret og opprettholde dets optimale ytelse. Når det gjelder pålitelighet, leverer Toro reservedeler designet for utstyrets nøyaktige tekniske spesifikasjoner. Insister på Toro-deler for sinnsro.

Modell 04054

Lydstyrke

Denne enheten har et garantert lydstyrkenivå på 95 dBA, med en usikkerhetsverdi (K) på 1 dBA.

Lydstyrkenivået ble fastsatt iht. prosedyrene som er beskrevet i EN 11094.

Lydtrykknivå

Denne enheten har et lydtrykknivå på 85 dBA ved operatørens øre, med en usikkerhetsverdi (K) på 1 dBA.

Lydstyrkenivået ble fastsatt iht. prosedyrene som er beskrevet i EN 836.

Vibrasjonsnivå

Hånd-arm

Målt vibrasjonsnivå for høyre hånd = 2,87 m/s^2

Målt vibrasjonsnivå for venstre hånd = 4,00 m/s^2

Usikkerhetsverdi (K) = 2,0 m/s^2

Målte verdier ble fastsatt iht. prosedyrene som er beskrevet i EN 836.

Modell 04055

Lydstyrke

Denne enheten har et garantert lydstyrkenivå på 95 dBA, med en usikkerhetsverdi (K) på 1 dBA.

Lydstyrkenivået ble fastsatt iht. prosedyrene som er beskrevet i EN 11094.

Lydtrykknivå

Denne enheten har et lydtrykknivå på 84 dBA ved operatørens øre, med en usikkerhetsverdi (K) på 1 dBA.

Lydstyrkenivået ble fastsatt iht. prosedyrene som er beskrevet i EN 836.

Vibrasjonsnivå

Hånd-arm

Målt vibrasjonsnivå for høyre hånd = 2,52 m/s^2

Målt vibrasjonsnivå for venstre hånd = 2,39 m/s^2

Usikkerhetsverdi (K) = 1,3 m/s^2

Målte verdier ble fastsatt iht. prosedyrene som er beskrevet i EN 836.

Modell 04056

Lydstyrke

Denne enheten har et garantert lydstyrkenivå på 95 dBA, med en usikkerhetsverdi (K) på 1 dBA.

Lydstyrkenivået ble fastsatt iht. prosedyrene som er beskrevet i EN 11094.

Lydtrykknivå

Denne enheten har et lydtrykknivå på 85 dBA ved operatørens øre, med en usikkerhetsverdi (K) på 1 dBA.

Lydstyrkenivået ble fastsatt iht. prosedyrene som er beskrevet i EN 836.

Vibrasjonsnivå

Hånd-arm

Målt vibrasjonsnivå for høyre hånd = 3,35 m/s^2

Målt vibrasjonsnivå for venstre hånd = 2,59 m/s^2

Usikkerhetsverdi (K) = 1,7 m/s^2

Målte verdier ble fastsatt iht. prosedyrene som er beskrevet i EN 836.

Sikkerhets- og instruksjonsmerker

Sikkerhetsmerker og -instruksjoner er lett synlige for føreren og er plassert i nærheten av alle områder som representerer en potensiell fare. Bytt ut alle merker som er ødelagte eller mangler.

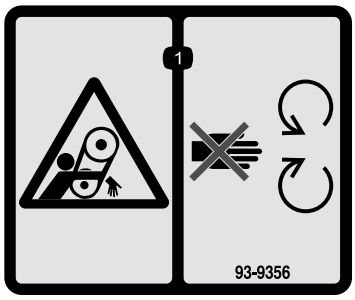

93-9356

1. Viklingsfare – hold deg borte fra bevegelige deler.

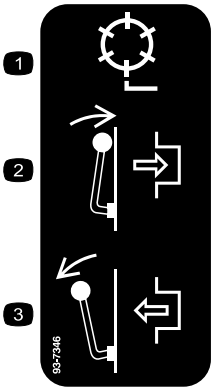

93-7346

1. Spolemotor
2. Aktiver
3. Frakoble

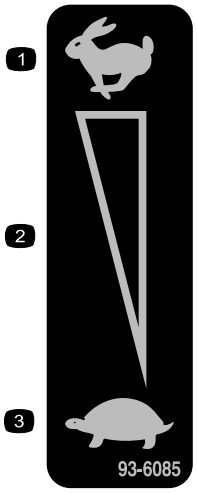

93-6085

1. Hurtig
2. Kontinuerlig regulerbar innstilling
3. Sakte

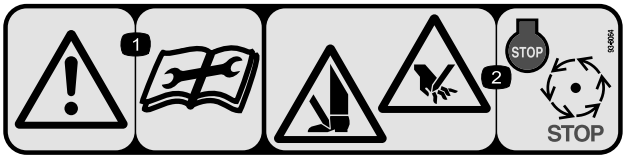

93-8064

1. Advarsel – les instruksjonene før du utfører service eller vedlikehold.
2. Kuttefare for hender og føtter stopp motoren og vent til alle bevegelige deler har stoppet.

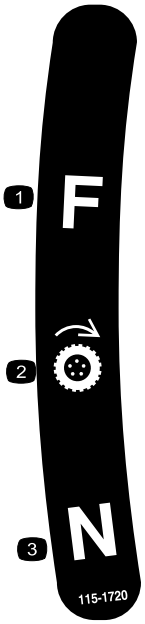

115-1720

1. Fremover
2. Drivhjul
3. Fri

117–2718

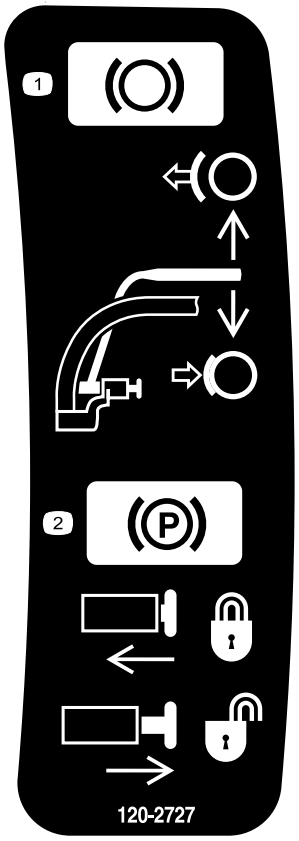

120-2727

1. Bremse – dra spaken mot håndtaket for å aktivere, og slipp spaken for å deaktivere.
2. Parkeringsbremse – dra spaken mot håndtaket, trykk inn knappen og slipp spaken mot låseknappen for å låse, og dra spaken mot håndtaket til knappen frigjøres og slipp spaken for å frigjøre.

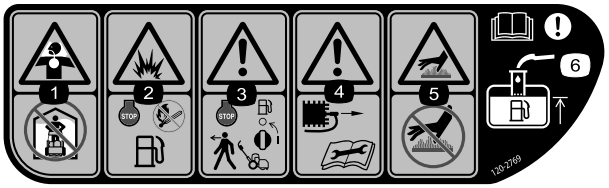

120-2769

1. Fare for inhalering av giftig gass – ikke lad opp batteriet innendørs.
2. Eksplosjonsfare – stopp motoren og hold deg borte fra åpen flamme ved påfylling av drivstoff.
3. Advarsel – stopp motoren og slå av drivstofftilførselen før du forlater maskinen.
4. Advarsel – koble fra tennpluggledningen og les instruksjonene før du utfører service eller vedlikehold.
5. Varm overflate / forbrenningsfare – Ikke berør varme overflater.
6. Advarsel – les *brukerhåndboken*; fyll kun til bunnen av fyllingsrøret ved påfyll av drivstoff i tanken.

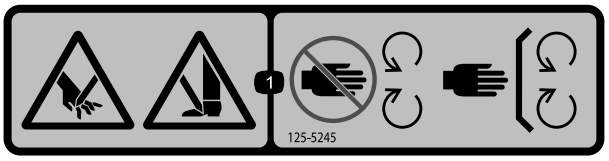

125-5245

1. Fare for å kutte hender og føtter – hold trygg avstand fra bevegelige deler, hold alle skydd og verneplater på plass.

120-2761

1. Advarsel – les *brukerhåndboken*.
2. Advarsel: Bruk ikke maskinen dersom disse ikke fungerer som de skal.
3. Advarsel – bruk hørselsvern.
4. Fare for at gjenstander slynges gjennom luften – hold trygg avstand fra maskinen.
5. Advarsel – hold deg unna bevegelige deler, behold alle skyddene på plass.

Montering

Løse deler

Bruk diagrammet nedenfor som en sjekkliste for å kontrollere at alle delene er sendt.

Prosedyre	Beskrivelse	Ant.	Bruk
1	Håndtak Kabelfeste	1 4	Monterere håndtaket.
2	Støtteenhet Fjær	1 1	Montere støtten.
3	Hjulaksel, høyre Hjulaksel, venstre	1 1	Montere transporthjulakslene.
4	Transporthjul (valgfritt)	2	Montere transporthjulene (valgfrie).
5	Ingen deler er nødvendige	–	Justere klippeenheten.
6	Gresskurv	1	Montere gresskurven.

Media og ekstradeler

Beskrivelse	Ant.	Bruk
Brukerhåndbok Brukerhåndbok for motoren Delekatalog Opplæringsmateriale for føreren Sertifiseringsdokument	1 1 1 1 1	Les håndbøkene og se på opplæringsmateriellet før du tar i bruk maskinen.

Merk: Angi hva som er høyre og venstre side på maskinen ved å stå i normal arbeidsstilling.

1

Montere og justere håndtaket

Deler som er nødvendige for dette trinnet:

1	Håndtak
4	Kabelfeste

Montere håndtaket

1. Fjern boltene og låsemutrene som holder enden av styrearmene festet på hver side av maskinen (Figur 2).

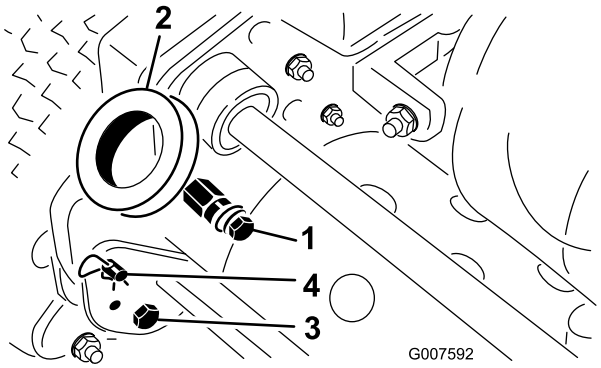

Figur 2

1. Monteringspinner
2. Styrarmer
3. Bolt og låsemutter
4. Hårnålssplint og ringsplint

2. Fjern hårnålssplintene og ringsplintene som holder styrearmene festet til bakdelen av rammen (Figur 2).
3. Putt håndtaksendene inn gjennom hullene i styrearmene, og rett opp hullene med monteringspinner (Figur 2).
4. Klem håndtaksendene innover, og monter dem på monteringspinnene (Figur 3).

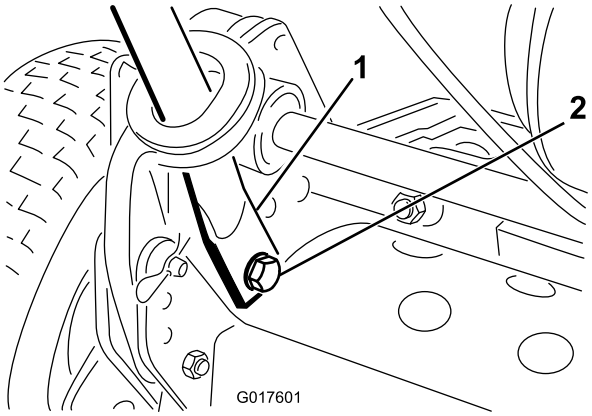

Figur 3

1. Håndtaksende
2. Bolt, skive og låseskive.

5. Fest håndtaksendene til monteringspinnene med boltene, skivene og låseskivene som du fjernet tidligere (Figur 3).
6. Fest styrarmene til bakdelen av rammen ved hjelp av hårnålssplintene og ringsplintene som du fjernet tidligere (Figur 3).
7. Fest kablene og ledningssatsen til håndtaket med kabelfestene (Figur 4).

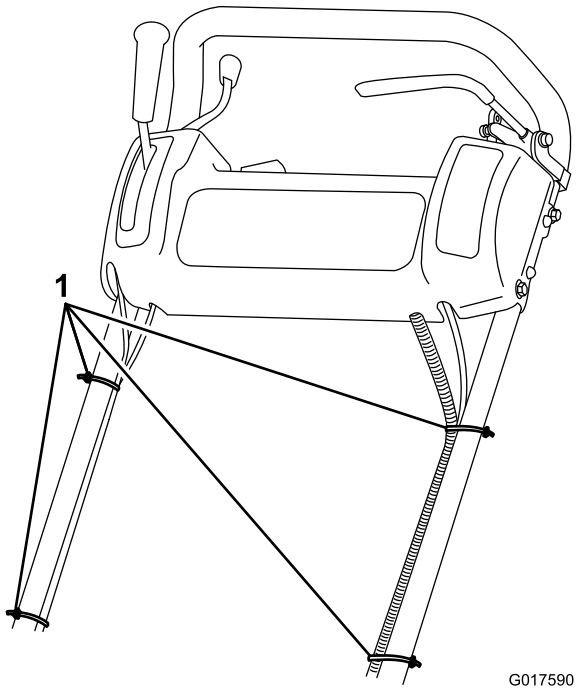

Figur 4

1. Kabelfester

Justere håndtaket

1. Fjern hårnålssplintene fra ringsplintene på hver side av maskinen (Figur 2).
2. Mens du støtter opp håndtaket, fjerner du ringsplintene fra hver side og hever eller senker håndtaket til ønsket driftsstilling (Figur 2).
3. Monter ringsplintene og hårnålssplintene.

2

Montere støtten (Modeller 04054 og 04056)

Deler som er nødvendige for dette trinnet:

1	Støtteenhet
1	Fjær

Prosedyre

Merk: Festene fraktes løst montert på støtteenheten.

1. **Kun for 04056**. Koble fjærbolten til høyre side av støtten (Figur 5) med bolten, skiven og flensmutteren som fulgte med.

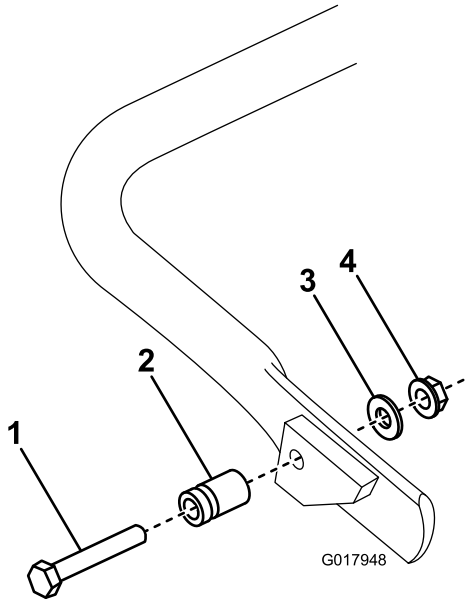

Figur 5

1. Bolt
2. Fjærbolt
3. Skive
4. Flensmutter

2. Hekt fjæren inn i hullet på fjærbraketten og videre på fjærbolten mens du justerer støtten i forhold til monteringshullene bak på rammen (Figur 6).

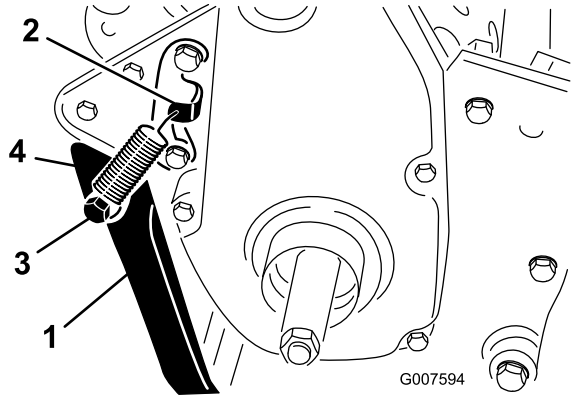

Figur 6

1. Støtte
2. Fjærbrakett
3. Fjærbolt
4. Fjær

3. Monter støtten til hver side av rammen med en bolt, en låseskive, en flat avstandsskive og en låsemutter (Figur 6).

   Merk: Plasser avstandsstykket i støttens monteringshull.

3

Montere transporthjulakslene (modell 04055 og 04056)

Deler som er nødvendige for dette trinnet:

1	Hjulaksel, høyre
1	Hjulaksel, venstre

Prosedyre

1. Dytt ned støtten med foten og dra opp håndtaket for å bruke støtten til å holde maskinen stødig.
2. Bruk gjengeforseglingsmiddel på gjengens hjulaksler.
3. Skru den høyre hjulakselen på lederullen på høyre side av maskinen (Figur 7).

   Merk: Akselen på høyre side er **venstregjenget**.

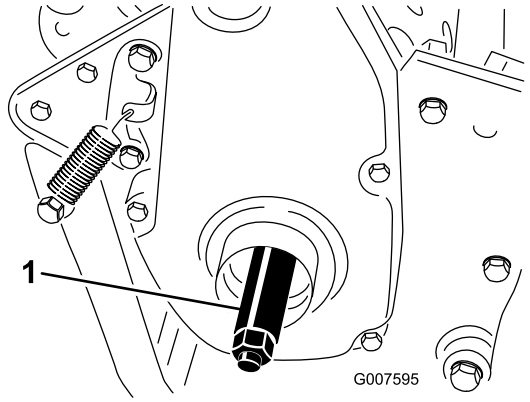

Figur 7

1. Høyre hjulaksel

4. Stram akselen til 88 til 101 Nm.
5. Gjenta prosedyren på venstre side.

4

Montere transporthjulene (valgfrie)

Deler som er nødvendige for dette trinnet:

2	Transporthjul (valgfritt)

Prosedyre

1. Skyv hjulene inn på akselen (Figur 8).
2. Vri hjulets låseklemme bort fra midten på hjulet, slik at det kan komme lenger inn på akselen (Figur 8).

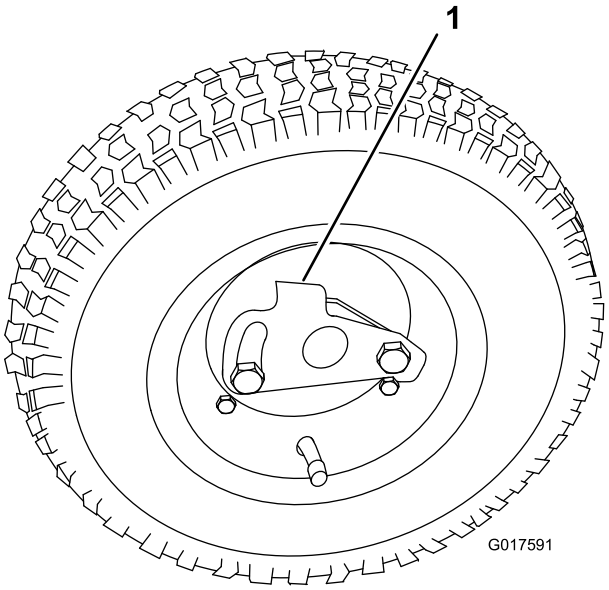

Figur 8

1. Låseklemme

3. Vri hjulet frem og tilbake til det sitter helt inne på akselen og låseklemmen er festet i gjengen på bakakselen.
4. Gjenta prosedyren på motsatt side av kjøretøyet.
5. Fyll dekkene til 0,83 til 1,03 bar.

5

Justere klippeenheten

Ingen deler er nødvendige

Prosedyre

Før maskinen brukes, gjennomfør følgende justeringer:

- Justere bakre trommel til spolen (side 31)
- Justere motstålet til spolen (side 32)
- Justere klippehøyden (side 33)
- Justere gresskyddhøyden (side 34)
- Justere klippestangen (side 34)

6

Montere gresskurven

Deler som er nødvendige for dette trinnet:

1	Gresskurv

Prosedyre

Grip kurven i topplokket og skyv den inn på monteringsstengene (Figur 9).

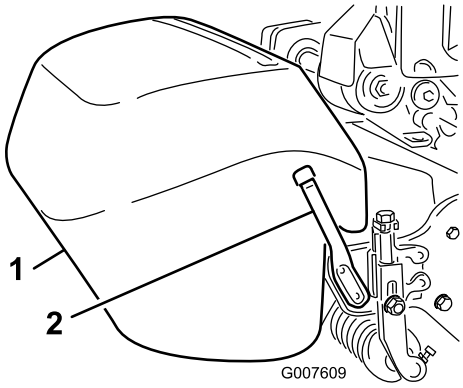

Figur 9

1. Gresskurv
2. Monteringsstang

Merk: Kun modell 04056 – Når du klipper med store klippehøyder, kan du senke kurven ved å fjerne begge monteringsstengene og montere dem på motsatt side av maskinen.

Oversikt over produktet

Kontroller

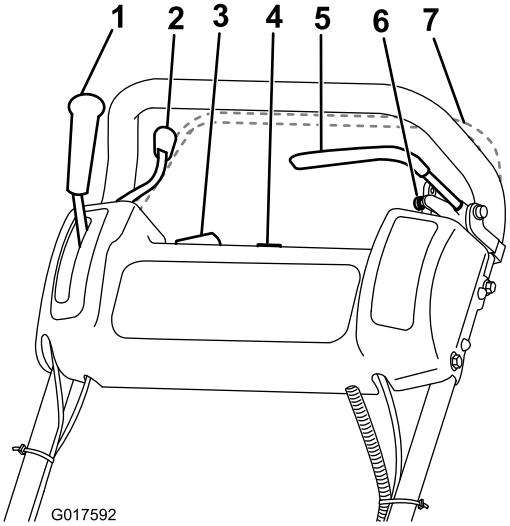

Figur 10

1. Trekkontrollspake
2. Gasskontroll
3. Av-/på-bryter
4. Timeteller
5. Brems
6. Parkeringsbrems
7. Dødmannsutstyr (valgfritt)

Gasskontroll

Gasskontrollen (Figur 10) er plassert bak på høyre side av kontrollpanelet. Spaken er forbundet til og betjener gasskoblingen til forgasseren. Se Spesifikasjoner (side 16) for motorhastigheten.

Trekkontrollspake

Trekkdrivspaken (Figur 10) er plassert foran på høyre side av kontrollpanelet. Den har to stillinger: Fri og fremover. Hvis du skyver spaken fremover, kobles trekkdrivet til.

Brems

Bremsen (Figur 11) er plassert på venstre side av kontrollpanelet. Du kan bruke bremsen til å saktne eller stoppe maskinen.

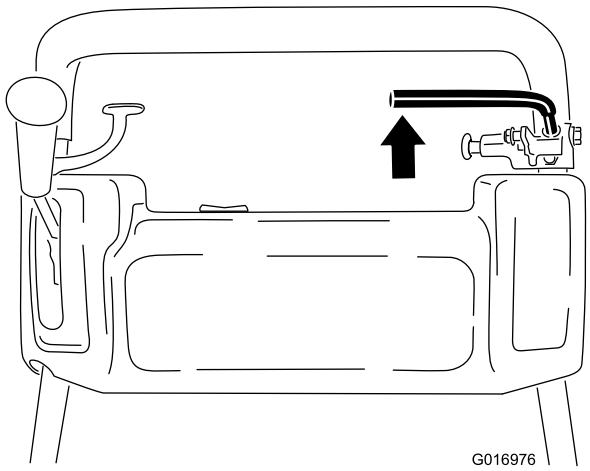

Figur 11

Parkeringsbrems

Parkeringsbremsen (Figur 12) er plassert på basen av bremsen. Koble bremsen helt inn og trykk på parkeringsbremsknappen slik at bremsen kan hvile på parkeringsbremsepinnen. Koble bremsen inn for å koble ut parkeringsbremsen. Du må slippe opp bremsen før du kan koble til trekkdrivet.

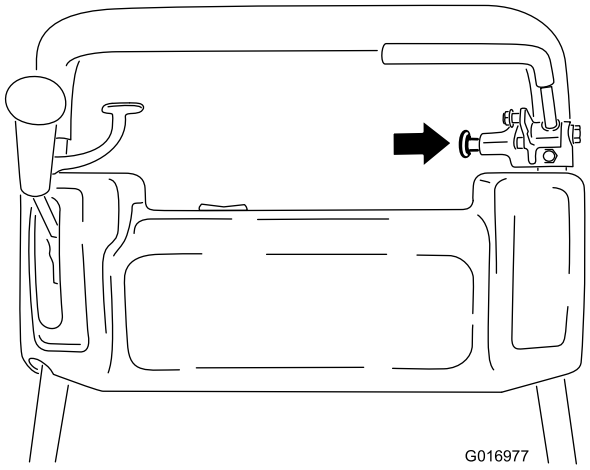

Figur 12

Av-/på-bryter

På/av-bryteren (Figur 10) sitter oppå kontrollpanelet. Flytt bryteren til Påstillingen for å starte motoren og til Avstillingen for å stoppe motoren.

Dødmannsutstyr (valgfritt)

Hvis dødmannsutstyr (Figur 10) finnes, er det plassert på baksiden av håndtaket. Trykk dødmannskontrollen mot håndtaket. Dødmannskontrollen, hvis dette finnes, må kobles til før du beveger trekkdrivspaken, ellers stopper motoren.

Spoledrivspake

Spolemotorspaken (Figur 13) er plassert på maskinens høyre hjørne foran. Spaken har to stillinger: Tilkoblet og frakoblet. Flytt spaken fremover for å koble inn spolen eller bakover for å koble ut spolen.

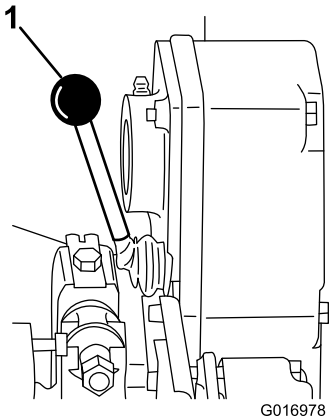

Figur 13

1. Spoledrivspake

Chokespak

Chokespaken (Figur 14) er plassert foran på venstre side av motoren. Spaken har to stillinger: Kjør og choke. Flytt spaken til Choke-stillingen når du starter en kald motor. Når motoren har startet, flytter du spaken til Kjør-stillingen.

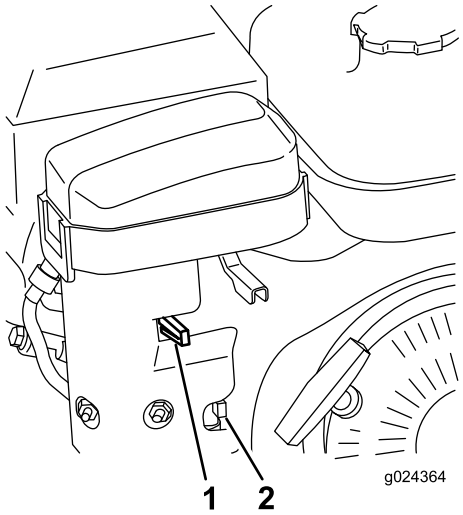

Figur 14

1. Chokespak
2. Bensinkran

Drivstoffavstengningsventil

Drivstoffventilen (Figur 14) er plassert foran på venstre side av motoren nær chokespaken. Ventilen har to stillinger: Lukket og åpen. Flytt spaken opp til lukket stilling når du skal oppbevare eller transportere maskinen. Åpne ventilen før du starter motoren ved å rotere spaken ned.

Tilbakespolingsstarterhåndtak

Dra i tilbakespolingsstarteren (Figur 15) for å starte motoren.

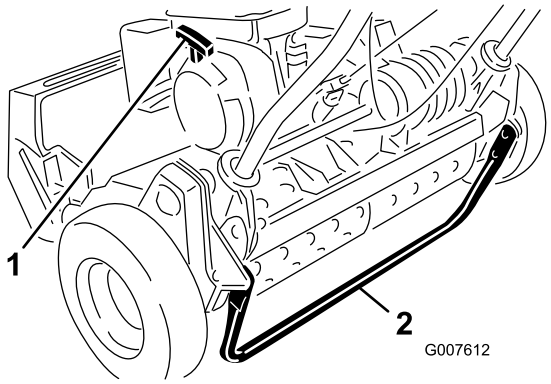

Figur 15

1. Tilbakespolingsstarterhåndtak
2. Støtte

Støtte

Støtten (Figur 15) er montert på baksiden av maskinen og brukes til å heve bakdelen av maskinen når transporthjulene monteres eller fjernes.

Spesifikasjoner

	Modell 04054	Modell 04055	Modell 04056
Bredde	84 cm	91 cm	104 cm
Høyde	114 cm	114 cm	122 cm
Lengde med kurv	122 cm	122 cm	150 cm
Tørrvekt (med kurv og Wiehle-valse, uten hjul el-ler sylinder-trimmer)	97 kg	100 kg	105 kg
Klippebredde	46 cm	53 cm	66 cm
Klippehøyde	1,6 mm til 31,8 mm	1,6 mm til 31,8 mm	3,1 mm til 31,7 mm
Klemme	3,3 mm	4,3 mm	5,8 mm
Motorhastig-het	Lavt tom-gangstur-tall: 1565 ± 150 o/min, høyt tom-gangstur-tall: 3375 ± 100 o/min	Lavt tom-gangstur-tall: 1565 ± 150 o/min, høyt tom-gangstur-tall: 3375 ± 100 o/min	Lavt tom-gangstur-tall: 1565 ± 150 o/min, høyt tom-gangstur-tall: 3375 ± 100 o/min

Tilbehør/tilleggsutstyr

Et utvalg av Toro-godkjent tilbehør som kan brukes sammen med maskinen for å forbedre og utvide dens funksjoner er tilgjengelig. Ta kontakt med din autoriserte serviceforhandler, eller gå til www.Toro.com for å få en liste over godkjent tilbehør og utstyr.

Bruk

Merk: Angi hva som er høyre og venstre side på maskinen ved å stå i normal arbeidsstilling.

Sikkerhet først

Les nøye alle sikkerhetsinstrukser og -merker i avsnittet om sikkerhet. Kunnskap om dette kan forhindre personskader.

Kontrollere motoroljenivået

Kontroller motoroljenivået før hver bruk eller etter hver 8. driftstime. Se Kontrollere motoroljenivået (side 23) i Vedlikehold av motor (side 23).

Fylle drivstofftanken

Merk: Drivstofftankens kapasitet er 2,7 liter.

- For best resultat, bruk kun ren, fersk (mindre enn 30 dager gammel) og blyfri bensin med oktankvalitet på 87 eller høyere (vurderingsmetode (R+M)/2)).
- **Etanol**: Bensin med opptil 10 % etanol (alkoholbensin) eller 15 % MTBE (metyltertiærbutyleter) i volum er akseptabelt. Etanol og MTBE er ikke det samme. Bensin med 15 % etanol (E15) i volum er ikke godkjent for bruk. **Ikke bruk bensin som inneholder mer enn 10 % etanol i volum**, som f.eks. E15 (inneholder 15 % etanol), E20 (inneholder 20 % etanol) eller E85 (inneholder opptil 85 % etanol). Bruk av bensin som ikke er godkjent kan forårsake problemer og/eller motorskade som kanskje ikke dekkes av garanti.
- **Ikke** bruk bensin som inneholder metanol.
- **Ikke** oppbevar drivstoff i drivstofftanken eller i drivstoffbeholdere over vinteren, med mindre du bruker drivstoffstabilisator.
- **Ikke** bland olje i bensinen.

⚠ FARE

Bensin er meget brannfarlig, og under visse forhold svært eksplosivt. Brann eller eksplosjon forårsaket av bensin kan påføre deg og andre brannskader samt ødelegge eiendom.

- **Fyll opp drivstofftanken utendørs på et åpent område når motoren er nedkjølt. Tørk opp eventuelt bensinsøl.**
- **Fyll aldri på drivstofftanken inni en lukket tilhenger.**
- **Tanken må ikke fylles helt opp. Fyll bensin på tanken helt til nivået er 6 til 13 mm under bunnen av påfyllingshalsen. Tomrommet i tanken gir bensinen plass til å utvide seg.**
- **Røyk aldri mens du håndterer bensin, og hold deg unna åpen ild eller steder der bensingassen kan antennes av gnister.**
- **Bensin må oppbevares på en godkjent kanne, utenfor barns rekkevidde. Kjøp aldri mer bensin enn til 30 dagers forbruk.**
- **Ikke bruk uten at hele eksossystemet er på plass og i korrekt arbeidstilstand.**

⚠ FARE

Under enkelte forhold ved fylling av drivstoff kan statisk elektrisitet utløses og føre til at gnister antenner bensindamp. Brann eller eksplosjon forårsaket av bensin kan påføre deg og andre brannskader samt ødelegge eiendom.

- **Sett alltid bensinkannen på bakken i god avstand fra kjøretøyet før du fyller bensin.**
- **Ikke fyll opp bensinkannen inne i et kjøretøy eller på en lastebil eller tilhenger, fordi tepper eller presenninger kan isolere kannen og hemme utladning av eventuell statisk elektrisitet.**
- **Når det er mest praktisk, tas utstyr ut av lastebilen eller tilhengeren, og fylles på bakken. Hvis dette ikke lar seg gjøre, fyll drivstoff på slikt utstyr med en kanne istedenfor å fylle drivstoff direkte fra bensinpumpen.**
- **Hvis det er helt nødvendig å fylle bensin direkte fra pumpen, må påfyllingstuten være i kontakt med kanten på drivstofftanken eller kannens åpning helt til du er ferdig med å fylle.**

⚠ ADVARSEL

Bensin er skadelig eller dødelig hvis den svelges. Hvis du utsettes for damp fra drivstoff over lengre tid, kan dette føre til alvorlig skade og sykdom.

- **Unngå innånding av damp fra drivstoff over lengre tid.**
- **Hold ansiktet unna dyse og drivstofftank og åpningen til flasken med kondisjonsmiddelet.**
- **Unngå kontakt med huden, skyll bort ev. søl med såpe og vann.**

1. Rengjør rundt lokket til drivstofftanken, og ta av lokket (Figur 16).

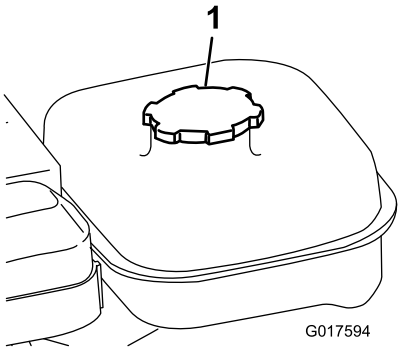

Figur 16

1. Drivstofftanklokk

2. Bruk blyfri bensin og fyll drivstofftanken kun til bunnen av filterduken.

   Merk: Dette tomrommet gir plass til at drivstoffet kan utvide seg. **Tanken må ikke fylles helt opp.**

3. Sett lokket godt på, og tørk opp eventuelt bensinsøl.

Kjøre inn maskinen

Se i brukerhåndboken for motoren som følger med maskinen for oljebytte og vedlikeholdsfremgangsmåter som anbefales under innkjøringsfasen.

Det er kun nødvendig med åtte timer klipping for å kjøre inn gressklipperen.

Ettersom de første driftstimene er avgjørende for hvor driftssikker maskinen blir i fremtiden, bør du følge nøye med på funksjonene og ytelsen slik at små feil oppdages og rettes opp før de blir store. Undersøk maskinen ofte under innkjøringsfasen for å kontrollere om det finnes lekkasjer, løse fester eller andre feil.

For å sikre optimal ytelse i bremsesystemet, må du kjøre inn bremsene før du tar maskinen i bruk. For å kjøre inn bremsene, må du holde dem inne mens du kjører i klippehastighet helt til bremsene er varme, noe du kjenner på lukten. Det kan hende at du må justere bremsene etter innkjøringen. Se Justere brems/parkeringsbrems (side 26).

Kontrollere sperrebryterne

⚠ FORSIKTIG

Hvis sikkerhetssperrebryterne utkobles eller ødelegges, kan maskinen fungere uventet og forårsake personskader.

- **Ikke rør sperrebryterne.**
- **Kontroller sperrebryterne daglig, og bytt ut ødelagte brytere før du bruker maskinen.**

1. Dytt støtten ned med foten, og dra håndtaket opp og bak for å heve hjulene opp fra bakken.
2. Sett trekkspaken i Tilkobletstillingen og motorkontrollene i startstilling.
3. Prøv å starte motoren.

   Motoren skal ikke starte. Hvis motoren starter, trenger sperrebryteren service. Korriger problemet før du bruker maskinen.

4. Løft forsiktig opp håndtaket for å utløse støtten.

Starte og stoppe motoren

Merk: For illustrasjoner og beskrivelser av kontrollene det vises til i dette avsnittet, se avsnittet Kontroller (side 14) i Oversikt over produktet (side 14).

Starte motoren

Merk: Kontroller at kabelen er festet på tennpluggen.

1. Kontroller at trekkdrivspaken og spolemotorspaken står i Frakoblet-stillingen.

   Merk: Motoren starter ikke hvis trekkspaken er tilkoblet.

2. Åpne motorens drivstoffventil.
3. Sett av-/på-bryteren til på-stilling.
4. Sett gasspaken i hurtig-stillingen.
5. Flytt chokespaken til halvveis mellom På- og Av-stilling når du starter en kald motor. Det kan hende at du ikke behøver choke når du starter en varm motor.
6. Dra håndtaket på tilbakespolingsstarteren ut til starteren tilkobles, og dra deretter kraftig for å starte motoren.

   Viktig: Du må ikke dra tilbakespolingsstarttauet helt ut eller slippe starterhåndtaket når tauet er dratt ut, ettersom tauet kan ryke eller tilbakespolingsstarteren kan bli ødelagt.

7. Flytt spaken til Av-stillingen når motoren varmes opp.

Stoppe motoren

1. Flytt trekkdriv- og spolemotorkontrollene til Frakoblet-stillingen, gassen til Sakte-stillingen og På-/Av-bryteren til Av-stillingen.

2. Trekk ut kabelen fra tennpluggen for å forhindre at maskinen starter ved et uhell før den er satt til oppbevaring.
3. Steng drivstoffventilen før du oppbevarer eller transporterer maskinen i et annet kjøretøy.

Transportere maskinen

1. Hvis maskinen er utstyrt med de valgfrie transporthjulene, må du skyve støtten ned med foten og dra opp håndtaket for å heve bakdelen av maskinen og montere transporthjulene.
2. Dra håndtaket oppover og dytt maskinen fremover for å frigjøre støtten. Deretter senker du bakdelen av maskinen ned på transporthjulene.
3. Kontroller at trekkdriv- og spolemotorkontrollene står i Frakoblet-stillingen, og start motoren.
4. Sett gasskontrollen på Sakte, hev den fremre delen av maskinen litt oppover, koble gradvis til trekkdrivet, og øk deretter motorhastigheten sakte.
5. Juster gassen slik at maskinen kjører i ønsket kjørehastighet, og transporter den til ønsket bestemmelsessted.
6. Sett trekkkontrollspaken tilbake i Frakoblet-stillingen, gassen i Sakte-stillingen og stopp motoren.

Forberede klippingen

1. Hvis maskinen er utstyrt med de valgfrie transporthjulene, skal du skyve støtten ned med foten, og dra håndtaket opp og bakover for å heve hjulene opp fra bakken.
2. Dytt hjulenes låseklemmer ut av akselgjengene.
3. Skyv hjulene av akslene.
4. Flytt maskinen av støtten.

Klipping

Hvis du bruker maskinen på riktig måte, oppnår du jevnest gressklipping. Se også Brukstips (side 19) for forslag til hvordan du kan få mest ut av maskinen din.

Viktig: Hvis du bruker klippeenheten ofte uten at det er gress (eller uten at den er oljet), kan den bli ødelagt.

1. Start motoren, sett gassen på redusert hastighet og skyv ned håndtaket for å heve klippeenheten. Flytt trekkspaken til Tilkoblet-stillingen, og kjør maskinen bort til enden av greenen.
2. Flytt trekkspaken til Frakoblet-stillingen og spolemotorspaken til Tilkoblet-stillingen.
3. Flytt trekkspaken til Tilkoblet-stillingen, øk gasshastigheten til maskinen kjører i ønsket bakkehastighet, kjør maskinen inn på greenen, senk fremdelen på maskinen og begynn å klippe.
4. Når du er ferdig med å klippe, kjører du ut av greenen, flytter trekkontrollspaken til Frakoblet-stillingen, stopper motoren og skyver spolemotorspaken i Frakoblet-stillingen.
5. Tøm gresset ut av gresskurven, monter den på igjen og begynn å transportere klipperen.

Brukstips

Før du begynner å klippe

- Kontroller at maskinen er riktig justert og at den er likt innstilt på begge sider av spolen. Hvis du justerer maskinen feil, vil det gi store utslag på det klippede gresset.
- Fjern alle gjenstander fra gresset før du begynner å klippe.
- Ikke la noen oppholde seg i arbeidsområdet, særlig ikke barn og dyr.

Klippeteknikker

- Når du klipper en green skal det gjøres i rette linjer frem og tilbake, på tvers av greenen.
- Unngå å klippe i sirkler eller å snu maskinen, da dette kan gi slitasje. Kjør maskinen ut av greenen ved å heve klippespolen (skyv håndtaket ned) og vri på drivtrommelen.
- Klipp gresset i vanlig gåtempo. Hvis du går raskt vil du ikke spare særlig mye tid, og du vil oppnå et dårligere klipperesultat.

Vedlikehold

Merk: Angi hva som er høyre og venstre side på maskinen ved å stå i normal arbeidsstilling.

Anbefalt vedlikeholdsplan

Vedlikeholdsintervall	Vedlikeholdsprosedyre
Etter de 20 første timene	• Skift motoroljen. • Rengjør drivstoffilteret og -koppen.
For hver bruk eller daglig	• Kontroller sperrebryternes funksjon. • Kontroller motoroljenivået.
Hver 25. driftstime	• Smør maskinen (smør niplene umiddelbart etter hver gang du vasker maskinen, uavhengig av de oppførte intervallene).
Hver 50. driftstime	• Skift motoroljen (Oftere under skitne og støvete forhold.) • Rens og smør luftfilteret på skumelementet (oftere under skitne og støvete forhold).
Hver 100. driftstime	• Bytt ut luftfilterets papirelementet (oftere under skitne og støvete forhold). • Kontroller tennpluggen. • Rengjør drivstoffilteret og -koppen.
Hver 500. driftstime	• Kontroller inntaks- og eksosventilene. Juster dem etter behov. • Rengjør forgasseren.
Hver 1000. driftstime	• Skifte ut drivstoffslangen. • Kontroller drivremmen. • Kontroller drivverkslagrene.

Viktig: **Hvis du vil ha mer informasjon om vedlikeholdsprosedyrer, ser du i brukerhåndboken for motoren.**

Kontrolliste for daglig vedlikehold

Viktig: **Ta kopi av denne siden for rutinemessig bruk.**

Vedlikehold-skontrollpunkt	For uke:						
	Ma.	Ti.	On.	To.	Fr.	Lø.	Sø.
Kontroller at sikkerhetssperrene virker ordentlig.							
Kontroller at parkeringsbremsen virker.							
Kontroller drivstoffnivået.							
Kontroller motoroljenivået.							
Kontroller luftfilteret.							
Rengjør motorens kjøleribber.							
Kontroller uvanlige motorlyder.							
Kontroller uvanlige driftslyder.							
Kontroller justeringen mellom spole og motstål.							
Kontroller klippehøydejusteringen.							
Smøre alle fester.							
Lakker over ødelagt maling.							

Bemerkninger om spesielle områder

Kontroll utført av:		
Punkt	**Dato**	**Informasjon**

Smøring

Smøre maskinen

Serviceintervall: Hver 25. driftstime

Smør de 13 smøreniplene på gressklipperen med litiumbasert universalsmørefett nr. 2. En manuell fettsprøyte anbefales for best mulig resultat.

Plasseringen av smøreniplene er som følger:

- to på den fremre valsen (Figur 17)
- to på spolelagrene (Figur 17)
- to på trommelakslene (Figur 18)
- tre på differensialen (Figur 18)
- to på spolemellomakselslagrene (Figur 19)
- to på mellomremsskivene (Figur 20).

1. Tørk av alle smøreniplene med en ren fille.
2. Pump smørefett inn i hvert feste helt til det blir vanskelig å pumpe med fettsprøyten.

   Viktig: Press ikke for hardt, da kan fettpakningene bli ødelagte.
3. Tørk av eventuelt overflødig fett.

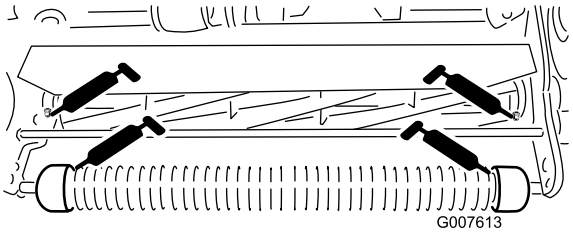

Figur 17

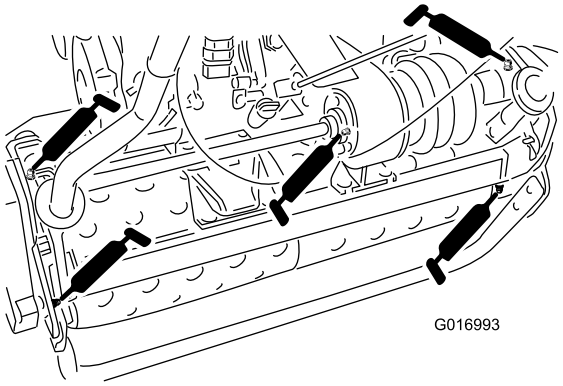

Figur 18

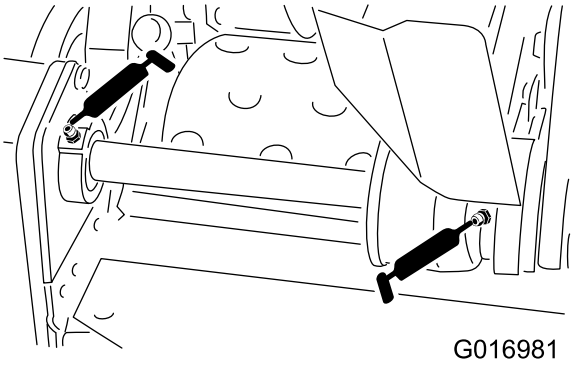

Figur 19

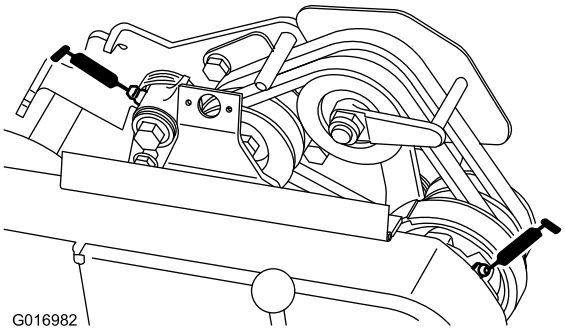

Figur 20

Vedlikehold av motor

Kontrollere motoroljenivået

Serviceintervall: Etter de 20 første timene—Skift motoroljen.

For hver bruk eller daglig—Kontroller motoroljenivået.

Hver 50. driftstime—Skift motoroljen (Oftere under skitne og støvete forhold.)

Veivhuset må fylles med ca. 0,62 l olje med riktig viskositet før du tar i bruk maskinen. Motoren går på alle kvalitetsoljer med API-klassifikasjonen SF eller høyere. Se Figur 21 og bruk olje med en viskositet som samsvarer med omgivelsestemperaturen.

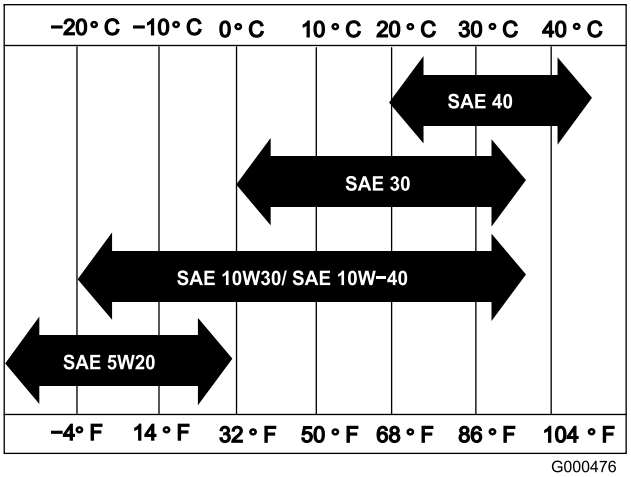

Figur 21

Merk: Hvis du bruker multigradsoljer (5W-20, 10W-30 og 10W-40), øker oljeforbruket. Sjekk oljenivået oftere når du bruker slike oljer.

Kontrollere motoroljenivået

1. Plasser maskinen slik at motoren står jevnt, og rengjør området rundt oljenivåmåleren (Figur 22).

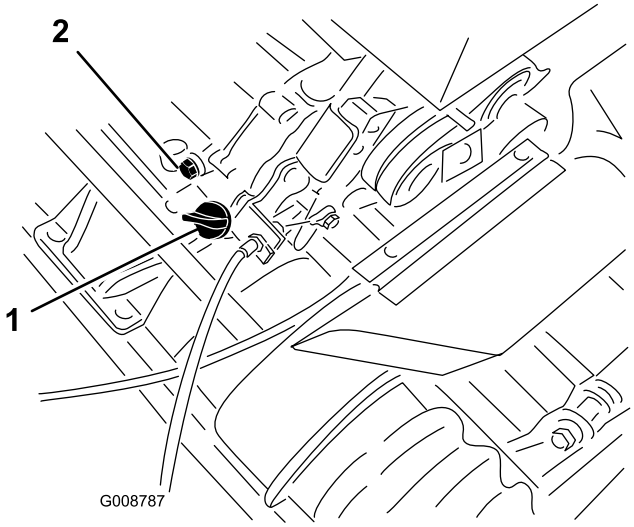

Figur 22

1. Oljenivåmåler
2. Tappeplugg

2. Fjern oljenivåmåleren ved å rotere den mot klokken.
3. Tørk av oljenivåmåleren og sett den inn i fylleåpningen, men **ikke** skru den inn i åpningen.
4. Fjern måleren, og sjekk oljenivået.
5. Hvis det er lite olje, tilsett kun nok olje til at nivået når opp mellom merkene på måleren (Figur 23).

   Viktig: Ikke overfyll veivhuset.

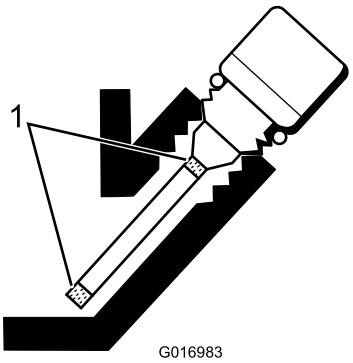

Figur 23

1. Merker

6. Monter oljenivåmåleren, og tørk opp eventuelt oljesøl.

Skifte motorolje

1. Start motoren og la den gå i noen minutter for å varme opp motoroljen.
2. Sett et oppsamlingsfat under tappepluggen bak på maskinen (Figur 22).
3. Fjern tappepluggen.
4. Press ned håndtaket slik at maskinen og motoren vipper bakover. Dette vil resultere i at mer olje renner ut i oppsamlingsfatet.
5. Monter tappepluggen og fyll veivhuset med egnet olje, se Kontrollere motoroljenivået (side 23).

Overhale luftrenseren

Serviceintervall: Hver 50. driftstime—Rens og smør luftfilteret på skumelementet (oftere under skitne og støvete forhold).

Hver 100. driftstime—Bytt ut luftfilterets papirelementet (oftere under skitne og støvete forhold).

Viktig: Rengjør luftrenseren oftere under skitne og støvete arbeidsforhold.

1. Kontroller at ledningen ikke står i tennpluggen.
2. Fjern vingemutteren som fester luftrenserdekselet og fjern dekselet (Figur 24).

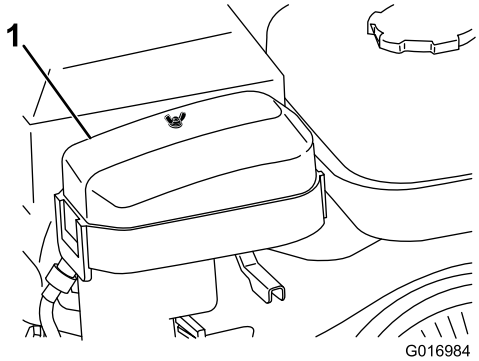

Figur 24

1. Luftrenserdeksel

3. Rengjør dekslet grundig.
4. Hvis skumelementet er skittent, fjerner du det fra papirelementet (Figur 25) og rengjør det grundig, som følger:
   A. Vask skumelementet med en blanding av flytende såpe og varmt vann. Klem på skumelementet for å fjerne skitt, men ikke vri det fordi da kan det bli ødelagt.
   B. Tørk skumelementet ved å pakke det inn i en ren klut. Klem kluten og skumelementet for å tørke det, men ikke vri dem.
   C. Gjennomvæt skumelementet med ren motorolje. Klem på elementet for å fjerne overflødig olje og for å fordele oljen jevnt. Elementet skal helst være fuktig av olje.

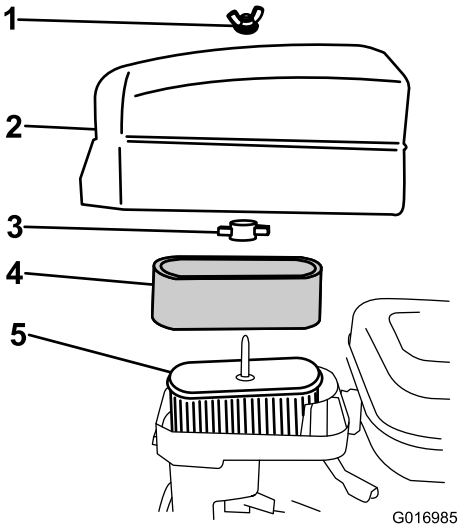

Figur 25

1. Vingemutter
2. Luftrenserdeksel
3. Plastvingemutter
4. Skumelement
5. Papirelement

5. Kontroller papirelementets tilstand. Rengjør det ved å dunke lett på filteret eller skifte det ut om nødvendig.

   Viktig: Bruk ikke komprimert luft når du rengjør papirelementet.

6. Sett skumelementet, papirelementet og luftrenserdekslet tilbake på plass.

   Viktig: Motoren må ikke brukes uten luftrenserelementet. Dette kan føre til ekstrem slitasje og skade på motoren.

Skifte tennpluggen

Serviceintervall: Hver 100. driftstime

Bruk en NGK BR 6HS-tennplugg eller tilsvarende. Riktig elektrodeavstand er 0,6 til 0,7 mm.

1. Trekk den støpte kabelen av tennpluggen (Figur 26).

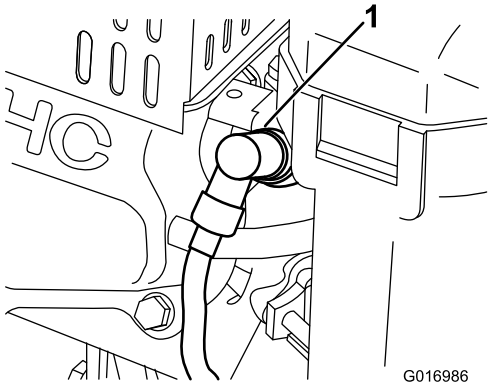

Figur 26

1. Tennpluggkabel

2. Rengjør rundt tennpluggen og ta den ut av sylinderhodet.

   Viktig: En tennplugg som er sprukket eller skitten, må skiftes ut. Du må ikke sandblåse, skrape eller rengjøre elektroder, da det kan oppstå motorfeil som et resultat av partikler i sylinderen.

3. Pass på at elektrodeavstanden er korrekt (Figur 27).

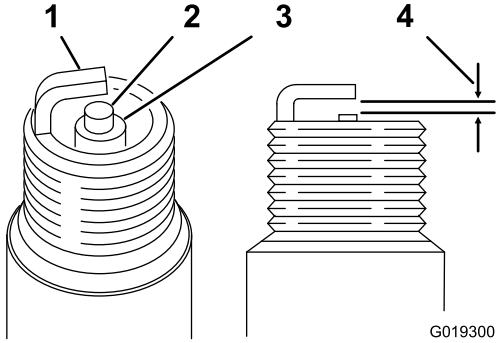

Figur 27

1. Elektrode på siden
2. Sentrer elektroden
3. Isolator
4. 0,6 til 0,7 mm avstand

4. Monter den riktig innstilte tennpluggen, og stram den til 23 Nm.

5. Monter tennpluggledning på tennpluggen.

Vedlikehold av drivstoffsystem

Rengjøre drivstoffilteret

Serviceintervall: Etter de 20 første timene

Hver 100. driftstime

1. Steng drivstoffventilen, og skru av bollen fra filteret (Figur 28).

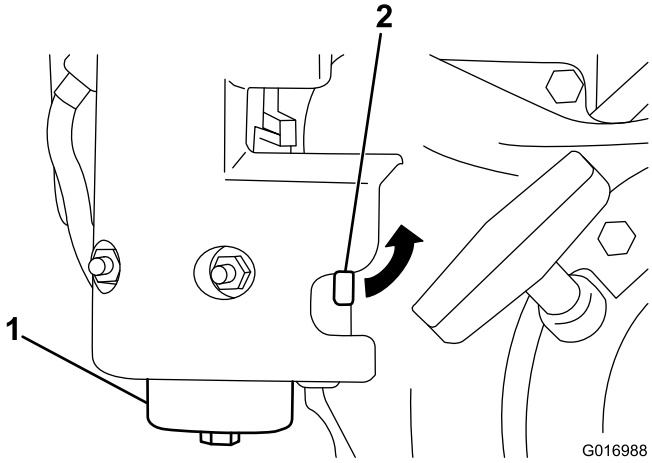

Figur 28

1. Bolle
2. Drivstoffventil

2. Rengjør bollen og filteret i ren bensin og monter dem.

Vedlikehold av elektrisk system

Overhale sperrebryteren

Bruk følgende prosedyre hvis bryteren trenger justering eller utskiftning.

1. Påse at motoren er av og trekkspaken er frakoblet og hvilet mot fri-stopp (Figur 29).

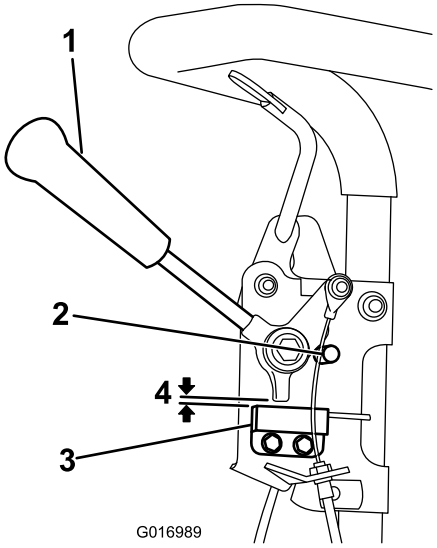

Figur 29

1.	Trekkspake	3.	Sperrebryter
2.	Fri-stopp	4.	0,8 mm mellomrom

2. Løsne monteringsfestene til sperrebryterne (Figur 29).
3. Plasser et 0,8 mm tykt mellomlegg mellom trekkspaken og sperrebryteren (Figur 29).
4. Stram monteringsfestene på sperrebryteren, og kontroller avstanden på nytt.

   Merk: Trekkspaken må ikke komme i kontakt med bryteren.
5. Koble til trekkspaken og kontroller at bryteren ikke mister kontinuitet.

   Merk: Skift ut bryteren hvis det er nødvendig.

Vedlikehold av bremser

Justere brems/parkerings-brems

Hvis service-/parkeringsbremsen glipper når den er i drift, er det nødvendig med en justering.

1. Koble bremsen helt inn, trykk på parkeringsbremsknappen og la bremsen hvile på parkeringsbremsepinnen (Figur 30).

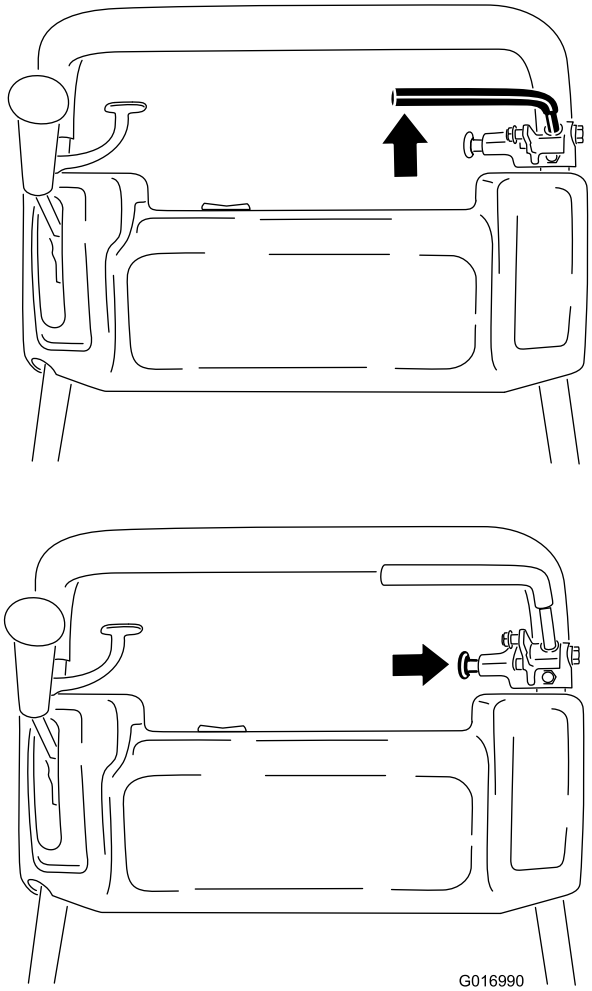

Figur 30

2. Bruk en fjærvekt og trykk bakover på servicebremsespaken (Figur 31). Parkeringsbremsen skal slippe når det påføres 13,5 til 18 kg kraft. Hvis parkeringsbremsen slipper før 13,5 til 18 kg kraft er påført, må bremsekabelen justeres. Gå videre til trinn 3.

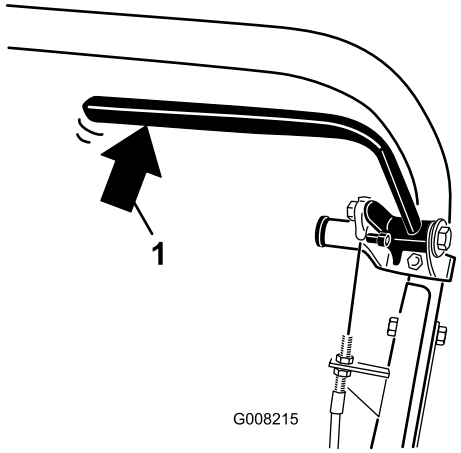

Figur 31

1. Baktrykk på bremsespaken

3. Løsne på holderen som fester V-remdekslet, og vri til dekslet åpner seg (Figur 32).

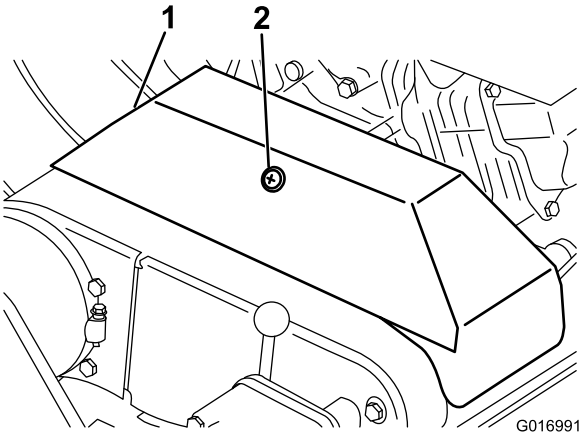

Figur 32

1. V-remdeksel
2. Holder

4. Bremsekabelens spenning justeres på følgende måte.
   - Du reduserer kabelspenningen ved å løsne den fremre kabellåsemutteren og stramme den bakre låsemutteren (Figur 33). Gjenta trinn 1 og 2, og juster på nytt om nødvendig.
   - Du øker kabelspenningen ved å stramme den fremre kabellåsemutteren og løsne den bakre låsemutteren (Figur 33). Gjenta trinn 1 og 2, og juster på nytt om nødvendig.

   Merk: Justeringen kan utføres på kabelen ved låsemutterbrakettene ved kontrollpanelet eller ved braketten nederst på motoren.

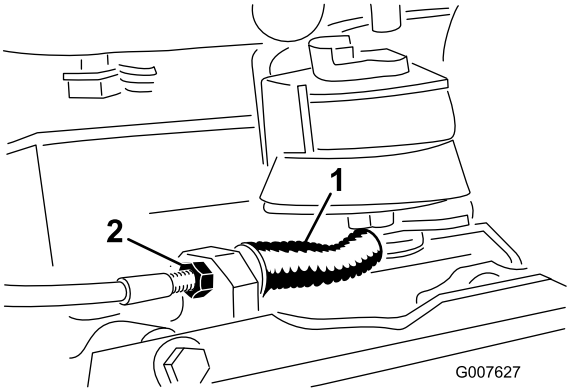

Figur 33

1. Service-/parkeringsbrem-skabel
2. Fremre låsemutter

5. Lukk dekslet og fest holderen.

Vedlikehold av remmer

Justere remmene

Kontroller at remmene er stramme nok, for å sikre at maskinen fungerer som den skal og unngå unødvendig slitasje. Kontroller remmene ofte.

Justere spoledrivremmen

1. Fjern monteringsskruen på remdekslet og deretter remdekslet for å få tilgang til remmen (Figur 34).

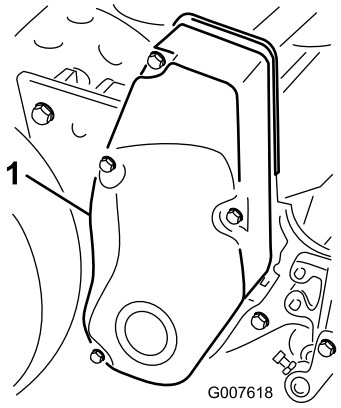

Figur 34

1. Remdeksel

2. Kontroller hvor stram remmen er ved å presse på mellomspennet (Figur 35) med en kraft på 18–22 N. Remmen skal gi etter 6 mm.

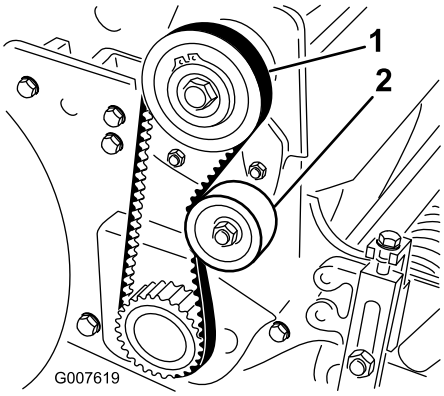

Figur 35

1. Spoledrivrem
2. Lederull

3. Fullfør det følgende for å justere remspenningen:
   A. Løsne monteringsmutteren på lederullen, og vri lederullen med klokken mot baksiden av remmen helt til du oppnår ønsket spenning (Figur 35).

      Viktig: Pass på at remmen ikke blir for stram.

   B. Fest mutteren for å låse justeringen.
4. Monter remdekslet ved å legge det på riktig plass.
5. Mens du opprettholder et lite mellomrom mellom dekselforseglingen og sideplaten, monterer du alle monteringsboltene helt til gjengene kommer på plass i pakningen.

   Merk: Mellomrommet gjør at du kan se hvordan boltene justeres til pakningene med gjenger.
6. Etter at du har montert alle boltene, må du stramme dem til utstikkerne på innsiden av dekslet kommer i kontakt med sideplaten.

   Merk: Skruene må ikke trekkes til for hardt.

Justere trekkfunksjonens drivrem

1. Fjern monteringsskruen på remdekslet og deretter remdekslet for å få tilgang til remmen (Figur 36).

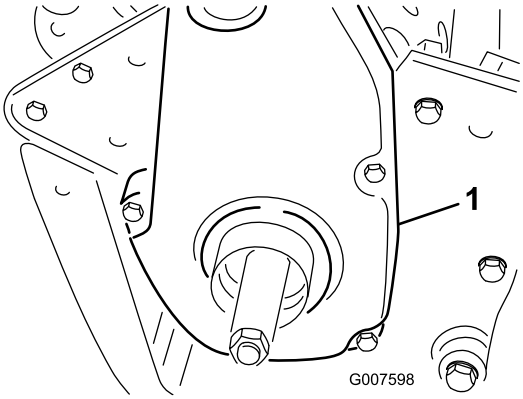

Figur 36

1. Trekkdrivremdeksel

2. Kontroller hvor stram remmen er ved å presse på mellomspennet (Figur 37) med en kraft på 18–22 N.

   Merk: Remmen skal gi etter 6 mm.

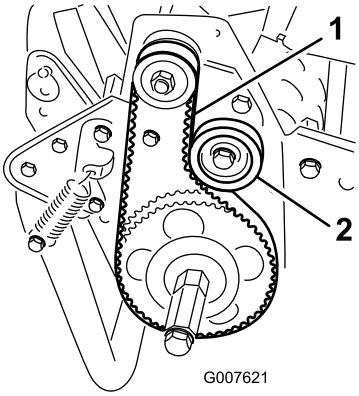

Figur 37

1. Trekkdrivrem
2. Lederull

3. Fullfør det følgende for å justere remspenningen:
   A. Løsne monteringsmutteren på lederullen, og vri lederullen med klokken mot baksiden av remmen helt til du oppnår ønsket remspenning (Figur 37).

Viktig: **Pass på at remmen ikke blir for stram.**

B. Fest mutteren for å låse justeringen.

4. Monter remdekslet ved å legge det på riktig plass.
5. Mens du opprettholder et lite mellomrom mellom dekselforseglingen og sideplaten, monterer du alle monteringsboltene helt til gjengene kommer på plass i pakningen.

   Merk: Mellomrommet gjør at du kan se hvordan boltene justeres til pakningene med gjenger.
6. Etter at du har montert alle boltene, må du stramme dem til utstikkerne på innsiden av dekslet kommer i kontakt med sideplaten.

   Merk: Skruene må ikke trekkes til for hardt.

Justere differentialremmen

1. Fjern boltene som fester den fremre og bakre delen av differensialdekselet til differensialhuset, og skyv dekseldelene bort for å få tilgang til remmen.
2. Kontroller hvor stram remmen er ved å presse på mellomspennet (Figur 38) med en kraft på 22–26 N.

   Merk: Remmen skal gi etter 6 mm.

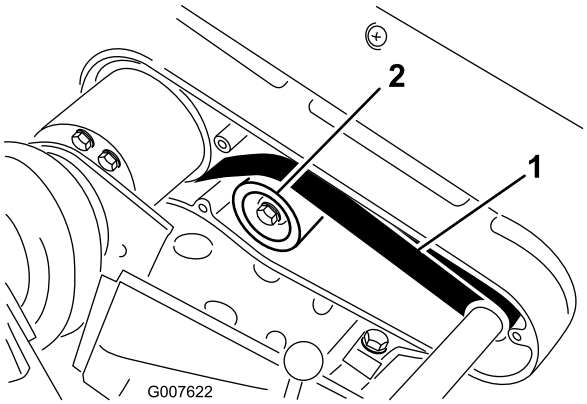

Figur 38

1. Differentialrem 2. Lederull

3. Fullfør det følgende for å justere remspenningen:

   A. Løsne monteringsmutteren på lederullen, og vri lederullen med klokken mot baksiden av remmen helt til du oppnår ønsket remspenning (Figur 38).

   Viktig: **Pass på at remmen ikke blir for stram.**

   B. Fest mutteren for å låse justeringen.
4. Monter remdekslet ved å legge det på riktig plass.
5. Mens du opprettholder et lite mellomrom mellom dekselforseglingen og sideplaten, monterer du alle monteringsboltene helt til gjengene kommer på plass i pakningen. Mellomrommet gjør at du kan se hvordan boltene justeres til pakningene med gjenger.
6. Etter at du har montert alle boltene, må du stramme dem til utstikkerne på innsiden av dekslet kommer i kontakt med sideplaten. Skruene må ikke trekkes til for hardt.

Justere de primære V-remmene

1. Når du skal justere spenningen på primære V-remmer, må du først kontrollere trekkontrolljusteringen – se Justere trekkontrollen (side 31). Hvis du ikke klarer å oppnå kraften på 18–22 N som trengs for å justere trekkontrollen, fortsetter du med neste trinn.
2. Løsne på holderen som fester V-remdekslet, og vri til dekslet åpner seg (Figur 39).

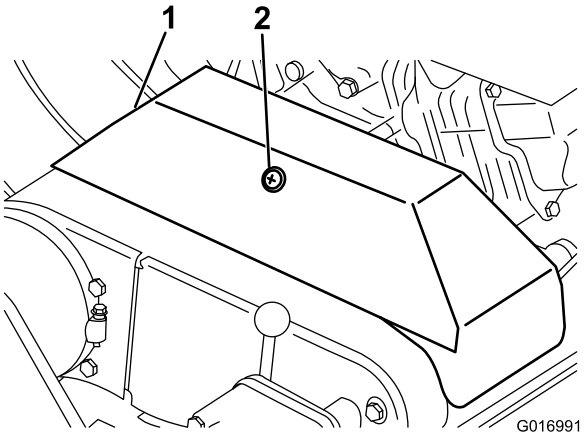

Figur 39

1. V-remdeksel 2. Holder

3. Hvis du ønsker å øke remspenningen, må du løsne motorens monteringsbolter og flytte motoren bakover i slissene.

   Viktig: **Pass på at remmen ikke blir for stram.**
4. Stram monteringsboltene.

   Merk: Avstanden mellom midten av drimremskiven og midten av den drevne remskiven skal være ca. 12,85 cm etter at den nye V-remmen er montert.
5. Etter at du har spent de primære V-remmene, må du kontrollere justeringen av lageret for motorens drivaksel og mellomakselremskiven mot en rett kant.
6. Hvis remskivene ikke er riktig justerte, må du løsne på skruene som fester motorens sokkel til maskinrammen, og deretter skyve motoren fra side til side helt til remskivene står riktig innenfor 0,7 mm.

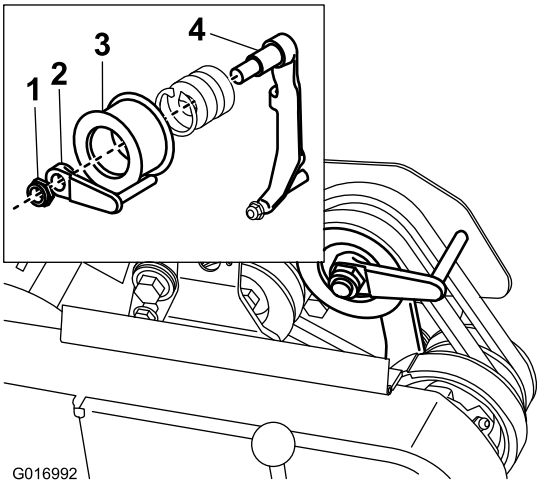

Figur 40

1. Låsemutter
2. Remfører
3. Lederull-
4. Lederullarm

7. Stram monteringsskruene og kontroller justeringen.
8. Hvis du ønsker å gjøre det lettere å dra eller skyve maskinen uten å starte motoren, må du justere remføreren (Figur 40, innstikk) på følgende måte:
   A. Koble inn clutchen.
   B. Løsne låsemutteren som fester lederullen og remføreren til lederullarmen.
   C. Vri remføreren med klokken til du oppnår et mellomrom på ca. 1,5 mm mellom pekefingeren og baksiden på drivremmen.
   D. Stram låsemutteren som fester lederullen og remføreren til lederullarmen.
9. Lukk dekslet og fest holderen.

Skifte differensialremmen

1. Fjern boltene som fester trekkdriv og spolemotorremdekslet til den høyre sideplaten og fjern remdekslene.
2. Løsne monteringsmutteren på hver lederull, og vri hver av dem mot klokken bort fra baksiden av hver rem for å minske remspenningen.
3. Fjern remmene.
4. Fjern boltene som fester den fremre og bakre delen av differensialdekselet til differensialhuset, og skyv dekseldelene bort for å få tilgang til remmen (Figur 41).

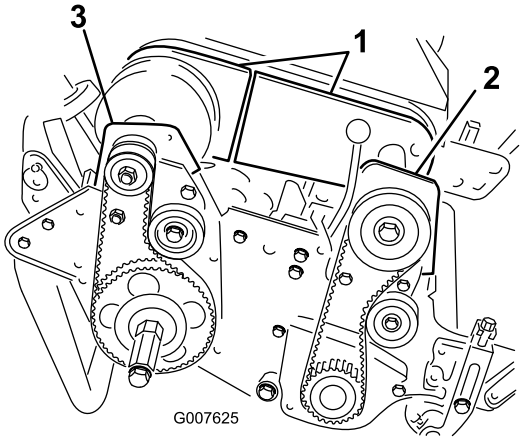

Figur 41

1. Differentialdekseldeler
2. Fremre clutchhus
3. Høyre bakre lagerhus

5. Løsne monteringsmutteren på lederullen på differentiallederullen, og vri lederullen mot klokken bort fra baksiden av remmen for å minske remspenningen.
6. Fjern de to boltene som fester det fremre clutchhuset til sideplaten (Figur 41).
7. Vri huset 180°, slik at bunnen på huset peker oppover.
8. Fjern de to boltene og låsemutterene som fester det høyre bakre lagerhuset til sideplaten (Figur 41).
9. Vri huset 180°, slik at bunnen på huset peker oppover.
10. Fjern den gamle remmen.
11. Skyv den nye remmen over det snudde husdekslet og differensialdekseldelene, og videre på differensialremskivene.
12. Sjekk at lederullen står mot baksiden av remmen.
13. Snu begge husene tilbake til oppreist stilling og fest dem til sideplatene med boltene og mutterene du fjernet tidligere.
14. Juster differensialremspenningen. Se Justere differentialremmen (side 29).
15. Juster remspenningen på trekkdrivet og spolemotorremmene. Se Justere trekkfunksjonens drivrem (side 28) og Justere spoledrivremmen (side 28).
16. Monter differential-, trekkdriv- og spolemotordekslene.

Vedlikehold av kontrollsystem

Justere trekkontrollen

Hvis trekkontrollen ikke kobler seg til eller den glipper under drift, er det nødvendig med en justering.

1. Flytt trekkontrollen til Frakoblet-stillingen.
2. Løsne på holderen som fester V-remdekslet, og vri til dekslet åpner seg (Figur 39).
3. Hvis du ønsker å øke kabelspenningen, må du løsne på den fremre og stramme den bakre låsemutteren på kabelen (Figur 42) helt til du trenger en kraft på 3 til 4 kg for å koble til trekkontrollen.

   Merk: Mål kraften på regulatorknappen.

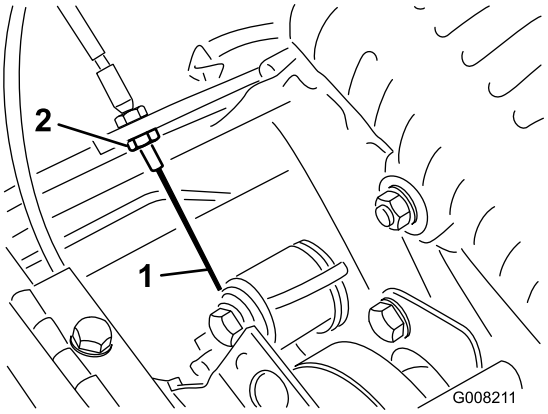

Figur 42

1. Trekkabel
2. Fremre låsemutter

4. Stram den fremre låsemutteren på kabelen.
5. Lukk dekslet og fest holderen.
6. Sjekk trekkkontrollen virker som den skal.

Vedlikehold av klippeenheten

Justere bakre trommel til spolen

1. Sett maskinen på en jevn overflate, helst på en stålplate.
2. Sett en flat stålremse på 0,6 x 2,5 cm, ca. 73,6 cm lang, under spoleknivene og opp mot den fremre kanten på motstålet for å forhindre at motstangen hviler mot arbeidsoverflaten.
3. Løft den fremre valsen slik at kun den bakre trommelen og spolen er i kontakt med overflaten.
4. Press maskinen hardt ned over spolen slik at alle knivene kommer i kontakt med stålremsen.
5. Mens du presser ned spolen, stikker du et følerblad inn under den ene enden av trommelen. Sjekk deretter den andre enden av trommelen.

   Merk: Hvis det er et mellomrom mellom trommelen og arbeidsoverflaten på mer enn 0,25 mm i én av endene, må du justere trommelen (fortsett til trinn 6). Hvis mellomrommet er mindre enn 0,25 mm, er justering ikke nødvendig.
6. Fjern det bakre remdekslet fra maskinens høyre side (Figur 43).

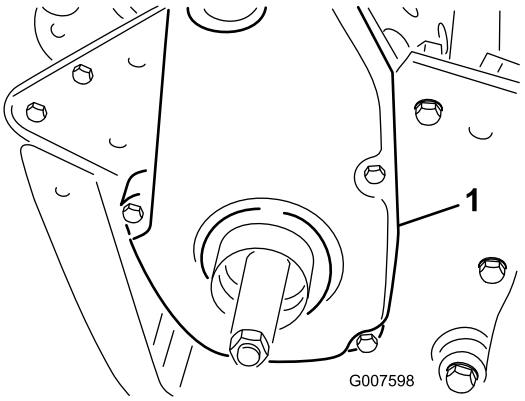

Figur 43

1. Trekkdrivremdeksel

7. Vri den drevne remskiven helt til hullene står i kant med de fire vingeskruene på valselageret (Figur 44).

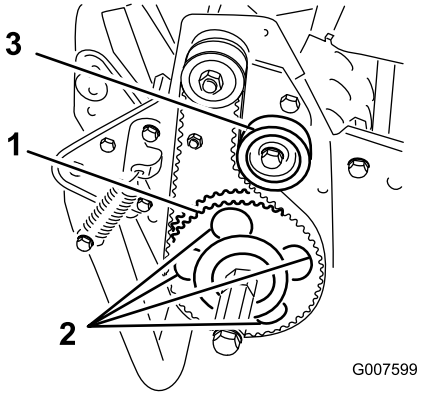

Figur 44

1. Dreven remskive
2. Fire hull
3. Lederull

8. Løsne på de fire valselagerskruene og skruene som holder lederullen på plass.
9. Hev eller senk den høyre siden av valsen til mellomrommet er mindre enn 0,25 mm.
10. Stram til valselagerskruene.
11. Juster remmen og stram monteringsskruen på lederullen (Figur 44).

Justere motstålet til spolen

Merk: Bruk denne prosedyren etter oppmaling, sliping eller demontering. Den er ikke beregnet for daglig justering.

1. Parker maskinen på en jevn arbeidsoverflate.
2. Vipp maskinen bakover så den ligger og støtter seg på håndtaket for å få tilgang til motstålet og spolen.

   Viktig: Ikke vipp maskinen lengre bakover enn 60 grader for å forhindre drivstofflekkasje.
3. Drei spolen slik at et knivblad krysser kanten på motstålet mellom det første og andre skruehodet på høyre side av klippeenheten (Figur 45).

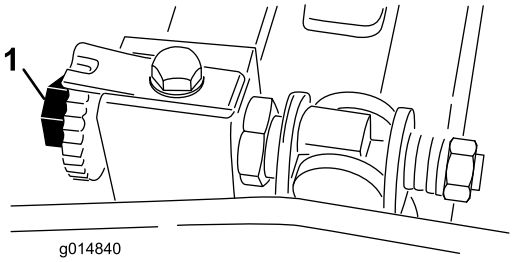

Figur 45

1. Justeringsskrue for motstang

4. Drei spolen slik at et knivblad krysser kanten på motstålet mellom det første og andre skruehodet på høyre side av klippeenheten.
5. Sett inn mellomlegget på 0,05 mm mellom den merkede knivbladet og kanten på motstålet på punktet der den merkede kniven krysser kanten på motstålet.
6. Juster den høyre justeringsskruen på motstangen til du kjenner et lett press på mellomlegget (dvs. motstand) ved å gli den fra side til side (Figur 45).
7. Fjern mellomlegget.
8. På venstre side av klippeenheten dreier du spolen sakte slik at det nærmeste knivbladet krysser kanten på motstålet mellom det første og andre skruehodet.
9. Gjenta trinn 4 til 7 for venstre side av klippeenheten og den venstre justeringsskruen på motstangen.
10. Gjenta trinn 5 til 7 til du får et lett drag på både høyre og venstre side av klippeenheten som bruker samme kontaktpunkter.
11. Du oppnår lett kontakt mellom spolen og motstålet ved å skru hver av justeringsskruene på motstangen tre klikk med klokken.

    Merk: Hvert klikk på justeringsskruen på motstangen flytter motstålet 0,018 mm. Rotasjon med klokken flytter kanten på motstålet nærmere spolen, og rotasjon mot klokken flytter kanten på motstålet lenger fra spolen.
12. Test klippeegenskapene ved å legge inn en lang remse med testpapir loddrett til motstålet mellom spolen og motstålet (Figur 46). Drei spolen sakte fremover, slik at det klipper papiret.

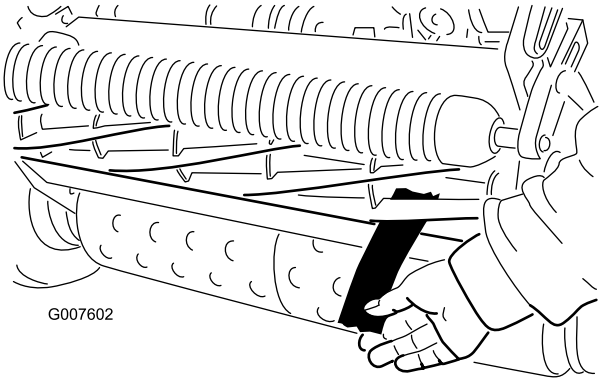

Figur 46

Merk: Hvis det er for stor kontakt/spolemotstand, vil det være nødvendig å slipe fremsiden av motstålet eller klippeenheten for å få de skarpe kantene som kreves for å klippe presist.

Justere klippehøyden

1. Kontroller at bakre valse er jevn og at kontakten mellom motstålet og spolen er riktig. Vipp maskinen bakover så den hviler på håndtakene for å få tilgang til de fremre og bakre valsene samt motstålet.
2. Løsne på låsemutrene som holder klippehøydearmen festet til klippehøydebraketten (Figur 47).

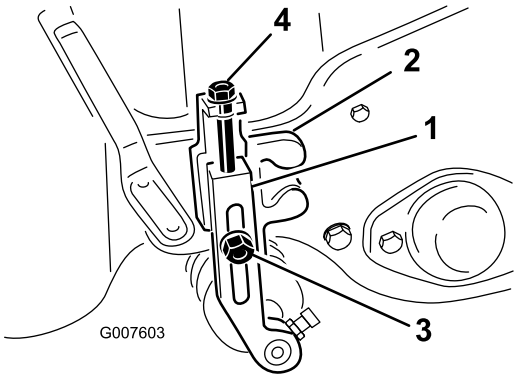

Figur 47

1. Klippehøydearm:
2. Klippehøydebrakett
3. Låsemutter
4. Justeringsskrue

3. Løsne mutteren på høydemåleren (Figur 48), og fest justeringsskruen i ønsket klippehøyde. Klippehøyden er avstanden mellom bunnen av skruehodet og forsiden av stangen.

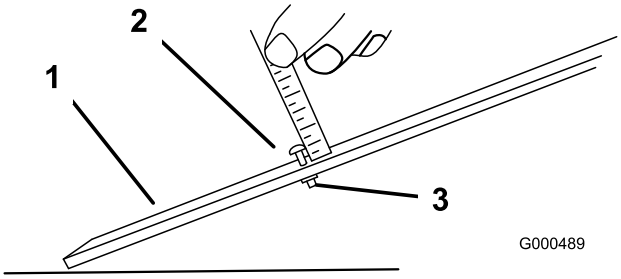

Figur 48

1. Styrestag
2. Høydejusteringsskrue
3. Mutter

4. Hekt skruehodet på motstålets knivegg, og la den bakre delen av stangen hvile mot den bakre delen av valsen (Figur 49).

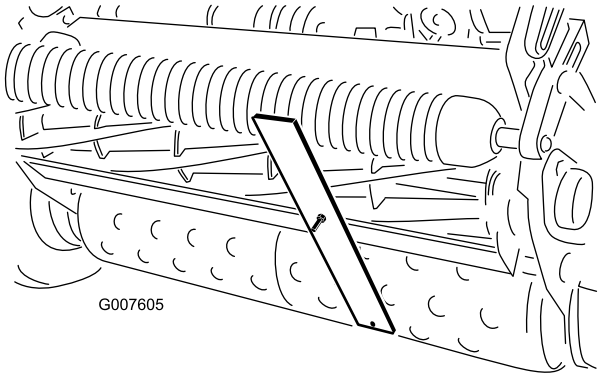

Figur 49

5. Vri på justeringsskruen helt til valsen kommer i kontakt med fronten av målestangen.
6. Juster begge ender av valsen slik at hele valsen er parallell med motstålet.

   Viktig: Når klippehøyden er riktig justert, kommer de bakre og fremre valsene i kontakt med målestangen og skruen ligger tett inntil motstålet. Dette resulterer i at klippehøyden er lik i begge ender av motstålet.

7. Fest mutterene for å låse justeringen.

   Viktig: Hvis du vil unngå skalpering av kupert terreng, må du sørge for at rullestøttene er bakoverstilt (rullen bort mot spolen).

   Merk: Den fremre valsen kan stå i tre forskjellige stillinger (Figur 50), alt etter brukerens behov.

   - Bruk den første stillingen når du har påmontert trimsats.
   - Bruk den andre stillingen når du ikke har påmontert trimsats.
   - Bruk den tredje stillingen når det er svært kupert terreng.

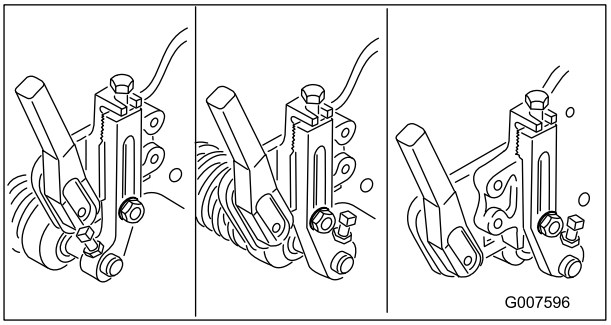

Figur 50

Justere gresskyddhøyden

Juster skyddet slik at det avklippede gresset havner i kurven.

1. Mål avstanden fra toppen av den fremre støttestangen til den fremre kanten på skyddet, i hver ende av klippeenheten (Figur 51).

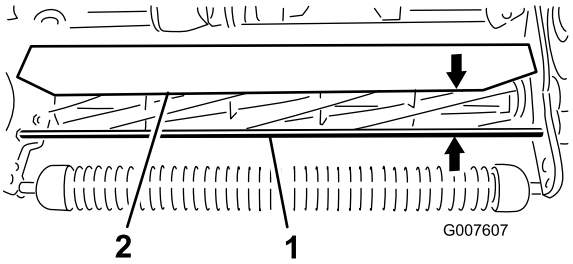

Figur 51

1. Støttestang
2. Skydd

2. Under normale klippeforhold skal avstanden mellom skyddet og støttestangen være 10 cm. Løsne på bolter og mutterene som holder begge endene av skyddet festet til sideplaten, og juster skyddet til riktig høyde.
3. Stram festene.

   Merk: Du kan senke vernet under tørrere forhold (hvis gresset fyker over kurven), eller heve det under forhold med tungt gress (hvis gresset hoper seg opp bak i kurven).

Justere klippestangen

Juster klippestangen slik at spoleområdet er helt fritt for gressrester.

1. Løsne skruene som fester den øverste stangen (Figur 52) til klippeenheten.

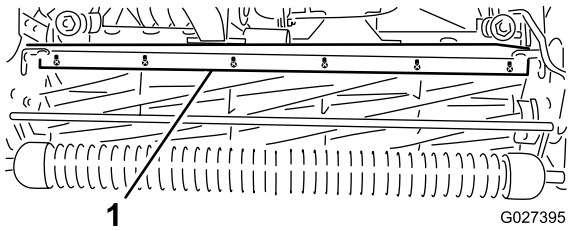

Figur 52

1. Klippestang

2. Sett inn et følerblad på 1,5 mm mellom toppen av spolen og stangen, og trekk til skruene.
3. Sørg for at stangen og spolen har lik avstand til hverandre på tvers av hele spolen.

   Merk: Stangen er justerbar for å kompensere for endringer i gressforholdene. Du må justere stangen nærmere spolen når gresset er veldig vått. Når gressforholdene er tørre, justerer du derimot stangen lenger bort fra spolen. Stangen må være parallell med spolen for å sikre optimal ytelse. Juster stangen hvis du justerer skyddhøyden eller hvis du sliper spolen med et slipeapparat.

Motstangsidentifikasjon

For å finne ut om motstangen er standard eller aggressiv aggressive, kontroller monteringsfestene på venstre motstang. Hvis monteringsfestene er avrundet, er det en standard motstang. Hvis monteringsfestene har et hakk i seg, er det en aggressiv motstang (Figur 53).

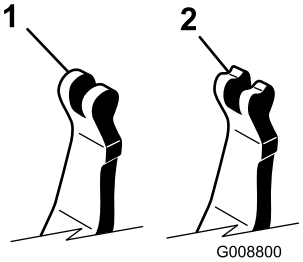

Figur 53

1. Standard motstang
2. Aggressiv motstang

Justere maskinen i forhold til gressforholdene

Benytt følgende tabell til å justere maskinen i forhold til gressforholdene.

Justeringsmatrise for klippeenheten til Greenmower				
Motstenger: Standard og valgfri				
Delenummer	**Beskrivelse**	**Gressklipper**	**Aggresjon**	**Kommentarer**
120-2682-03	Standard	Greensmaster 800	Mindre	Standard Greensmaster 800
112-9281-01	Standard	Greensmaster 1000	Mindre	Standard Greensmaster 1000
112-9279-03	Aggressivt	Greensmaster 1000	Mer	
112-9280-01	Standard	Greensmaster 1600	Mindre	Standard Greensmaster 1600
110-9278-03	Aggressivt	Greensmaster 1600	Mer	
Motstål: Standard og valgfri				
Delenummer	**Beskrivelse**	**Gressklipper**	**Klippehøydespekter**	**Kommentarer**
98-7261	Finklipping	Greensmaster 800	1,57–3,1 mm	
117-1530	EdgeMax Microcut	Greensmaster 800	1,57–3,1 mm	Standard Greensmaster 800
98-7260	Tournament	Greensmaster 800	3,1–6,0 mm	
117-1532	EdgeMax Tournament	Greensmaster 800	3,1–6,0 mm	Større slitestyrke
110-2300	Utvidet finklipp	Greensmaster 800	1,57–3,1 mm	Mindre aggressivt
110-2301	Lav klippehøyde	Greensmaster 800	6,0 mm og oppover	
93-4262	Finklipping	Greensmaster 1000	1,57–3,1 mm	
115-1880	EdgeMax Microcut	Greensmaster 1000	1,57–3,1 mm	Standard Greensmaster 1000
93-4263	Tournament	Greensmaster 1000	3,1–6,0 mm	
115-1881	EdgeMax Tournament	Greensmaster 1000	3,1–6,0 mm	Større slitestyrke
93-4264	Lav klippehøyde	Greensmaster 1000	6,0 mm og oppover	
108-4303	Utvidet finklipp	Greensmaster 1000	1,57–3,1 mm	Mindre aggressivt
112-9275	Finklipping	Greensmaster 1600	Mindre enn 3,1 mm	
94-5885	Tournament	Greensmaster 1600	3,1–6,0 mm	
104-2646	Høy klippehøyde	Greensmaster 1600	6,0 mm og oppover	Tee
93-9015	Lav klippehøyde	Greensmaster 1600	6,0 mm og oppover	Standard Greensmaster 1600

Valser: Standard og valgfri				
Delenummer	**Beskrivelse**	**Gressklipper**	**Diameter/materiale**	**Kommentarer**
99-6240	Smal Wiehle	Greensmaster 800	50,8 mm aluminium	Standard, 0,20 tommers mellomrom
99-6241	Smal Wiehle	Greensmaster 1000	50,8 mm aluminium	Standard, 0,20 tommers mellomrom
88-6790	Bred Wiehle	Greensmaster 1000	50,8 mm aluminium	Større dybde, 0,43 tommers mellomrom
104-2642	Full valse	Greensmaster 1000	50,8 mm stål	Minst dybde
71-1550	Wiehle-valse	Greensmaster 1000	50,8 mm støpejern	Større dybde, 0,43 tommers mellomrom
93-9045	Wiehle-valse	Greensmaster 1000	63,5 mm aluminium	61 cm bred for kantstøtte
52-3590	Bøyd valse	Greensmaster 1000	63,5 mm aluminium	
93-9039	Smal Wiehle	Greensmaster 1600	63,5 mm aluminium	Standard
95-0930	Full valse	Greensmaster 1600	63,5 mm stål	Minst dybde

Klippesett			
Delenummer	**Beskrivelse**	**Gressklipper**	**Kommentarer**
65-9000	Klippesett	Greensmaster 1000 og Greensmaster 1600	Greensmaster 1000: Reduserer klipping fra 4,06 mm til 6,35 mm for standardspoler med 11 kniver. Greensmaster 1600: Reduserer klipping fra 5,84 mm til 8,64 mm for standardspoler med 8 kniver.

Vedlikeholde motstangen

Fjerne motstangen

1. Skru justeringsskruen til motstangen mot klokken, til motstålet bakside, vekk fra spolen (Figur 54).

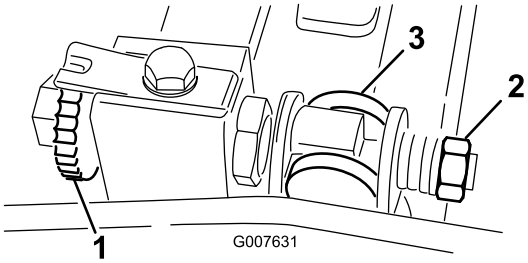

Figur 54

1. Justeringsskrue for motstang
2. Fjærspenningsmutter
3. Motstang

2. Skru ut fjærspenningsmutteren til skiven ikke lenger er strammet mot motstangen (Figur 54).
3. Løsne låsemutteren som fester motstangsbolten på begge sider av maskinen (Figur 55).

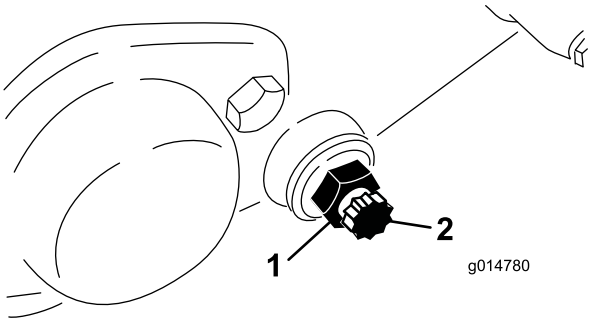

Figur 55

1. Låsemutter
2. Motstangsbolt

4. Fjern begge motstangsboltene slik at motstangen kan dras nedover og fjernes fra maskinen. La de to skivene av nylon og stanset stål på hver side av motstangen stå (Figur 55).

Montere motstangen

1. Når du skal montere motstangen, må du plassere monteringsfestene mellom skiven og motstangsjustereren.
2. Fest motstangen på hver side av sideplaten ved hjelp av motstangsboltene (låsemutterene på boltene) og åtte skiver.

   Merk: Plasser en nylonskive på hver side av sideplatens nav. Plasser en stålskive på utsiden av hver nylonskive.
3. Trekk til boltene med et moment på 27–36 Nm.

4. Stram låsemutrene helt til trykkskivene på utsiden så vidt roterer fritt.
5. Stram fjærspenningsmutteren til fjæren er presset helt sammen. Skru deretter en halv omdreining ut.
6. Juster motstangen. Se Justere motstålet til spolen (side 32).

Slipe spolen

1. Fjern pluggen på det høyre spolemotordekslet (Figur 56).

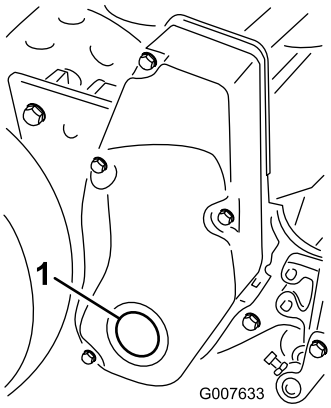

Figur 56

1. Dekselplugg

2. Sett inn en drivforlengelse på 1/2 tomme, som festes til slipemaskinen, inn i det firkantede hullet i midten av spoleremskivene.
3. Utfør slipingen i henhold til fremgangsmåten i *Toros håndbok for sliping av spole- og rotasjonsgressklippere*, skjema 80-300 PT.

⚠ FARE

Kontakt med spolen eller deler som er i bevegelse, kan føre til personskader.

- **Hold avstand til spolen når du sliper.**
- **Bruk aldri en pensel med kort håndtak når du sliper. Håndtaksenhet (Delenummer 29-9100) er tilgjengelig komplett, eller som enkeltdeler fra en autorisert Toro-forhandler.**

Merk: Hvis du vil ha en skarpere knivegg, bruker du en fil på tvers av motstålets forside når du er ferdig å slipe. Dette vil fjerne alle ru eller skarpe kanter på klippeenheten.

4. Sett pluggen inn i dekslet når du er ferdig med prosedyren.

Lagring

1. Rengjør hele maskinen utvendig, spesielt motoren, og fjern gressrester, smuss osv. Fjern gressrester og smuss fra utsiden av sylindertoppribbene og viftehuset.

   Viktig: Du kan vaske maskinen med skånsomt vaskemiddel og vann. Maskinen må ikke trykkvaskes. Unngå overdreven bruk av vann, spesielt nær kontrollpanelet, motoren og batteriet.

2. Bland et stabiliserings-/kondisjoneringsmiddel med petroleumsbase i drivstoffet på tanken hvis maskinen skal lagres over en lengre periode (mer enn 90 dager).
   A. Kjør motoren for å fordele det behandlede drivstoffet i drivstoffsystemet (fem minutter).
   B. Du må enten stoppe motoren, la den bli kald og tømme drivstofftanken eller kjøre motoren til den stopper.
   C. Start motoren og kjør den til den stopper. Start motoren på nytt med choken av, til motoren ikke vil starte.
   D. Drivstoff må kasseres i henhold til lokale forskrifter. Gjenvinn i samsvar med lokale forskrifter.

   Merk: Bensin som inneholder et stabiliserings-/kondisjoneringsmiddel, må ikke oppbevares i mer enn 90 dager.

3. Kontroller og stram alle bolter, mutre og skruer. Alle skadde eller slitte deler må repareres eller skiftes ut.
4. Reparer alle riper eller avskallinger i lakken. Du kan kjøpe maling hos ditt autoriserte forhandlerverksted.
5. Maskinen må oppbevares rent og tørt i en garasje, eller på et lager. Legg en presenning over maskinen for å beskytte den og holde den ren.

Notat:

Notat:

Toros totaldekningsgaranti

Begrenset garanti

Betingelser og inkluderte produkter

The Toro Company og datterselskapet Toro Warranty Company, i henhold til en avtale mellom dem, garanterer i fellesskap at ditt kommersielle Toro-produkt (”produktet”) er uten feil i materialer eller håndverk i to år eller 1500 driftstimer*, avhengig av hva som inntreffer først. Denne garantien gjelder alle produkter, med unntak av luftemaskiner (se separate garantierklæringer for disse produktene). Der det finnes berettigede forhold, vil vi reparere produktet uten ekstra kostnad for deg, inkludert diagnose, arbeid, deler og transport. Denne garantien tar effekt på den dato som produktet leveres til kunden.
* Produkt utstyrt med timeteller.

Instruksjoner for å innhente garantitjenester

Du er ansvarlig for å underrette distributøren eller den autoriserte forhandleren av kommersielle produkter om hvem du kjøpte produktet av, straks du tror at det foreligger et berettiget forhold. Hvis du trenger hjelp med å finne en distributør eller autorisert forhandler av kommersielle produkter, eller hvis du har spørsmål ang. dine garantirettigheter eller -ansvar, kan du kontakte:

Toros serviceavdeling for kommersielle produkter
Toro Warranty Company
8111 Lyndale Avenue South
Bloomington, MN 55420-1196, USA

+1–952–888–8801 eller +1–800–952–2740
E-post: commercial.warranty@toro.com

Eierens ansvar

Som eier av produktet, er du ansvarlig for nødvendig vedlikehold og justeringer som beskrives i *brukerhåndboken*. Hvis du ikke utfører nødvendig vedlikehold og justeringer, kan dette føre til at garantien blir ugyldig.

Elementer og betingelser som ikke inkluderes

Ikke all produktsvikt eller feilfunksjon som finner sted i løpet av garantiperioden er et resultat av defekter i materialene eller håndverket. Denne garantien dekker ikke følgende:

- Produktsvikt som er et resultat av at man ikke har brukt originale Toro-deler ved utskiftninger, eller fra montering og bruk av tilleggsutstyr eller endret tilbehør som ikke kommer fra Toro. En separat garanti kan gis av produsenten for disse artiklene.
- Produktsvikt som er et resultat av at man ikke har utført anbefalt vedlikehold og/eller justeringer. Hvis du ikke vedlikeholder Toro-produktet i henhold til anbefalt vedlikehold som oppgitt i *brukerhåndboken*, kan dette føre til at garantikrav blir avslått.
- Produktsvikt som er et resultat av at man har brukt produktet på en grov, uaktsom eller uforsiktig måte.
- Deler som anses som forbruksdeler, bortsett fra om de er defekte. Eksempler på deler som anses som forbruksdeler, eller som brukes opp, under normal drift av produktet er, men er ikke begrenset til, bremseklosser og bremsebelegg, clutchbelegg, kniver, spoler, valser og lagre (tettet eller smurt), motstål, tennplugger, styrehjul og lagre, dekk, filtre, remmer og enkelte sprøytedeler som diafragma, munnstykker, kontrollventiler o.l.
- Feil som er et resultat av utenforliggende krefter. Tilstander som anses å være utenforliggende krefter inkluderer, men er ikke begrenset til, vær, lagringsprosedyrer, ikke-godkjent bruk av kjølemidler, smøremidler, tilsetningsstoffer, gjødsel, vann eller kjemikalier o.l.
- Feil eller ytelsesproblemer på grunn av drivstoffbruk (f.eks. bensin, diesel eller biodiesel) som ikke samsvarer med de respektive bransjestandardene.
- Vanlig støy, vibrasjon, slitasje og forringelse.
- ”Vanlig slitasje” inkluderer, men er ikke begrenset til, skade på seter pga. slitasje eller slipevirkning, slitte, lakkerte overflater, oppskrapte merker eller vinduer osv.

Deler

Deler som skal skiftes ut som en del av nødvendig vedlikehold, er garantert for perioden opp til tidspunktet for utskiftingen av delen. Deler som skiftes ut under garantien, dekkes i gyldighetsperioden for garantien til originalproduktet og blir Toros eiendom. Toro vil ta den siste avgjørelsen om å reparere eventuelle eksisterende deler eller montere eller erstatte den. Toro kan bruke fabrikkreparerte deler for garantireparasjoner.

Garanti for dypsyklus- og litiumionbatterier:

Dypsyklus- og litiumionbatterier har et begrenset antall kilowattimer de kan levere i løpet av levetiden. Bruks-, lade- og vedlikeholdsteknikker kan forlenge eller forkorte den totale levetiden til batteriet. Etter hvert som batteriene i dette produktet brukes, vil mengden med faktisk arbeid mellom ladeintervallene sakte, men sikkert minske til batteriet er helt brukt opp. Bytte av oppbrukte batterier, på grunn av normal forbruk, er produkteiers ansvar. Batteriene må kanskje byttes ut i løpet av den ordinære produktgarantiperioden for eierens regning. Merk (kun litiumionbatteri): Et litiumionbatteri har en proporsjonsmessig delegaranti som begynner tredje året og gjelder til og med femte året, avhengig av driftstid og kilowattimer brukt. Se *brukerhåndboken* for mer informasjon.

Vedlikeholdsarbeid foretas for eierens regning

Trimming av motor, smøring, rengjøring og lakkering, utskifting av filtre, kjølevæske og utføring av anbefalt vedlikeholdsarbeid er noen av de normale tjenestene som Toro-produkter forutsetter at eieren må foreta for egen regning.

Generelle betingelser

Reparasjon av en autorisert Toro-distributør eller -forhandler er ditt eneste rettsmiddel under denne garantien.

Verken The Toro Company eller Toro Warranty Company er ansvarlig for indirekte, tilfeldig eller betingede skader i forbindelse med bruke av Toro-produkter som dekkes av denne garantien, inkludert eventuelle kostnader eller utgifter med å erstatte utstyr eller tjenester i løpet av rimelige perioder med feilfunksjon eller ikke-bruk i påvente av fullføring av reparasjoner under denne garantien. Bortsett fra utslippsgarantien som det vises til nedenfor, hvis den gjelder, er det ingen andre uttrykkelige garantier. Alle impliserte garantier om salgbarhet og egnethet til bruk er begrenset til varigheten av denne uttrykkelig garantien.

Noen delstater tillater ikke utelatelse av tilfeldige eller betingede skader eller begrensninger på hvor lenge en implisert garanti varer, så ovenfor nevnte utelatelse og begrensninger gjelder kanskje ikke for deg. Denne garantien gir deg spesielle rettigheter i henhold til loven, og du kan kanskje også ha andre rettigheter som varierer fra stat til stat.

Merknad ang. motorgaranti:

Systemet for utslippskontroll på ditt produkt dekkes kanskje også av en separat garanti som overholder kravene som ble etablert av det amerikanske Environmental Protection Agency (EPA) og/eller California Air Resources Board (CARB). Timebegrensningen som fastsettes ovenfor, gjelder ikke for garantien for systemer for utslippskontroll. Du finner mer informasjon om dette i garantierklæringen for motorutslippskontroll i brukerhåndboken eller i dokumentasjonen fra motorprodusenten.

Andre land enn USA og Canada

Kunder som har kjøpt Toro-produkter som er eksportert fra USA eller Canada bør ta kontakt med sin Toro-distributør (forhandler) for å få garantipoliser for ditt land, din provins eller din delstat. Ta kontakt med importøren av Toro-produktene hvis du skulle være misfornøyd med din forhandlers tjenester eller har vanskeligheter med å skaffe deg informasjon om garantien.