Form No. 3389-997 Rev A

TORO®

Count on it.

Betjeningsvejledning

Plæneklipper i Z Master® Professional 7000-serien

med 132 cm eller 152 cm TURBO FORCE®-sideudblæsningsplæneklipper

Modelnr. 74264TE—Serienr. 315000001 og derover

Modelnr. 74265TE—Serienr. 315000001 og derover

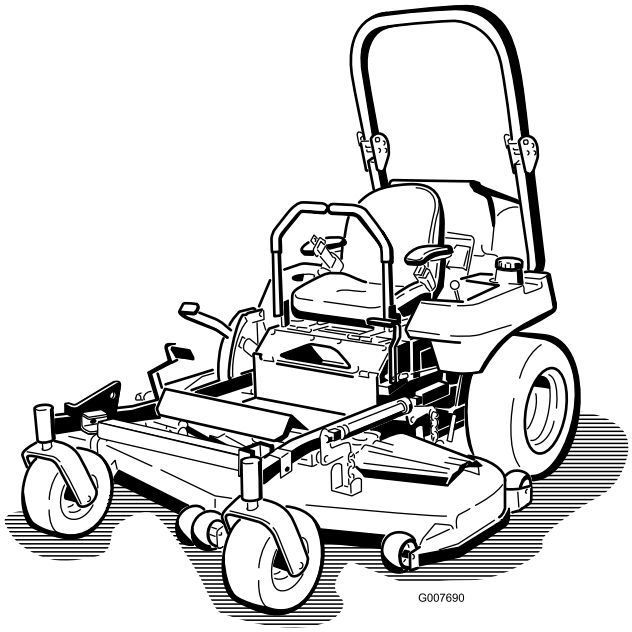

Registrer dit produkt på www.Toro.com.
Oversættelse af original (DA)

CE

3389-997 A

Dette produkt overholder alle relevante EU-direktiver. Yderligere oplysninger fås på den separate produktspecifikke overensstemmelseserklæring.

Indledning

Denne plænetraktor med roterende blade er beregnet til brug af boligejere eller professionelle, ansatte operatører. Den er primært beregnet til klipning af græs på velholdte plæner på private eller kommercielle ejendomme. Den er ikke beregnet til at klippe krat eller til landbrugsformål.

Læs denne vejledning omhyggeligt, så du kan lære at betjene og vedligeholde produktet korrekt samt undgå person- og produktskade. Det er dit ansvar at betjene produktet korrekt og sikkert.

Du kan kontakte Toro direkte på www.Toro.com for at få oplysninger om produkter og tilbehør, hjælp til at finde en forhandler eller for at registrere dit produkt.

Når du har brug for service, originale Toro-dele eller yderligere oplysninger, bedes du kontakte en autoriseret serviceforhandler eller Toros kundeservice samt have produktets model- og serienummer parat. Figur 1 angiver, hvor model- og serienummeret er placeret på produktet. Skriv numrene, hvor der er gjort plads til dette.

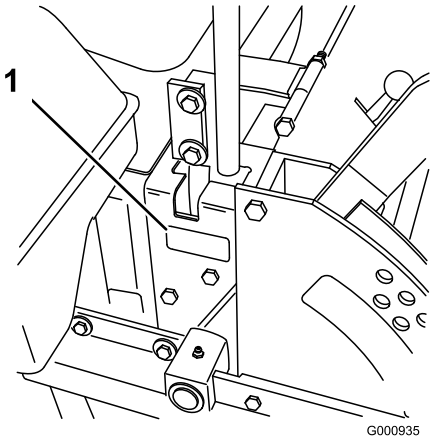

Figur 1

1. Model- og serienummerets placering

Modelnr. _____

Serienr. _____

Denne betjeningsvejledning beskriver potentielle risici og indeholder sikkerhedsmeddelelser, der angives med advarselssymbolet (Figur 2). Dette angiver en farekilde, der kan medføre alvorlig personskade eller død, hvis du ikke følger de anbefalede forholdsregler.

Figur 2

1. Advarselssymbol

Denne betjeningsvejledning bruger to ord til at fremhæve oplysninger. **Vigtigt** henleder opmærksomheden på særlige mekaniske oplysninger, og **Bemærk** angiver generel information, som det er værd at lægge særligt mærke til.

© 2015—The Toro® Company
8111 Lyndale Avenue South
Bloomington, MN 55420

Kontakt os på www.Toro.com.
Trykt i USA
Alle rettigheder forbeholdes

Indhold

Sikkerhed 4
Sikker betjeningspraksis 4
Sikker kørsel på Toro-plæneklippere 5
Lyd og vibration 6
Hældningsindikator 7
Sikkerheds- og instruktionsmærkater 8
Produktoversigt 16
Betjeningsanordninger 16
Betjening 17
Påfyldning af brændstof 17
Forberedt til biodiesel 18
Påfyldning af brændstoftanken 18
Kontrol af motoroliestanden 18
Skift af brændstoftanke 18
Anvendelse af styrtbøjlen (ROPS) 19
Sæt sikkerheden i højsædet 20
Betjening af parkeringsbremsen 21
Start og standsning af motoren 21
Betjening af kraftudtaget 23
Sikkerhedslåsesystemet 23
Kørsel fremad og bakning 24
Standsning af maskinen 25
Justering af klippehøjden 25
Justering af antiskalperingsruller 25
Justering af udblæsningsskærm 26
Placering af udblæsningsskærmen 26
Brug af hjælpeløftehåndtaget 27
Indstilling af sædet 27
Ændring af sædeaffjedringen 27
Løsning af sædet 27
Manuel skubning af plæneklipperen 28
Brug af sideudblæsning 28
Betjening af overophedningsføleren 28
Transport af maskinen 29
Læsning af maskinen 29
Brug af Z Stand® 30
Tip vedrørende betjening 31
Vedligeholdelse 33
Skema over anbefalet vedligeholdelse 33
Tiltag forud for vedligeholdelse 34
Frigivelse af plæneklipperskjoldets gardin 34
Afmontering af plademetalafskærmningen 34
Smøring 35
Smøring af de forreste styrehjuls drejeled 35
Smøring 35
Anvendelse af let olie eller smøringsspray 35
Smøring af plæneklipperskjoldet og bælterullerne 36
Smør styrehjulsnavene 36
Motorvedligeholdelse 37
Serviceeftersyn af luftfilteret 37
Serviceeftersyn af motorolien 38
Vedligeholdelse af brændstofsystem 41
Serviceeftersyn af brændstoffilteret 41
Serviceeftersyn af brændstoftanken 42
Vedligeholdelse af elektrisk system 43
Serviceeftersyn af batteriet 43
Serviceeftersyn af sikringerne 45
Vedligeholdelse af drivsystem 45
Justering af sporingen 45
Kontrol af dæktrykket 46
Kontrol af hjulnavets møtrik med udskæring 46
Justering af styrehjulets tapleje 46
Serviceeftersyn af gearkassen 47
Justering af den elektriske kobling 47
Vedligeholdelse af kølesystem 49
Vedligeholdelse af kølesystemet 49
Vedligeholdelse af bremser 50
Justering af parkeringsbremsen 50
Vedligeholdelse af remme 51
Eftersyn af remmene 51
Udskiftning af plæneklipperremmen 51
Udskiftning af kraftudtagets drivrem 52
Udskiftning af pumpens drivrem 52
Udskiftning og stramning af generatorremmen 53
Vedligeholdelse af betjeningsanordningssystem 54
Justering af håndtagets neutralposition 54
Vedligeholdelse af hydrauliksystem 55
Serviceeftersyn af hydrauliksystemet 55
Indstilling af hydraulikpumpens neutralposition 57
Vedligeholdelse af plæneklipperskjoldet 59
Nivellering af plæneklipperen i tre positioner 59
Serviceeftersyn af skæreknivene 60
Udskiftning af græsdeflektoren 62
Rengøring 63
Rengøring under plæneklipperen 63
Bortskaffelse af affald 63
Opbevaring 64
Rengøring og opbevaring 64
Fejlfinding 65
Diagrammer 67

Sikkerhed

Denne maskine er designet i overensstemmelse med EN ISO 5395:2013.

Hvis operatøren eller ejeren anvender eller vedligeholder maskinen forkert, kan det medføre personskade. Operatøren skal altid overholde sikkerhedsforskrifterne og altid være opmærksom på advarselssymbolerne, der betyder FORSIGTIG, ADVARSEL eller FARE – "personlige sikkerhedsforanstaltninger", for at nedsætte risikoen for personskade. Hvis forskrifterne ikke overholdes, kan det medføre personskade eller død.

Sikker betjeningspraksis

Dette produkt kan afskære hænder og fødder samt udslynge genstande. Følg altid sikkerhedsforskrifterne for at undgå alvorlig personskade eller død.

Uddannelse

- Læs anvisningerne omhyggeligt. Lær betjeningsanordningerne og udstyrets korrekte brug at kende.
- Lad aldrig børn eller andre personer, der ikke kender denne vejledning, bruge maskinen. Der kan være nationale bestemmelser, som sætter grænser for brugerens alder.
- Anvend aldrig maskinen, når der er mennesker, især børn, eller kæledyr i nærheden.
- Husk, at operatøren eller brugeren er ansvarlig for ulykker eller farer, der måtte ramme andre mennesker eller deres ejendom.
- Kør ikke med passagerer.
- Alle førere bør søge at få professionel og praktisk vejledning. En sådan vejledning skal understrege:
  - behovet for omtanke og koncentration, når der arbejdes med plænetraktorer;
  - Herredømmet over plænetraktorer, der skrider ved kørsel på en skråning, kan ikke genetableres ved brug af betjeningsgrebene. Hovedårsagerne til mistet herredømme er:
    - ◊ utilstrækkeligt hjulgreb, især på vådt græs;
    - ◊ for hurtig kørsel;
    - ◊ utilstrækkelig opbremsning;
    - ◊ maskintypen er uegnet til formålet;
    - ◊ manglende kendskab til jordforholdenes betydning, især skråninger;
    - ◊ forkert bugsering og lastfordeling.

Forberedelser

- Bær altid kraftigt, skridsikkert fodtøj og lange benklæder, når du idriftsætter maskinen. Betjen ikke maskinen, når du går med bare fødder eller med åbne sandaler.
- Undersøg nøje området, hvor maskinen skal anvendes, og fjern alle genstande, som kan blive slynget ud af maskinen.
- **Advarsel**– brændstof er meget brandfarligt.
  - Opbevar brændstof i beholdere, der er specielt konstrueret til formålet.
  - Fyld kun brændstof på udendørs, og ryg aldrig under påfyldningen.
  - Fyld brændstof på, før du starter motoren. Fjern aldrig dækslet til brændstoftanken, og fyld aldrig brændstof på, mens motoren kører eller er varm.
  - Hvis du spilder brændstof, skal du ikke forsøge at starte motoren, men flytte maskinen væk fra det sted, hvor brændstoffet er spildt. Foretag dig ikke noget, der kan antænde brændstoffet, før dampene er spredt.
  - Sæt alle dæksler til brændstoftanke og beholdere forsvarligt på igen.
- Udskift defekte lydpotter.
- Før brug skal du altid udføre en besigtigelse af, at skæreknivene, knivboltene og skæreknivsamlingen ikke er slidte eller beskadigede. Udskift slidte eller beskadigede skæreknive og bolte sætvis for at bevare afbalanceringen.
- På maskiner med mange skæreknive skal du være meget forsigtig, da én knivs rotation kan få andre skæreknive til at rotere.

Betjening

- Lyn kan forårsage alvorlig personskade eller død. Hvis der observeres lyn eller høres torden i området, må maskinen ikke anvendes. Søg ly.
- Vær agtpågivende, sænk farten, og pas på under drejninger. Orienter dig bagud og til siden, før du skifter retning.
- Betjen ikke motoren i et indelukket område, hvor der kan samle sig farlige kuliltedampe.
- Anvend kun maskinen i dagslys eller i godt, kunstigt lys.
- Før du forsøger at starte motoren, skal du udkoble alle koblinger til fastspændte skæreknivanordninger og sætte maskinen i frigear.
- Betjen aldrig maskinen på skråninger med større hældning end 15 grader.
- Husk, at der ikke findes sikre skråninger. Kørsel på græsskråninger kræver særlig opmærksomhed. For at forhindre, at maskinen vælter, skal følgende forholdsregler overholdes:
  - Undgå at standse eller sætte i gang pludseligt, når der køres på skråninger,
  - Brug lav hastighed, når du kører på skråninger samt i skarpe sving,
  - Vær opmærksom på små forhøjninger og huller samt andre skjulte farer,
- Vær forsigtig, når du trækker last eller benytter tungt udstyr.

- Brug kun godkendte bugseringspunkter på trækstangen.
- Begræns læs til typer, som du har fuld sikkerhedsmæssig kontrol over.
- Drej ikke skarpt. Vær forsigtig, når du bakker.

- Hold øje med trafikken, når du krydser eller kører i nærheden af veje.
- Stop skæreknivenes rotation, før du krydser andre overflader end græs.
- Når du bruger påmonterede redskaber, må du aldrig rette udblæsning af materiale mod omkringstående eller tillade nogen at komme nær maskinen, mens den kører.
- Brug aldrig plæneklipperen med beskadigede skjolde eller uden sikkerhedsanordninger korrekt påmonteret.
- Lav ikke om på motorens regulatorindstillinger, og kør ikke motoren ved for høj hastighed. Brug af motoren med for høje omdrejningstal kan øge risikoen for personskade.
- Før du forlader førersædet:
  - udkobl kraftudtaget, og sænk redskaberne;
  - sæt maskinen i frigear og aktiver parkeringsbremsen;
  - stop motoren, og fjern nøglen.
- Sørg for, at drevet til redskaber er udkoblet, stands motoren, og tag tændrørskablet/-erne af, eller fjern tændingsnøglen,
  - før du fjerner tilstopninger eller renser en tilstoppet udblæsningssliske;
  - før du efterser, rengør eller arbejder på plæneklipperen;
  - efter at du har ramt et fremmedlegeme. Efterse maskinen for skader, og foretag reparationer, før du starter og betjener maskinen igen, hvis maskinen begynder at ryste unormalt (undersøg årsagen med det samme).
- Udkobl drevet til redskaberne under transport af maskinen, eller når maskinen ikke er i brug.
- Stop motoren, og udkobl drevet til redskabet
  - før du fylder brændstof på;
  - før græsopsamleren fjernes;
  - før du foretager højdejusteringer, medmindre justeringen kan foretages fra førersædet;
- Du skal nedsætte motorens omdrejningstal, når motoren er ved at standse, og hvis motoren er udstyret med en brændstofafbryderventil, skal du lukke for brændstoftilførslen, når du er færdig med at slå græs.

Vedligeholdelse og opbevaring

- Hold alle møtrikker, bolte og skruer tilspændte for at sikre, at maskinen er i sikker driftsmæssig stand.
- Opbevar aldrig en maskine med brændstof i tanken inde i en bygning, hvor dampe kan komme i kontakt med åben ild eller gnister.
- Lad motoren køle af, før du opbevarer maskinen på et lukket sted.
- Mindsk brandfaren ved at holde motoren, lydpotten, batterirummet og brændstofopbevaringsområdet fri for græs, blade eller for meget fedt.
- Efterse jævnligt græsfanget for slid eller skader.
- Udskift slidte eller beskadigede dele af hensyn til sikkerheden.
- Tømning af brændstoftanken udendørs.
- På maskiner med mange skæreknive skal du være meget forsigtig, da én knivs rotation kan få andre knive til at rotere.
- Når maskinen skal parkeres, opbevares eller efterlades uden opsyn, skal klippeenhederne sænkes, medmindre der anvendes en mekanisk sikkerhedslås.

Sikker kørsel på Toro-plæneklippere

Nedenstående liste indeholder oplysninger om sikkerhed specifikt i forbindelse med Toro-produkter eller andre sikkerhedsoplysninger, som du skal kende, og som ikke er indeholdt i CEN-standarden.

- Motorudstødningen indeholder kulilte, som er en lugtfri, dødbringende gift. Lad ikke motoren køre indendørs eller på et lukket område.
- Hold hænder, fødder, hår og løsthængende tøj væk fra redskabets tømningsområde, plæneklipperens underside og alle bevægelige dele, mens motoren kører.
- Berør ikke maskinen eller redskabsdele, der kan være varme efter drift. Inden du forsøger at vedligeholde, justere eller servicere maskinen, skal den køle af.
- Batterisyre er giftig og kan give forbrændinger. Undgå kontakt med huden, øjnene og tøjet. Beskyt ansigt, øjne og tøj, når du arbejder med et batteri.
- Batterigasserne kan eksplodere. Hold cigaretter, gnister og flammer væk fra batterierne.
- Brug kun originale Toro-reservedele for at sikre, at de originale standarder vedligeholdes.
- Brug kun Toro-godkendte redskaber. Garantien kan bortfalde, hvis maskinen bruges med redskaber, som ikke er godkendt til maskinen.

Betjening på skråninger

- Brug aldrig maskinen på skråninger med en større hældning end 15 grader.
- Klip ikke i nærheden af bratte afsatser, grøfter, stejle skrænter eller vand. Hjul, der kører ud over kanter, kan forårsage, at maskinen vælter, hvilket kan medføre alvorlige kvæstelser, død eller drukning.
- Undgå at klippe græs på skråninger, når græsset er vådt. Kørsel i glat føre mindsker traktionen og kan forårsage udskridning og mistet herredømme.

- Foretag ikke pludselige drejninger eller hurtige ændringer af hastigheden.
- Anvend en håndplæneklipper og/eller en græstrimmer tæt på bratte afsatser, grøfter og lignende og i nærheden af vand.
- Sænk hastigheden, og vær yderst forsigtig på skråninger.
- Fjern eller marker forhindringer som sten, grene osv. på klippeområdet. Højt græs kan skjule forhindringer.
- Hold øje med grøfter, huller, sten, hulninger og stigninger i terrænet, som ændrer maskinens kørselsvinkel, da ujævnt terræn kan få den til at vælte.
- Undgå at starte pludseligt, når du klipper op ad bakke, da plæneklipperen kan vælte bagover.
- Vær opmærksom på, at traktionen kan mistes under kørsel ned ad bakke. Vægtoverførslen til forhjulene kan forårsage, at kørselshjulene skrider ud og forårsager mistet bremse- og styrekontrol.
- Undgå altid at starte eller stoppe pludseligt på en skråning. Hvis dækkene mister traktion, skal du udkoble skæreknivene og køre langsomt væk fra bakken.
- Følg producentens anbefalinger om hjulvægte eller modvægte for at forbedre stabiliteten.
- Vær yderst forsigtig med græsopsamler eller andet udstyr. Disse kan ændre maskinens stabilitet og forårsage mistet herredømme.

Lyd og vibration

Maskinen har et lydtryksniveau ved brugerens øre på 92 dBA, hvori der er medtaget en usikkerhedsværdi (K) på 1 dBA.

Lydtryksniveauet er fastlagt i overensstemmelse med procedurerne beskrevet i EN ISO 5395:2013.

Lydeffekt

Maskinen har et garanteret lydstyrkeniveau på 105 dBA, hvori der er medtaget en usikkerhedsværdi (K) på 1 dBA.

Lydeffektniveauet er fastlagt i overensstemmelse med procedurerne beskrevet i ISO 11094.

Vibrationsniveau

Hånd-Arm

Målt vibrationsniveau for højre hånd = 2,7 m/s^2

Målt vibrationsniveau for venstre hånd = 3,3 m/s^2

Usikkerhedsværdi (K) = 1,7 m/s^2

De målte værdier er fastlagt i overensstemmelse med procedurerne beskrevet i EN ISO 5395:2013.

Hele kroppen

Målt vibrationsniveau = 0,75 m/s^2

Usikkerhedsværdi (K) = 0,38 m/s^2

De målte værdier er fastlagt i overensstemmelse med procedurerne beskrevet i EN ISO 5395:2013.

Hældningsindikator

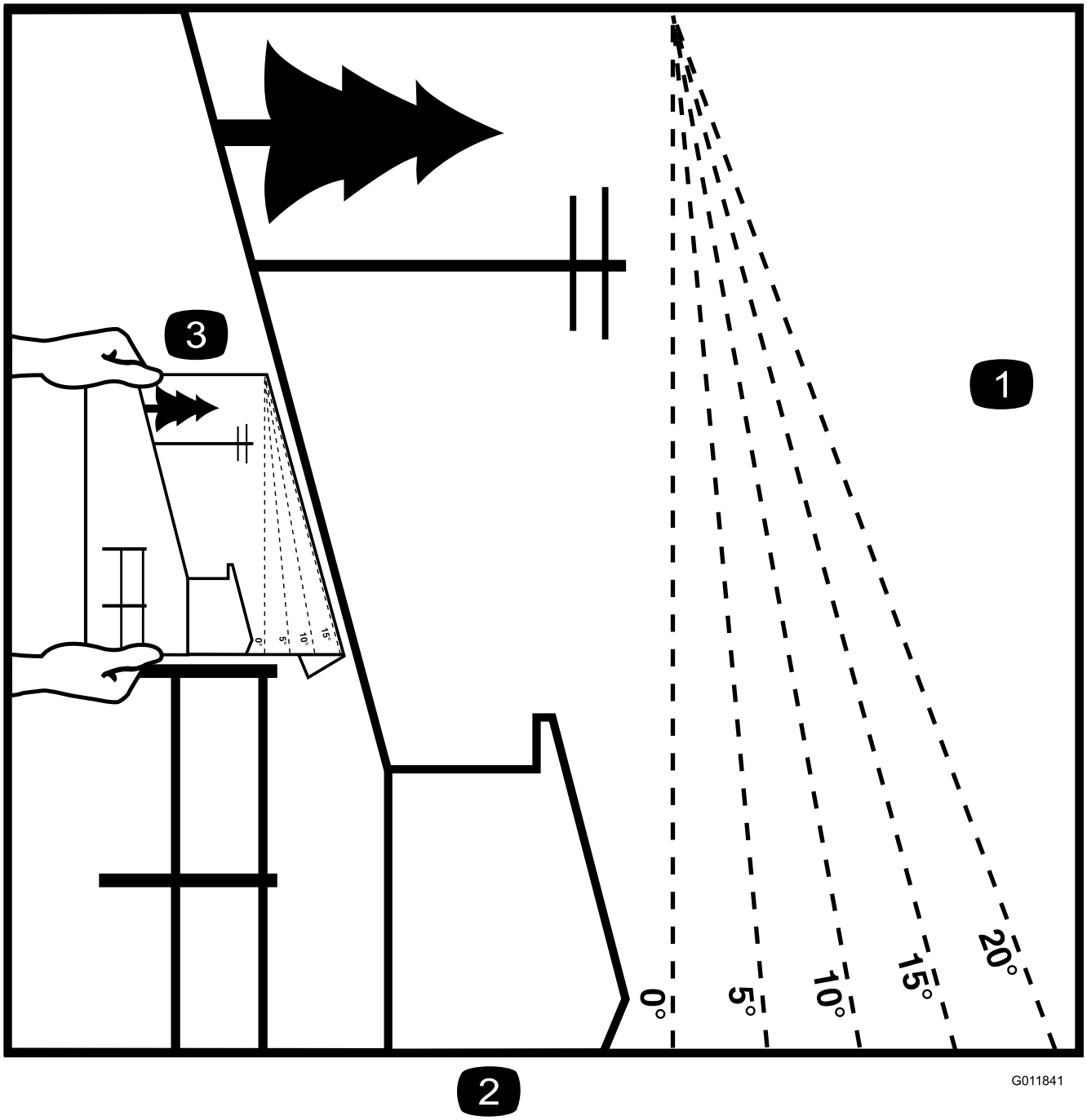

Figur 3

Det er tilladt at kopiere denne side til personlig brug.

1. Den maksimale hældning, det er sikkert at arbejde med maskinen på, er **15 grader**. Brug hældningsoversigten til at bestemme bakkers hældningsgrad før arbejde med maskinen. **Betjen aldrig maskinen på skråninger med større hældning end 15 grader.** Fold langs den relevante streg, så det passer til den anbefalede hældning.
2. Ret denne kant ind efter en lodret overflade (træ, bygning, hegnspæl osv.).
3. Eksempel på sammenligning af hældning med foldet kant.

Sikkerheds- og instruktionsmærkater

Sikkerheds- og instruktionsmærkaterne kan nemt ses af operatøren og er placeret tæt på potentielle risikoområder. Beskadigede eller bortkomne mærkater skal udskiftes.

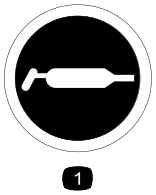

58-6520

1. Smør

93-7010

1. Fare for udslyngede genstande – hold sikker afstand til maskinen.
2. Fare for udslyngede genstande fra plæneklipperen – hold deflektoren på plads.
3. Skæring/amputation af hænder eller fødder – hold afstand til bevægelige dele.

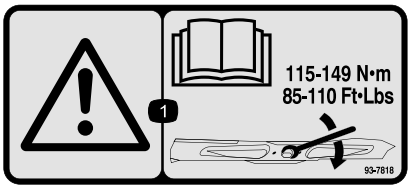

93-7818

1. Advarsel – læs *Betjeningsvejledningen* for at få instruktioner om tilspænding af skæreknivbolten/møtrikken til 115–149 Nm.

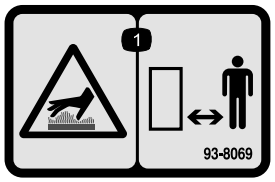

93-8069

1. Varm overflade/risiko for forbrænding – hold sikker afstand til den varme overflade.

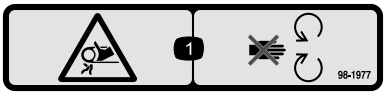

98-1977

1. Fare for sammenfiltring, rem – hold afstand til bevægelige dele.

98-4387

1. Advarsel – bær høreværn.

104-2449

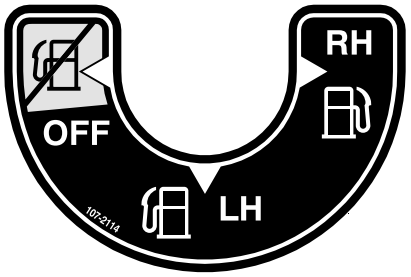

107-2114

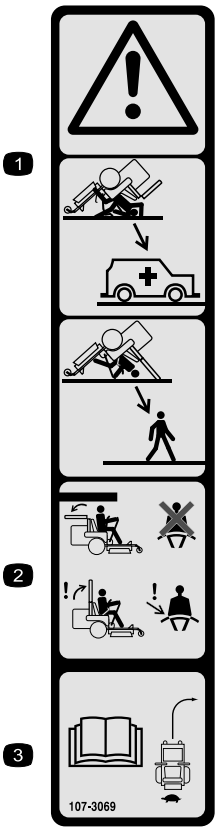

107-3069

1. Advarsel – styrtbøjlen beskytter dig ikke, når den er slået ned.
2. For at undgå personskade eller dødsfald som følge af en vælteulykke skal styrtbøjlen holdes i hævet og låst position, og sikkerhedsselen skal være spændt. Sænk kun styrtbøjlen, når det er absolut nødvendigt, og spænd ikke sikkerhedsselen, når styrtbøjlen er nede.
3. Læs *Betjeningsvejledningen*, og kør langsomt og forsigtigt.

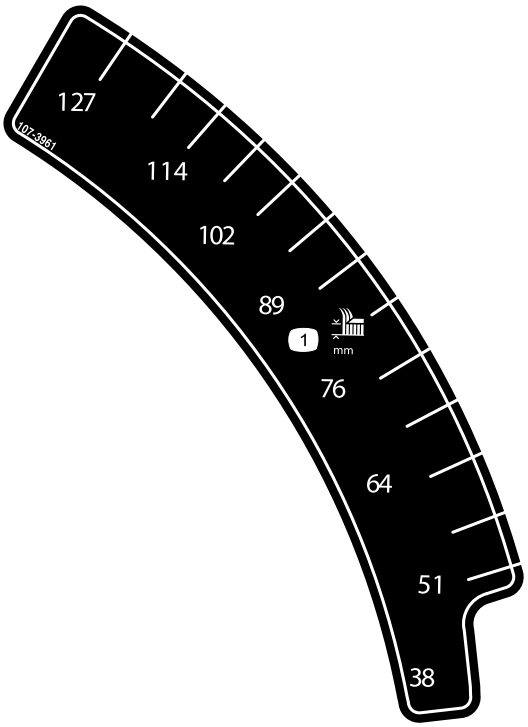

107-3961

1. Klippehøjde i millimeter

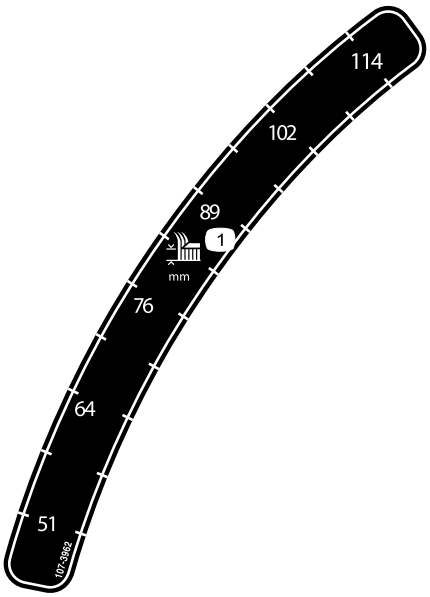

107-3962

1. Klippehøjde i millimeter

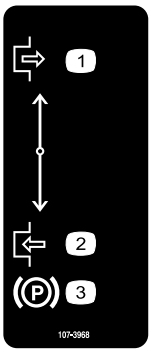

107-3968

1. Udkoblet
2. Aktiveret
3. Parkeringsbremse

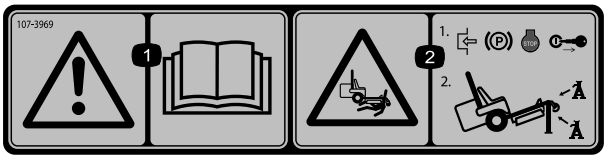

107-3969

1. Advarsel – læs *Betjeningsvejledningen*.
2. Risiko for knusning, plæneklipper – aktiver parkeringsbremsen, stands motoren, og fjern tændingsnøglen, før der arbejdes under plæneklipperen.

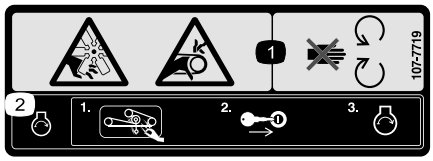

107-7719

1. Risiko for skæring/amputation, ventilator- og indfiltringsfare, rem – hold afstand til bevægelige dele.
2. Inden motoren startes, skal græs og snavs fjernes fra plæneklipperremmen og -remskiverne. Sæt tændingsnøglen i, og start motoren.

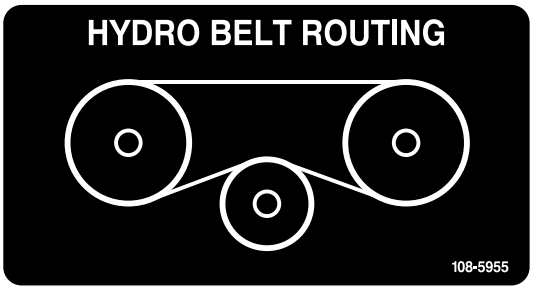

108-5955

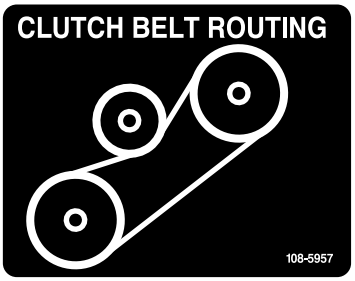

108-5957

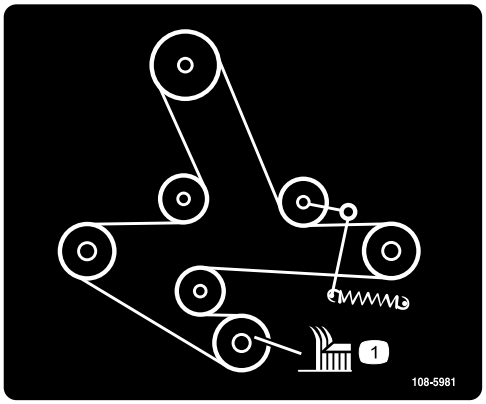

108-5981

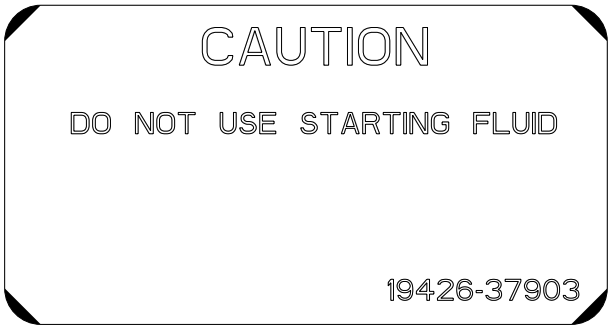

110-0806

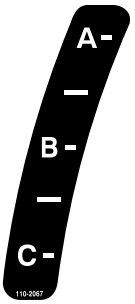

110-2067

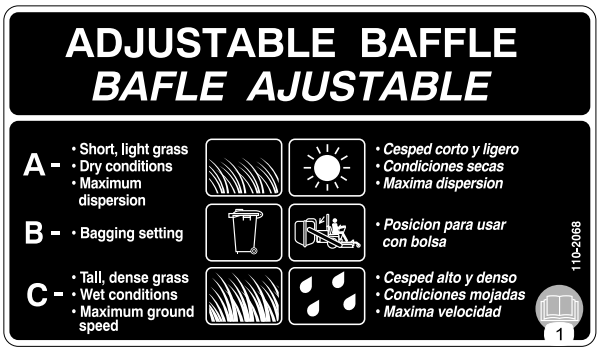

110-2068

1. Læs *Betjeningsvejledningen*.

CAUTION

A solution of 50% antifreeze and 50% water must be used in this engine. (Freezing point about -34°F) Do not use 100% antifreeze , or severe damage will occur.

19426-87881

110-3842

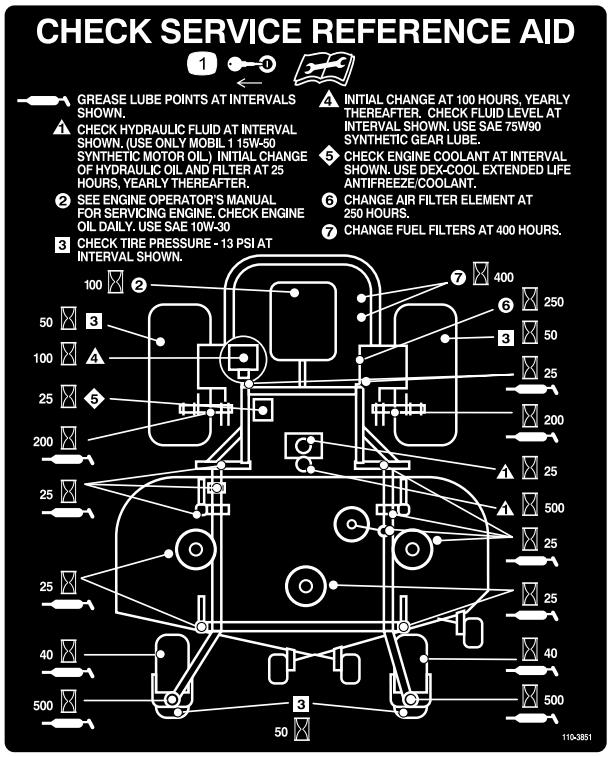

110-3851

1. Tag tændingsnøglen ud, og læs vejledningerne, før der foretages service eller vedligeholdelsesarbejde.

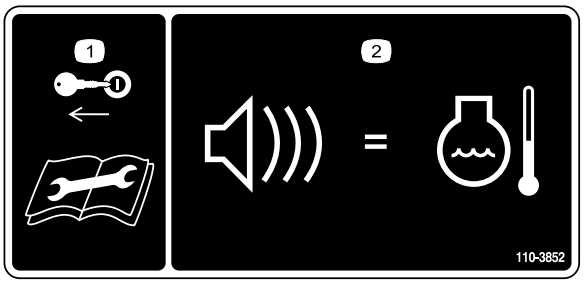

110-3852

1. Tag tændingsnøglen ud, og læs vejledningerne, før der foretages service eller vedligeholdelsesarbejde.
2. En vedvarende tone indikerer, at motoren er overophedet.

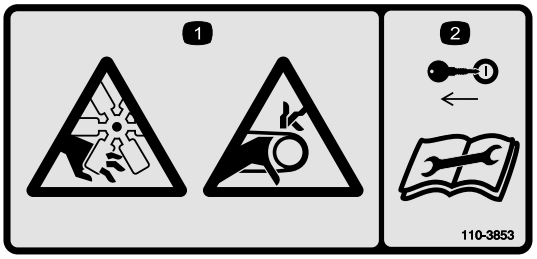

110-3853

1. Risiko for at skære sig/amputation, ventilator og indfiltringsfare, rem.
2. Tag tændingsnøglen ud, og læs vejledningerne, før der foretages service eller vedligeholdelsesarbejde.

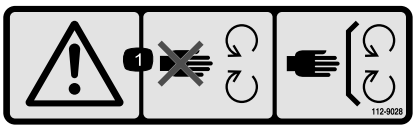

112-9028

1. Advarsel – hold afstand til bevægelige dele, og hold alle afskærmninger på plads.

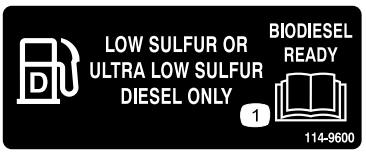

114-9600

1. Læs *betjeningsvejledningen*.

115-4212

1. Hydraulikoliestand
2. Læs *Betjeningsvejledningen*.
3. Advarsel – rør ikke ved den varme overflade.

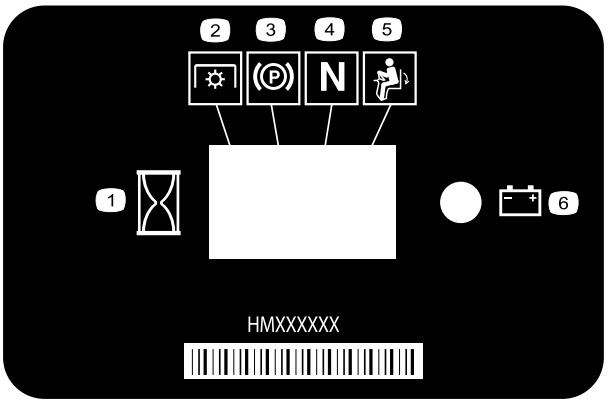

116–5610

1. Timetæller
2. Kraftudtag
3. Parkeringsbremse
4. Neutral
5. Dødemandskontakt
6. Batteri

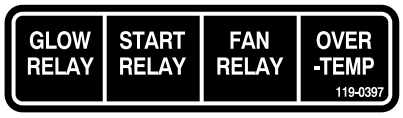

119–0397

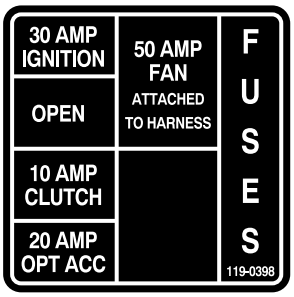

119–0398

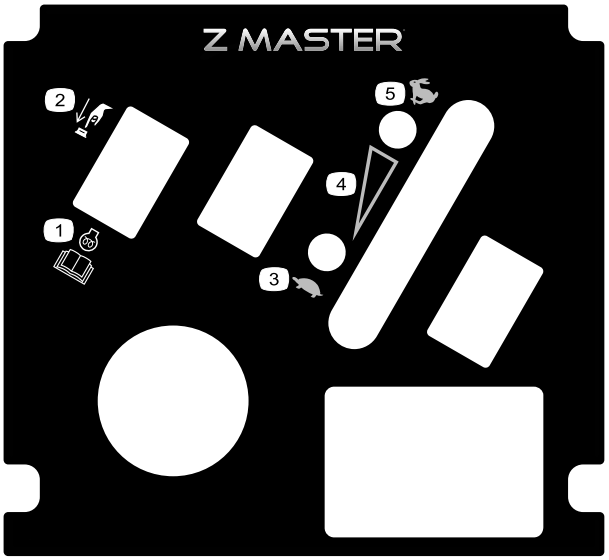

121–7562

1. Tryk for at starte
2. Læs *betjeningsvejledningen* for at få yderligere oplysninger om forvarmning af motoren.
3. Langsom
4. Betjeningsanordning til variabel hastighed
5. Hurtig

126-2055

1. Tilspænding af hjullåsemøtrikker: 129 Nm (4x)
2. Tilspænding af hjulnavsmøtrikker: 319 Nm
3. Læs og forstå betjeningsvejledningen, før du udfører vedligeholdelsesarbejde, og kontroller tilspændingsmomentet efter de første 100 timer og derefter hver 500. time

---

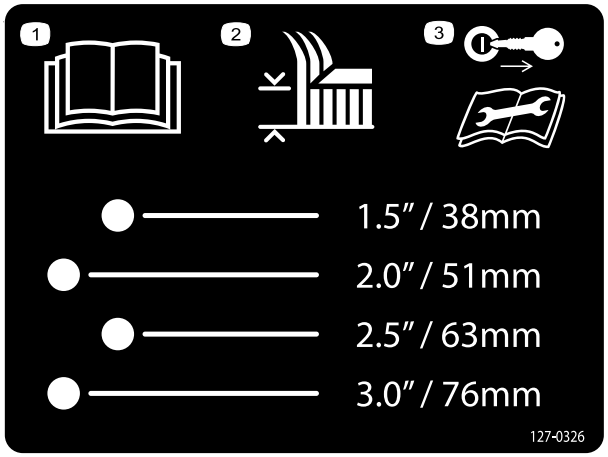

127-0326

1. Læs *betjeningsvejledningen*.
2. Klippehøjde
3. Fjern nøglen fra tændingen og læs *betjeningsvejledningen*, før der udføres vedligeholdelse eller service på maskinen.

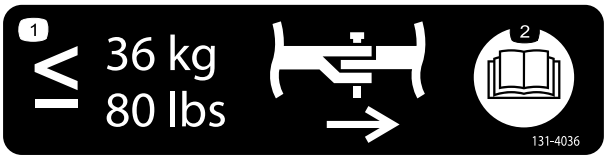

131-4036

1. Maksimal trækkraft med trækstangen er 36 kg.
2. Læs *betjeningsvejledningen*.

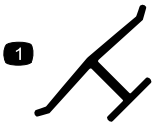

Producentens mærke

1. Indikerer, at skærekniven er identificeret som en reservedel fra producenten af originalmaskinen.

Batterisymboler

Nogle af eller alle disse symboler findes på batteriet.

1. Eksplosionsfare
2. Ingen ild, åben flamme eller rygning.
3. Kaustisk væske/fare for kemisk forbrænding
4. Bær beskyttelsesbriller
5. Læs *betjeningsvejledningen*.
6. Hold omkringstående på sikker afstand af batteriet.
7. Bær beskyttelsesbriller; eksplosive gasser kan forårsage blindhed og andre personskader.
8. Batterisyre kan forårsage blindhed og alvorlige forbrændinger.
9. Skyl omgående øjnene med vand, og søg hurtigt læge.
10. Indeholder bly; må ikke kasseres.

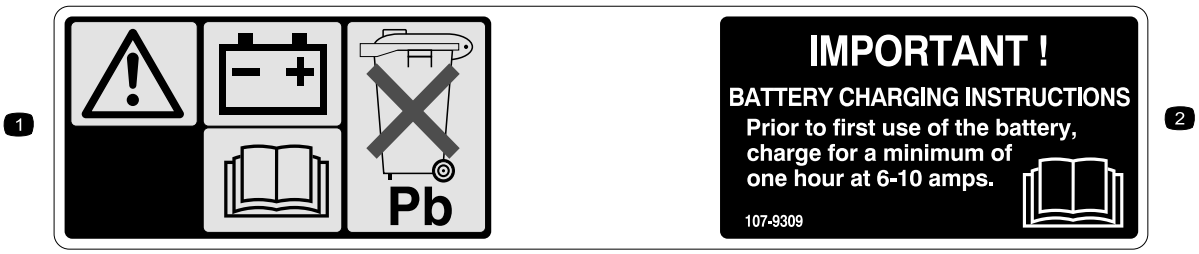

107-9309

1. Advarsel – læs *Betjeningsvejledningen* for at få oplysninger om opladning af batteriet. Indeholder bly, må ikke kasseres.
2. Læs *Betjeningsvejledningen*.

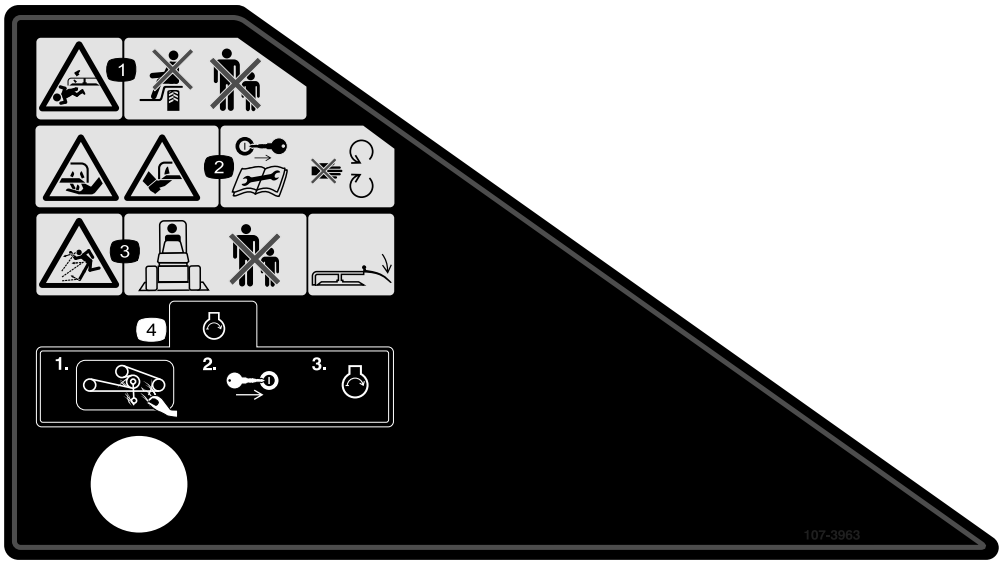

107-3963

1. Fare for skæring/amputation, plæneklipperkniv – medtag ikke passagerer, og hold omkringstående på afstand.
2. Risiko for skæring/amputation af hænder eller fødder, plæneklipperkniv – fjern tændingsnøglen, og læs alle instruktioner, før der udføres service eller vedligeholdelsesarbejde. Hold afstand til bevægelige dele.
3. Fare for udslyngede genstande – hold omkringstående på sikker afstand af maskinen, og hold deflektoren på plads.
4. Inden motoren startes, skal græs og snavs fjernes fra plæneklipperremmen og -remskiverne. Sæt tændingsnøglen i, og start motoren.

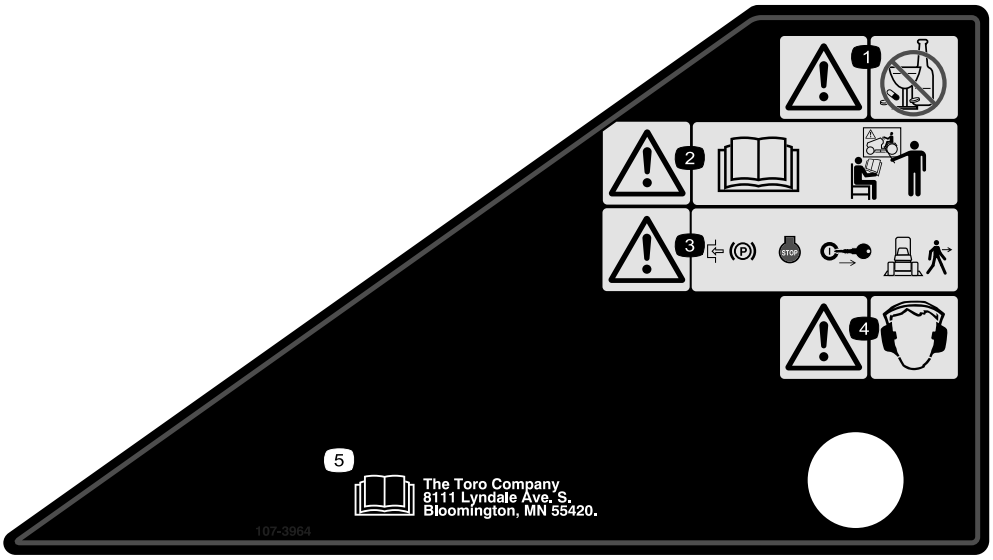

107-3964

1. Advarsel – vær ikke påvirket af medicin eller alkohol.
2. Advarsel – læs *Betjeningsvejledningen*, og få undervisning.
3. Advarsel – aktiver parkeringsbremsen, sluk motoren, og tag nøglen ud, før du forlader maskinen.
4. Advarsel – bær høreværn.
5. Læs *Betjeningsvejledningen*.

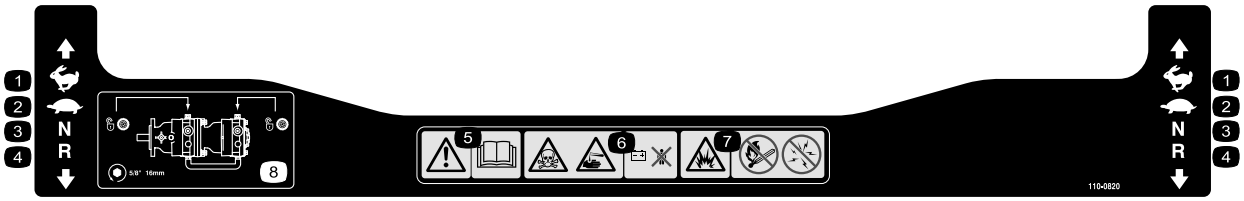

110-0820

1. Hurtig
2. Langsom
3. Neutral
4. Bakgear
5. Advarsel – læs *Betjeningsvejledningen*.
6. Fare for forgiftning og ætsende væske/kemisk forbrænding – hold børn i sikker afstand fra batteriet.
7. Eksplosionsfare – ingen ild, åbne flammer eller rygning. Undgå gnister.
8. Traktionsdrevet låses op ved at dreje omløbsventilen 1 hel omgang mod uret ved hjælp af en 5/8 tomme eller 16 mm nøgle.

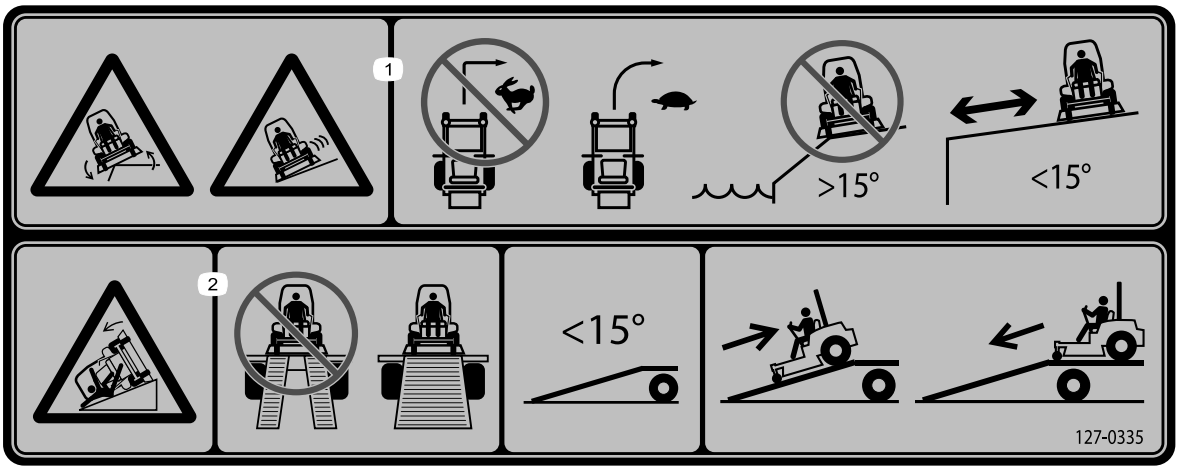

127–0335

1. Fare for væltning på hældninger – brug ikke denne maskine på skråninger, der hælder mere end 15 grader; drej ikke skarpt eller hurtigt; foretag langsomme, store sving.
2. Fare i forbindelse med ramper – brug ikke dobbelte ramper ved læsning på en anhænger; brug kun en enkelt rampe svarende til maskinens bredde; bak op ad rampen (i bakgear), og kør ned ad rampen i fremadgående gear.

Produktoversigt

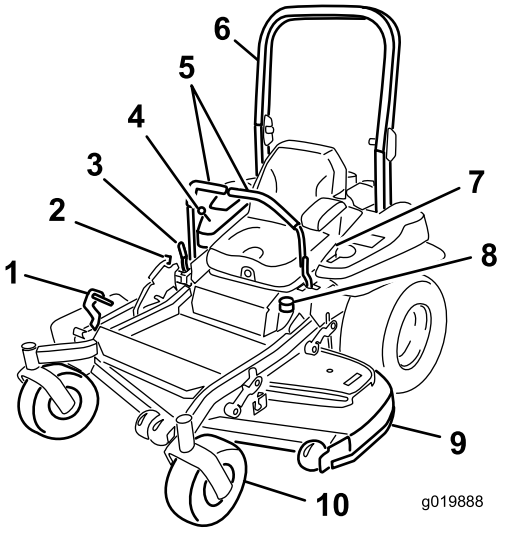

Figur 4

1. Pedal til klippehøjdeskjoldsløft
2. Transportlås
3. Parkeringsbremsehåndtag
4. Betjeningsanordninger
5. Bevægelseshåndtag
6. Styrtbøjle
7. Sikkerhedssele
8. Tankdæksel
9. Plæneklipperskjold
10. Styrehjul

Betjeningsanordninger

Før du starter motoren og anvender maskinen, er det vigtigt, at du er fortrolig med alle maskinens betjeningsanordninger (Figur 4 og Figur 5).

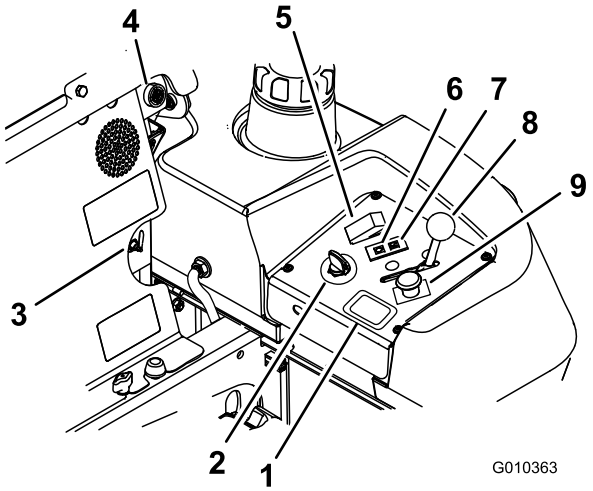

Figur 5

1. Timetæller
2. Tændingskontakt
3. Brændstofvælgerventil
4. Akustisk alarm
5. Gløderørskontakt
6. Gløderørskontrollampe
7. Motortemperaturlampe
8. Gashåndtag
9. Kraftudtagskontakt

Timetæller

Timetælleren registrerer, hvor mange timer motoren har kørt. Den kører, når motoren kører. Brug disse tal til planlægning af regelmæssig vedligeholdelse (Figur 5).

Kontrollamper for sikkerhedslås

Der er symboler på timetælleren, som angiver med en sort trekant, at låsekomponenten befinder sig i den korrekte position (Figur 6).

Batterikontrollampe

Når tændingsnøglen første gang drejes til positionen **Run** (kør) i nogle få sekunder, vises batterispændingen i det område, hvor timerne normalt vises.

Batterilampen tænder, når tændingen slås til, og når ladningen er under det korrekte driftsniveau (Figur 6).

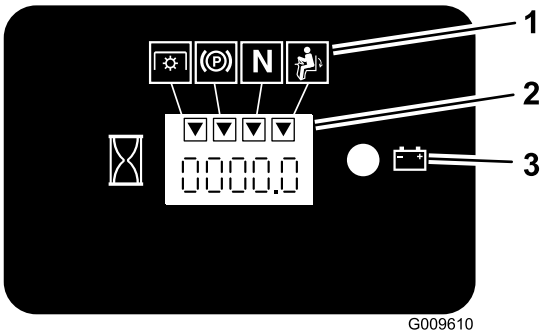

Figur 6

1. Sikkerhedslåssymboler
2. Timetæller
3. Batterilampe

Gashåndtag

Gashåndtaget har to positioner: **Hurtig** og **Langsom**.

Kontakt til regulering af skæreknive (kraftudtag)

Kontakten til regulering af skæreknivene (kraftudtag) bruges til at aktivere den elektriske kobling, så skæreknivene kan køre med bevægelseshåndtagene i midterste, ulåste position. Træk op i kontakten for at aktivere skæreknivene, og slip den. Skub knivreguleringskontakten (kraftudtag) ned for at deaktivere knivene.

Neutral låseposition

Den neutrale låseposition anvendes med sikkerhedslåsesystemet og til at finde den neutrale position.

Tændingskontakt

Kontakten bruges til at starte plæneklipperens motor, og den har tre positioner: **Start, Run (kør)** og **Off (fra)**.

Gløderørskontrollampe

Gløderørskontrollampen lyser, når gløderørsknappen er aktiveret (Figur 5).

Gløderørskontakt

Denne kontakt aktiverer gløderørene og angives af gløderørskontrollampen. Hold gløderørskontakten nede i 10 sekunder, før du starter maskinen.

Temperaturlampe

Temperaturlampen tændes, når motoren overophedes (Figur 5).

Akustisk alarm

Denne maskine har en akustisk alarm, der advarer brugeren om at slukke for motoren for at undgå motorskade som følge af overophedning. Se Betjening af overophedningsføleren (side 28).

Brændstofvælgerventil

Brændstofvælgerventilen er placeret bag sædet.

Luk brændstofvælgerventilen før transport eller opbevaring af maskinen.

Flyt vælgerventilen til venstre eller højre for at betjene den.

Redskaber/tilbehør

Der kan fås en række forskellige Toro-godkendte redskaber og tilbehør til brug sammen med maskinen, som gør den bedre og mere alsidig. Kontakt en autoriseret serviceforhandler eller gå ind på www.Toro.com for at få en liste over alt godkendt udstyr og tilbehør.

Betjening

Bemærk: Maskinens venstre og højre side er som set fra den normale betjeningsposition.

Påfyldning af brændstof

Motoren kører på ren, frisk dieselolie med minimum 40 oktan. Køb brændstof i mængder, der kan bruges inden for 30 dage, således at brændstoffet altid er frisk.

Brug sommerdieselbrændstof (nr. 2-D) ved temperaturer over -7 °C og vinterdieselbrændstof (nr. 1-D eller en blanding af nr. 1-D/2-D) ved temperaturer under -7 °C). Brug af vinterdieselbrændstof ved lavere temperaturer giver et lavere antændelsespunkt og flydepunkt, som gør det lettere at starte, og som formindsker risikoen for kemisk separation af brændstoffet pga. lavere temperaturer (voksdannelse, som kan tilstoppe filtrene).

Anvendelse af sommerdieselbrændstof ved temperaturer over -7° C øger pumpekomponenternes levetid.

Vigtigt: Brug ikke petroleum eller benzin i stedet for dieselolie. Hvis denne advarsel ikke overholdes, kan motoren blive beskadiget.

⚠ ADVARSEL

Brændstof er farligt og kan være dødbringende, hvis det indtages. Længere tids udsættelse for dampe kan forårsage alvorlige skader og sygdomme.

- **Undgå længere tids indånding af dampe.**
- **Hold ansigtet væk fra spidsen af slangen og brændstoftanken eller stabilisatoråbningen.**
- **Undgå at få benzin i øjnene eller på huden.**

⚠ FARE

Under visse forhold er brændstof meget brandfarligt og yderst eksplosivt. En brand eller eksplosion forårsaget af brændstof kan give dig eller andre forbrændinger samt medføre tingsskade.

- **Fyld tanken udendørs på plan grund i et åbent område, når motoren er kold. Tør eventuelt spildt brændstof op.**
- **Fyld aldrig brændstoftanken op i en lukket anhænger.**
- **Fyld ikke brændstoftanken helt op. Fyld brændstoftanken op til bunden af påfyldningsstudsen. Den tomme plads giver benzinen i brændstoftanken plads til at udvide sig. Fyldes der for meget på, kan det resultere i brændstoflækage eller beskadigelse af motoren eller emissionssystemet (hvis monteret).**
- **Ryg aldrig under håndtering af brændstof, og hold afstand til åben ild eller steder, hvor brændstofdampe kan antændes af en gnist.**
- **Opbevar brændstof i en godkendt beholder og utilgængeligt for børn. Køb ikke benzin til mere end 30 dages forbrug.**
- **Anbring altid brændstofbeholdere på jorden et stykke fra køretøjet, før påfyldningen påbegyndes.**
- **Fyld ikke brændstofbeholdere inde i et køretøj eller på en lastbil eller anhænger, da indvendige tæpper eller plastikforinger i lastbiler kan isolere dunken og forsinke tabet af eventuel statisk elektricitet.**
- **Når det er praktisk muligt, skal benzindrevet udstyr fjernes fra lastbilen eller anhængeren og fyldes op igen, mens hjulene står på jorden.**
- **Hvis dette ikke er muligt, skal påfyldningen af udstyret finde sted på en lastbil eller anhænger med en bærbar beholder i stedet for direkte fra brændstofstanderen.**
- **Hvis det er nødvendigt at benytte brændstofstanderen, skal spidsen af slangen hele tiden være i kontakt med kanten af åbningen i brændstoftanken eller -beholderen, indtil påfyldningen er afsluttet.**

Forberedt til biodiesel

Denne maskine kan også bruge et blandet biodieselbrændstof på op til B20 (20 % biodiesel, 80 % petrodiesel). Andelen af petrodiesel bør være lav eller have et ekstra lavt svovlindhold.

Træf følgende forholdsregler:

- Andelen af biodiesel skal opfylde specifikationen anført i ASTM D6751 eller EN 14214.
- Brændstofsammensætningen skal opfylde ASTM D975 eller EN 590.
- Malede overflader kan beskadiges af biodieselblandinger.
- Brug B5 (biodieselindhold på 5 %) eller blandinger med et lavere biodieselindhold under kolde vejrforhold.
- Efterse tætninger, slanger og pakninger, der kommer i berøring med brændstoffet, da de kan forringes over tid.
- Tilstopning af brændstoffilteret kan forventes i tiden efter, at du er gået over til at bruge biodieselblandinger.
- Kontakt din forhandler for at få flere oplysninger om biodiesel.

Påfyldning af brændstoftanken

Bemærk: Fyld ikke brændstoftanken helt op. Fyld brændstoftanken op til bunden af påfyldningsstudsen. Den tomme plads giver benzinen i brændstoftanken plads til at udvide sig.

1. Sluk for motoren, og aktiver parkeringsbremsen.
2. Rengør området omkring hvert enkelt brændstofdæksel, og afmonter dækslet. Fyld brændstoftanken op til bunden af påfyldningsstudsen. Dette tomrum giver brændstoffet plads til at udvide sig. Fyld ikke brændstoftanken helt op.
3. Skru brændstofdækslet godt fast. Tør eventuel spildt brændstof op.
4. Fyld om muligt brændstoftanken helt op efter hver anvendelse. Dette vil minimere muligheden for akkumulering af kondens i brændstoftanken.

Kontrol af motoroliestanden

Før du starter motoren og bruger maskinen, skal du kontrollere oliestanden i motorens krumtaphus. Se Kontrol af motoroliestanden (side 38).

Skift af brændstoftanke

Vigtigt: Kør ikke maskinen tør for brændstof. Det kan forårsage skade på motoren og kræver, at brændstofsystemet kontrolleres.

Brændstofvælgerventilen er placeret bag sædets venstre side.

Maskinen har to brændstoftanke. Den ene tank er placeret på venstre side og den anden på højre. Begge tanke er forbundet med brændstofvælgerventilen. Herfra fører et fælles brændstofrør hen til motoren (Figur 7).

Når du vil bruge brændstoftanken i venstre side, skal du dreje brændstofvælgerventilen til venstre. Når du

vil bruge brændstoftanken i højre side, skal du dreje brændstofvælgerventilen til højre (Figur 7).

Luk brændstofvælgerventilen før transport eller opbevaring af maskinen.

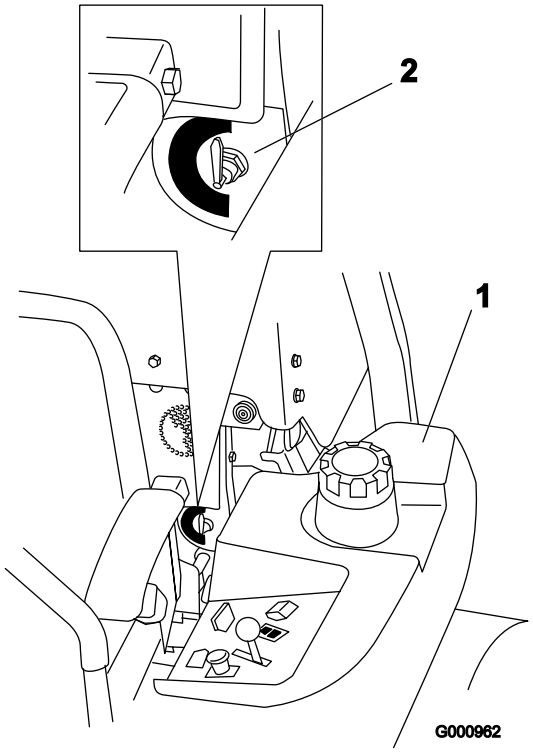

Figur 7

1. Brændstoftank i venstre side
2. Brændstofvælgerventil

Anvendelse af styrtbøjlen (ROPS)

⚠ ADVARSEL

Undgå personskade eller død pga. væltning: hold styrtbøjlen i den hævede, låste position, og brug sikkerhedsselen.

Sørg for, at den bageste del af sædet er sikret med sædelåsen.

⚠ ADVARSEL

Du er ikke beskyttet af styrtbøjlen, når styrtbøjlen er i sænket position.

- **Sænk kun styrtbøjlen, når det er absolut nødvendigt.**
- **Spænd ikke sikkerhedsselen, når styrtbøjlen er i sænket position.**
- **Kør langsomt og forsigtigt.**
- **Hæv styrtbøjlen, lige så snart der er plads til, at den kan hæves.**
- **Kontroller omhyggeligt, om der er fri højde over dit hoved (dvs. om der er fri for grene, døråbninger og elektriske ledninger), før du kører under genstande, og kom ikke i berøring med sådanne.**

Vigtigt: Sænk kun styrtbøjlen, når det er absolut nødvendigt.

1. Fjern splitterne, og afmonter de to pinde (Figur 9).
2. Sænk styrtbøjlen til sænket position. Der er to sænkede positioner. Se Figur 8 for at få vist positionerne.
3. Monter de to pinde, og fastgør dem med splitterne (Figur 9).

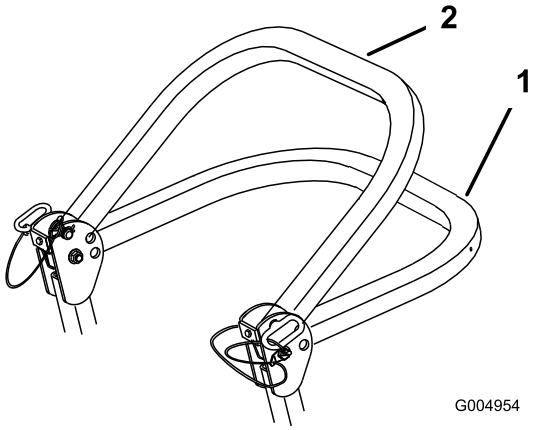

Figur 8

1. Helt sænket position
2. Sænket position med græspose monteret

Vigtigt: Sørg for, at den bageste del af sædet er sikret med sædelåsen.

4. Fjern splitten og de to pinde for at hæve styrtbøjlen (Figur 9).
5. Hæv styrtbøjlen til oprejst position, monter de to pinde, og fastgør dem med splitterne (Figur 9).

Vigtigt: Brug altid sikkerhedsselen, når styrtbøjlen er i den hævede position.

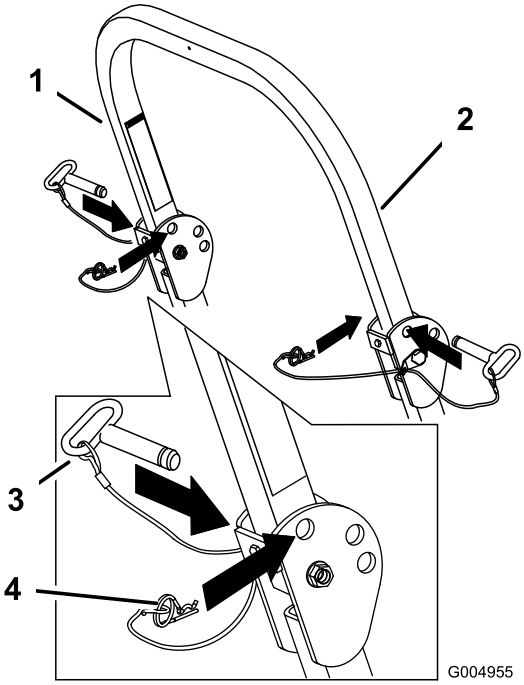

Figur 9

1. Styrtbøjle
2. Hævet position
3. Pind
4. Splitter

Sæt sikkerheden i højsædet

Læs alle sikkerhedsforskrifterne grundigt igennem, og gør dig bekendt med de symboler, der findes i afsnittet om sikkerhed. Disse oplysninger kan hjælpe dig eller omkringstående personer med at undgå at komme til skade.

⚠ FARE

Betjening på vådt græs eller stejle skråninger kan forårsage udskridning og mistet herredømme over maskinen.

Hjul, der kører ud over kanter, kan forårsage, at maskinen vælter, hvilket kan medføre alvorlige kvæstelser, død eller drukning.

Styrtbøjlen beskytter dig ikke, når den er sænket.

Hold altid styrtbøjlen i den hævede låseposition, og brug sikkerhedsselen.

Læs og følg instruktionerne om styrtbøjlebeskyttelsen samt advarslerne.

Følg disse retningslinjer for at undgå at miste herredømmet og risikere at vælte:

- **Klip ikke i nærheden af stejle skråninger eller vand.**
- **Betjen aldrig maskinen på skråninger med en større hældning end 15 grader.**
- **Sænk hastigheden, og vær yderst forsigtig på skråninger.**
- **Undgå pludselige drejninger og hurtige ændringer af hastigheden.**

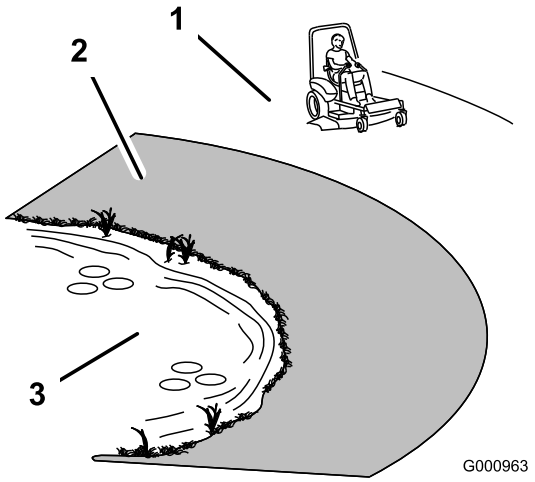

Figur 10

1. Sikkert område – brug Z Master her på skråninger med hældninger på mindre end 15 grader eller flade områder.
2. Anvend en håndplæneklipper og/eller en græstrimmer tæt på stejle skråninger og vand.
3. Vand

⚠ FORSIGTIG

Denne maskine afgiver støj på mere end 85 dBA ved førerens ører og kan give nedsat hørelse ved længere tids anvendelse.

Brug høreværn, når du betjener denne maskine.

Brug beskyttelsesudstyr til øjne, ører, fødder og hoved, når maskinen anvendes.

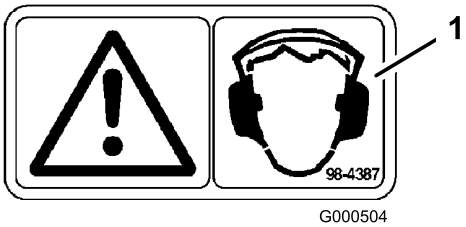

Figur 11

1. Advarsel – bær høreværn

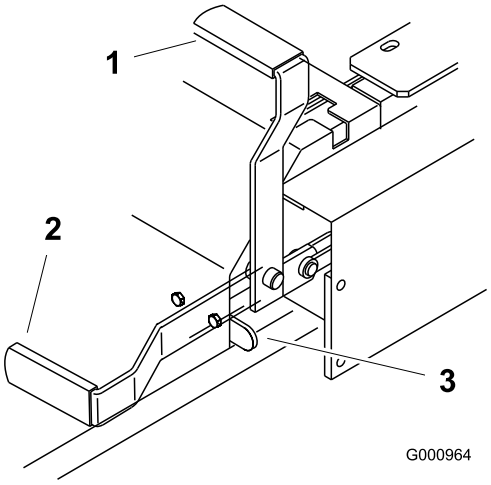

Figur 12

1. Parkeringsbremse AKTIVERET
2. Parkeringsbremse DEAKTIVERET
3. Bremsestop

Betjening af parkeringsbremsen

Aktiver altid parkeringsbremsen, når du standser maskinen eller efterlader den uden opsyn.

Aktivering af parkeringsbremsen

1. Flyt bevægelseshåndtagene (Figur 18) ud til den neutrale låseposition.
2. Træk parkeringsbremsegrebet tilbage og op for at aktivere parkeringsbremsen (Figur 12). Parkeringsbremsegrebet skal blive i aktiveret position.

⚠ ADVARSEL

Det er ikke sikkert, at parkeringsbremsen kan holde maskinen parkeret på en skråning, og den kan derfor forårsage personskade eller beskadigelse af ejendom.

Parker aldrig maskinen på skråninger, medmindre hjulene er spærrede eller blokerede.

Deaktivering af parkeringsbremsen

Tryk parkeringsbremsegrebet fremad og ned for at deaktivere parkeringsbremsen (Figur 12). Parkeringsbremsen er deaktiveret, og håndtaget hviler mod bremsestoppet.

Start og standsning af motoren

Start af motoren i normalt vejr

1. Hæv styrtbøjlen, og lås den på plads. Tag plads i sædet, og fastgør sikkerhedsselen.
2. Flyt bevægelseshåndtagene til neutral låst position.
3. Aktiver parkeringsbremsen. Se Aktivering af parkeringsbremsen (side 21).
4. Flyt kraftudtagets kontakt til afbrudt position (Figur 13).
5. Flyt gashåndtaget til midterpositionen (Figur 15).
6. Drej tændingsnøglen med uret til positionen Run (Kør) (Figur 14).
7. Tryk på gløderørskontakten i 10 sekunder. Lampen tændes.
8. Slip kontakten efter 10 sekunder. Lampen slukkes.

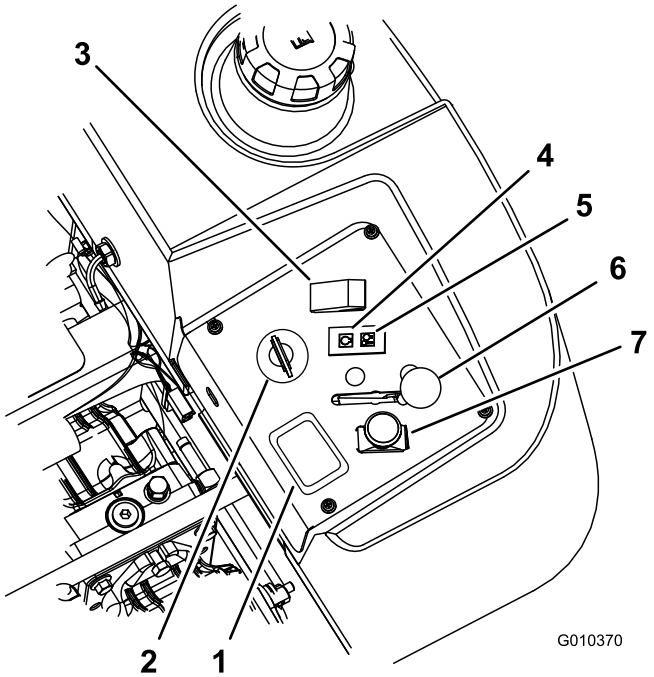

Figur 13

1. Timetæller
2. Tændingskontakt
3. Gløderørskontakt
4. Gløderørskontrollampe
5. Motortemperaturlampe
6. Gashåndtag
7. Kraftudtagskontakt

9. Drej nøglen til startpositionen. Gløderørskontrollampen tændes. Slip nøglen, når motoren starter (Figur 14).

   Vigtigt: Brug startcyklusser på ikke mere end 30 sekunder pr. minut for at undgå overophedning af startermotoren.

10. Hvis motoren ikke starter med det samme, skal gashåndtaget flyttes til hurtig position, og nøglen drejes til positionen Start.

    Bemærk: Der kan være behov for yderligere startcyklusser ved start af motoren første gang, når brændstofsystemet har været helt tømt for brændstof.

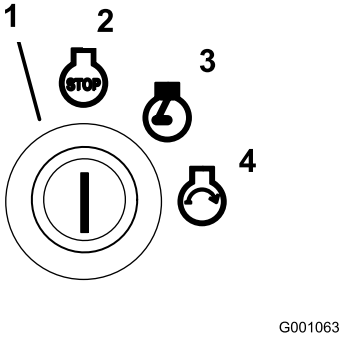

Figur 14

1. Tændingskontakt
2. Fra
3. Kør
4. Start

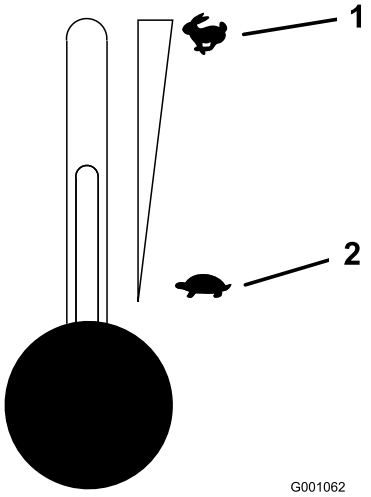

Figur 15

1. Gashåndtag – hurtig
2. Gashåndtag – langsom

Start af motoren i koldt vejr (under -5° C)

Bemærk: Brug den korrekte motorolie til starttemperaturen. Se Serviceeftersyn af motorolien (side 38).

1. Start motoren med gashåndtaget i positionen **Fast** (hurtig).
2. Drej tændingsnøglen med uret til positionen Run (Kør) (Figur 14).
3. Tryk på gløderørskontakten i 10 til 15 sekunder. Lampen tændes.
4. Slip kontakten efter 10 til 15 sekunder. Lampen slukkes.
5. Drej nøglen til startpositionen. Gløderørskontrollampen tændes. Slip nøglen, når motoren starter.

   Vigtigt: Brug startcyklusser på ikke mere end 30 sekunder pr. minut for at undgå overophedning af startermotoren.

   Bemærk: Brug ikke brændstof, der er blevet gemt fra sommeren. Brug kun frisk vinterdieselolie.

Standsning af motoren

1. Udkobl kraftudtaget, flyt bevægelseshåndtagene til den neutrale, låste position, og aktiver parkeringsbremsen (Figur 16).
2. Flyt gashåndtaget midtvejs mellem hurtig og langsom position (Figur 15).
3. Lad motoren gå i tomgang i 60 sekunder.
4. Drej tændingsnøglen til positionen Off (Fra) (Figur 14). Vent, til alle bevægelige dele er standset, før du forlader betjeningspositionen.
5. Fjern nøglen fra tændingen for at forhindre, at nogen utilsigtet kan komme til at starte maskinen før transport eller opbevaring af maskinen.

6. Luk brændstofvælgerventilen før transport eller opbevaring af maskinen.

   Vigtigt: Kontroller, at brændstofvælgerventilen er lukket, før maskinen transporteres eller opbevares, da der kan opstå brændstoflækage. Aktiver parkeringsbremsen før transport.

   Vigtigt: Sørg for at fjerne nøglen, da brændstofpumpen kan køre og dermed forårsage, at batteriet aflades.

⚠ FORSIGTIG

Børn eller omkringstående kan komme til skade, hvis de forsøger at flytte eller betjene maskinen, når operatøren ikke er til stede.

Fjern altid tændingsnøglen, og aktiver parkeringsbremsen, når du efterlader maskinen uden opsyn, selv hvis det blot er i nogle få minutter.

Betjening af kraftudtaget

Kraftudtagskontakten starter og stopper skæreknivene og eventuelle motordrevne redskaber.

Indkobling af kraftudtaget

1. Hvis motoren er kold, skal du lade den varme op i 5 til 10 minutter, før kraftudtaget indkobles.
2. Sid på sædet, udløs trykket på traktionskontrolgrebene, og sæt dem i neutral.
3. Placer gashåndtaget i hurtig position.

   Bemærk: Aktivering af kraftudtaget med gashåndtaget i "midtvejs" position eller mindre forårsager overdrevent stort slid på drivremmene.
4. Træk kraftudtagskontakten ud, for at indkoble den (Figur 16).

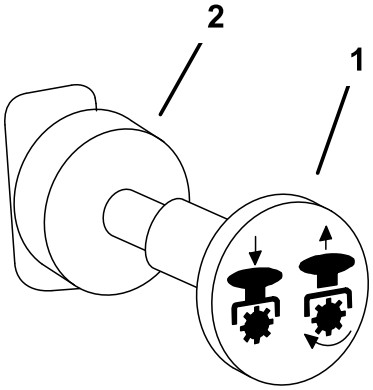

G000937

Figur 16

1. Kraftudtag indkoblet
2. Kraftudtag udkoblet

Udkobling af kraftudtaget

Udkobling foretages ved at skubbe kraftudtagskontakten til **udkoblet** position (Figur 16).

Sikkerhedslåsesystemet

⚠ FORSIGTIG

Hvis kontakterne til sikkerhedslåsesystemet frakobles eller beskadiges, kan maskinen reagere uventet og forårsage personskade.

- **Pil ikke ved sikkerhedskontakterne.**
- **Kontroller dagligt, at sikkerhedskontakterne fungerer, og udskift eventuelle beskadigede kontakter, før du betjener maskinen.**

Sådan fungerer sikkerhedslåsesystemet

Sikkerhedslåsesystemet er udviklet med henblik på at forhindre, at motoren starter, medmindre:

- Parkeringsbremsen er aktiveret.
- Kraftudtaget er udkoblet.
- Bevægelseshåndtagene er placeret i den neutrale, låste position..

Sikkerhedslåsesystemet er også konstrueret til at standse motoren, når traktionsgrebene flyttes fra låst position med parkeringsbremsen aktiveret, eller hvis du rejser dig fra sædet, når kraftudtaget er indkoblet.

Timetælleren har symboler, som angiver over for brugeren, hvornår låsekomponenten er i den korrekte position. Når komponenten er i den korrekte position, lyser en trekant i den tilhørende firkant.

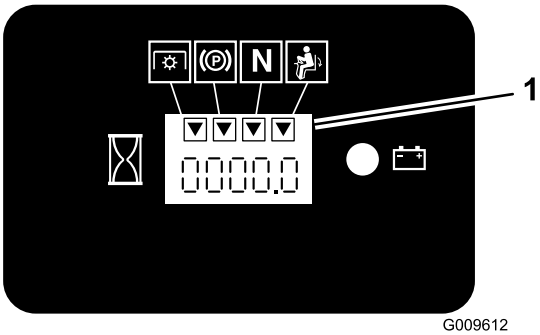

G009612

Figur 17

1. Trekanterne lyser, når låsekomponenterne er i den korrekte position.

Afprøvning af sikkerhedslåsesystemet

Eftersynsinterval: Hver anvendelse eller dagligt

Kontroller altid sikkerhedslåsesystemet, før du betjener maskinen. Hvis sikkerhedssystemet ikke fungerer som beskrevet i det følgende, skal der straks tilkaldes en autoriseret forhandler til at reparere sikkerhedssystemet.

1. Sid i sædet, aktiver parkeringsbremsen, og flyt kraftudtaget til indkoblet position. Prøv at starte motoren. Motoren bør ikke tørne.
2. Sid i sædet, aktiver parkeringsbremsen, og flyt kraftudtaget til udkoblet position. Bevæg et af bevægelseshåndtagene (væk fra neutral låseposition). Prøv at starte motoren. Motoren bør ikke tørne. Gentag for det andet bevægelseshåndtag.
3. Sid i sædet, aktiver parkeringsbremsen, flyt kraftudtagskontakten til udkoblet position, og flyt bevægelseshåndtagene til neutral låseposition. Start motoren. Deaktiver parkeringsbremsen, indkobl kraftudtaget, og rejs dig derefter let fra sædet, mens motoren kører. Motoren bør nu stoppe.
4. Sid i sædet, aktiver parkeringsbremsen, flyt kraftudtagskontakten til udkoblet position, og flyt bevægelseshåndtagene til neutral låseposition. Start motoren. Mens motoren kører, skal et af bevægelseshåndtagene centreres og flyttes (frem eller tilbage). Motoren bør nu stoppe. Gentag fremgangsmåden for det andet bevægelseshåndtag.
5. Sid i sædet, deaktiver parkeringsbremsen, flyt kraftudtagskontakten til udkoblet position, og flyt bevægelseshåndtagene til neutral låseposition. Prøv at starte motoren. Motoren må ikke tørne.

Kørsel fremad og bakning

Gashåndtaget styrer motorens omdrejningstal målt i omdrejninger pr. minut. Indstil gashåndtaget til høje omdrejninger (hurtig) for at opnå den bedste ydelse. Kør altid med fuld kraft ved plæneklipning.

⚠ FORSIGTIG

Maskinen kan spinde meget hurtigt. Føreren kan miste kontrollen over maskinen og forårsage personskade eller beskadige maskinen.

- **Udvis forsigtighed, når du drejer.**
- **Sæt farten ned, før du foretager skarpe sving.**

Kørsel fremad

1. Deaktiver parkeringsbremsen. Se Deaktivering af parkeringsbremsen (side 21).
2. Flyt håndtagene til midterpositionen – ulåst position.
3. Kør fremad ved langsomt at skubbe bevægelseshåndtagene fremad (Figur 18).

   Bemærk: Motoren standser, hvis traktionskontrol-grebene flyttes, mens parkeringsbremsen er aktiveret.

   Kør lige ud ved at påføre begge bevægelseshåndtag samme tryk (Figur 18).

   Drej ved at flytte bevægelseshåndtaget mod neutral i den retning, du ønsker at dreje (Figur 18).

   Jo længere traktionskontrolgrebene flyttes den ene eller anden vej, jo hurtigere kører maskinen i den pågældende retning.

   Du kan stoppe maskinen ved at flytte bevægelseshåndtagene til neutral position.

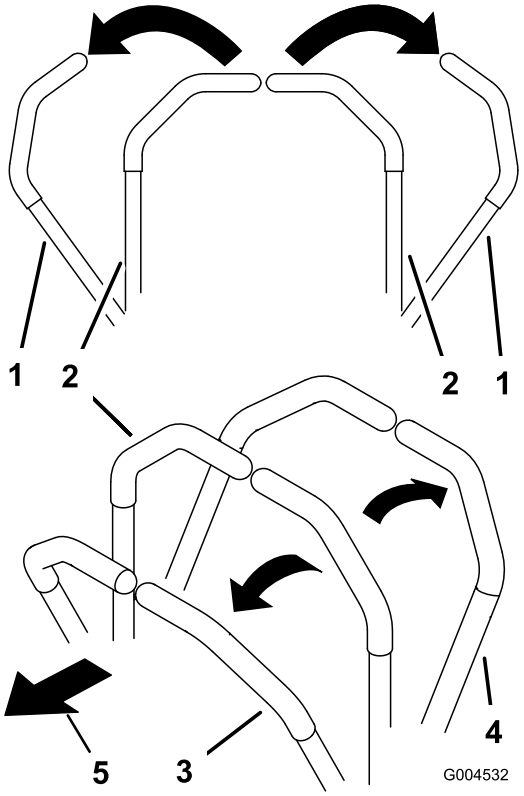

Figur 18

1. Bevægelseshåndtaget er placeret i neutral låseposition.
2. Midterste, ulåste position
3. Fremad
4. Bagud
5. Maskinens forende

Bakning

1. Flyt håndtagene til midterpositionen – ulåst position.
2. Bak ved langsomt at trække bevægelseshåndtagene bagud (Figur 18).

   Kør lige ud ved at påføre begge bevægelseshåndtag samme tryk (Figur 18).

   Drej ved at udløse trykket på bevægelseshåndtaget i den retning, du ønsker at dreje (Figur 18).

   Du kan stoppe maskinen ved at skubbe bevægelseshåndtagene til neutral position.

Standsning af maskinen

Stands maskinen ved at sætte traktionskontrolgrebene i neutral og flytte dem til låst position. Udkobl kraftudtaget, og drej tændingsnøglen til slukket position.

Aktiver parkeringsbremsen, hver gang du forlader maskinen. Se Aktivering af parkeringsbremsen (side 21). Fjern nøglen fra tændingen.

⚠ FORSIGTIG

Børn eller omkringstående kan komme til skade, hvis de forsøger at flytte eller betjene maskinen, når operatøren ikke er til stede.

Fjern altid tændingsnøglen, og aktiver parkeringsbremsen, når du efterlader maskinen uden opsyn, selv hvis det blot er i nogle få minutter.

Justering af klippehøjden

Klippehøjden justeres fra 38 til 127 mm i trin af 6 mm ved at pinden sættes i forskellige huller.

1. Hæv klippehøjdehåndtaget til transportposition (også 127 mm klippehøjdeposition) (Figur 19).

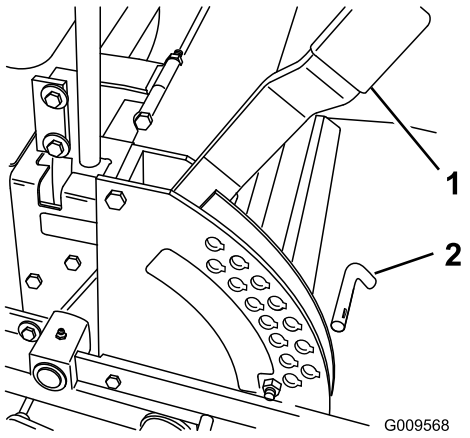

Figur 19

1. Klippehøjdehåndtag
2. Pind

2. Du kan justere klippehøjden ved at fjerne pinden fra klippehøjdebeslaget (Figur 19).
3. Vælg et hul i klippehøjdebeslaget, som svarer til den ønskede klippehøjde, og sæt pinden i (Figur 19).
4. Flyt håndtaget til den valgte højde.

Justering af antiskalperings-ruller

Hver gang klippehøjden ændres, anbefales det at justere antiskalperingsrullernes højde.

1. Udkobl kraftudtaget, flyt bevægelseshåndtagene til den neutrale låseposition, og aktiver parkeringsbremsen.
2. Stop motoren, fjern nøglen, og vent, til alle bevægelige dele er standset, før du forlader betjeningspositionen.
3. Når du har justeret klippehøjden, skal du justere rullerne ved at fjerne flangemøtrikken, bøsningen, afstandsbøsningen og bolten (Figur 20, Figur 21 og Figur 22).

   Bemærk: De to midterste ruller har ikke en afstandsbøsning (Figur 21).
4. Vælg et hul, så antiskalperingsrullen er placeret ved den nærmeste ønskede klippehøjde.
5. Monter flangemøtrik, bøsning, afstandsbøsning og bolt. Tilspænd til et moment på 54-61 Nm (Figur 20, Figur 21 og Figur 22).
6. Gentag denne justering for de andre antiskalperingsruller.

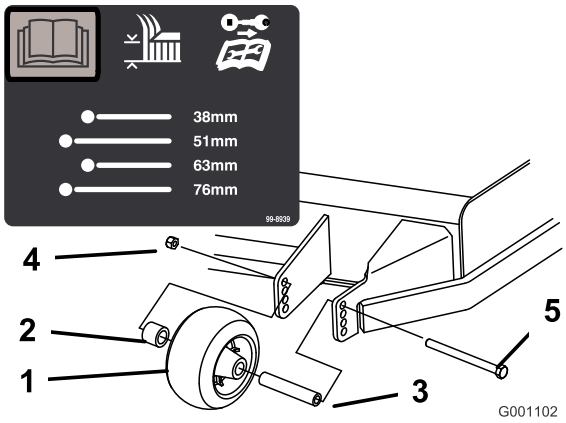

Figur 20

1. Antiskalperingsrulle
2. Afstandsbøsning
3. Bøsning
4. Flangemøtrik
5. Bolt

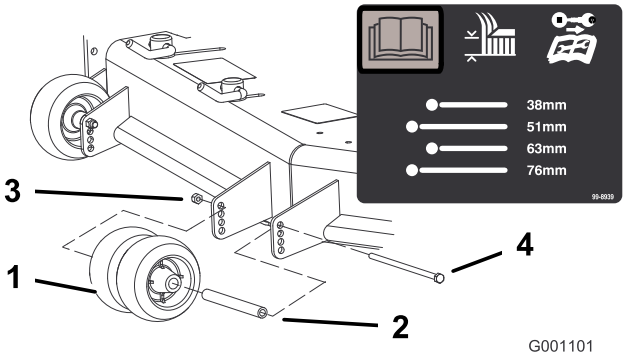

Figur 21

1. Antiskalperingsrulle
2. Bøsning
3. Flangemøtrik
4. Bolt

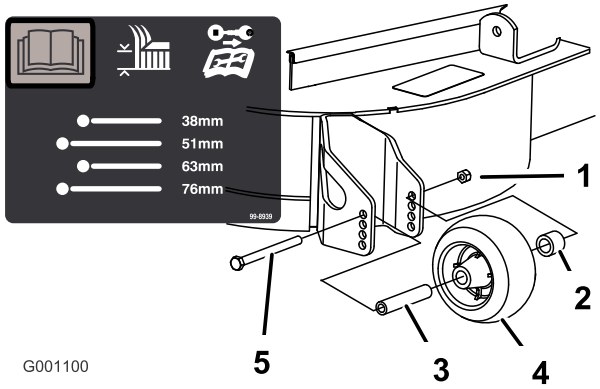

Figur 22

1. Antiskalperingsrulle
2. Afstandsbøsning
3. Bøsning
4. Flangemøtrik
5. Bolt

Justering af udblæsnings-skærm

Plæneklipperens udblæsning kan justeres til forskellige typer klippeforhold. Placer knastlåse og skærm, så den bedste klippekvalitet opnås.

1. Udkobl kraftudtaget, flyt bevægelseshåndtagene til den neutrale låseposition, og aktiver parkeringsbremsen.
2. Stop motoren, fjern nøglen, og vent, til alle bevægelige dele er standset, før du forlader betjeningspositionen.
3. Knastlåsene justeres ved at svinge grebet op, så knastlåsen løsnes (Figur 23).
4. Juster skærm og knastlåse i rillerne, så den ønskede udblæsning opnås.
5. Sving grebet tilbage for at stramme skærm og knastlåse (Figur 23).
6. Hvis knasterne ikke låser skærmen på plads, eller den er for stram, skal grebet løsnes, og knastlåsen drejes. Juster knastlåsen, indtil det ønskede låsetryk opnås.

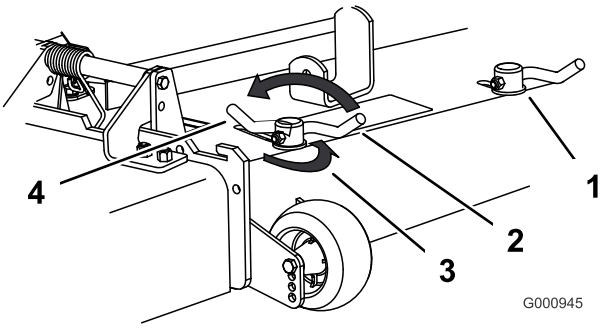

Figur 23

1. Knastlås
2. Greb
3. Drej knasten for at forøge eller mindske låsetrykket.
4. Åbning

Placering af udblæsnings-skærmen

Nedenstående tal er kun anbefalinger. Justeringerne vil variere i henhold til græstype, fugtindhold og græssets højde.

Bemærk: Hvis motoreffekten falder, og plæneklipperens hastighed er den samme, skal skærmen åbnes.

Position A

Dette er den allerbageste position. Den anbefalede anvendelse af denne position er som følger (Figur 24).

- Benyttes ved klipning af kort, tyndtvoksende græs.
- Benyttes ved tørre forhold.
- Til mindre afklippede græsstykker.
- Blæser det afklippede græs længere væk fra plæneklipperen.

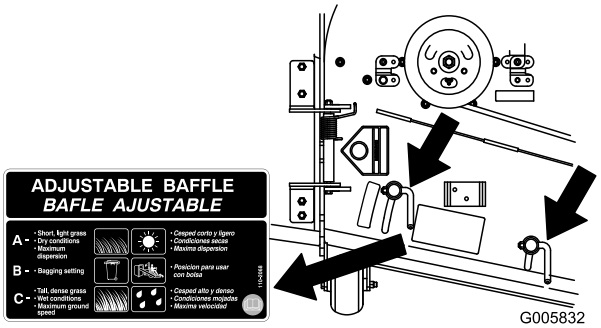

Figur 24

Position B

Benyt denne position ved opsamling i pose.

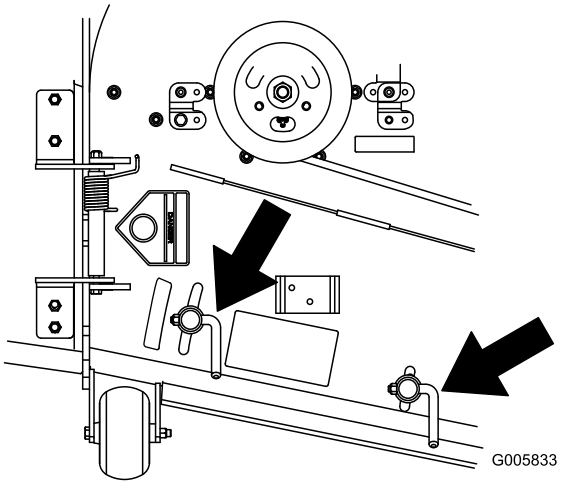

Figur 25

Position C

Dette er den helt åbne position. Den anbefalede anvendelse af denne position er som følger.

- Benyttes ved klipning af højt, tæt græs.
- Benyttes ved våde forhold.
- Sænker motorens strømforbrug.
- Giver mulighed for øget hastighed ved tunge forhold.
- Denne position svarer til fordelene ved Toro SFS-plæneklipperen.

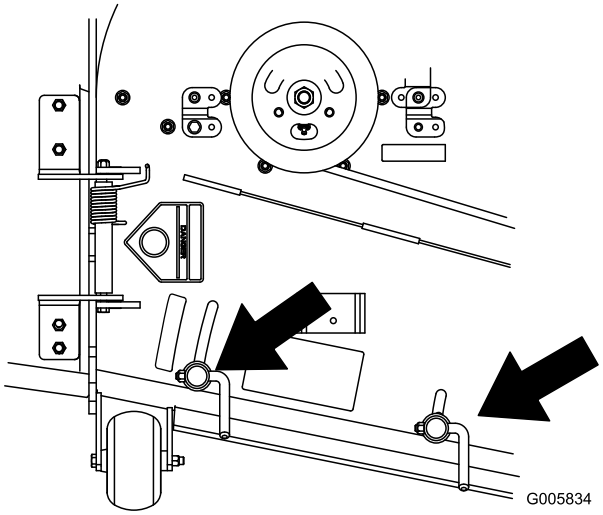

Figur 26

Brug af hjælpeløftehåndtaget

Hjælpeløftehåndtaget benyttes sammen med klippehøjdehåndtaget til at hæve plæneklipperen. Det gør det lettere at hæve plæneklipperskjoldet.

1. Sæt foden på hjælpeløftehåndtaget.
2. Tryk på hjælpeløftehåndtaget, mens du trækker op i klippehøjdehåndtaget (Figur 27).

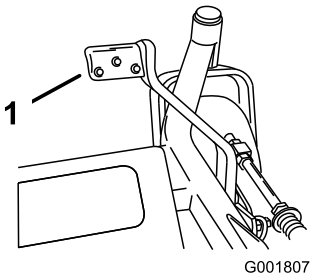

Figur 27

1. Hjælpeløftehåndtag

Indstilling af sædet

Sædet kan flyttes frem og tilbage. Anbring sædet i den stilling, hvor du har den bedste kontrol over maskinen og sidder mest behageligt.

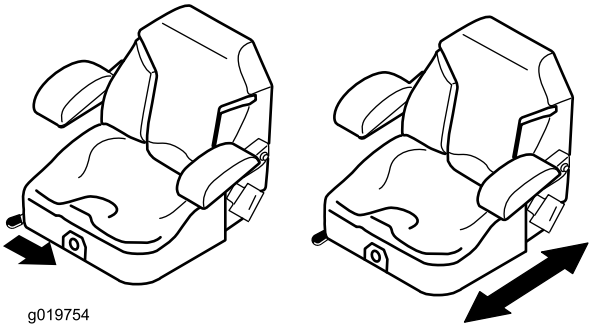

Figur 28

Ændring af sædeaffjedringen

Sædet kan justeres for at give en jævn og behagelig kørsel. Indstil sædet til den position, hvor du sidder mest behageligt.

Drej på knappen i begge retninger foran på sædet for at opnå den mest behagelige position (Figur 29).

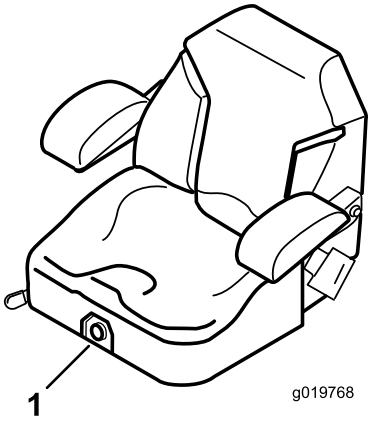

Figur 29

1. Knap til indstilling af sædeaffjedring

Løsning af sædet

1. Flyt sædet til den bageste position. Dette forhindrer, at noget kommer i vejen, når sædet hæves.
2. Skub sædelåsen bagud for at løsne sædet.
3. Hæv sædet. På den måde får du adgang til maskinen under sædet (Figur 30).

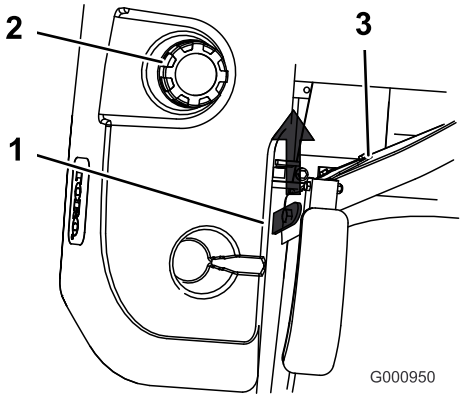

Figur 30

1. Sædelås
2. Tankdæksel
3. Sæde

Manuel skubning af plæneklipperen

Vigtigt: Skub altid maskinen manuelt. Træk aldrig maskinen med et andet køretøj, da dette kan beskadige hydraulikken.

Skubning af maskinen

1. Frakobl kraftudtaget, og drej tændingsnøglen til slukket position. Flyt håndtagene til neutral låseposition, og aktiver parkeringsbremsen. Fjern herefter nøglen.
2. Drej omløbsventilerne en omgang mod uret. Derved får hydraulikvæsken mulighed for at løbe uden om pumpen, hvilket gør hjulene i stand til at dreje (Figur 31).

   Vigtigt: Drej ikke omløbsventilerne mere end én omgang. Dette forhindrer ventilerne i at komme ud af huset og få væske til at løbe ud.
3. Deaktiver parkeringsbremsen, inden maskinen skubbes.

Skift til maskindrift

Drej omløbsventilerne en omgang med uret for at betjene maskinen (Figur 31).

Bemærk: Pas på ikke at spænde omløbsventilerne for meget.

Maskinen kan ikke køre, hvis ikke omløbsventilerne er skruet ind.

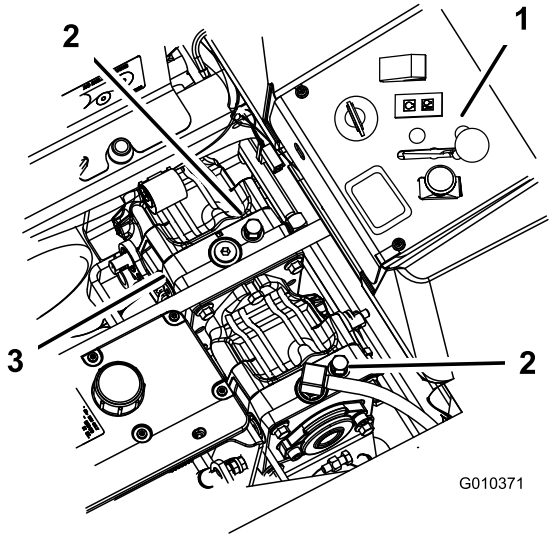

Figur 31

1. Betjeningsanordninger på sidekonsollen
2. Omløbsventil
3. Hydraulikpumper

Brug af sideudblæsning

Plæneklipperen er udstyret med en hængslet græsdeflektor, der blæser det afklippede græs til siden og ned mod plænen.

⚠ FARE

Hvis ikke der er monteret græsdeflektor, udblæsningsdæksel eller komplet græsfang, udsætter du dig selv og andre for kontakt med skæreknivene og udslyngede genstande. Kontakt med plæneklipperens roterende skærekniv(e) og udslyngede genstande vil medføre personskade eller død.

- **Fjern aldrig græsdeflektoren fra plæneklipperen, da deflektoren leder materialerne ned mod plænen. Hvis græsdeflektoren beskadiges, skal den straks udskiftes.**
- **Placer aldrig hænder eller fødder under plæneklipperen.**
- **Forsøg aldrig at rense udblæsningsområdet eller skæreknivene, medmindre kraftudtaget er udkoblet, og tændingsnøglen er i slukket position og taget ud.**
- **Sørg for, at græsdeflektoren er i sænket position.**

Betjening af overophednings-føleren

Denne maskine har en sensor, der slukker for plæneklipperskjoldet, når maskinen overopheder. Når

motoren overopheder, udløses den hørbare og den lysende alarm, samtidigt med at plæneklipperskjoldet slår fra.

Hvis plæneklipperskjoldet automatisk slår fra pga. overophedning, kan operatøren køre maskinen hen til et sikkert område, og til en lastbil eller en anhænger.

Hvis maskinen overopheder, skal området omkring motoren og køleren ryddes for affald. Motoren skal slukkes og være kølet af, før plæneklipperskjoldet kan aktiveres. Hvis motoren fortsat overopheder, skal maskinen indleveres hos en autoriseret serviceforhandler.

Transport af maskinen

Brug en robust anhænger eller lastbil til at transportere maskinen. Kontroller, at anhængeren eller lastbilen er udstyret med alt det nødvendige lys og de nødvendige skilte i henhold til lovgivningen. Læs alle sikkerhedsforskrifter grundigt. Disse oplysninger kan hjælpe dig, din familie, husdyr eller personer, der befinder sig i nærheden, med at undgå at komme til skade.

Sådan transporteres maskinen:

- Lås bremsen, og bloker hjulene.
- Fastgør maskinen sikkert til traileren eller lastbilen vha. remme, kæder, kabler eller reb.
- Fastgør traileren til trækkøretøjet med sikkerhedskæder.

⚠ ADVARSEL

Kørsel på gader og veje uden blinklys, lygter, refleksmarkeringer eller et skilt om langsomtgående køretøj kan føre til ulykker og forårsage personskade.

Kør ikke maskinen på offentlige gader og veje.

Læsning af maskinen

Vær yderst forsigtig, når du læsser maskiner på eller af en anhænger eller lastbil. Brug en rampe med fuld bredde, der er bredere end maskinen, under udførslen af denne procedure. Bak op ad ramper og kør fremad ned ad ramper (Figur 32).

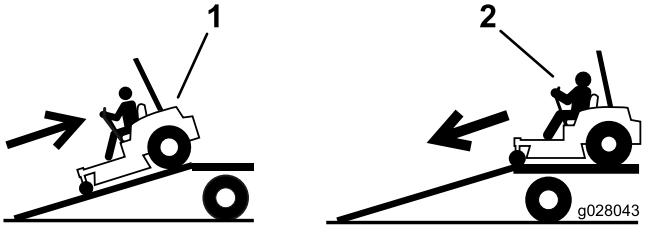

Figur 32

1. Bak op ad ramper
2. Kør fremad ned ad ramper

Vigtigt: Brug ikke smalle, individuelle ramper til hver side af maskinen.

Sørg for, at rampen er lang nok til, at vinklen i forhold til jorden ikke overstiger 15 grader (Figur 33). På plan grund kræver dette, at rampen er mindst fire gange (4X) så lang som anhængerens højde eller lastbilens ladhøjde og ned til jorden. En stejlere vinkel kan medføre, at plæneklipperskjoldets dele sidder fast, når enheden flyttes fra rampen til anhænger eller lastbil. Stejlere vinkler kan også få maskinen til at vippe, eller at man mister kontrollen. Hvis pålæsning foregår på eller i nærheden af en skråning, skal anhænger eller lastbil placeres på en sådan måde, at den vender ned ad skråningen og rampen vender opad. Derved minimeres rampens vinkel.

⚠ ADVARSEL

Pålæsning af en maskine på en anhænger eller lastbil øger risikoen for at vippe og kan forårsage alvorlig personskade eller død.

- **Vær ekstra forsigtig, når maskinen køres på en rampe.**
- **Sørg for, at styrtbøjlen er oppe, og brug sikkerhedsselen, mens maskinen på- og aflæsses. Kontroller, at styrtbøjlen ikke støder på toppen af en lukket anhænger.**
- **Brug kun en rampe med fuld bredde. Brug ikke individuelle ramper til hver side af maskinen.**
- **Overskrid ikke en vinkel på 15 grader mellem rampen og jorden eller mellem rampen og anhænger eller lastbil.**
- **Sørg for at rampen er mindst fire gange (4X) så lang som anhængerens højde eller lastbilens ladhøjde og ned til jorden. Dette vil sørge for, at rampens vinkel ikke overstiger 15 grader på plan grund.**
- **Bak op ad ramper og kør fremad ned ad ramper.**
- **Undgå pludselig acceleration eller deceleration når maskinen køres op på en rampe. Dette kan forårsage, at man mister kontrollen eller øge risikoen for at vælte.**

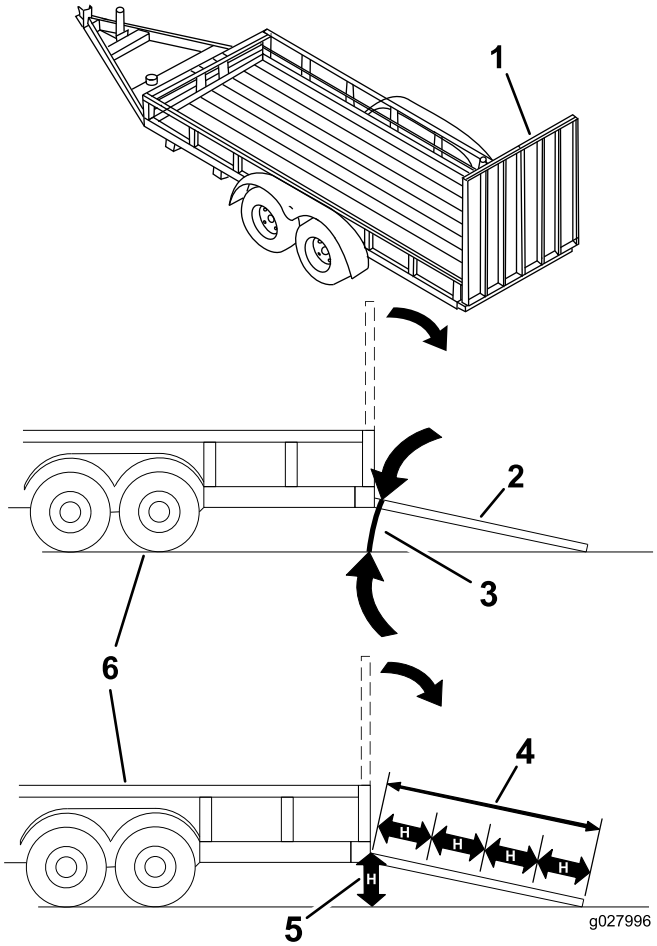

Figur 33

1. Rampe i fuld bredde i stuvet position.
2. Sidevisning af rampe i fuld bredde i læsseposition.
3. Maks. 15 grader
4. Rampen er mindst fire gange (4X) så lang som anhængerens højde eller lastbilens ladhøjde ned til jorden
5. H= anhængerens højde eller lastbilens ladhøjde ned til jorden
6. Anhænger

Brug af Z Stand®

Z Stand® hæver maskinens forende, så du kan rengøre plæneklipperen og tage skæreknivene af.

⚠ ADVARSEL

Maskinen kan falde ned på en person og forårsage alvorlig personskade eller dødsfald.

- **Vær meget forsigtig, når du betjener maskinen på Z Stand®.**
- **Brug den kun til rengøring af plæneklipperen og fjernelse af skæreknivene.**
- **Lad ikke maskinen stå på Z Stand i længere tid.**
- **Sluk altid for motoren, aktiver parkeringsbremsen, og tag nøglen ud af tændingen, inden du foretager vedligeholdelse af plæneklipperen.**

Kørsel op på Z Standen

Vigtigt: Brug Z Standen på en plan flade.

1. Hæv plæneklipperen til transportposition.
2. Fjern beslagpinden (Figur 34).

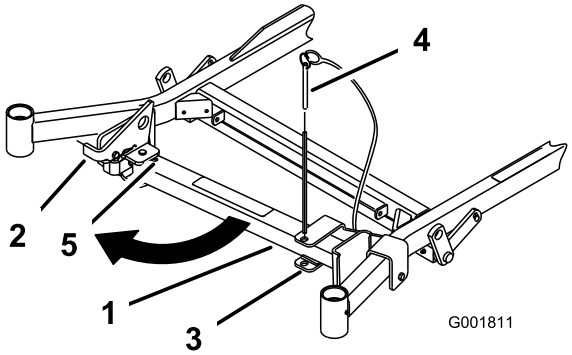

Figur 34

1. Zstand
2. Lås
3. Beslag
4. Beslagpind
5. Nederst i rillen

3. Hæv klinken. Sving standens fod ud fortil, og skub standen mod maskinen, ind nederst i rillen (Figur 34 og Figur 35).
4. Forlæng Z Stand-enheden ved at fjerne gaffelbolten og låseclipsen fra det yderste rør og skubbe foden ud.
5. Placer hullerne ud for hinanden, og monter gaffelbolten og låseclipsen.

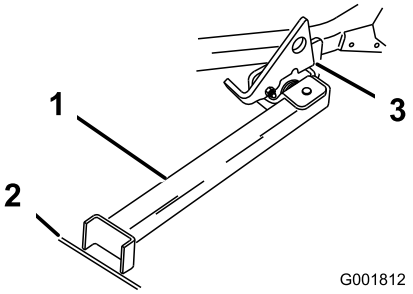

Figur 35

1. Z Stand (placeret i rille)
2. Revne i fortov eller plænen
3. Klinke hviler på drejetap

6. Placer standen fod på jorden, og lad klinken hvile på drejetappen (Figur 35).
7. Start motoren, og giv den halv gas.

   Bemærk: Det bedste resultat opnås, hvis standens fod placeres i en revne i fortovet eller i plænen (Figur 35).
8. Kør op på standen. Stands, når klinken falder over tappen i låst position (Figur 35). Aktiver parkeringsbremsen, og sluk motoren, når maskinen er oppe på standen.
9. Spær eller bloker kørselshjulene.

   ⚠ ADVARSEL

   Det er ikke sikkert, at parkeringsbremsen kan holde en maskine, der er parkeret på Z stand, hvilket kan forårsage personskade eller beskadigelse af ejendom.

   Parker aldrig på Z Stand, medmindre hjulene er spærrede eller blokerede.
10. Udfør vedligeholdelsesarbejdet.

Kørsel ned af Z Stand

1. Fjern spærring eller blokke.
2. Løft klinken til ulåst position (Figur 36).

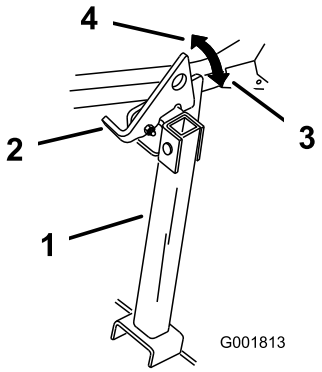

Figur 36

1. Z Stand
2. Lås
3. Låst position
4. Ulåst position

3. Start motoren, og giv den halv gas. Deaktiver parkeringsbremsen.
4. Kør langsomt baglæns ned af standen.
5. Forkort Z Stand-enheden ved at fjerne gaffelbolten og låseclipsen fra det yderste rør og skubbe foden ind.
6. Placer hullerne ud for hinanden, og monter gaffelbolten og låseclipsen.
7. Sæt den tilbage til hvileposition (Figur 34).

Tip vedrørende betjening

Højt omdrejningstal

For at opnå den bedste plæneklipning og maksimal luftcirkulation skal motoren betjenes med gashåndtaget i hurtig position. Luft er nødvendigt for at kunne klippe græsset ordentligt, og derfor skal du ikke indstille klippehøjden for lavt eller lade plæneklipperen være helt omgivet af uklippet græs. Forsøg altid at holde den ene side af plæneklipperen fri for uklippet græs, så plæneklipperen kan få den nødvendige luft.

Klipning af en græsplæne for første gang

Klip ikke græsset helt så kort som normalt, så du kan sikre dig, at plæneklipperens klippehøjde ikke fjerner græsset helt i ujævnt terræn. Den tidligere anvendte klippehøjde er dog tit den bedste. Når du klipper græs, der er længere end 15 cm, kan det være en fordel at klippe græsset to gange for at sikre en acceptabel klippekvalitet.

Klip en tredjedel af græsstråets længde

Du opnår det bedste resultat ved kun at klippe en tredjedel af græsstråets længde. Det anbefales ikke at klippe mere end dette, medmindre græsbevoksningen er spredt, eller det er sent på efteråret, hvor græsset ikke længere vokser så hurtigt.

Skift klipperetning

Skift mellem klipperetninger for at sikre, at græsset fortsætter med at vokse lodret. Dette medvirker også til at sprede det afklippede græs, hvilket øger nedbrydningen og gødningseffekten.

Slå græs med de korrekte intervaller.

Normalt skal græsset slås hver fjerde dag. Græs vokser dog med forskellig hastighed på forskellige tidspunkter. Hvis du vil bevare den samme klippehøjde, hvilket anbefales, skal græsset slås oftere i det tidlige forår. Når græssets væksthastighed falder midt på sommeren, skal du ikke slå græsset så tit. Hvis du ikke har mulighed for at slå græs over en længere periode, skal du først slå det med en høj klippehøjde og derefter igen to dage senere med en lavere højdeindstilling.

Klippehastighed

Klipningskvaliteten kan forbedres ved at køre langsommere under visse forhold.

Undgå at klippe græsset for kort

Hvis plæneklipperens klippebredde er bredere end klippebredden for den plæneklipper, du tidligere brugte, skal du hæve klippehøjden en tak for at sikre, at græsset på en ujævn plæne ikke klippes for kort.

Langt græs

Hvis græsset får lov til at vokse lidt længere end normalt, eller hvis græsset er meget vådt, skal klippehøjden forøges i forhold til den normale højde, hvorefter græsset skal slås ved denne indstilling. Slå derefter græsset igen ved den lavere, normale indstilling.

Standsning af maskinen

Hvis fremdriften af maskinen standses, kan du risikere, at der falder en klump afklippet græs ned på plænen. Dette kan undgås ved at flytte maskinen til et tidligere klippet område og sørge for, at skæreknivene er indkoblede.

Hold undersiden af plæneklipperen ren.

Fjern afklippet græs og snavs fra undersiden af plæneklipperen efter hver anvendelse. Hvis græs og snavs ophober sig i plæneklipperen, bliver kvaliteten af græsslåningen utilfredsstillende med tiden.

Vedligeholdelse af skæreknivene

Hold skærekniven(e) skarp(e) gennem hele græsslåningssæsonen, da en skarp skærekniv skærer græsset rent af uden at rive det over eller få det til at flosse. Hvis græsset rives over eller flosser, bliver spidserne brune, hvilket hæmmer væksten og øger risikoen for sygdom. Kontroller skæreknivenes skarphed dagligt, og kontroller, om de er slidte eller beskadigede. Fil eventuelle hakker ned, og slib skæreknivene, hvis det er nødvendigt. Hvis en kniv er beskadiget eller slidt, skal den udskiftes med det samme med en original TORO-kniv.

Vedligeholdelse

Skema over anbefalet vedligeholdelse

Vedligeholdelsesintervaller	Vedligeholdelsesprocedure
Efter de første 8 timer	• Kontrol af væskestanden i motorens kølesystem. • Kontroller hydraulikvæskestanden.
Efter de første 25 timer	• Udskiftning af hydraulikfilteret.
Efter de første 50 timer	• Skift motorolien. • Skift motoroliefilteret.
Efter de første 100 timer	• Kontroller hjulnavets møtrik med udskæring. • Udskift olien i gearkassen.
Hver anvendelse eller dagligt	• Kontroller sikkerhedssystemet. • Kontrol af motorolien. • Kontrol af væskestanden i motorens kølesystem. • Rengøring af motorens oliekøler. • Kontroller skæreknivene. • Rengør plæneklipperens skjold.
For hver 25 timer	• Smør plæneklipperskjoldet og spindlerne. • Smør plæneklipperremmens styrearm. • Smør pumperemmens styrearm. • Smør drivremmens styrearm på kraftudtaget. • Smør bremsegrebet. • Kontrol af hydraulikvæskestanden.
For hver 40 timer	• Tøm vandudskilleren.
For hver 50 timer	• Kontrol af dæktrykket. eller månedligt, alt efter hvad der indtræffer først. • Kontroller kraftudtagets drivrem. • Kontrol af pumpens drivrem. • Kontrol af generatorremmen.
For hver 100 timer	• Skift motorolien. • Kontrol af oliestanden i gearkassen. • Kontrol af slangerne på motorens kølesystem. • Kontroller remmene for revner og slitage. • Kontroller hydraulikslangerne.
For hver 150 timer	• Smør maskinen med let olie (se afsnittet Smøring).
For hver 200 timer	• Skift motoroliefilteret. • Smør bremsegrebets drejetap.
For hver 250 timer	• Kontroller og/eller udskift luftfilteret (oftere under snavsede eller støvede forhold). • Udskift hydraulikfiltret og hydraulikolien, når der anvendes Mobil® 1-olie.
For hver 500 timer	• Kontroller hjulnavets møtrik med udskæring. • Juster styrehjulets tapleje. • Juster den elektriske kobling. • Udskift hydraulikfilteret og hydraulikolien, når der anvendes Toro® HYPR-OIL™ 500-hydraulikolie.
Årlig	• Smør de forreste styrehjuls drejeled (hyppigere under støvede eller snavsede forhold). • Smør de styrehjulsnav. • Udskiftning af olien i gearkassen. • Skift af motorens kølevæske.

Vigtigt: **Se motorens betjeningsvejledning for at få yderligere oplysninger om vedligeholdelsesprocedurer.**

⚠ FORSIGTIG

Hvis du lader nøglen sidde i tændingen, kan andre personer utilsigtet komme til at starte motoren og forårsage alvorlig personskade på dig eller andre omkringstående personer.

Fjern nøglen fra tændingen, og tag tændrørskablet af tændrøret/-ene, før du udfører vedligeholdelsesarbejde. Flyt tændrørskablet til side, så det ikke kommer i berøring med tændrøret ved et uheld.

Tiltag forud for vedligeholdelse

Frigivelse af plæneklipper-skjoldets gardin

Løsn gardinets nederste bolt for at udløse plæneklipperskjoldets gardin og få adgang til den øverste del af plæneklipperskjoldet (Figur 37). Spænd bolten efter vedligeholdelse for at montere gardinet.

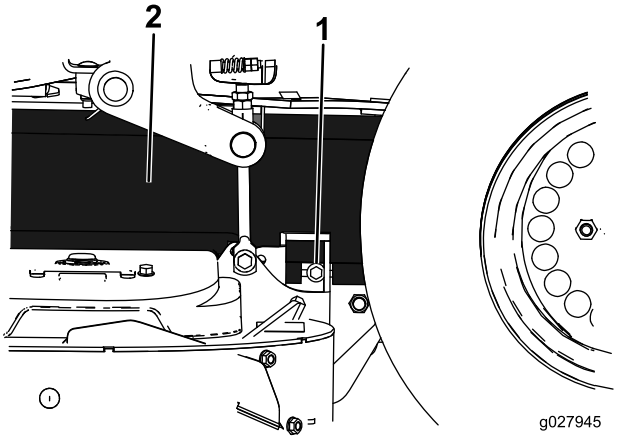

Figur 37

1. Bolt
2. Gardin

Afmontering af plademetalafskærmningen

Løsn de 2 forreste bolte, og afmonter plademetalafskærmningen for at få adgang til plæneklipperremmene og -spindlerne (Figur 38). Monter plademetalafskærmningen, og spænd boltene efter vedligeholdelse.

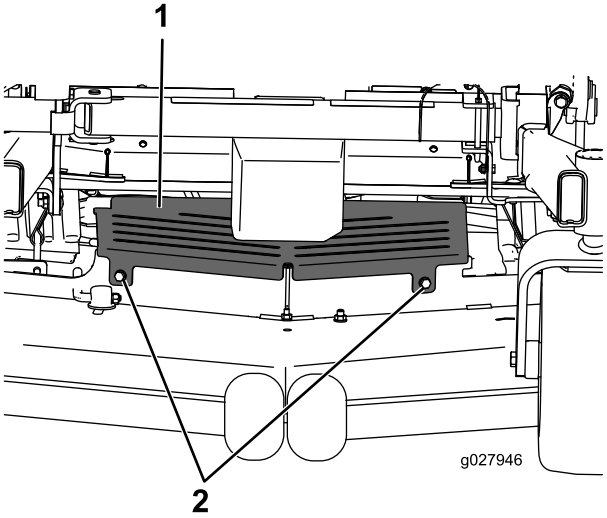

Figur 38

1. Plademetalafskærmning
2. Bolt

Smøring

Smør maskinen på det tidspunkt, der er angivet på serviceoversigtmærkaten (Figur 39). Maskinen skal smøres oftere under meget støvede eller sandede forhold.

Fedttype: Universalfedt.

1. Udkobl kraftudtaget, flyt bevægelseshåndtagene til den neutrale låseposition, og aktiver parkeringsbremsen.
2. Stop motoren, fjern nøglen, og vent, til alle bevægelige dele er standset, før du forlader betjeningspositionen.
3. Rengør fedtfittingerne med en klud. Sørg for at skrabe eventuel maling af forsiden på niplerne.
4. Slut en smørepistol til niplen. Pump fedt ind i delene, indtil der begynder at løbe fedt ud af lejerne.
5. Tør overskydende smørefedt op.

Smøring af de forreste styrehjuls drejeled

Eftersynsinterval: Årlig

Smør de forreste styrehjuls drejeled en gang om året.

1. Fjern støvhætten, og juster styrehjulenes drejeled. Lad støvhætten være taget af, indtil smøringen er fuldført. Se Justering af styrehjulets tapleje (side 46).

   Fjern den sekskantede prop. Skru en smørenippel ind i hullet.
2. Pump fedt ind i niplen, indtil det begynder at løbe ud omkring det øverste leje.
3. Fjern fedtniplen fra hullet. Monter den sekskantede prop og hætte.

Smøring

Smør smørefittingerne som vist på serviceoversigtmærkaten (Figur 39).

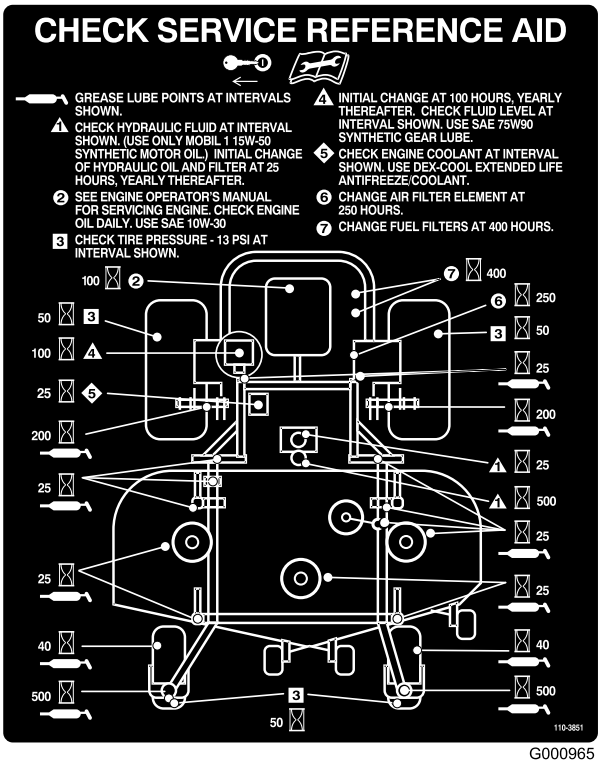

G000965

Figur 39

Anvendelse af let olie eller smøringsspray

Eftersynsinterval: For hver 150 timer

Smør maskinen følgende steder med smøremiddel af spraytypen eller let olie.

- Sædekontaktaktuator.
- Bremsegrebets drejeled.
- Bremsestangens bøsninger.
- Bevægelseshåndtagets bronzebøsninger.

Smøring af plæneklipperskjoldet og bælterullerne

Eftersynsinterval: For hver 25 timer—Smør plæneklipperskjoldet og spindlerne.

For hver 25 timer—Smør plæneklipperremmens styrearm.

For hver 25 timer—Smør pumperemmens styrearm.

For hver 25 timer—Smør drivremmens styrearm på kraftudtaget.

Smør med lithiumbaseret universalfedt nr. 2 eller molybdænbaseret fedt.

Vigtigt: Sørg for, at klippeenhedens spindler er fulde af fedt hver uge.

1. Udkobl kraftudtaget, flyt bevægelseshåndtagene til den neutrale låseposition, og aktiver parkeringsbremsen.
2. Stop motoren, fjern nøglen, og vent, til alle bevægelige dele er standset, før du forlader betjeningspositionen.
3. Løsn den nederste bolt, der fastholder plæneklipperskjoldets gardin på plæneklipperskjoldet. Se Frigivelse af plæneklipperskjoldets gardin (side 34).
4. Afmonter plademetalafskærmningen. Se Afmontering af plademetalafskærmningen (side 34).
5. Fjern remskærmene.
6. Smør de tre spindellejer, indtil der kommer fedt ud af de nederste tætninger (Figur 40).
7. Smør styrearmen på plæneklipperskjoldet (Figur 40).
8. Smør fittingerne på løftearmene (Figur 40).

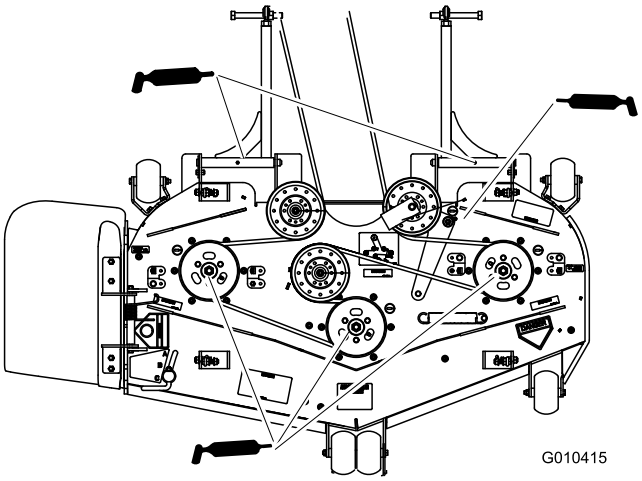

Figur 40

9. Smør drivremmens styrearm på kraftudtaget (Figur 41).
10. Smør pumperemmens styrearm (Figur 41).

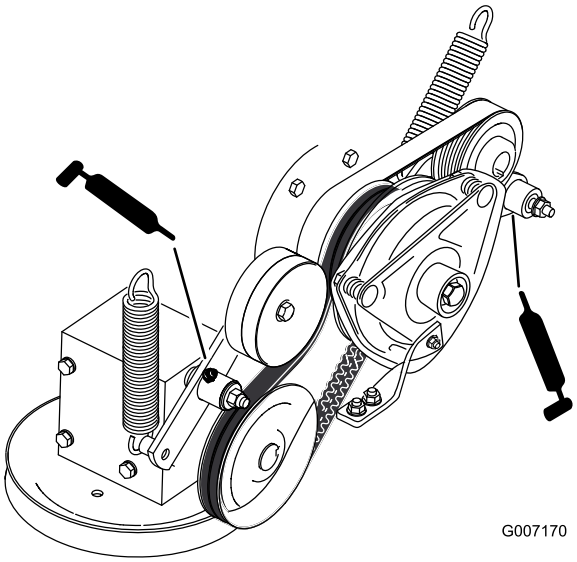

Figur 41

11. Monter remskærmene.
12. Monter plademetalafskærmningen. Se Afmontering af plademetalafskærmningen (side 34).
13. Stram bolten på plæneklipperskjoldets gardin. Se Frigivelse af plæneklipperskjoldets gardin (side 34).

Smør styrehjulsnavene

Eftersynsinterval: Årlig

1. Stop motoren, vent på, at alle bevægelige dele standser, og fjern nøglen. Aktiver parkeringsbremsen.

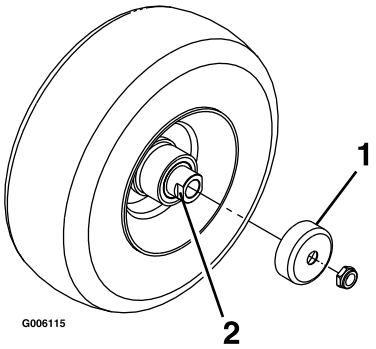

Figur 42

1. Pakningsafskærmning
2. Afstandsmøtrik med nøgleflader

2. Afmonter styrehjulet fra styrehjulsgaflerne
3. Fjern pakningsafskærmningerne fra hjulnavet.
4. Fjern én af afstandsmøtrikkerne fra akslen i styrehjulet. Bemærk, at der er påført gevindlåseklæbemiddel for at låse afstandsmøtrikken til akslen. Fjern akslen (mens den anden afstandsmøtrik stadig er monteret på den) fra hjulsamlingen.
5. Lirk pakningerne ud, efterse lejerne for slid eller beskadigelse, og udskift dem efter behov.

6. Pak lejerne med universalfedt.
7. Sæt ét leje og én ny pakning i hjulet.

   Bemærk: Pakningerne skal udskiftes.

8. Hvis begge afstandsmøtrikker er fjernet fra akslen (eller slået løs), skal der påføres gevindlåseklæbemiddel til én af afstandsmøtrikkerne, som skrues på akslen med nøglefladerne udad. Skru ikke afstandsmøtrikken hele vejen ned på akslen. Efterlad et mellemrum på cirka 3 mm fra afstandsmøtrikkens udvendige overflade til enden af akslen inde i møtrikken.
9. Sæt den samlede møtrik og aksel i hjulet på siden af hjulet med den ny pakning og lejet.
10. Med den åbne side af hjulet opad fyldes det indvendige område af hjulet rundt om akslen med universalfedt.
11. Sæt det andet leje og den ny pakning i hjulet.
12. Påfør gevindlåseklæbemiddel på den anden afstandsmøtrik, og skru den på akslen med nøglefladerne udad.
13. Tilspænd møtrikken til et moment på 8–9 Nm. Løsn den derefter, og tilspænd den til et moment på 2–3 Nm. Sørg for, at akslen ikke rager ud over møtrikkerne.
14. Sæt pakningsafskærmningerne over hjulnavet, og sæt hjulet i styrehjulsgaflen. Sæt styrehjulsbolten på, og spænd møtrikken helt.

Vigtigt: Efterse lejejusteringen ofte for at forhindre skader på pakninger og lejer. Drej styrehjulsdækket. Dækket må ikke dreje frit (i mere end 1-2 omgange) eller have sidelæns spil. Hvis hjulet drejer frit, skal afstandsmøtrikkens tilspændingsmoment justeres, indtil der opstår en anelse modstand. Påfør gevindlåseklæbemiddel.

Motorvedligeholdelse

Serviceeftersyn af luftfilteret

Bemærk: Skift filtrene hyppigere, hvis maskinen anvendes under meget støvede eller sandede forhold.

Afmontering af luftfilteret

Eftersynsinterval: For hver 250 timer

1. Udkobl kraftudtaget, flyt bevægelseshåndtagene til den neutrale låseposition, og aktiver parkeringsbremsen.
2. Stop motoren, fjern nøglen, og vent, til alle bevægelige dele er standset, før du forlader betjeningspositionen.
3. Åbn låsene på luftfilteret, og træk luftfilterdækslet af luftfilterhuset (Figur 43).
4. Rens luftfilterdækslet indvendigt med trykluft.
5. Skub forsigtigt filteret ud af luftfilterhuset (Figur 43). Undgå at ramme husets side med filteret.
6. Efterse filteret for skader ved at kigge ind i filteret, mens du lyser med skarpt lys på filterets udvendige side. Huller i filteret kan ses som lyse pletter. Hvis filteret er beskadiget, skal det kasseres.

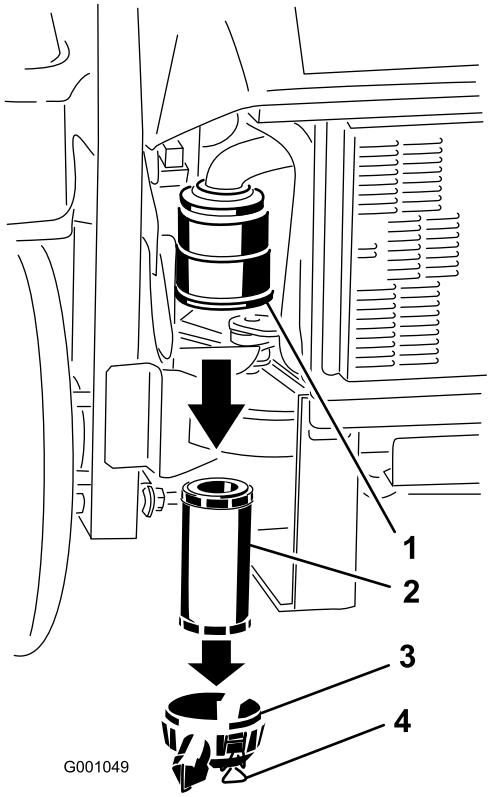

Figur 43

1. Luftfilterhus
2. Luftfilter
3. Luftfilterdæksel
4. Låse

Montering af luftfilteret

1. Hvis der installeres nye filtre, skal hvert filter kontrolleres for beskadigelse opstået under forsendelsen. Benyt ikke et beskadiget filter.
2. Isæt forsigtigt det nye filter i filterhuset (Figur 44). Sørg for, at det er helt på plads ved at skubbe på filterets yderste kant, mens det installeres.

   Vigtigt: Tryk ikke på den bløde del i midten af filteret.
3. Monter luftfilterdækslet, og fastgør låsene (Figur 44).

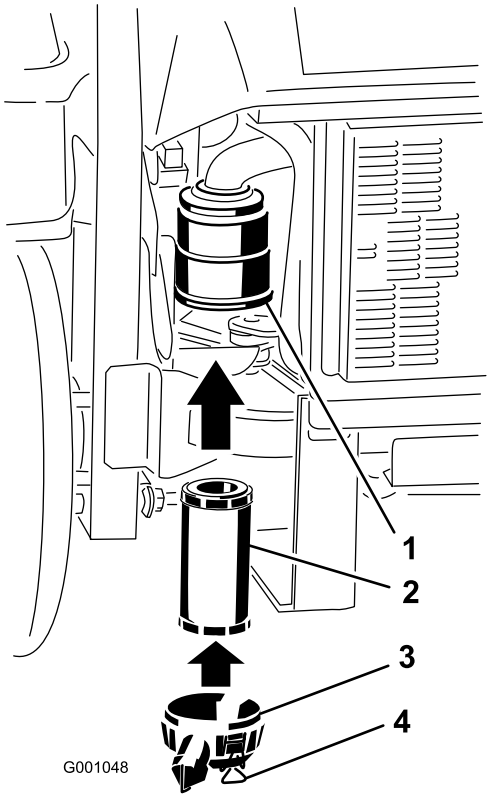

Figur 44

1. Luftfilterhus
2. Luftfilter
3. Luftfilterdæksel
4. Låse

Serviceeftersyn af motorolien

Olietype: Selvrensende olie af høj kvalitet klassificeret som API Service CD eller derover for dieselmotorer. Brug ikke særlige tilsætningsstoffer sammen med anbefalede olietyper.

Krumtaphusets kapacitet: 3,7 l

Viskositet: Se nedenstående tabel:

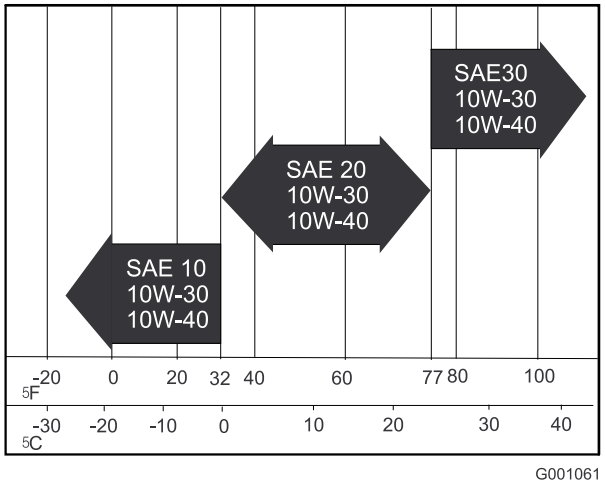

Figur 45

Kontrol af motoroliestanden

Eftersynsinterval: Hver anvendelse eller dagligt

Bemærk: Kontroller olien, mens motoren er kold.

1. Udkobl kraftudtaget, flyt bevægelseshåndtagene til den neutrale låseposition, og aktiver parkeringsbremsen.
2. Stop motoren, fjern nøglen, og vent, til alle bevægelige dele er standset, før du forlader betjeningspositionen.
3. Rengør området omkring målepinden (Figur 46), så der ikke trænger snavs ned i hullet til målepinden, der kan beskadige motoren.
4. Træk målepinden ud, og aftør pindens metalende (Figur 46).
5. Før målepinden helt ind i påfyldningsrøret. Træk målepinden ud, og kig på pindens metalende (Figur 46). Hvis oliestanden er lav, skal der kun langsomt påfyldes så meget olie i påfyldningshullet, at oliestanden stiger til full-mærket.

   Vigtigt: Undgå at fylde for meget olie på krumtaphuset, da dette kan medføre beskadigelse af motoren. Lad ikke motoren køre med olien under Low-mærket, da dette kan beskadige motoren.

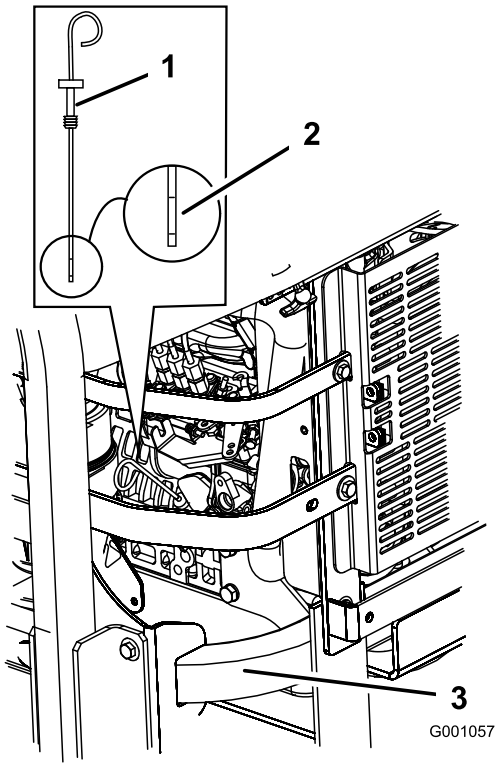

Figur 46

1. Målepind
2. Metalende
3. Maskines bageste venstre side

Skift af motorolien

Eftersynsinterval: Efter de første 50 timer

For hver 100 timer

1. Start motoren, og lad den køre i fem minutter. På denne måde opvarmes olien, så den bliver lettere at aftappe.
2. Parker maskinen på en plan flade.
3. Udkobl kraftudtaget, flyt bevægelseshåndtagene til den neutrale låseposition, og aktiver parkeringsbremsen.
4. Stop motoren, fjern nøglen, og vent, til alle bevægelige dele er standset, før du forlader betjeningspositionen.
5. Placer en bakke under olieaftapningsproppen. Afmonter aftapningsproppen, og lad al olien løbe ud (Figur 47).
6. Fjern oliepåfyldningsdækslet fra toppen af motoren (Figur 49). Det hjælper olien med at løbe ud.
7. Påsæt aftapningsproppen, og spænd den til 35 Nm.

   Bemærk: Bortskaf den brugte olie på et genbrugsanlæg.

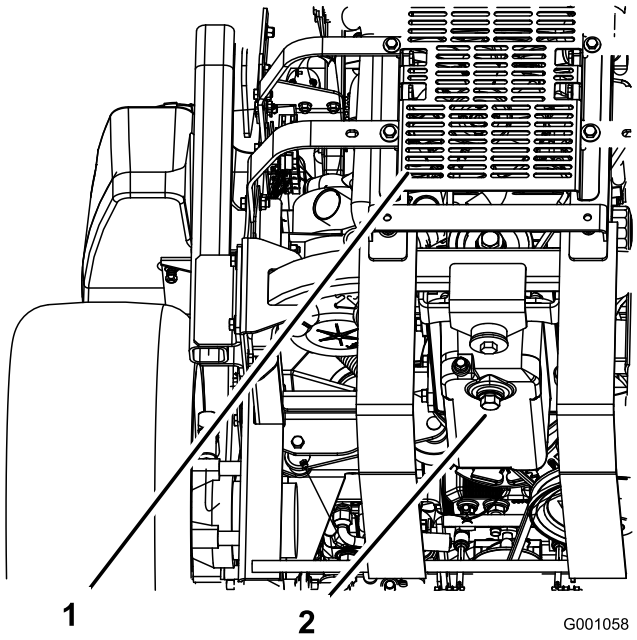

Figur 47

1. Maskinens bagside.
2. Aftapningsprop

Påfyldning af motorolie

Vigtigt: Fastgørelsesanordningerne på det foreste panel på motoren, skal blive siddende på maskinen, efter dækslet er blevet fjernet. Løsn alle fastgørelsesanordningerne et par omgange, så panelet sidder løst, men ikke falder af, og start derefter forfra, og løsn dem, indtil panelet kan komme af. På denne måde kommer du ikke til at trække boltene fri af holderne.

1. Vip sædet frem, løsn boltene, og fjern motorens frontpanel (Figur 48).

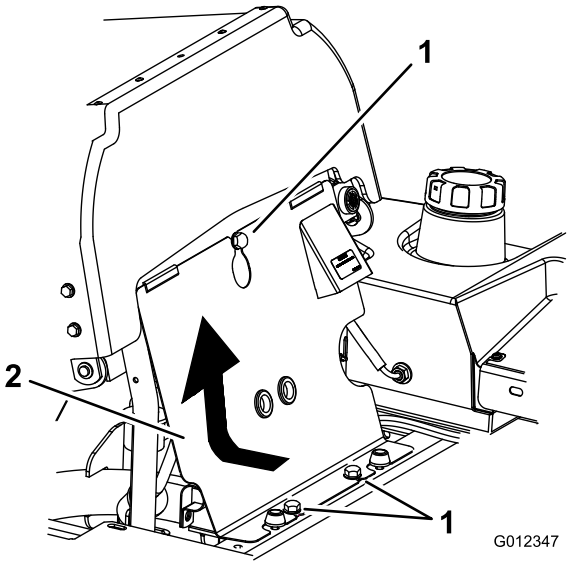

Figur 48

1. Bolt
2. Motorens frontpanel

2. Fjern oliepåfyldningsdækslet og målepinden (Figur 49).

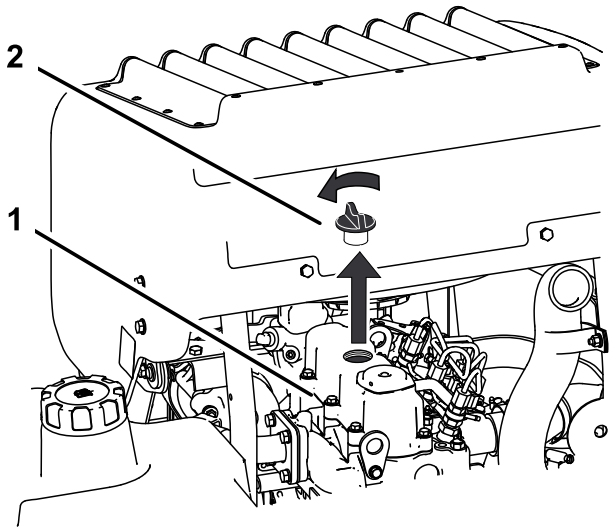

Figur 49

1. Motor
2. Oliepåfyldningsdæksel

3. Der kan hældes olie på motoren ved hjælp af en slange og en tragt (Figur 50).
4. Hæld langsomt olie på, og kontroller ofte standen vha. målepinden, indtil standen når op til det øverste hul på målepinden. Se afsnittet Serviceeftersyn af motorolien (side 38) for at se den korrekte olietype og viskositet til anvendelse under forskellige temperaturforhold.

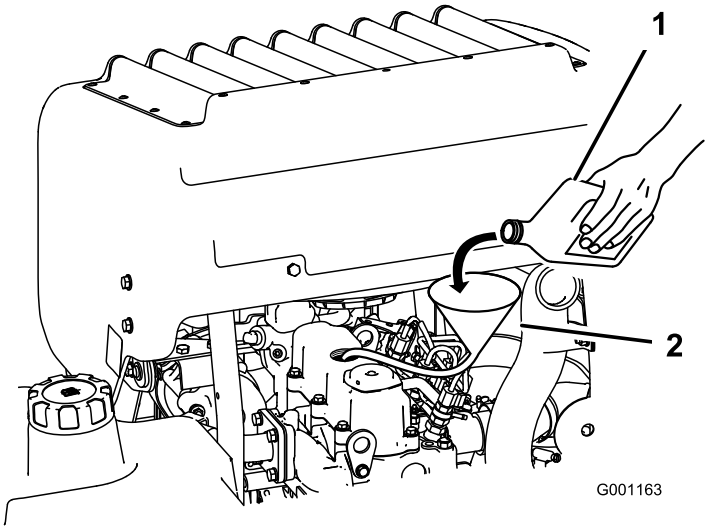

Figur 50

1. Motorolie
2. Tragt og slange

Vigtigt: Hæld langsomt olien på, og bloker ikke påfyldningsstudsen (Figur 51). Hvis du påfylder olie for hurtigt eller blokerer hullet, kan olien løbe over og blokere luftindtagene, hvilket medfører beskadigelse af motoren.

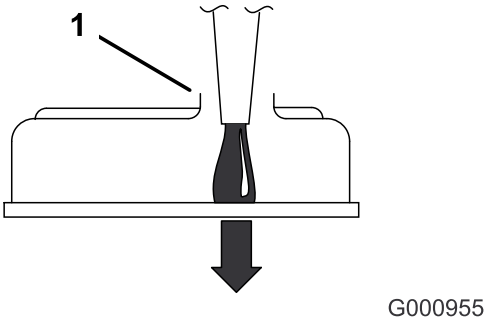

Figur 51

1. Bemærk spillerummet i påfyldningsstudsens åbning.

5. Sæt målepinden og motorens frontpanel i igen.
6. Start motoren, og lad den gå i tomgang i 5 minutter.
7. Sluk derefter motoren.
8. Vent 3 minutter, og kontroller oliestanden.
9. Hæld olie på, hvis det er nødvendigt, for at bringe standen op til det øverste hul på målepinden.
10. Sæt målepinden i, påsæt påfyldningsdækslet, og monter motorens frontpanel.
11. Kontroller, om der er lækager.

Vigtigt: Undgå at fylde for meget olie på krumtaphuset, da dette kan medføre beskadigelse af motoren.

Skift af motoroliefilteret

Eftersynsinterval: Efter de første 50 timer

For hver 200 timer

1. Dræn olie fra motoren. Se Skift af motorolien (side 39).

   Placer en drypbakke under oliedrypbakken for at opsamle olien fra oliefilteret og oliepassager i motoren.
2. Drej filteret mod uret for at afmontere det (Figur 52 og Figur 53).

   Bemærk: Oliefilteret skal bortskaffes på forsvarlig vis. Genbrug i overensstemmelse med den lokale lovgivning.
3. Før filteret monteres, skal pakningen på filteret smøres let med frisk, ren olie. Skru filteret på manuelt, indtil pakningen har kontakt med oliefilteradapteren. Stram 1/2 til 3/4 omgang mere.
4. Tilføj olie. Se Påfyldning af motorolie (side 39).

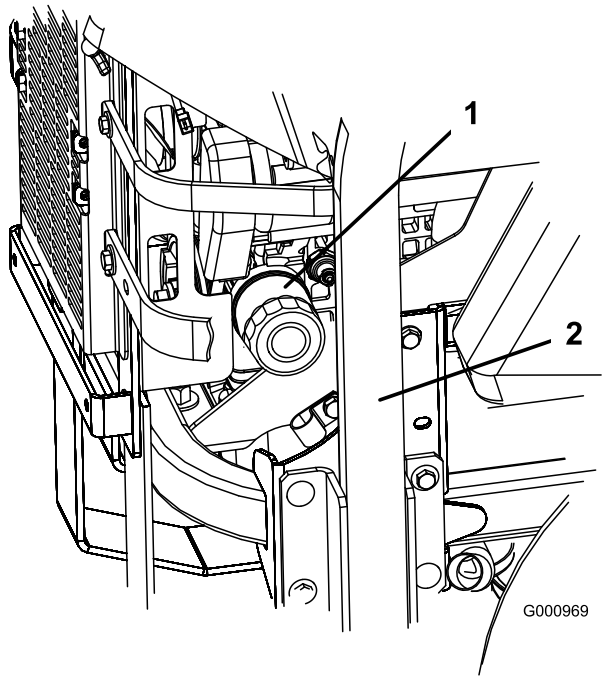

Figur 52

1. Oliefilter
2. Højre side af maskinen

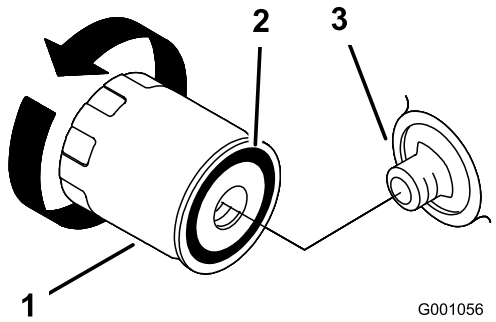

Figur 53

1. Oliefilter
2. Pakning
3. Adapter

Vedligeholdelse af brændstofsystem

Serviceeftersyn af brændstoffilteret

Tømning af vandudskilleren

Eftersynsinterval: For hver 40 timer

1. Parker maskinen på en plan flade.
2. Udkobl kraftudtaget, flyt bevægelseshåndtagene til den neutrale låseposition, og aktiver parkeringsbremsen.
3. Stop motoren, fjern nøglen, og vent, til alle bevægelige dele er standset, før du forlader betjeningspositionen.
4. Find vandudskilleren i venstre side af maskinens bagside.
5. Placer et aftapningskar under vandudskilleren.
6. Åbn aftapningsventilen på vandudskilleren ved at dreje den omtrent en omgang, så vand og snavs kan aftappes (Figur 54).
7. Luk aftapningsventilen, når der kun kommer dieselbrændstof ud (Figur 54).

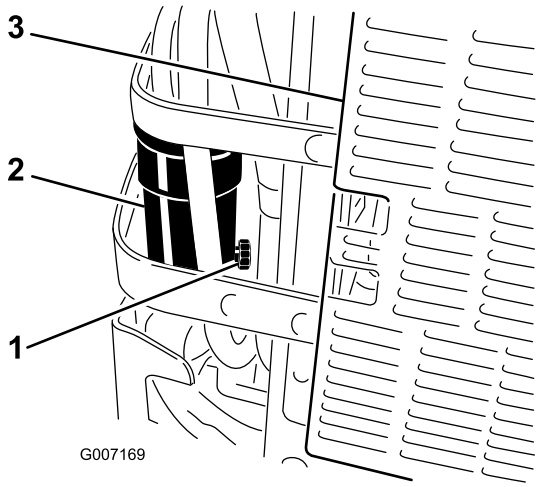

Figur 54

1. Aftapningsventil
2. Vandudskiller
3. Maskinens bagside.

Skift af brændstoffilteret

Monter aldrig et snavset brændstoffilter, hvis det er fjernet fra brændstofledningen.

1. Lad maskinen køle af.
2. Udkobl kraftudtaget, flyt bevægelseshåndtagene til den neutrale låseposition, og aktiver parkeringsbremsen.
3. Stop motoren, fjern nøglen, og vent, til alle bevægelige dele er standset, før du forlader betjeningspositionen.
4. Luk brændstofafbryderventilen(Figur 55).
5. Løsn de to slangeklemmer, og kobl brændstofledningerne fra brændstoffilteret (Figur 55).
6. Sæt et nyt filter. Kobl brændstofledningerne til brændstoffilteret, og monter slangeklemmerne (Figur 55).
7. Åbn brændstofafbryderventilen.
8. Start motoren, og kontroller, om der er lækager.

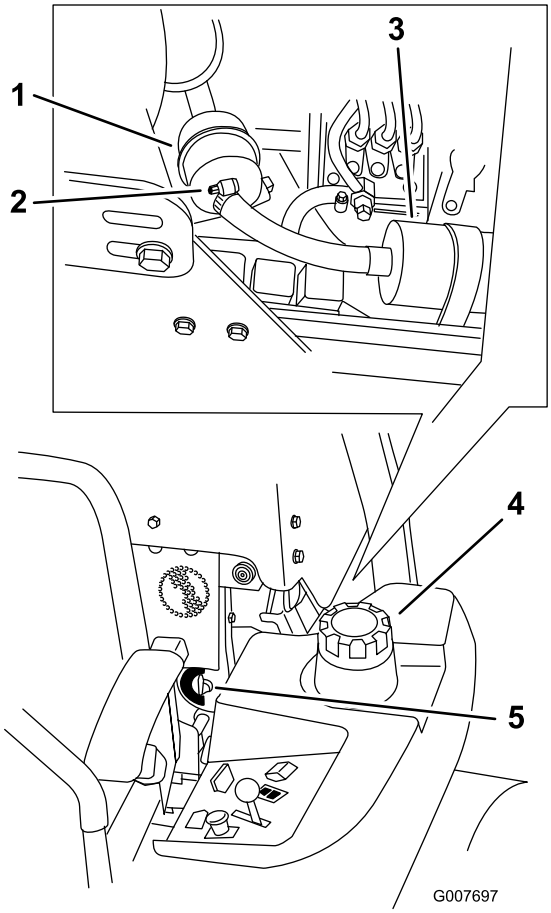

Figur 55

1. Brændstoffilter
2. Slangeklemme
3. Brændstofpumpe
4. Maskinens venstre side
5. Brændstofafbryderventil

Serviceeftersyn af brændstoftanken

Forsøg ikke at tømme brændstoftanken, da der skal bruges særligt værktøj til at montere brændstofledningernes komponenter. Sørg for, at en autoriseret serviceforhandler tømmer brændstoftanken og efterser komponenterne i brændstofsystemet.

Vedligeholdelse af elektrisk system

Serviceeftersyn af batteriet

ADVARSEL

CALIFORNIEN
Advarsel i henhold til erklæring nr. 65

Batteripoler, -klemmer og tilbehør indeholder bly og blysammensætninger samt kemikalier, som ifølge staten Californien er kræftfremkaldende og forårsager forplantningsskader. Vask hænder efter håndtering.

⚠ FARE

Batterielektrolyt indeholder svovlsyre, som er en dødelig gift, der forårsager alvorlige forbrændinger.

Drik ikke elektrolyt, og undgå kontakt med hud, øjne og tøj. Brug sikkerhedsbriller for at beskytte øjnene og gummihandsker for at beskytte hænderne.

Afmontering af batteriet

⚠ ADVARSEL

Batteripoler eller metalværktøj kan kortslutte mod maskinens metaldele og forårsage gnister. Gnister kan få batterigasserne til at eksplodere og medføre personskade.

- **Når batteriet skal fjernes eller monteres, må batteriets poler ikke berøre nogen metaldele på maskinen.**
- **Metalværktøj må ikke kortslutte mellem batteripolerne og maskinens metaldele.**

⚠ ADVARSEL

Forkert batterikabelføring kan danne gnister og beskadige maskinen og kablerne. Gnister kan få batterigasserne til at eksplodere og medføre personskade.

- **Frakobl altid batteriets (sorte) minuskabel, før du frakobler pluskablet (rødt).**
- **Tilkobl altid batteriets positive (røde) kabel igen, før du tilkobler det negative (sorte) kabel igen.**

1. Udkobl kraftudtaget, flyt bevægelseshåndtagene til den neutrale låseposition, og aktiver parkeringsbremsen.
2. Stop motoren, fjern nøglen, og vent, til alle bevægelige dele er standset, før du forlader betjeningspositionen.
3. Løsn sædet, og vip det op.
4. Afbryd først det negative batterikabel fra den negative (–) batteripol (Figur 56).
5. Skub den røde klemme af batteriets (røde) pluspol. Afmonter derefter batteriets (røde) pluskabel (Figur 56).

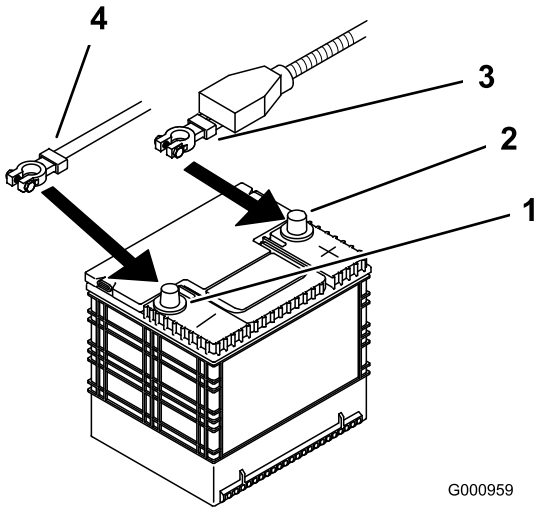

Figur 56

1. Batteriets minuspol
2. Batteriets pluspol
3. Rød ledning (+)
4. Sort ledning (–)

6. Fjern de to vingemøtrikker (1/4 tomme), som fastholder batteriets spændestykke (Figur 57).
7. Afmonter de bolte, der fastholder hydrauliktanken (Figur 57).
8. Flyt hydrauliktanken væk fra batteriet.
9. Fjern batteriet.

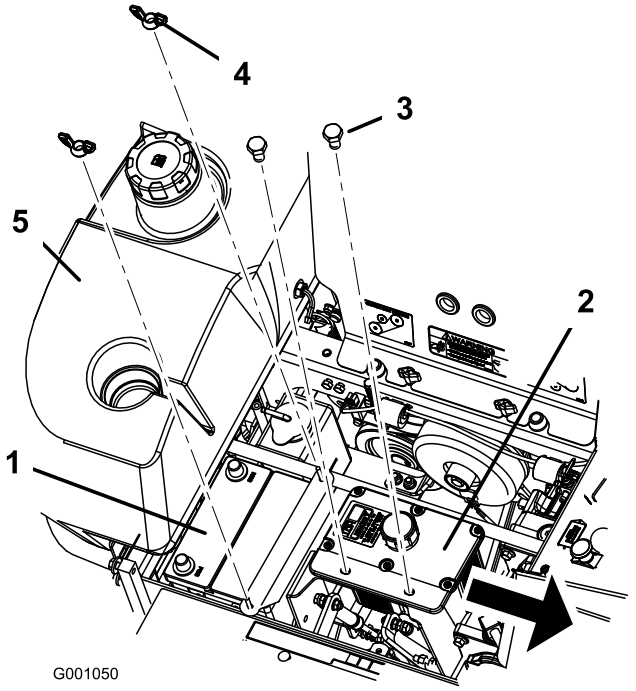

Figur 57

1. Batteri
2. Hydrauliktank
3. Bolte
4. Vingemøtrik
5. Brændstoftank i højre side

Montering af batteriet

1. Placer batteriet i bakken, så polerne vender væk fra hydrauliktanken (Figur 57).
2. Tilslut først det positive (røde) batterikabel til den positive (+) batteripol.
3. Tilslut derefter det negative batterikabel og jordledningen til den negative (–) batteripol.
4. Fastgør kablerne med 2 bolte (1/4 x 3/4 tomme), 2 skiver (1/4 tomme) og 2 låsemøtrikker (1/4 tomme) (Figur 56).
5. Før den røde klemme over på den positive (røde) batteripol.
6. Fastgør batteriet med J-bolte, hold spændestykket, 2 skiver (1/4 tomme) og 2 vingemøtrikker (1/4 tommer) nede (Figur 57).

Opladning af batteriet

⚠ ADVARSEL

Opladning af batteriet producerer gasser, der kan eksplodere.

Der må aldrig ryges i nærheden af batteriet, og gnister og åben ild skal holdes væk fra batteriet.

Vigtigt: Batteriet skal altid være fuldt opladet (en vægtfylde på 1,265). Dette er særlig vigtigt for at forhindre, at batteriet bliver beskadiget, når temperaturen er under 0° C.

1. Sørg for, at påfyldningsdækslerne er monteret i batteriet. Lad batteriet op i 10 til 15 minutter ved 25 til 30 A eller 30 minutter ved 10 A.
2. Når batteriet er fuldt opladet, skal du tage opladeren ud af stikkontakten og derefter frakoble opladningskablerne fra batteriets poler (Figur 58).
3. Monter batteriet i maskinen, og tilslut batterikablerne. Se Montering af batteriet (side 44).

   Bemærk: Kør ikke maskinen med batteriet frakoblet – der kan opstå elektriske skader.

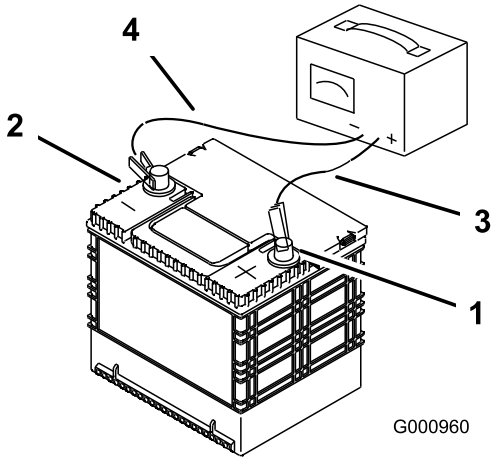

Figur 58

1. Batteriets pluspol
2. Batteriets minuspol
3. Rødt (+) opladningskabel
4. Sort (-) opladningskabel

Serviceeftersyn af sikringerne

Det elektriske system er beskyttet af sikringer. Det kræver ingen vedligeholdelse, men hvis en sikring springer, skal komponent/kredsløb dog kontrolleres for fejlfunktion eller kortslutning.

1. Løsn motorhjelmen, og hæv den for at få adgang til sikringsholderen (Figur 59).
2. En sikring udskiftes ved at trække den ud og fjerne den.
3. Isæt en ny sikring (Figur 59).

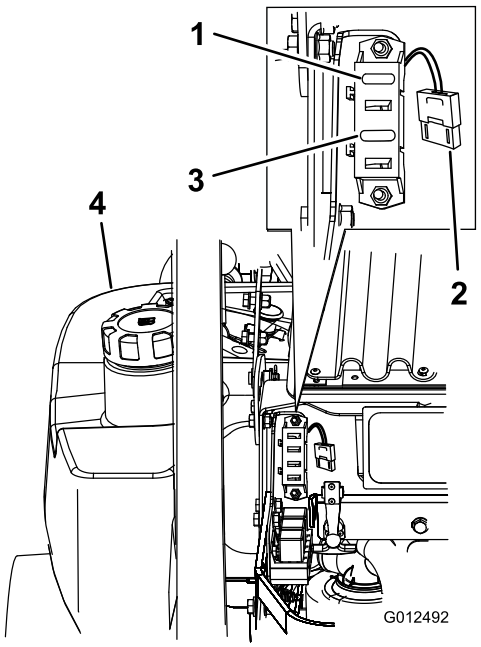

Figur 59

1. Tænding – 30 A (F1)
2. Kølerventilator 50 amp (stor, belastningstung sikring)
3. Kobling – 10 A (F3)
4. Brændstoftank i venstre side

Vedligeholdelse af drivsystem

Justering af sporingen

Maskinen har en knap til justering af sporingen under sædet.

Vigtigt: Juster håndtagets og hydraulikpumpens neutralposition, før du justerer sporingen. Se Justering af håndtagets neutralposition (side 54) og Indstilling af hydraulikpumpens neutralposition (side 57).

1. Skub begge bevægelseshåndtag lige langt frem.
2. Kontroller, om maskinen trækker til den ene side. Hvis dette er tilfældet, skal maskinen stoppes og parkeringsbremsen aktiveres.
3. Løsn sædet, og vip sædet fremad for at få adgang til sporingsknappen.

   Bemærk: Maskinens venstre og højre side er som set fra den normale betjeningsposition.
4. For at få maskinen til at køre til højre skal du dreje grebet mod maskinens højre side. Se Figur 60.
5. For at få maskinen til at køre til venstre skal du dreje grebet mod maskinens venstre side. Se Figur 60.
6. Gentag denne justering, indtil sporingen er korrekt.

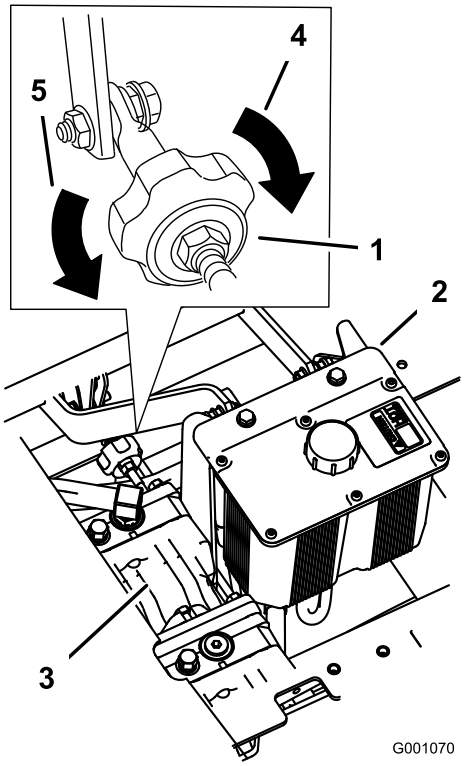

Figur 60

1. Sporingsgreb
2. Hydrauliktank
3. Hydraulikpumper
4. Drej denne vej for at spore til højre.
5. Drej denne vej for at spore til venstre.

Kontrol af dæktrykket

Eftersynsinterval: For hver 50 timer eller månedligt, alt efter hvad der indtræffer først.

Kontroller trykket ved ventilspindlen (Figur 61).

Oprethold et lufttryk i bagdækkene på 0,90 bar. Ujævnt dæktryk kan forårsage ujævn klipning. Dæktrykket skal kontrolleres, når dækkene er kolde. På denne måde fås den mest præcise trykmåling.

Bemærk: Fordækkene er halvpneumatiske dæk, som ikke kræver vedligeholdelse af dæktrykket.

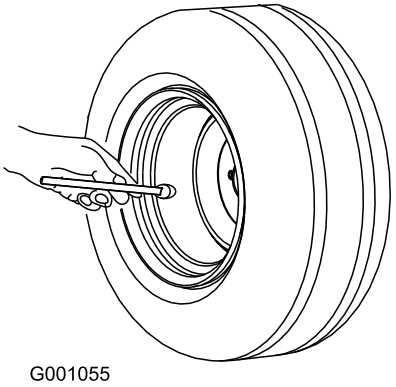

Figur 61

Kontrol af hjulnavets møtrik med udskæring

Eftersynsinterval: Efter de første 100 timer—Kontroller hjulnavets møtrik med udskæring.

For hver 500 timer—Kontroller hjulnavets møtrik med udskæring.

Tilspænd møtrikken med udskæring til et moment på 286-352 Nm.

Bemærk: Brug ikke anti-seize på hjulnavet.

Justering af styrehjulets tapleje

Eftersynsinterval: For hver 500 timer

1. Udkobl kraftudtaget, flyt bevægelseshåndtagene til den neutrale låseposition, og aktiver parkeringsbremsen.
2. Stop motoren, fjern nøglen, og vent, til alle bevægelige dele er standset, før du forlader betjeningspositionen.
3. Fjern støvhætten fra styrehjulet, og spænd låsemøtrikken (Figur 62).

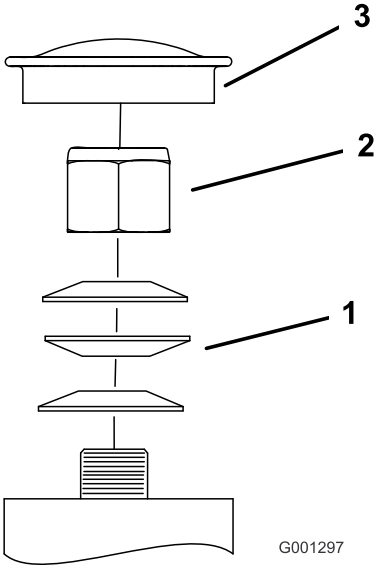

Figur 62

1. Fjederskiver
2. Låsemøtrik
3. Støvhætte

4. Spænd låsemøtrikken, indtil fjederskiverne er flade, og skru derefter 1/4 omgang ud for at indstille forspændingen på lejerne korrekt (Figur 62).

   Vigtigt: Sørg for, at fjederskiverne monteres korrekt som vist i Figur 62.

5. Monter støvdækslet (Figur 62).

Serviceeftersyn af gearkassen

Kontrol af oliestanden i gearkassen

Eftersynsinterval: For hver 100 timer

Brug den syntetiske gearolie SAE 75W–90.

1. Parker maskinen på en plan flade.
2. Udkobl kraftudtaget, flyt bevægelseshåndtagene til den neutrale låseposition, og aktiver parkeringsbremsen.
3. Stop motoren, fjern nøglen, og vent, til alle bevægelige dele er standset, før du forlader betjeningspositionen.
4. Fjern proppen på siden af eller bag på gearkassen (Figur 63).
5. Oliestanden skal nå op til åbningen af gearkassen.
6. Påfyld langsomt ekstra olie, så oliestanden når op til det korrekte niveau.

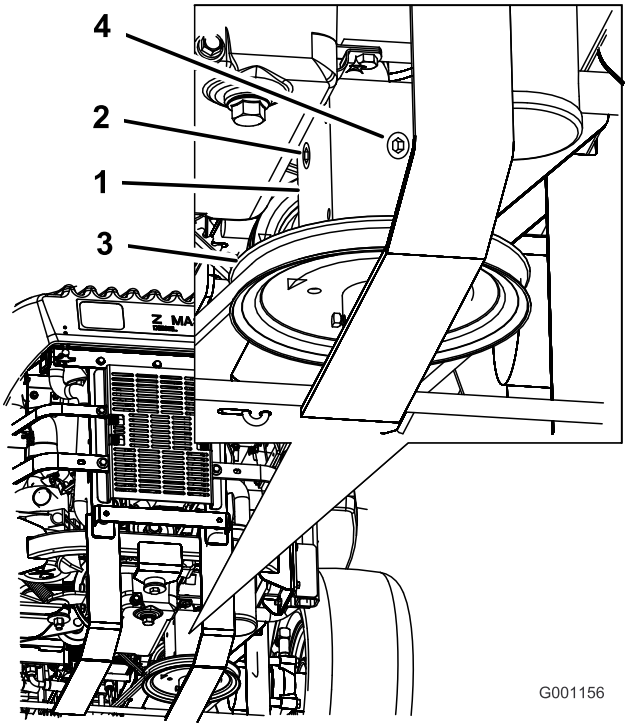

Figur 63

1. Gearkasse
2. Sideprop
3. Prop bagpå
4. Remskive

Udskiftning af olien i gearkassen

Eftersynsinterval: Efter de første 100 timer

Årlig

Kontakt en autoriseret forhandler for at skifte olien i gearkassen.

Justering af den elektriske kobling

Eftersynsinterval: For hver 500 timer

Koblingen kan justeres for at sikre korrekt tilkobling og bremsning.

1. Udkobl kraftudtaget, flyt bevægelseshåndtagene til den neutrale låseposition, og aktiver parkeringsbremsen.
2. Stop motoren, fjern nøglen, og vent, til alle bevægelige dele er standset, før du forlader betjeningspositionen.
3. Vip sædet frem, løsn boltene, og fjern motorens frontpanel.
4. Træk op i den fjederbelastede styreremskive for kraftudtagets drivrem, og fjern remmen fra koblingsremskiven (Figur 64).

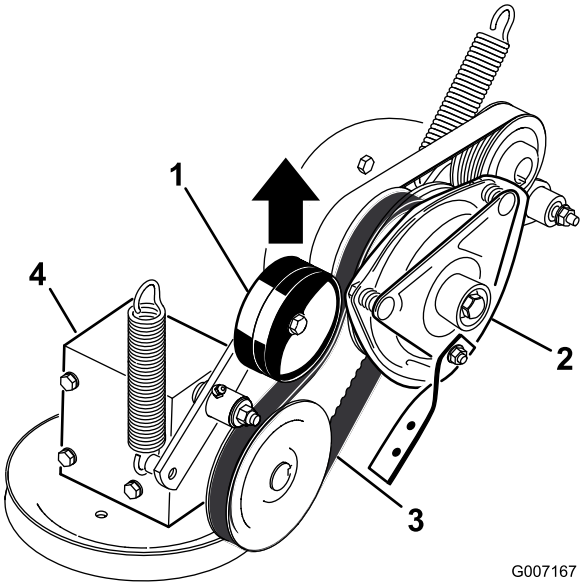

Figur 64

1. Fjederbelastet styreremskive
2. Kobling
3. Kraftudtagets drivrem
4. Gearkasse

5. Tag koblingsstikket ud (Figur 65).
6. Fjern de bolte, der fastholder gummikoblingsarmen til plæneklipperstellet (Figur 65).
7. Fjern den midterste bolt, der fastholder koblingen til motorens aksel, og fjern koblingen og nøglen (Figur 65).

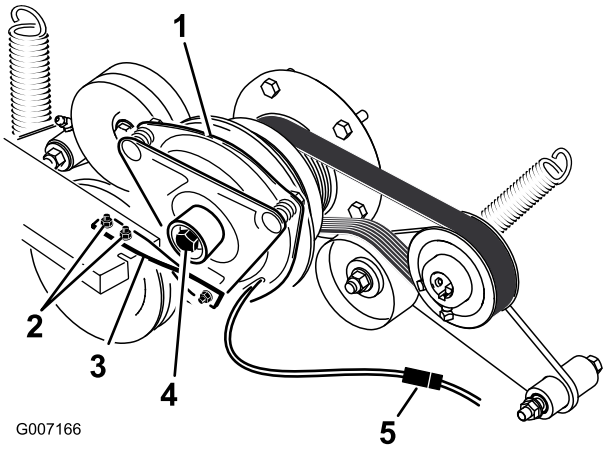

Figur 65

1. Kobling
2. Bolte (2) og møtrikker til koblingsarmen
3. Gummikoblingsarm
4. Koblingens midterbolt
5. Elektrisk forbindelse

8. Før en søger på 0,381-0,533 mm gennem en inspektionsåbning i enhedens side. Sørg for, at den er placeret mellem armaturet og rotorens friktionsoverflader (Figur 66).
9. Tilspænd låsemøtrikkerne, indtil søgeren binder let, men stadig let kan flyttes inden for gnistgabet (Figur 66).
10. Gentag proceduren for de resterende åbninger.
11. Kontroller hver åbning igen, og foretag en let justering, indtil søgeren er mellem rotoren og armaturet med let kontakt mellem dem.

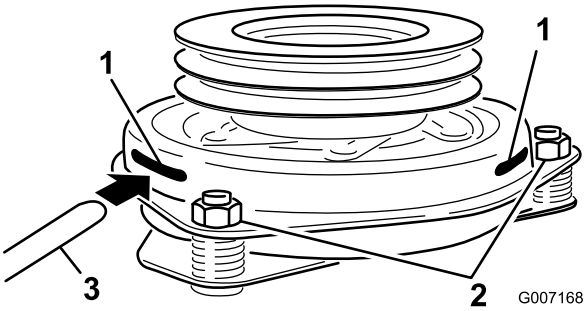

Figur 66

1. Åbning
2. Justeringsmøtrik
3. Søger

12. Monter koblingen på motorens aksel med nøglen.
13. Påfør gevindlåseklæbemiddel til den midterste bolt.
14. Mens krumtapakslen holdes på maskinens bagende, monteres midterbolten og spændes til et moment på 68 Nm (Figur 65).
15. Monter gummikoblingsarmen på plæneklipperstellet med de to bolte og møtrikker, du fjernede tidligere (Figur 65).
16. Træk op i den fjederbelastede styreremskive for kraftudtagets drivrem, og monter den på koblingsremskiven (Figur 64).
17. Sæt koblingsstikket i (Figur 65).
18. Monter motorens frontpanel.
19. Sænk sædet.

Vedligeholdelse af kølesystem

Vedligeholdelse af kølesystemet

⚠ FARE

Udslip af varm kølervæske under tryk eller berøring af den varme køler og de omgivende dele kan forårsage alvorlige forbrændinger.

- **Tag ikke kølerdækslet af, når motoren er varm. Lad altid motoren køle af i mindst 15 minutter, eller indtil kølerdækslet er koldt nok til at røre ved, uden at du brænder dine hænder, før kølerdækslet afmonteres.**
- **Rør ikke ved køleren og de omgivende dele, som er varme.**

⚠ ADVARSEL

Den roterende aksel og ventilator kan forårsage skader.

- **Betjen ikke maskinen, uden at dækslerne er monteret.**
- **Hold fingre, hænder og tøj væk fra den roterende ventilator og drivakslen.**
- **Stands motoren, og tag tændingsnøglen ud, før der foretages vedligeholdelsesarbejde.**

⚠ FORSIGTIG

Indtagelse af motorkølervæske kan forårsage forgiftning.

- **Indtag ikke motorkølervæske.**
- **Opbevares utilgængeligt for børn og kæledyr.**

Kontrol af motorens kølevæskestand

Eftersynsinterval: Hver anvendelse eller dagligt

Efter de første 8 timer

For hver 100 timer

Væsketype: 50/50-blanding af antifrostopløsning med forlænget levetid og vand

Kølesystemets kapacitet: 4,6 l

Bemærk: Åbn ikke kølerdækslet. Åbning af kølerdækslet kan medføre, at der kommer luft ind i kølesystemet.

1. Parker maskinen på en plan overflade, stop motoren, og aktiver parkeringsbremsen.
2. Løsn sædet, og vip sædet op.
3. Kontroller, at motorkølervæsken ikke løber over. Væskestanden skal nå op til mærket på beholderens yderside (Figur 67).
4. Hvis kølervæskestanden er lav, skal du tilføre en 50/50-blanding af antifrostopløsning med forlænget levetid og vand i beholderen (Figur 67).
5. Hæld 50/50-kølervæskeblandingen i beholderen, og fyld op til indikatorlinjen på beholderen (Figur 67).

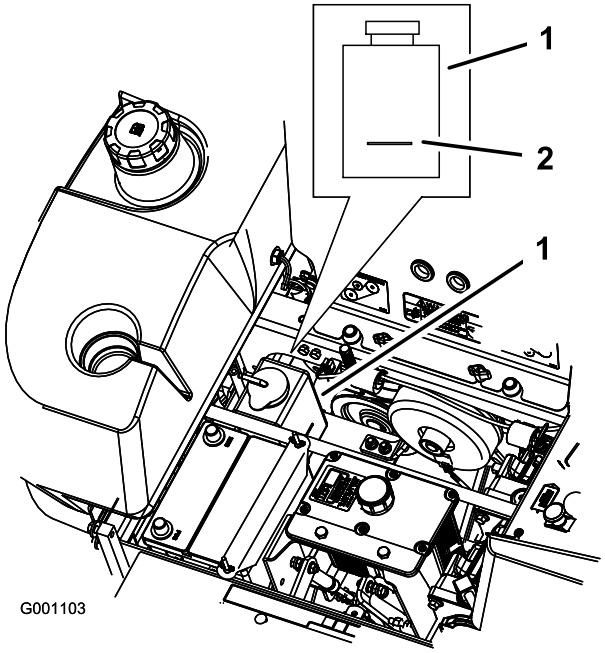

Figur 67

1. Beholder til antifrostopløsning
2. Indikatorlinje på beholderens side

Rengøring af motoroliekøleren og kølergitteret

Eftersynsinterval: Hver anvendelse eller dagligt

Kontroller og rengør kølergitteret og oliekøleren før hver anvendelse. Fjern eventuelt ophobet græs, snavs eller andet affald fra oliekøleren og kølergitteret med trykluft (Figur 68).

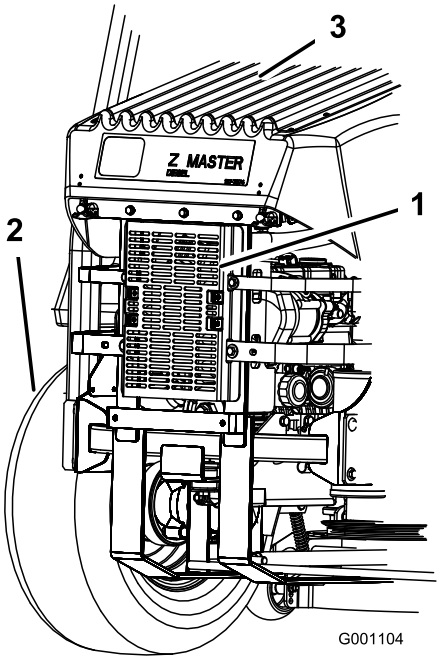

Figur 68

1. Hydraulikoliekøler
2. Bageste, venstre dæk
3. Kølergitter

Udskiftning af motorkølevæsken

Eftersynsinterval: Årlig

Kontakt en autoriseret forhandler for at skifte kølevæske hvert år.

Vedligeholdelse af bremser

Justering af parkeringsbremsen

Eftersynsinterval: For hver 25 timer

For hver 200 timer

1. Aktiver parkeringsbremsen.
2. Mål fjederens længde. Der skal være 64 mm mellem skiverne (Figur 69).
3. Hvis justering er nødvendig, skal parkeringsbremsen deaktiveret, kontramøtrikken under fjederen skal løsnes, og møtrikken lige under fjederen skal justeres (Figur 69). Drej møtrikken, indtil det rigtige mål er nået. Drej møtrikken med uret for at afkorte fjederlængden, og drej mod uret for at øge fjederlængden.
4. Stram møtrikkerne.
5. Aktiver parkeringsbremsen. Mål fjederens længde igen.
6. Gentag ovennævnte fremgangsmåde, hvis en justering er nødvendig.
7. Gentag proceduren på den modsatte side af maskinen.

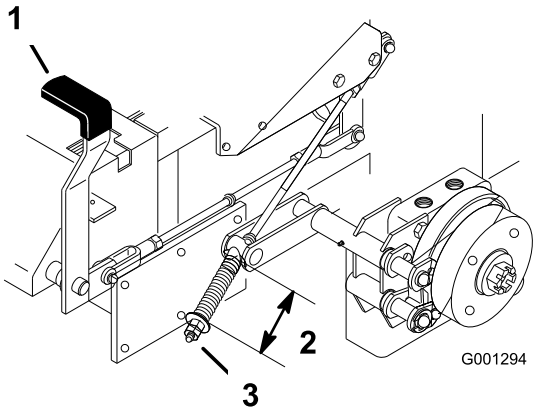

Figur 69

1. Bremsegreb i aktiveret position
2. Fjeder 64 mm
3. Justeringsmøtrik og kontramøtrik

Vedligeholdelse af remme

Eftersyn af remmene

Eftersynsinterval: For hver 100 timer

Kontroller remmene for revner, flossede kanter, brændemærker eller andre skader. Udskift beskadigede remme.

Udskiftning af plæneklipper-remmen

Hvinende lyde når remmen kører rundt, skæreknive der glider, når der klippes græs, flossede remkanter, brændemærker og revner er tegn på, at en plæneklipperrem er slidt. Udskift remmen, hvis nogen af disse forhold opstår.

Vigtigt: Fastgørelsesanordningerne på skjolddækslerne til denne maskine er designet til at blive på dækslet, når det fjernes. Løsn alle fastgørelsesanordningerne på hvert dæksel et par omgange, så dækslet sidder løst, men ikke falder af, og start derefter forfra, og løsn dem, indtil dækslet kan komme af. På denne måde kommer du ikke til at trække boltene fri af holderne.

1. Udkobl kraftudtaget, flyt bevægelseshåndtagene til den neutrale låseposition, og aktiver parkeringsbremsen.
2. Stop motoren, fjern nøglen, og vent, til alle bevægelige dele er standset, før du forlader betjeningspositionen.
3. Løsn den nederste bolt, der fastholder plæneklipperskjoldets gardin på plæneklipperskjoldet. Se Frigivelse af plæneklipperskjoldets gardin (side 34).
4. Afmonter plademetalafskærmningen. Se Afmontering af plademetalafskærmningen (side 34)
5. Fjern remskærmene og de bolte, der sidder på dem (Figur 70).

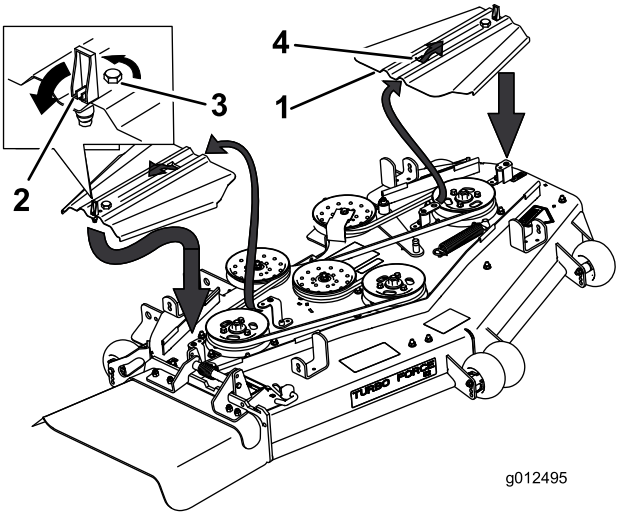

Figur 70

1. Remskærm
2. Lås
3. Bolt
4. Før tappen ind i tappen

6. Fjern fjederen og remstyret fra styrearmen.
7. Afmonter om nødvendigt den eksisterende rem.
8. Før den nye rem rundt om plæneklipperens remskive og gearkassens remskive under motoren (Figur 71).

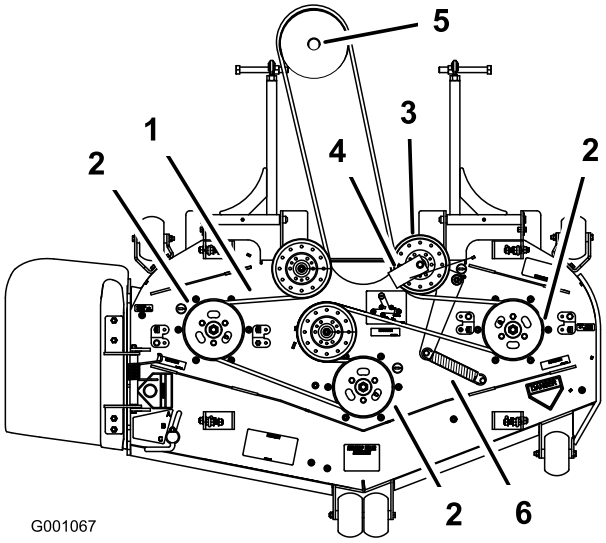

Figur 71

1. Plæneklipperrem
2. Plæneklippers spindelremskive
3. Plæneklippers styreremskive
4. Remstyr
5. Gearkassens remskive
6. Fjeder

9. Monter remstyret på den fjederbelastede remskive i en vinkel på 45 grader som vist i Figur 71. Tilspænd bolten til et moment på 37–45 Nm.
10. Monter styrefjederen på de to pæle (Figur 71).
11. Monter remskærmene ved at skubbe skærmen ind i tappen, stramme boltene og lukke låsene (Figur 70).

12. Monter plademetalafskærmningen. Se Afmontering af plademetalafskærmningen (side 34).
13. Stram bolten på plæneklipperskjoldets gardin. Se Frigivelse af plæneklipperskjoldets gardin (side 34).

Udskiftning af kraftudtagets drivrem

Eftersynsinterval: For hver 50 timer—Kontroller kraftudtagets drivrem.

Vigtigt: Fastgørelsesanordningerne på det foreste panel på motoren, skal blive siddende på maskinen, efter dækslet er blevet fjernet. Løsn alle fastgørelsesanordningerne et par omgange, så panelet sidder løst, men ikke falder af, og start derefter forfra, og løsn dem, indtil panelet kan komme af. På denne måde kommer du ikke til at trække boltene fri af holderne.

1. Udkobl kraftudtaget, flyt bevægelseshåndtagene til den neutrale låseposition, og aktiver parkeringsbremsen.
2. Stop motoren, fjern nøglen, og vent, til alle bevægelige dele er standset, før du forlader betjeningspositionen.
3. Vip sædet frem, løsn boltene, og fjern motorens frontpanel (Figur 72).

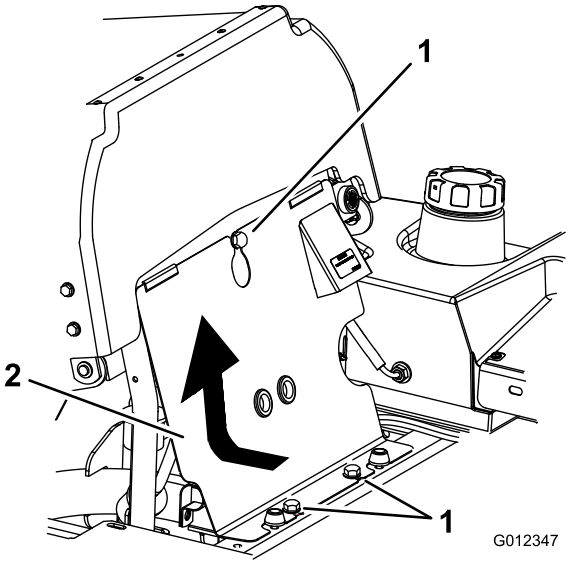

Figur 72

1. Bolte
2. Motorens frontpanel

4. Tag fjederen af styrearmen (Figur 73).
5. Fjern koblingens stopbeslag.
6. Fjern kraftudtagets gamle drivrem.
7. Monter kraftudtagets drivrem omkring koblingens remskive og gearkassens remskive (Figur 73).
8. Monter gummistopbeslaget.
9. Monter fjederen på styrearmen (Figur 73).
10. Monter motorens frontpanel.

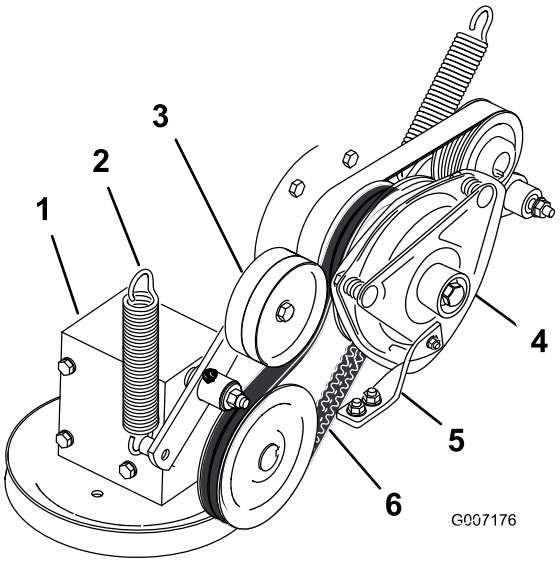

Figur 73

1. Gearkasse
2. Fjeder
3. Fjederbelastet styreremskive
4. Kobling
5. Gummistopbeslag
6. Kraftudtagets drivrem

Udskiftning af pumpens drivrem

Eftersynsinterval: For hver 50 timer—Kontrol af pumpens drivrem.

Bemærk: Fjern kraftudtagets rem først, hvis den pumpens drivrem skal udskiftes.

1. Vip sædet frem, løsn boltene, og fjern motorens frontpanel.
2. Fjern kraftudtagets drivrem.
3. Tag fjederen af styrearmen (Figur 74).
4. Monter den nye rem omkring motorens og hydropumpens remskiver (Figur 74).
5. Monter kraftudtagets drivrem.
6. Monter fjederen på styrearmen (Figur 74).
7. Monter motorens frontpanel.

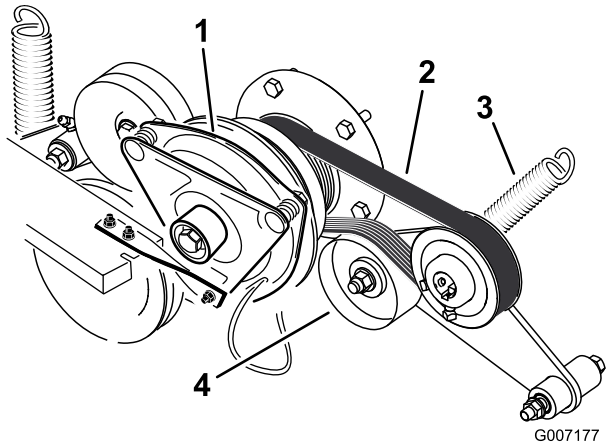

Figur 74

1. Kobling
2. Pumpedrivrem
3. Fjeder
4. Fjederbelastet styreremskive

Udskiftning og stramning af generatorremmen

Udskiftning af generatorremmen

Eftersynsinterval: For hver 50 timer—Kontrol af generatorremmen.

Hvis generatorremmen skal udskiftes, skal maskinen indleveres hos en autoriseret serviceforhandler.

Stramning af generatorremmen

1. Placer et håndtag mellem generatoren og cylinderblokken.
2. Juster generatoren til ydersiden, indtil der er 7-9 mm afbøjning i remmen mellem motoren og generatorens remskiver med en kraft på 10 kgf (Figur 75).
3. Tilspænd generatorens bolte.
4. Kontroller afbøjningen i remmen igen, og juster om nødvendigt remmen.
5. Hvis bøjningen er korrekt, skal den nederste og øverste bolt strammes (Figur 75).

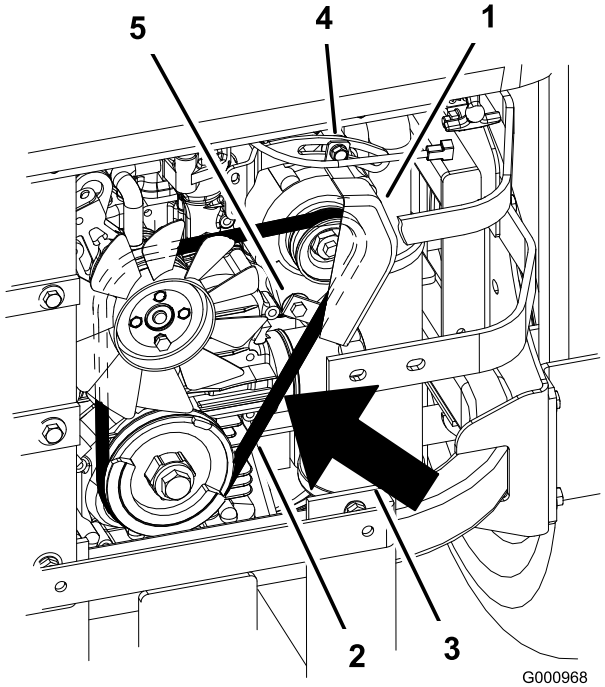

Figur 75

1. Generator
2. Generatorrem
3. Afbøjning, 7 til 9 mm med en kraft på 10 kgf
4. Øverste bolt
5. Nederste bolt

Vedligeholdelse af betjeningsanordningssystem

Justering af håndtagets neutralposition

Hvis bevægelseshåndtagene ikke er rettet ind eller nemt kan flyttes ind i konsolhakket, er det nødvendigt at foretage en justering. Juster hvert håndtag, fjeder og stang hver for sig.

1. Udkobl kraftudtaget, flyt bevægelseshåndtagene til den neutrale låseposition, og aktiver parkeringsbremsen.
2. Stop motoren, fjern nøglen, og vent, til alle bevægelige dele er standset, før du forlader betjeningspositionen.
3. Løsn sædet, og vip det frem.
4. Start med enten venstre eller højre bevægelseshåndtag.
5. Flyt grebet til den neutrale position, men ikke låst (Figur 76).
6. Træk håndtaget tilbage, indtil gaffelbolten (på armen under drejeakslen) berører enden af åbningen (begynder netop at lægge tryk på fjederen) (Figur 76).
7. Kontroller, hvor håndtaget er i forhold til hakket i konsollen (Figur 76). Det skal være i midten, så håndtaget kan dreje udad til den neutrale låseposition.

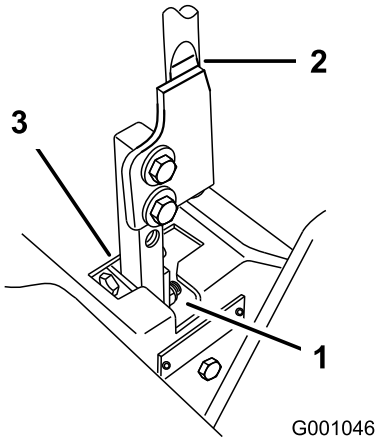

Figur 76

1. Neutral låseposition
2. Håndtag
3. Neutral position

8. Hvis justering er nødvendig, skal møtrikken og kontramøtrikken løsnes mod gaflen (Figur 77).
9. Foretag et let, bagudgående tryk mod bevægelseshåndtaget, og drej hovedet på justeringsbolten i den rigtige retning, indtil håndtaget sidder i midten i neutral låseposition (Figur 77).

   Bemærk: Når der opretholdes et bagudgående tryk på håndtaget, holdes gaffelbolten for enden af åbningen fast, hvorefter justeringsbolten kan flytte håndtaget til den rette position.
10. Spænd møtrikken og kontramøtrikken (Figur 77).
11. Gentag denne procedure på den modsatte side af maskinen.

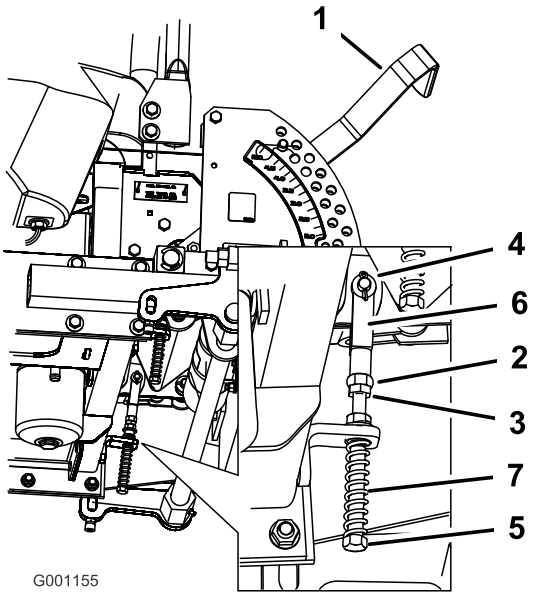

Figur 77

1. Klippehøjdehåndtag
2. Møtrik mod gaffel
3. Kontramøtrik
4. Gaffelbolt i åbning
5. Justeringsbolt
6. Gaffel
7. Fjeder

Vedligeholdelse af hydrauliksystem

Serviceeftersyn af hydrauliksystemet

Hydraulikolietype: Toro® HYPR-OIL™ 500-hydraulikolie eller Mobil® 1 15W-50

Hydrauliksystemets oliekapacitet: 3,9 l

Vigtigt: Brug den foreskrevne olie. Andre væsker kan beskadige systemet.

Kontrol af hydraulikvæskestanden

Eftersynsinterval: Efter de første 8 timer

For hver 25 timer

Vigtigt: Brug den foreskrevne olie eller tilsvarende. Andre væsker kan beskadige systemet.

Bemærk: Pladen inde i tanken har to niveauer, afhængigt af om olien er varm eller kold.

1. Stil maskinen på et plant underlag, og aktiver parkeringsbremsen.
2. Rengør området omkring hydrauliktankens påfyldningsstuds (Figur 78).
3. Fjern hætten fra påfyldningsstudsen. Kig i tanken for at se, om der er væske i beholderen (Figur 78).
4. Hvis der ingen væske er, skal der hældes væske i beholderen, indtil den når op til kold-niveauet på pladen.
5. Kør maskinen ved lav tomgangshastighed i 15 minutter for at lade evt. luft slippe ud af systemet og opvarme væsken. Se Start og standsning af motoren (side 21).
6. Kontroller væskestanden igen, mens væsken er varm. Væsken skal befinde sig mellem varm- og kold-niveauet.
7. Fyld om nødvendigt mere væske på hydrauliktanken.

   Bemærk: Væskestanden skal nå op til toppen af varm-niveauet på pladen, når væsken er meget varm (Figur 78).
8. Monter dækslet på påfyldningsstudsen.

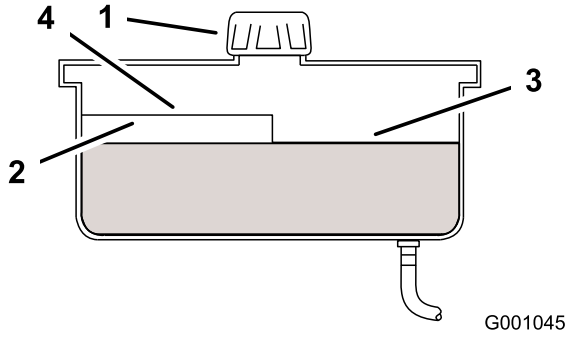

Figur 78

1. Hætte
2. Plade
3. Kold væskestand – fuld
4. Varm væskestand – fuld

⚠ ADVARSEL

Hydraulikvæske, der slipper ud under tryk, kan gå gennem huden og dermed forårsage skader.

- **Hvis der sprøjtes hydraulikvæske ind i huden, skal det fjernes kirurgisk inden for nogle få timer af en læge, der er bekendt med denne type skader. Hvis dette ikke gøres, kan der opstå koldbrand.**
- **Hold kroppen og hænderne væk fra små lækagehuller eller dyser, der sprøjter hydraulikvæske under højt tryk ud.**
- **Brug pap eller papir til at finde eventuelle hydrauliklækager.**
- **Tag hele trykket af det hydrauliske system, før der udføres arbejde på det.**
- **Sørg for, at alle slanger og rør til hydraulikvæske er i god stand, og at alle hydrauliske forbindelser og fittings er stramme, før der tilføres tryk på hydrauliksystemet.**

Udskiftning af hydraulikfilteret og hydraulikolien

Eftersynsinterval: Efter de første 25 timer

For hver 250 timer—Udskift hydraulikfiltret og hydraulikolien, når der anvendes Mobil® 1-olie.

For hver 500 timer—Udskift hydraulikfilteret og hydraulikolien, når der anvendes Toro® HYPR-OIL™ 500-hydraulikolie.

Brug et sommerfilter ved temperaturer over 0° C.

Brug et vinterfilter ved temperaturer under 0° C.

Bemærk: Ved det årlige interval skiftes hydraulikolien, når oliefilteret skiftes.

1. Udkobl kraftudtaget, flyt bevægelseshåndtagene til den neutrale låseposition, og aktiver parkeringsbremsen.
2. Stop motoren, fjern nøglen, og vent, til alle bevægelige dele er standset, før du forlader betjeningspositionen.

   Vigtigt: Der må ikke monteres et oliefilter til biler, da dette kan medføre alvorlig beskadigelse af hydrauliksystemet.

3. Stil et aftapningskar under filteret, fjern det gamle filter, og tør filteradapterpakningens overflade ren (Figur 79).

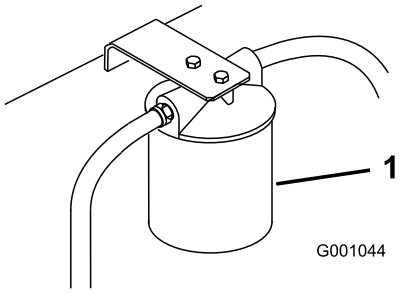

Figur 79

1. Hydraulikfilter

4. Påfør et tyndt lag hydraulikvæske på gummipakningen på det nye filter (Figur 80).
5. Hvis du skifter olie, skal du dræne hydraulikolien fra tanken, når oliefilteret fjernes.
6. Monter det nye hydraulikfilter på filteradapteren. Stram ikke til.
7. Fyld hydrauliktanken med hydraulikvæske, indtil væsken flyder over filteret, og drej dernæst oliefilteret med uret, indtil gummipakningen berører filteradapteren. Stram dernæst filteret yderligere 1/2 omgang (Figur 80).
8. Tør eventuel spildt væske op.
9. Fyld væske på op til pladens niveau for kold væske i hydrauliktanken.
10. Start motoren, og lad den køre i ca. to minutter for at lukke luft ud af systemet. Stop motoren, og kontroller, om der er lækager. Se Udluftning af hydrauliksystemet (side 56), hvis et eller begge hjul ikke vil køre.
11. Kontroller væskestanden igen, mens væsken er varm. Væsken skal befinde sig mellem varm- og kold-niveauet.
12. Fyld om nødvendigt mere væske på hydrauliktanken. Fyld ikke for meget på.

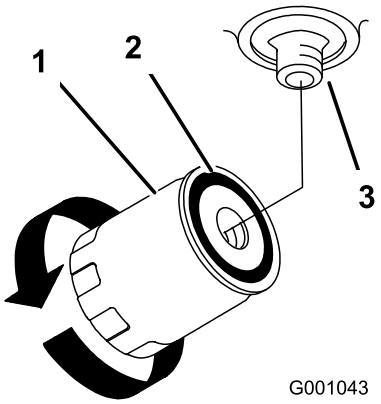

Figur 80

1. Hydraulikfilter
2. Pakning
3. Adapter

Udluftning af hydrauliksystemet

Traktionssystemet er selvudluftende, men det kan dog være nødvendigt at udlufte systemet, hvis væsken skiftes, eller når der har været udført arbejde på systemet.

1. Løft maskinens bagende, så hjulene er fri af jorden, og understøt med støttebukke.
2. Start motoren, og lad den køre ved lav tomgangshastighed. Aktiver grebet og traktionen i den ene side, og drej hjulet med hånden.
3. Når hjulet begynder at dreje selv, skal traktionen holdes aktiveret, indtil hjulet kører jævnt. (minimum 2 minutter)
4. Kontroller hydraulikvæskestanden, og fyld på efter behov for at opretholde det foreskrevne niveau.
5. Gentag denne procedure for det modsatte hjul.

Kontrol af hydraulikslangerne

Eftersynsinterval: For hver 100 timer

Kontroller hydraulikslangerne for lækager, løse fittings, bøjede rør, løse monteringsstøtter, slitage, forringelse pga. vejret og kemisk forringelse. Foretag de nødvendige udbedringer før drift.

Bemærk: Hold områderne omkring hydrauliksystemet fri for ophobet græs og affald.

⚠ ADVARSEL

Hydraulikvæske, der slipper ud under tryk, kan trænge ind i huden og dermed forårsage personskader.

- **Hvis der sprøjtes hydraulikvæske ind i huden, skal det fjernes kirurgisk inden for nogle få timer af en læge, der er bekendt med denne type skader. Hvis dette ikke gøres, kan der opstå koldbrand.**
- **Hold krop og hænder væk fra små lækagehuller eller dyser, der sprøjter hydraulikvæske ud under højt tryk.**
- **Brug pap eller papir til at finde eventuelle hydrauliklækager.**
- **Tag hele trykket af det hydrauliske system, før der udføres arbejde på det.**
- **Sørg for, at alle slanger og rør til hydraulikvæske er i god stand, og at alle hydrauliske forbindelser og fittings er stramme, før der sættes tryk på det hydrauliske system.**

Indstilling af hydraulikpumpens neutralposition

Bemærk: Juster håndtagets neutralposition først. Dette skal være korrekt, før nedenstående justering kan foretages.

Denne justering skal foretages, mens kørselshjulene drejer.

⚠ FARE

Mekaniske eller hydrauliske donkrafte kan svigte og forårsage alvorlige skader.

- **Brug en støttebuk til understøttelse af maskinen.**
- **Brug ikke hydrauliske donkrafte.**

⚠ ADVARSEL

Motoren skal køre, således at justering af bevægelseshåndtag kan foretages. Kontakt med bevægelige dele eller varme overflader kan forårsage personskader.

Hold hænder, fødder, ansigt, tøj og andre kropsdele væk fra roterende dele, lydpotten og andre varme overflader.

1. Løft stellet, og klods maskinen op, så kørselshjulene kan dreje frit.
2. Afbryd det elektriske stik fra sædesikkerhedskontakten. Monter midlertidigt en kortslutningsledning mellem polerne i ledningsnetstikket.
3. Løsn sædet, og skub sædet fremad.
4. Løsn sædestangen, og vip sædet helt frem.

Indstilling af højre hydraulikpumpes neutralposition

1. Start motoren, indstil gashåndtaget, så motoren får halv gas, og slip parkeringsbremsen. Se Start og standsning af motoren (side 21).

   Bemærk: Bevægelseshåndtaget skal være i neutral position, når der foretages justeringer.

2. Juster pumpestangens længde ved at dreje knappen i den rigtige retning, indtil hjulet står stille eller kryber en smule i bakgear (Figur 81).
3. Flyt bevægelseshåndtaget fremad og bagud og derefter tilbage i neutral position. Hjulet skal holde op med at dreje eller krybe en smule i bakgear.
4. Sæt gashåndtaget i hurtig position. Sørg for, at hjulet forbliver stoppet eller kryber en smule i bakgear. Juster, hvis det er nødvendigt.

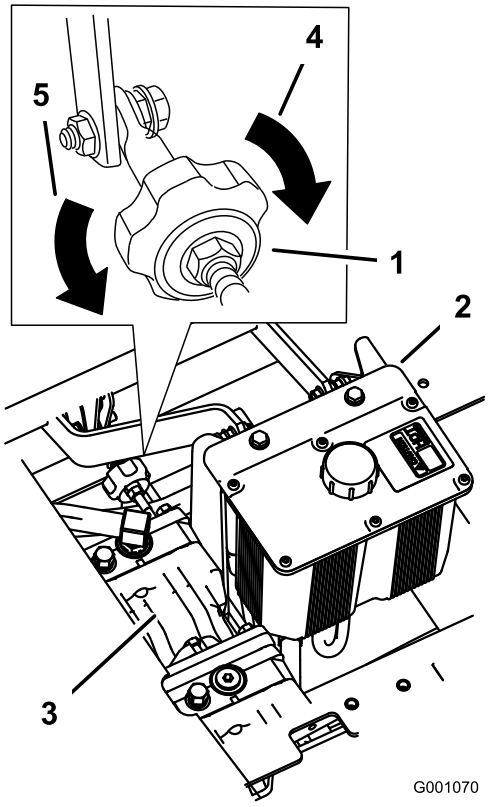

Figur 81

1. Sporingsgreb
2. Hydrauliktank
3. Hydraulikpumper
4. Drej denne vej for at spore til højre
5. Drej denne vej for at spore til venstre

Indstilling af venstre hydraulikpumpes neutralposition

1. Løsn låsemøtrikkerne ved kugleleddene på pumpestyrestangen (Figur 82).
2. Start motoren, indstil gashåndtaget, så motoren får halv gas, og slip parkeringsbremsen. Se Start og standsning af motoren (side 21).

   Bemærk: Bevægelseshåndtaget skal være i neutral position, når der foretages justeringer.

   Bemærk: Den forreste møtrik på pumpestangen har venstregevind.
3. Juster pumpestangens længde ved at dreje dobbeltmøtrikkerne på pumpestangen i den relevante retning, indtil hjulet står stille eller kryber en smule i bakgear (Figur 82).
4. Flyt bevægelseshåndtaget fremad og bagud og derefter tilbage i neutral position. Hjulet skal holde op med at dreje eller krybe en smule i bakgear.
5. Sæt gashåndtaget i hurtig position. Sørg for, at hjulet forbliver stoppet eller kryber en smule i bakgear. Juster, hvis det er nødvendigt.
6. Stram låsemøtrikkerne ved kugleleddene (Figur 82).

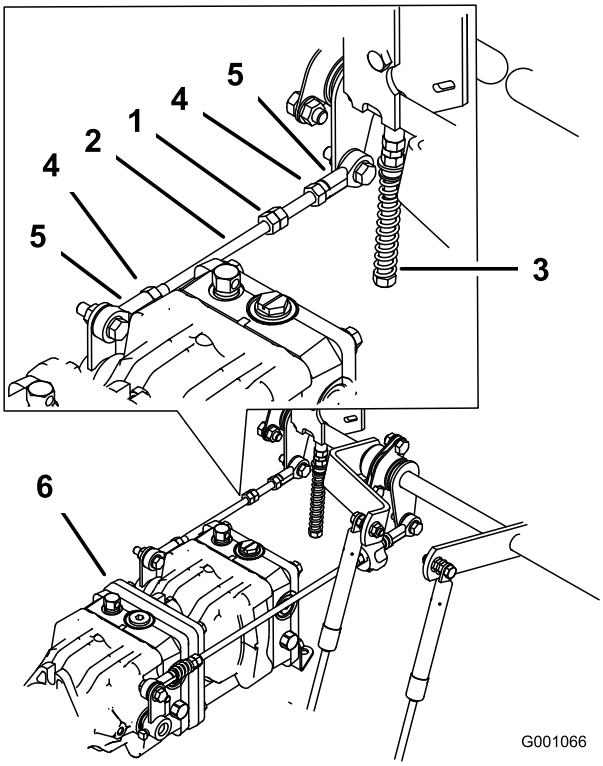

Figur 82

1.	Dobbeltmøtrikker	4.	Låsemøtrik
2.	Pumpestang	5.	Kugleled
3.	Justeringsbolt	6.	Pumper

⚠ ADVARSEL

Det elektriske system vil ikke udføre en korrekt sikkerhedsafbrydelse, når der er monteret en kortslutningsledning.

- **Fjern kortslutningsledningen fra ledningsnetstikket, og sæt stikket i sædekontakten, efter at justeringen er foretaget.**
- **Betjen aldrig denne enhed, når en kortslutningsledning er monteret, og sædekontakten omgås.**

7. Sluk maskinen, efter at begge pumper er indstillet i neutral position.
8. Fjern kortslutningsledningen fra ledningsnetstikket, og sæt stikket i sædekontakten.
9. Installer sædestangen, og sænk sædet på plads.
10. Fjern støttebukkene.

Vedligeholdelse af plæneklipperskjoldet

Nivellering af plæneklipperen i tre positioner

Klargøring af maskinen

1. Placer plæneklipperen på en plan overflade.
2. Udkobl kraftudtaget, flyt bevægelseshåndtagene til den neutrale låseposition, og aktiver parkeringsbremsen.
3. Stop motoren, fjern nøglen, og vent, til alle bevægelige dele er standset, før du forlader betjeningspositionen.
4. Kontroller dæktrykket i alle 4 dæk. Hvis det er nødvendigt, justeres trykket til 0,90 bar.
5. Sænk plæneklipperen til en klippehøjdeposition på 76 mm.
6. Efterse de fire kæder. Kæderne skal have spændkraft.
   - Hvis den ene bagkæde er løs, skal den forreste støttearm sænkes (løsnes) på samme side. Se Justering af plæneklipperhældningen på langs (side 60).
   - Hvis den ene forkæde er løs, skal den forreste støttearm hæves (strammes) for den pågældende kæde. Se Justering af plæneklipperhældningen på langs (side 60).

Nivellering af plæneklipperen fra side til side

1. Placer **højre** skærekniv side til side (Figur 83).

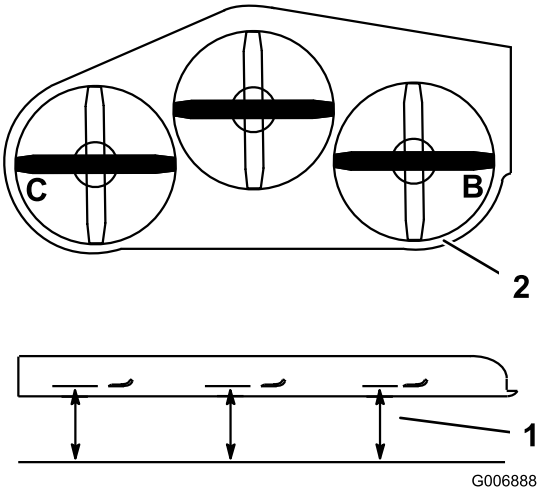

Figur 83

1. Mål her fra skæreknivspids til en hård overflade.
2. Mål ved B og C.

2. Mål den højre skærekniv ved punktet **B** fra en plan overflade til skæreknivspidsens skarpe kant (Figur 83).
3. Noter dette mål. Dette mål skal være 80-83 mm.
4. Placer venstre skærekniv side til side (Figur 83).
5. Mål den venstre skærekniv ved punktet **C** (Figur 83) fra en plan overflade til skæreknivspidsens skarpe kant.
6. Noter dette mål. Dette mål skal være 80-83 mm.
7. Hvis målingerne ved position **B** eller **C** ikke er korrekte, skal du løsne bolten, som fastholder bagkæden til den bageste støttearm (Figur 84).

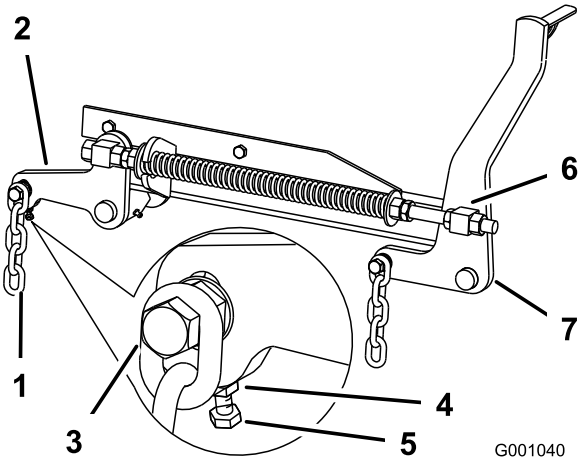

Figur 84

1. Bagkæde
2. Bageste støttearm
3. Bolt
4. Kontramøtrik
5. Justeringsbolt
6. Forreste drejeled
7. Forreste støttearm

8. Løsn kontramøtrikken under den bageste støttearm, og juster justeringsbolten for at opnå et mål på 80-83 mmFigur 84).

   Bemærk: Det anbefales, at begge sider af plæneklipperen justeres med samme afstand.
9. Tilspænd kontramøtrikken under den bageste støttearm, og tilspænd bolten, som holder kæden fast på den bageste støttearm.
10. Juster den modsatte side om nødvendigt.

Justering af plæneklipperhældningen på langs

1. Placer højre skærekniv på langs (Figur 85).
2. Mål den højre skærekniv ved punktet **A** fra en plan overflade til skæreknivspidsens skarpe kant (Figur 85).

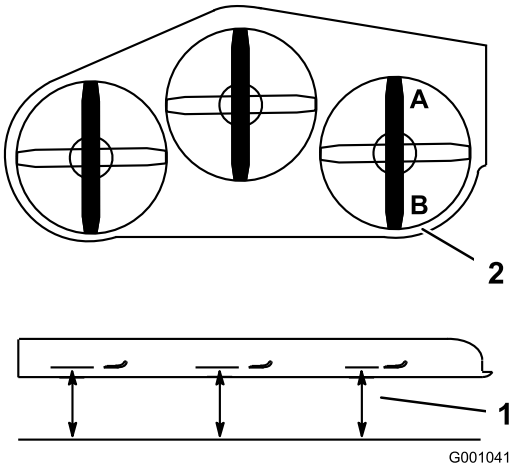

Figur 85

1. Mål her fra skæreknivspids til en hård overflade.
2. Mål ved A og B.

3. Noter dette mål.
4. Mål den højre skærekniv ved punktet **B** fra en plan overflade til skæreknivspidsens skarpe kant (Figur 85).
5. Noter dette mål.
6. Plæneklipperens skærekniv skal være 6 til 10 mm lavere ved punkt **A** end ved punkt **B** (Figur 85). Hvis det ikke er korrekt, skal du gøre følgende:

   Bemærk: Begge de forreste drejeled skal justeres med samme afstand for at bevare ligelig kædespænding.
7. Løsn de forreste drejeleds kontramøtrikker ved forenden af højre og venstre drejeled, ca. 13 mm (Figur 84).
8. Juster løftemøtrikkerne på maskinens venstre og højre side for at få en måling, der er 6 til 10 mm lavere forrest ved **A** end bagest ved **B** (Figur 84).
9. Tilspænd begge drejeleds kontramøtrikker mod det forreste drejeled for at låse højden.
10. Kontroller, at spændingen er lige stor på kæderne, og juster igen om nødvendigt.

Justering af trykfjederen

1. Hæv plæneklipperens løftehåndtag til transportposition.
2. Kontroller afstanden mellem de to store skiver. Den skal være 28,2 cm til 132 cm plæneklipperskjolde og 26,7 cm til 152 cm plæneklipperskjolde (Figur 86).
3. Juster denne afstand ved at løsne fjederkontramøtrikken og dreje møtrikken foran hver fjeder (Figur 86). Når møtrikken drejes med uret, forkortes fjederen. Drejes den mod uret, bliver fjederen længere.
4. Lås møtrikken på plads ved at spænde fjederkontramøtrikken (Figur 86).

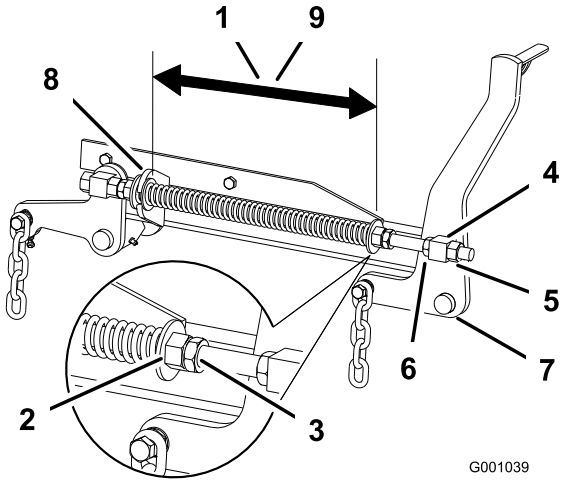

Figur 86

1. 28,2 cm mellem de store skiver til 52 tommers plæneklipperskjolde
2. Forreste møtrik
3. Fjederkontramøtrik
4. Forreste drejeled
5. Drejeleddets kontramøtrik
6. Løftemøtrik
7. Forreste støttearm
8. Stor spændeskive
9. 26,7 cm mellem de store skiver til 152 cm plæneklipperskjolde

Serviceeftersyn af skæreknivene

Hold skæreknivene skarpe gennem hele græsslåningssæsonen, da skarpe knive skærer græsset rent af uden at rive det over eller få det til at flosse. Hvis græsset rives over eller flosser, bliver spidserne brune, hvilket hæmmer væksten og øger risikoen for sygdom.

Kontroller knivenes skarphed dagligt, og kontroller, om de er slidte eller beskadigede. Fil eventuelle hakker ned, og slib knivene, hvis det er nødvendigt. Hvis en kniv er beskadiget eller slidt, skal den udskiftes med det samme med en original Toro-kniv. Det kan være praktisk at have en eller flere ekstra knive ved hånden i forbindelse med slibning og udskiftning.

⚠ FARE

En slidt eller beskadiget kniv kan gå itu, og et stykke af kniven kan blive kastet ind i det område, hvor operatøren eller omkringstående befinder sig, og medføre alvorlig personskade eller død.

- **Efterse jævnligt kniven for slid og skader.**
- **Udskift en slidt eller beskadiget kniv.**

Før besigtigelse eller eftersyn af skæreknivene

Parker maskinen på en plan overflade, udkobl skæreknivenes kraftudtag, og aktiver parkeringsbremsen. Drej tændingsnøglen til positionen Off (Fra). Fjern herefter nøglen.

Besigtigelse af knivene

Eftersynsinterval: Hver anvendelse eller dagligt

1. Efterse skærekanterne (Figur 87). Hvis kanterne ikke er skarpe, eller hvis de har hakker, skal skæreknivene afmonteres og slibes. Se Slibning af skæreknivene (side 62).
2. Efterse knivene, især det buede område (Figur 87). Hvis kniven er beskadiget eller slidt, eller hvis der er antydning af en revne i dette område (Figur 87), skal du straks montere en ny kniv.

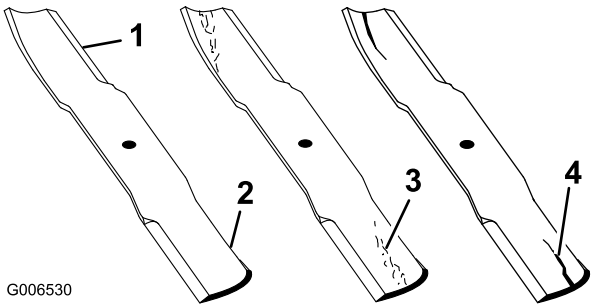

Figur 87

1. Skærekant
2. Buet område
3. Antydning af slitage/revne
4. Revne

Kontrol for bøjede skæreknive

1. Udkobl kraftudtaget, flyt bevægelseshåndtagene til den neutrale låseposition, og aktiver parkeringsbremsen.
2. Stop motoren, fjern nøglen, og vent, til alle bevægelige dele er standset, før du forlader betjeningspositionen.
3. Drej knivene, indtil enderne vender fremad og bagud (Figur 88). Mål fra en plan overflade til skærekanten, position **A**, på knivene(Figur 88). Noter dette mål.

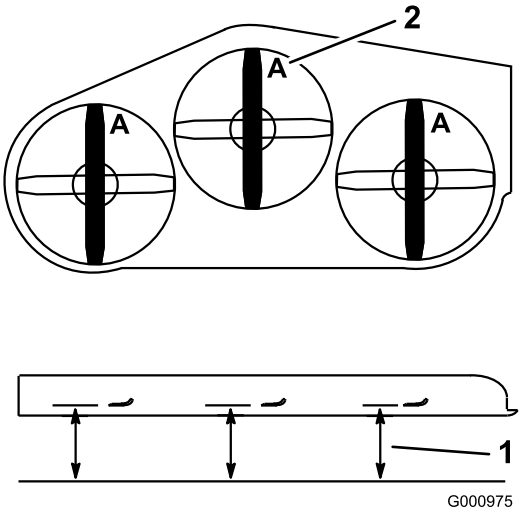

Figur 88

1. Mål her fra kniv til hård overflade
2. Position A

4. Drej de modsatte ender af knivene fremad.
5. Mål fra en plan overflade til knivenes skærekant ved samme punkt som i trin 3 ovenfor. Forskellen mellem målene fra trin 3 og 4 må ikke overskride 3 mm. Hvis dette mål overskrider 3 mm, er kniven bøjet og skal udskiftes. Se Afmontering af skæreknivene (side 61) og Montering af skæreknivene (side 62).

⚠ ADVARSEL

En bøjet eller beskadiget kniv kan gå i stykker og skade dig eller omkringstående alvorligt eller endda medføre døden.

- **Udskift altid en bøjet eller beskadiget kniv med en ny kniv.**
- **Fil eller lav ikke skarpe hakker i knivenes kanter eller flader.**

Afmontering af skæreknivene

Kniven skal udskiftes, hvis den rammer en fast genstand, eller hvis den er ude af balance eller bøjet. Brug kun originale Toro-knive for at sikre optimal ydelse og sikker overensstemmelse med maskinen. Brug af knive fremstillet af andre producenter kan medføre, at maskinen ikke er i overensstemmelse med sikkerhedsstandarderne.

⚠ ADVARSEL

Kontakt med en skarp kniv kan forårsage alvorlig personskade.

Bær handsker, eller pak knivens skarpe kanter ind i en klud.

1. Hold på knivenden med en klud eller en tyk handske.
2. Fjern skæreknivsbolten, den buede skive og skærekniven fra spindelakslen (Figur 91).

Slibning af skæreknivene

⚠ ADVARSEL

Ved slibning af knivene kan stykker af kniven blive slynget ud og forårsage alvorlig personskade.

Bær beskyttelsesbriller ved slibning af skæreknive.

1. Anvend en fil til at slibe begge ender af skærekniven (Figur 89). Bevar den oprindelige vinkel. Skærekniven bevarer balancen, hvis der fjernes den samme mængde materiale på begge skærekanter.

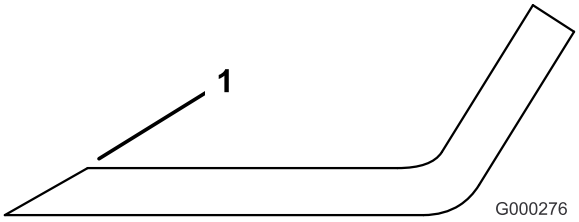

Figur 89

1. Slib i den oprindelige vinkel

2. Kontroller skæreknivens balance ved at placere den på en afbalanceringsenhed (Figur 90). Hvis skærekniven forbliver i en vandret position, er skærekniven afbalanceret og kan benyttes. Hvis skærekniven ikke er afbalanceret, skal der slibes lidt mere metal af enden af sejlområdet (Figur 91). Gentag denne procedure, indtil skærekniven er afbalanceret.

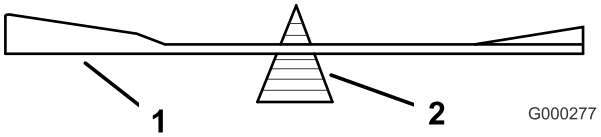

Figur 90

1. Skærekniv
2. Afbalanceringsenhed

Montering af skæreknivene

1. Monter skærekniven på spindelakslen (Figur 91).

   Vigtigt: Den buede del af skærekniven skal pege opad mod indersiden af plæneklipperen for at sikre en god klipning.

2. Monter den buede skive og knivbolten. Den buede skivekonus skal installeres mod boltens hoved (Figur 91). Tilspænd skæreknivsbolten med et moment på 115–150 Nm.

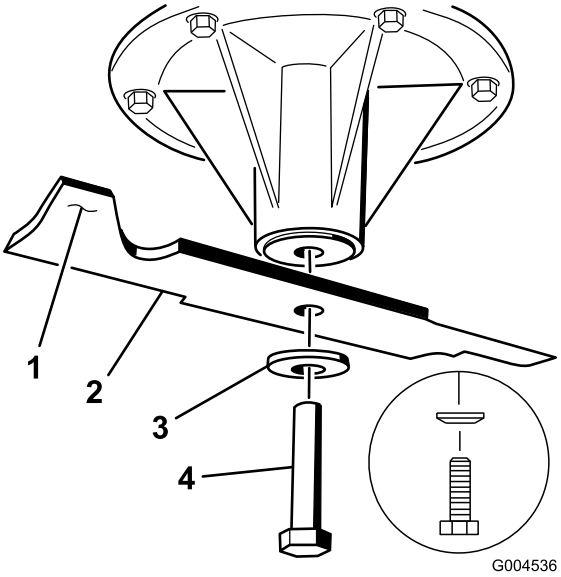

Figur 91

1. Knivens sejl
2. Skærekniv
3. Buet skive
4. Knivbolt

Udskiftning af græsdeflektoren

⚠ ADVARSEL

En utildækket udblæsningsåbning kan resultere i, at der udkastes genstande i operatørens eller omkringstående retning, hvilket kan medføre alvorlig personskade. Der kan også opstå kontakt med skærekniven.

- **Betjen aldrig maskinen uden at have monteret en dækplade, en kværnafskærmning eller en græssliske og et græsfang.**
- **Sørg for, at græsdeflektoren er i sænket position.**

1. Fjern låsemøtrikken, bolten, fjederen og afstandsbøsningen, som fastholder græsdeflektoren til akselbeslagene (Figur 92). Fjern den beskadigede eller slidte græsdeflektor.
2. Placer afstandsbøsningen og fjederen på græsdeflektoren. Placer fjederens **L**-formede ende bag skjoldets kant.

   Bemærk: Sørg for, at fjederens **L**-formede ende sidder bag skjoldets kant, før bolten monteres som vist i Figur 92.

3. Monter bolten og møtrikken. Placer fjederens **J**-formede ende omkring græsdeflektoren (Figur 92).

   Vigtigt: Græsdeflektoren skal kunne sænkes ned på plads. Løft deflektoren op for at kontrollere, at den kan sænkes helt ned.

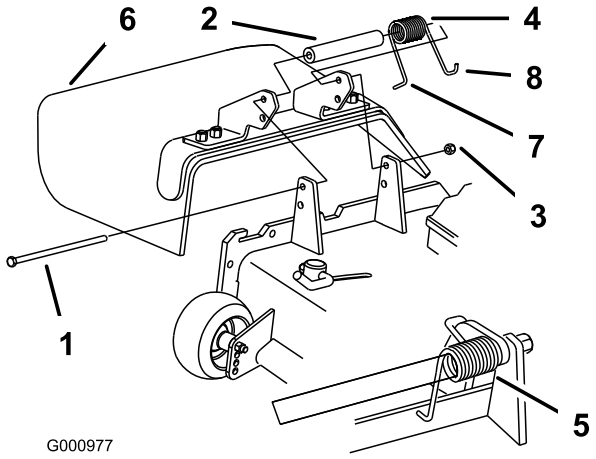

Figur 92

1. Bolt
2. Afstandsbøsning
3. Låsemøtrik
4. Fjeder
5. Fjeder monteret
6. Græsdeflektor
7. Fjederens L-formede ende placeres bag skjoldets kant før montering af bolten
8. Fjederens J-formede ende

Rengøring

Rengøring under plæneklipperen

Eftersynsinterval: Hver anvendelse eller dagligt

Fjern ophobning af græs under plæneklipperen hver dag.

1. Udkobl kraftudtaget, flyt bevægelseshåndtagene til den neutrale låseposition, og aktiver parkeringsbremsen.
2. Stop motoren, fjern nøglen, og vent, til alle bevægelige dele er standset, før du forlader betjeningspositionen.
3. Hæv plæneklipperen til transportposition.

Bortskaffelse af affald

Motorolie, batterier, hydraulikolie og motorkølervæske forurener miljøet. Bortskaf dem i henhold til den lokale gældende lovgivning.

Opbevaring

Rengøring og opbevaring

1. Udkobl kraftudtaget, aktiver parkeringsbremsen, og drej tændingsnøglen til positionen Off (Fra). Fjern herefter nøglen.
2. Fjern afklippet græs og snavs fra alle maskinens ydre dele, særligt motoren og det hydrauliske system. Fjern snavs og avner fra motorens køleribber og blæserhuset.

   Vigtigt: Du kan vaske maskinen med et mildt rengøringsmiddel og vand. Udsæt ikke maskinen for højtryksrensning. Undgå overdreven brug af vand, særligt i nærheden af kontrolpanelet, motoren og hydraulikpumperne.
3. Kontroller, om bremsen virker. Se Justering af parkeringsbremsen (side 50).

   Udfør serviceeftersyn af luftfilteret. Se Motorvedligeholdelse (side 37).
4. Smør maskinen. Se Smøring (side 35).
5. Skift krumtaphusolien. Se Serviceeftersyn af motorolien (side 38).

   Kontroller dæktrykket. Se Vedligeholdelse af drivsystem (side 45).
6. Skift hydraulikfilteret. Se Vedligeholdelse af hydrauliksystem (side 55).
7. Oplad batteriet. Se Vedligeholdelse af elektrisk system (side 43).
8. Skrab enhver større ophobning af græs og snavs af plæneklipperens underside, og vask derefter plæneklipperen med en haveslange.

   Bemærk: Kør maskinen med kraftudtaget aktiveret og motoren ved høj tomgangshastighed i 2 til 5 minutter efter vask.
9. Kontroller skæreknivenes tilstand. Se Serviceeftersyn af skæreknivene (side 60).

   Klargør maskinen til opbevaring, hvis den ikke skal bruges i mere end 30 dage. Klargør maskinen til opbevaring på følgende måde.

   A. Tilsæt en petroleumbaseret stabilisator til brændstoffet i tanken. Følg blandingsvejledningen fra stabilisatorfabrikanten. Anvend ikke alkoholbaseret stabilisator (ethanol eller metanol).

      Bemærk: Brændstofstabilisator er mest effektivt, når det blandes med frisk brændstof og altid anvendes.

   B. Lad motoren køre for at fordele brændstoffet, der er tilsat stabilisator, i brændstofsystemet (5 minutter).

   C. Stands motoren, lad den køle af, og dræn brændstoftanken. Se Vedligeholdelse af brændstofsystem (side 41)

   D. Start motoren igen, og lad den køre, indtil den stopper.

   E. Brændstof skal bortskaffes på forsvarlig vis. Det kan genbruges i overensstemmelse med gældende retningslinjer.

      Vigtigt: Stabilisator/brændstof tilsat stabilisator må ikke opbevares i mere end 90 dage.
10. Kontroller og stram alle bolte, møtrikker og skruer. Reparer eller udskift alle beskadigede dele.
11. Mal alle ridsede eller blotlagte metaloverflader. Maling kan købes hos en autoriseret serviceforhandler.
12. Opbevar maskinen i en ren, tør garage eller på et passende sted. Tag nøglen ud af tændingen, og opbevar den utilgængeligt for børn og andre uautoriserede brugere. Tildæk maskinen for at beskytte den og holde den ren.

Fejlfinding

Problem	Mulig årsag	Afhjælpning
Starteren tørner ikke.	1. Skæreknivenes kraftudtag er indkoblet. 2. Parkeringsbremsen er ikke aktiveret. 3. Føreren sidder ikke på sædet. 4. Batteriet er fladt. 5. De elektriske forbindelser er rustne eller løse. 6. Sprunget sikring. 7. Relæet eller kontakten er defekt.	1. Flyt skæreknivenes kraftudtag til udkoblet position. 2. Aktiver parkeringsbremsen. 3. Tag plads i sædet. 4. Oplad batteriet. 5. Kontroller, om de elektriske tilslutninger har forbindelse. 6. Udskift sikringen. 7. Kontakt en autoriseret serviceforhandler.
Motoren vil ikke starte, er svær at starte eller sætter ud.	1. Brændstoftanken er tom. 2. Luftfilteret er snavset. 3. Der er snavs i brændstoffilteret. 4. Der er snavs, vand eller gammelt brændstof i brændstofsystemet.	1. Fyld brændstof i brændstoftanken. 2. Rens eller udskift luftfilterindsatsen. 3. Udskift brændstoffilteret. 4. Kontakt en autoriseret serviceforhandler.
Motoren mister kraft.	1. Motorbelastningen er for stor. 2. Luftfilteret er snavset. 3. Oliestanden i krumtaphuset er lav. 4. Køleribberne og luftkanalerne over motoren er tilstoppede. 5. Udluftningshullet i brændstof-tankdækslet er tilstoppet. 6. Der er snavs i brændstoffilteret. 7. Der er snavs, vand eller gammelt brændstof i brændstofsystemet.	1. Sænk kørehastigheden. 2. Rens luftfilterindsatsen. 3. Fyld olie på krumtaphuset. 4. Fjern snavs og lignende fra køleribberne og luftkanalerne. 5. Rens, eller udskift brændstof-tankdækslet. 6. Udskift brændstoffilteret. 7. Kontakt en autoriseret serviceforhandler.
Motoren overopheder.	1. Motorbelastningen er for stor. 2. Oliestanden i krumtaphuset er lav. 3. Køleribberne og luftkanalerne over motoren er tilstoppede.	1. Sænk kørehastigheden. 2. Fyld olie på krumtaphuset. 3. Fjern snavs og lignende fra køleribberne og luftkanalerne.
Maskinen kører ikke.	1. Stram ikke omløbsventilen for meget. 2. Driv- eller pumperemmen er slidt, løs eller sprunget. 3. Driv- eller pumperemmen er gået af remskiven. 4. Styrefjederen er gået itu eller mangler. 5. Hydraulikvæskestanden er lav eller for varm.	1. Stram omløbsventilen. 2. Udskift remmen. 3. Udskift remmen. 4. Sæt fjederen på igen. 5. Fyld hydraulikvæske på beholderen, eller lad væsken køle af.
Der er en unormal vibration.	1. Skærekniven(e) er bøjede eller ude af balance. 2. Skæreknivenes monteringsbolt er løs. 3. Motorens monteringsbolte er løse. 4. Der er en løs motorremskive, styreremskive, eller en af skæreknivenes remskiver er løs. 5. Motorremskiven er beskadiget. 6. Skæreknivspindlen er bøjet. 7. Motorophænget sidder løst eller er slidt.	1. Monter en eller flere nye skæreknive. 2. Tilspænd skæreknivenes monteringsbolt. 3. Tilspænd motorens monteringsbolte. 4. Tilspænd den løse remskive. 5. Kontakt en autoriseret serviceforhandler. 6. Kontakt en autoriseret forhandler. 7. Kontakt en autoriseret serviceforhandler.

Problem	Mulig årsag	Afhjælpning
Klippehøjden er ujævn.	1. Skærekniven(e) er ikke skarp(e). 2. Skærekniven(e) er bøjet/-ede. 3. Plæneklipperskjoldet er ikke nivelleret. 4. Undersiden af plæneklipperen er snavset. 5. Dæktrykket er ikke korrekt. 6. Skæreknivspindlen er bøjet.	1. Slib skærekniven/skæreknivene. 2. Monter en eller flere nye skæreknive. 3. Niveller plæneklipperskjoldet på tværs og på langs. 4. Rengør undersiden af plæneklipperen. 5. Tilpas dæktrykket. 6. Kontakt en autoriseret forhandler.
Skæreknivene roterer ikke.	1. Drivremmen er slidt, løs eller sprunget. 2. Drivremmen er hoppet af remskiven. 3. Plæneklipperskjoldets rem er slidt, løst eller itu. 4. Plæneklipperskjoldets rem er gået af remskiven. 5. Styrefjederen er gået itu eller mangler.	1. Kontroller remmens spænding. 2. Monter drivremmen, og kontroller, at justeringsakslerne og remstyrene er korrekt placeret. 3. Monter en ny rem på plæneklipperskjoldet. 4. Monter plæneklipperskjoldets rem, og kontroller, om styreremskiven, styrearmen og fjederen er placeret korrekt, og om de fungerer. 5. Sæt fjederen på igen.

Diagrammer

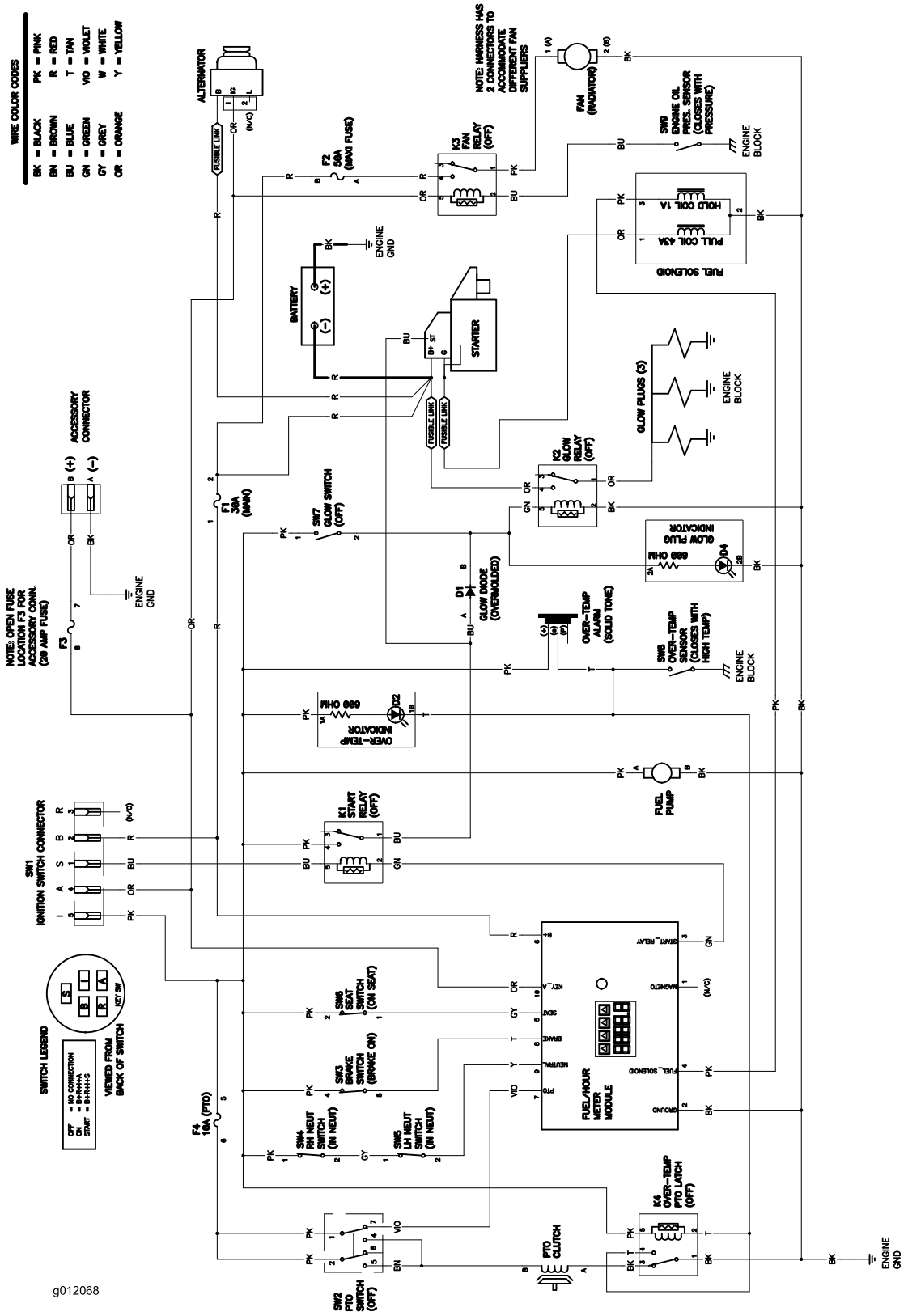

Ledningsdiagram (Rev. A)

Bemærkninger:

Bemærkninger:

Bemærkninger:

International forhandlerliste

Forhandler:	Land:	Tlf.:	Forhandler:	Land:	Tlf.:
Atlantis Su ve Sulama Sisstemleri Lt	Tyrkiet	90 216 344 86 74	Maquiver S.A.	Colombia	57 1 236 4079
Balama Prima Engineering Equip.	Hongkong	852 2155 2163	Maruyama Mfg. Co. Inc.	Japan	81 3 3252 2285
B-Ray Corporation	Korea	82 32 551 2076	Agrolanc Kft	Ungarn	36 27 539 640
Casco Sales Company	Puerto Rico	787 788 8383	Mountfield a.s.	Tjekkiet	420 255 704 220
Ceres S.A.	Costa Rica	506 239 1138	Munditol S.A.	Argentina	54 11 4 821 9999
CSSC Turf Equipment (pvt) Ltd.	Sri Lanka	94 11 2746100	Oslinger Turf Equipment SA	Ecuador	593 4 239 6970
Cyril Johnston & Co.	Nordirland	44 2890 813 121	Oy Hako Ground and Garden Ab	Finland	358 987 00733
Equiver	Mexico	52 55 539 95444	Parkland Products Ltd.	New Zealand	64 3 34 93760
Femco S.A.	Guatemala	502 442 3277	Prato Verde S.p.A.	Italien	39 049 9128 128
G.Y.K. Company Ltd.	Japan	81 726 325 861	Prochaska & Cie	Østrig	43 1 278 5100
Geomechaniki of Athens	Grækenland	30 10 935 0054	RT Cohen 2004 Ltd.	Israel	972 986 17979
Guandong Golden Star	Kina	86 20 876 51338	Riversa	Spanien	34 9 52 83 7500
Hako Ground and Garden	Sverige	46 35 10 0000	Sc Svend Carlsen A/S	Danmark	45 66 109 200
Hako Ground and Garden	Norge	47 22 90 7760	Solvert S.A.S	Frankrig	33 1 30 81 77 00
Hayter Limited (U.K.)	Storbritannien	44 1279 723 444	Spypros Stavrinides Limited	Cypern	357 22 434131
Hydroturf Int. Co Dubai	Forenede Arabiske Emirater	97 14 347 9479	Surge Systems India Limited	Indien	91 1 292299901
Hydroturf Egypt LLC	Ægypten	202 519 4308	T-Markt Logistics Ltd.	Ungarn	36 26 525 500
Irrimac	Portugal	351 21 238 8260	Toro Australia	Australien	61 3 9580 7355
Irrigation Products Int'l Pvt Ltd.	Indien	0091 44 2449 4387	Toro Europe NV	Belgien	32 14 562 960
Jean Heybroek b.v.	Holland	31 30 639 4611			

Europæisk erklæring om beskyttelse af privatlivets fred

De oplysninger, som Toro indsamler
Toro Warranty Company (Toro) respekterer dit privatliv. For at vi kan behandle dit garantikrav og kontakte dig i tilfælde af en produkttilbagekaldelse, beder vi dig dele visse oplysninger med os, enten direkte eller gennem din lokale Toro-virksomhed eller -forhandler.

Toros garantisystem hostes på servere i USA, hvor love om beskyttelse af privatlivets fred muligvis ikke yder samme beskyttelse, som gælder i dit land.

VED AT DELE DINE PERSONLIGE OPLYSNINGER MED OS GIVER DU DIT SAMTYKKE TIL BEHANDLING AF DINE PERSONLIGE OPLYSNINGER SOM BESKREVET I DENNE ERKLÆRING OM BESKYTTELSE AF PRIVATLIVETS FRED.

Toros brug af oplysninger
Toro kan bruge dine personlige oplysninger til at behandle garantikrav og kontakte dig i tilfælde af en produkttilbagekaldelse og til ethvert andet formål, som vi informerer dig om. Toro kan dele dine oplysninger med Toros søsterselskaber, forhandlere eller andre forretningspartnere i forbindelse med enhver af disse aktiviteter. Vi sælger ikke dine personlige oplysninger til andre virksomheder. Vi forbeholder os retten til at offentliggøre personlige oplysninger for at kunne overholde gældende lovgivning og efter anmodning fra relevante myndigheder med henblik på at kunne betjene vores systemer korrekt eller af hensyn til vores egen eller brugerens beskyttelse.

Opbevaring af dine personlige oplysninger
Vi opbevarer dine personlige oplysninger, så længe vi har behov for dem, til de formål, som de oprindeligt blev indsamlet til, eller til andre legitime formål (som f.eks. overholdelse af regler) eller som påkrævet af gældende lovgivning.

Toros forpligtelse i forbindelse med sikkerheden af dine personlige oplysninger
Vi tager rimelige forholdsregler for at beskytte sikkerheden af dine personlige oplysninger. Vi tager også forholdsregler for at opretholde nøjagtigheden og aktualiteten af personlige oplysninger.

Adgang til og korrigering af dine personlige oplysninger
Hvis du gerne vil gennemse eller ændre dine personlige oplysninger, kan du kontakte os pr. e-mail på legal@toro.com.

Forbrugerlovgivning i Australien

Forbrugere i Australien kan finde nærmere oplysninger om forbrugerlovgivningen i Australien i kassen eller hos den lokale Toro-forhandler.

Toro Total dækningsgaranti

Begrænset garanti (se garantiperioder nedenfor)

Udstyr

til landskabsentre-
prenører (LCE)

Fejl og produkter, der er dækket

Toro Company og deres søsterselskab, Toro Warranty Company, garanterer over for den oprindelige køber i fællesskab i henhold til en aftale mellem dem at reparere de nedenfor anførte Toro-produkter, hvis de viser sig at have materialefejl eller fejl i den håndværksmæssige udførelse.

Følgende perioder gælder fra datoen for den oprindelige ejers køb:

Produkter	Garantiperiode
21 tommers plæneklippere	1 års kommerciel brug
• Motorer[4]	Honda – 1 år
	Kawasaki – 3 år
21 tommers plæneklippere	2 års privat brug[1]
• Motorer[4]	Honda – 2 år
	Kawasaki – 3 år
30 tommers plæneklippere	2 års kommerciel og privat brug[1]
• Motorer[4]	Kawasaki – 3 år
Mellemstore håndplæneklippere	2 år
• Motorer[4]	Kawasaki – 3 år
GrandStand®-plæneklippere	5 år eller 1.200 timer[2]
• Motorer[4]	Kawasaki – 3 år
	Kohler EFI – 3 år
• Stel	Produktlivstid (kun den originale ejer)[3]
Plæneklippere i Z Master® 2000-serien	4 år eller 500 timer[2]
• Motorer[4]	Kawasaki – 3 år
• Stel	Produktlivstid (kun den originale ejer)[3]
Plæneklippere i Z Master® 3000-serien	5 år eller 1.200 timer[2]
• Motorer[4]	Kawasaki – 3 år
• Stel	Produktlivstid (kun den originale ejer)[3]
Plæneklippere i Z Master® 5000-serien	5 år eller 1.200 timer[2]
• Motorer[4]	Kohler Command – 2 år
	Kohler EFI – 3 år
• Stel	Produktlivstid (kun den originale ejer)[3]
Plæneklippere i Z Master® 6000-serien	5 år eller 1.200 timer[2]
• Motorer[4]	Kawasaki – 3 år
	Kohler Command – 2 år
	Kohler EFI – 3 år
• Stel	Produktlivstid (kun den originale ejer)[3]
Plæneklippere i Z Master® 7000-serien	4 år eller 1.200 timer[2]
• Motorer[4]	Kubota – 2 år
	Briggs & Stratton – 2 år
• Stel	Produktlivstid (kun den originale ejer)[3]
Alle plæneklippere	
• Batteri	90 dages reservedele og arbejdsløn
	1 år kun på dele
• Remme og dæk	90 dage
• Redskaber	1 år

[1]Privat brug betyder, at produktet bruges på samme grund, som dit hjem ligger på. Brug på mere end ét sted anses for at være kommerciel brug, og i dette tilfælde finder garantien for kommerciel brug anvendelse.

[2]Alt efter hvad der indtræffer først.

[3]Produktlivstid på stellet – Hvis hovedstellet, som består af sammensvejsede dele, der danner traktorstrukturen, som andre komponenter, f.eks. motoren, er fastgjort på, revner eller går i stykker under normal brug, vil den blive repareret eller udskiftet efter Toros valg i henhold til garantien, uden at kunden skal afholde omkostninger til reservedele og arbejdsløn. Svigt i stellet, som følge af forkert brug eller misbrug, og svigt eller påkrævet reparation, som følge af rust eller korrosion, er ikke omfattet af garantien.

[4]Nogle af de motorer, der bruges på Toro-udstyr er omfattet af motorfabrikantens garanti.

Denne garanti omfatter reservedelsomkostninger og arbejdsløn, men du skal betale transportomkostningerne.

Sådan får du udført service, der er dækket af garantien

Hvis du mener, at dit Toro-produkt har en materialefejl eller fejl i den håndværksmæssige udførelse, skal du følge denne fremgangsmåde:

1. Kontakt en autoriseret Toro-serviceforhandler for at arrangere reparation hos denne. Du kan finde en forhandler i nærheden på de gule sider i telefonbogen (slå op under "plæneklippere") eller ved at kigge på vores websted på www.Toro.com. Du kan også ringe på telefonnumrene under punkt 3, hvis du vil bruge vores 24 timers lokaliseringssystem for Toro-forhandlere.
2. Medbring produktet og dit købsbevis (salgskvittering) til serviceforhandleren. Forhandleren vil diagnosticere problemet og afgøre, om det dækkes af garantien.
3. Hvis du af en eller anden årsag er utilfreds med serviceforhandlerens vurdering eller med den service, du får, kan du kontakte os på:

   RLC Customer Care Department
   Toro Warranty Company
   8111 Lyndale Avenue South
   Bloomington, MN 55420-1196, USA
   888-865-5676 (kunder i USA)
   888-865-5691 (kunder i Canada)

Ejerens ansvar

Du skal vedligeholde dit Toro-produkt ved at følge de vedligeholdelsesprocedurer, der er beskrevet i *betjeningsvejledningen*. Du skal selv afholde udgifterne til denne rutinevedligeholdelse, uanset om den udføres af en forhandler eller dig selv.

Genstande og fejl, der ikke er dækket

Der er ingen udtrykkelig garanti undtagen for særlig garantidækning af emissions-systemet og motoren på visse produkter.
Denne udtrykkelige garanti dækker ikke følgende:

- Udgifter til regelmæssig vedligeholdelsesservice eller sliddele som filtre, brændstof, smøremidler, dele til justeringer, dele til skæreknivslibning, bremse- og koblingsjusteringer.
- Ethvert produkt eller enhver del, der er blevet ændret eller anvendt forkert eller er en nødvendig udskiftning eller reparation som følge af normalt slid, uheld eller manglende korrekt vedligeholdelse.
- Reparationer, der er nødvendige som følge af forkert brændstof, kontaminanter i brændstofsystemet eller manglende korrekt forberedelse af brændstofsystemet forud for en længere periode, hvor produktet ikke skal anvendes, dvs. over 3 måneder.
- Afhentnings- og leveringsudgifter.

Generelle betingelser

Alle reparationer, der er dækket af disse garantier, skal udføres af en autoriseret Toro-serviceforhandler, som anvender Toro-godkendte reservedele.

Hverken The Toro Company eller Toro Warranty Company er ansvarlig for følgeskader eller indirekte eller hændelige skader i forbindelse med brugen af de Toro-produkter, der er dækket af nærværende garanti, herunder omkostninger eller udgifter til at fremskaffe erstatningsudstyr eller service i de perioder, der med rimelighed medgår i forbindelse med funktionsfejl eller manglende rådighed over produktet, mens der udføres reparationer i henhold til garantien.

Alle underforståede garantier om salgbarhed (at produktet er egnet til almindelig brug) og egnethed til formålet (at produktet er egnet til et bestemt formål) er begrænset til varigheden af den udtrykkelige garanti.

I visse stater er det ikke tilladt at fragå ansvar for hændelige- og følgeskader eller at begrænse tidsrummet for en underforstået garantis varighed, så ovenstående ansvarsfragåelser og begrænsninger gælder muligvis ikke for dig.

Denne garanti giver dig bestemte juridiske rettigheder, men derudover kan du også have andre rettigheder, som varierer fra stat til stat.

Andre lande end USA og Canada

Kunder, som har købt Toro-produkter uden for USA eller Canada, skal kontakte deres Toro-forhandler for at få en garantipolice, som gælder for deres land, provins eller stat. Såfremt du af en eller anden grund er utilfreds med din forhandlers service eller har problemer med at få oplysninger om garantien, bedes du kontakte Toro-importøren. Hvis alt andet svigter, kan du kontakte os hos Toro Warranty Company.

Forbrugerlovgivning i Australien: Forbrugere i Australien kan finde nærmere oplysninger om forbrugerlovgivningen i Australien i kassen eller hos den lokale Toro-forhandler.