Form No. 3390-361 Rev A

TORO®

Count on it.

Betjeningsvejledning

Fingerskjold

Versa-Vac

Modelnr. 07081—Serienr. 315000001 og derover

Registrer dit produkt på www.Toro.com.
Oversættelse af original (DA)

CE

3390-361 A

Dette produkt overholder alle relevante EU-direktiver. Få yderligere oplysninger i inkorporeringserklæringen bagerst i denne udgivelse.

⚠ ADVARSEL

CALIFORNIEN
Advarsel i henhold til erklæring nr. 65

Dette produkt indeholder et eller flere kemikalier, der ifølge staten Californien er kræftfremkaldende og giver medfødte defekter eller forplantningsskader.

Indledning

Dette fingerskjold fungerer sammen med Versa Vac-vakuumenheden med henblik på at opsamle snavs og løst materiale fra golfbaner og andre større områder, hvor græs vedligeholdes.

Læs denne vejledning omhyggeligt, så du kan lære at betjene og vedligeholde produktet korrekt samt undgå person- og produktskade. Det er dit ansvar at betjene produktet korrekt og sikkert.

Du kan kontakte Toro direkte på www.Toro.com for at få oplysninger om produkter og tilbehør, hjælp til at finde en forhandler eller for at registrere dit produkt.

Når du har brug for service, originale Toro-dele eller yderligere oplysninger, bedes du kontakte en autoriseret serviceforhandler eller Toros kundeservice samt have produktets model- og serienummer parat. Skriv numrene, hvor der er gjort plads til dette:

Modelnr. _____

Serienr. _____

Denne manual advarer dig om mulige farer og giver dig særlige sikkerhedsoplysninger ved hjælp af advarselssymbolet (Figur 1), der angiver en fare, som kan forårsage alvorlig personskade eller død, hvis du ikke følger de anbefalede forholdsregler.



Figur 1

1. Advarselssymbol

Denne betjeningsvejledning bruger to andre ord til at fremhæve oplysninger. **Vigtigt** henleder opmærksomheden på særlige mekaniske oplysninger, og **Bemærk** angiver generel information, som det er værd at lægge særligt mærke til.

Indhold

Sikkerhed 3
- Før betjening 3
- Betjening 3
- Vedligeholdelse 3
- Sikkerheds- og instruktionsmærkater 4

Opsætning 5
- Montering af fingerskjoldet 5

Produktoversigt 6
- Specifikationer 6
- Udstyr/tilbehør 6

Betjening 7
- Kontrol af dæktrykket 7
- Justering af driftshøjden 7
- Tip vedrørende betjening 7
- Rengøring af maskinen 7

Vedligeholdelse 8
- Skema over anbefalet vedligeholdelse 8
- Smøring af maskinen 8
- Justering af drivremmen 8
- Udskiftning af fingerremmene 9

© 2015—The Toro® Company

8111 Lyndale Avenue South
Bloomington, MN 55420

Kontakt os på www.Toro.com.
Trykt i USA.

Alle rettigheder forbeholdes

Sikkerhed

Risikokontrol og forebyggelse af ulykker er afhængig af, at personalet, der er involveret i betjening, transport, vedligeholdelse og opbevaring af maskinen, er bevidst om, opmærksom på og uddannet i brugen af og farerne ved maskinen. Forkert brug eller vedligeholdelse af maskinen kan medføre personskade eller dødsfald. Følg nedenstående sikkerhedsanvisninger for at mindske risikoen for personskade eller død.

Før betjening

- Læs, forstå og følg alle instruktioner i betjeningsvejledningen til traktionsenheden og klippeenheden, før maskinen betjenes.
- Tillad aldrig børn at betjene maskinen. Lad aldrig voksne benytte maskinen uden korrekte anvisninger. Det bør kun være uddannede operatører, som har læst denne vejledning, som betjener maskinen.
- Maskinen må aldrig betjenes af personer, som er påvirket af medicin eller alkohol.
- Lyn kan forårsage alvorlig personskade eller død. Hvis der observeres lyn eller høres torden i området, må maskinen ikke anvendes. Søg ly.
- Hold alle omkringstående væk fra anvendelsesområdet.
- Hold alle afskærmninger og sikkerhedsanordninger på plads. Hvis en afskærmning, sikkerhedsanordning eller mærkat er ulæselig eller beskadiget, skal den repareres eller udskiftes, før maskinen betjenes. Spænd også alle løse møtrikker, bolte og skruer for at sikre, at maskinen er i sikker driftsmæssig stand.
- Betjen ikke maskinen, hvis du er iført sandaler, tennissko, gummisko eller shorts. Undgå desuden at bære løst siddende tøj, der kan sætte sig fast i bevægelige dele. Vær altid iført lange bukser, og brug kraftige sko. Det tilrådes at bære sikkerhedsbriller, sikkerhedssko og hjelm, og dette er påkrævet i henhold til visse lokale bestemmelser og forsikringsregler.

Betjening

- Dette produkt kan overskride støjniveauer på 85 dB(A) ved operatørens position. Det anbefales at anvende høreværn ved længere tids brug for at mindske risikoen for varige høreskader.
- Det kræver koncentration at bruge maskinen. Gør følgende for at undgå at miste herredømmet over maskinen:
  - Maskinen må kun betjenes i dagslys, eller hvor der er godt, kunstigt lys.
  - Kør langsomt, og hold øje med huller eller andre skjulte farer.
  - Reducer hastigheden, når du drejer skarpt, og når du vender på skråninger.
  - Undgå at starte og stoppe pludseligt.
  - Før du bakker, skal du se bagud og sikre dig, at der ikke står nogen bag maskinen.
  - Hold øje med trafikken, når du krydser eller kører i nærheden af veje. Hold altid tilbage for andre.
- Gummifingrene opsamler og blæser snavs og mindre genstande under drift. Bær altid øjenbeskyttelse og ansigtsværn for at undgå mulig beskadigelse fra flyvende genstande, og hold børn, kæledyr og omkringstående personer på afstand af driftsområdet.
- Medtag aldrig andre passagerer i traktionsenheden eller Versa Vac-enheden.
- Gå aldrig over kraftudtagsakslen for at nå den anden side af maskinen. Gå rundt om anhængeren.
- Stig aldrig på og af traktionsenheden, mens kraftudtagsakslen er indkoblet.
- Stå altid godt til højre eller venstre for anhængeren, når bagdøren åbnes.
- Stop brug af maskinen, hvis en person eller et dyr uventet dukker op i eller nær anvendelsesområdet. Skødesløs betjening kan i kombination med terrænets hældning, rikochetterede genstande eller forkert anbragte sikkerhedsafskærmninger føre til skader på grund af udslyngning af genstande. Genoptag ikke brugen, før området er ryddet.

Vedligeholdelse

- Fjern nøglen fra tændingen for at forhindre utilsigtet motorstart, når du efterser, justerer eller opbevarer maskinen.
- Udfør kun den vedligeholdelse, som er beskrevet i instruktionerne i denne vejledning. Kontakt en autoriseret Toro-forhandler, hvis det nogen sinde skulle være nødvendigt med større reparationer, eller du har brug for anden hjælp.
- Sørg for, at maskinen er i sikker driftsmæssig stand, ved at holde møtrikker, bolte og skruer tilspændt. Kontrollér alle bolte og møtrikker hyppigt for at sikre, at de er tilspændte i henhold til specifikationen.
- For at sikre en optimal ydelse og sikkerhed skal du altid købe originale Toro-reservedele og originalt tilbehør for udelukkende at benytte Toro-udstyr til Toro-maskinen. **Brug ikke reservedele og tilbehør fremstillet af andre producenter, selvom det påstås, at udstyret passer.** Kig efter Toro-logoet for at sikre, at delene er ægte. Brug af uautoriserede reservedele og tilbehør kan gøre garantien ugyldig.

Sikkerheds- og instruktionsmærkater

Sikkerheds- og instruktionsmærkaterne kan nemt ses af operatøren og er placeret tæt på potentielle risikoområder. Beskadigede eller bortkomne mærkater skal udskiftes.

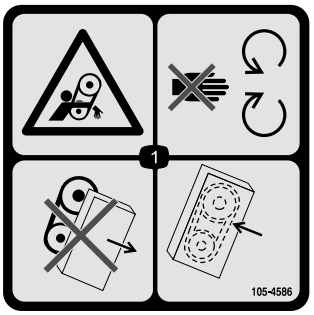

105-4586

1. Fare for at blive viklet ind, rem – hold afstand til bevægelige dele. Betjen aldrig maskinen med afskærmninger eller skjolde afmonteret. Sørg for at holde afskærmninger og skjolde på plads.

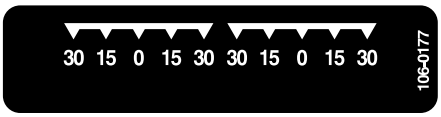

106-0177



106-0178

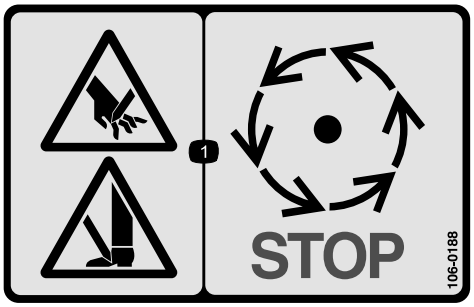

106-0188

1. Fare for skæring af hænder eller fødder – vent, til alle bevægelige dele er standset.

Opsætning

Løsdele

Brug skemaet herunder til at kontrollere, at alle dele er blevet leveret.

Beskrivelse	Antal	Anvendelse
Kræver ingen dele	–	Monter fingerskjoldet.

Medier og øvrige dele

Beskrivelse	Antal	Anvendelse
Reservedelskatalog	1	Brug som reference til delnumre
Betjeningsvejledning	1	Gennemgå vejledningen, og gem den et passende sted
Registreringskort	1	Udfyld og returner den til Toro.

Bemærk: Maskinens venstre og højre side er som set fra den normale betjeningsposition.

Montering af fingerskjoldet

1. Rul skjoldet under Versa Vac-enheden. Sørg for, at hydraulikmotoren er på venstre side.
2. Skub trækarmene på rammetappene. Fastgør hver trækarm til rammetappen med en spændeskive og låseclips (Figur 2).

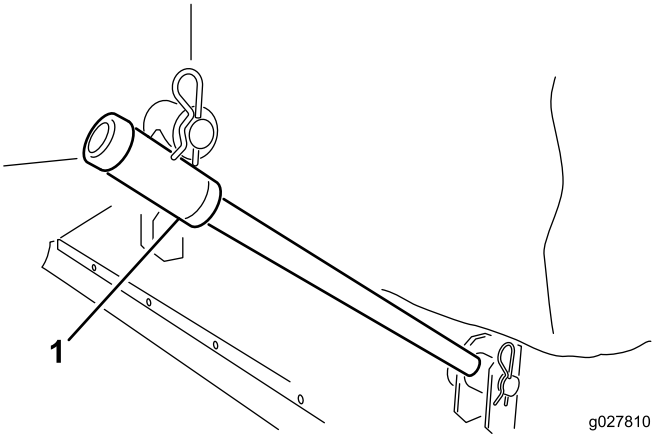

Figur 2

1. Trækarm

3. Tilslut hver løftekæde til det tilsvarende skjoldbeslag med en gaffelbolt og en låseclips (Figur 3).

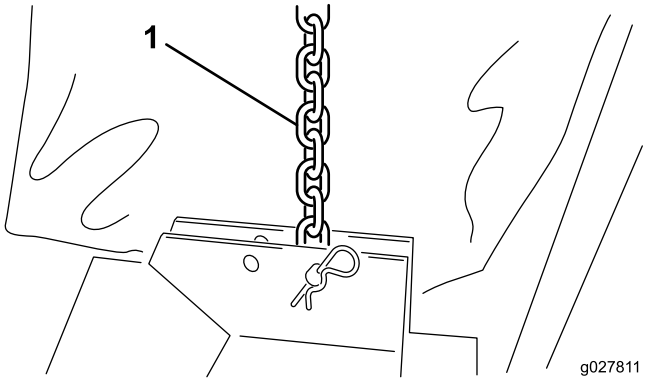

Figur 3

1. Løftekæde

4. Monter lærredsringen om kanten på Versa Vac-enheden og skjoldåbningerne (Figur 4).

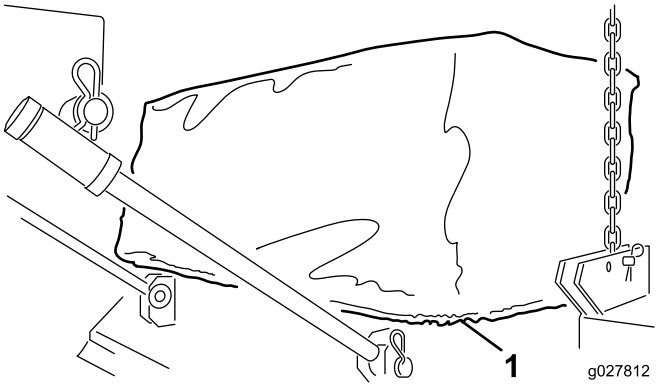

Figur 4

1. Lærredsring

5. Tilslut hydraulikmotorens slangelynkoblinger til Versa Vac-koblingerne som vist i Figur 5.

Bemærk: Bekræft, at fingrene drejer rundt. Fingrene skal dreje med uret (som set fra motorenden af skjoldet).

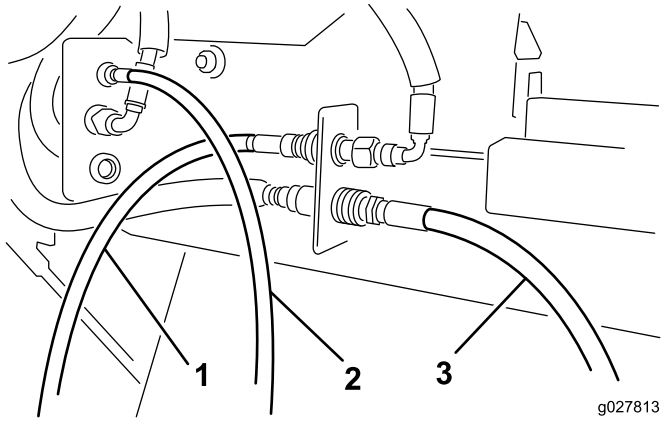

Figur 5

1. Motorslange – foran
2. Motorslange – midten
3. Motorslange – bagest

Bemærk: Hvis skjoldet ikke er i niveau, når det løftes fra jorden, skal løftekæden genplaceres i et andet monteringshul i beslaget.

Produktoversigt

Specifikationer

Bredde	193 til 203 cm
Driftsbredde	183 cm
Højde	40,6 til 61 cm
Vægtlod	117 til 140 kg

Udstyr/tilbehør

Der kan fås en række forskelligt Toro-godkendt udstyr og tilbehør til brug sammen med maskinen, som gør den bedre og mere alsidig. Kontakt en autoriseret serviceforhandler, eller gå ind på www.Toro.com for at få en liste over alt godkendt udstyr og tilbehør.

Betjening

Bemærk: Maskinens venstre og højre side er som set fra den normale betjeningsposition.

Kontrol af dæktrykket

Eftersynsinterval: Hver anvendelse eller dagligt

Styrehjulenes korrekte dæktryk er 30 psi.

Justering af driftshøjden

1. Fjern gaffelbolten fra spindelakslen (Figur 6).

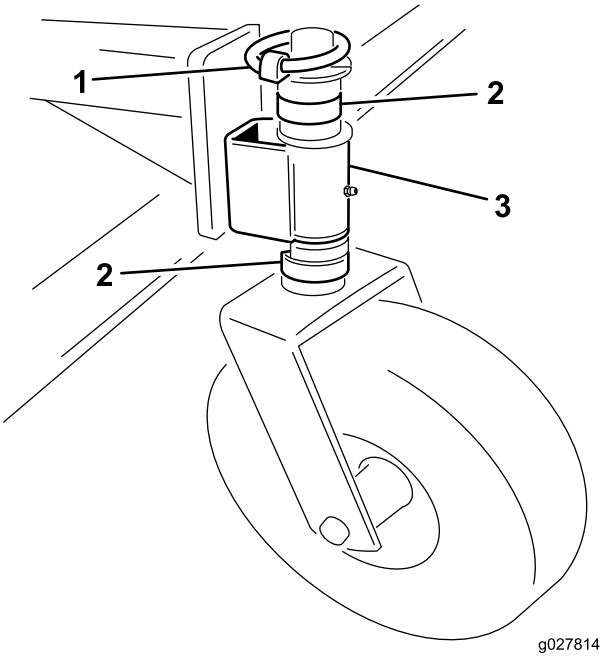

Figur 6

1. Gaffelbolt
2. Afstandsbøsning
3. Styrearm

2. Fjern eller tilføj C-formede afstandsbøsninger til spindelakslen under styrearmen for at opnå den ønskede højde.
3. Placer alle resterende afstandsbøsninger på spindelakslen over styrearmen.
4. Monter gaffelbolten for at fastgøre samlingen.
5. Sørg for, at alle fire styrehjul er indstillet til den samme højde.

Tip vedrørende betjening

Se *betjeningsvejledningen*, der fulgte med Versa Vac-enheden, for at få fyldestgørende betjeningsanvisninger.

- Inden fejning påbegyndes skal området undersøges for at bestemme den bedste fejningsretning.
- Hold blikket fast på en genstand i forgrunden for at bevare en lige fejelinje.
- Forsøg altid at foretage en lang, ubrudt kørsel med et lille overlap på returkørslen.
- På græsområdet opsamler skjoldet grene, afklippet græs, fyrretræsnåle, fyrretræskogler og små mængder snavs.

Vigtigt: Foretag ikke skarpe drejninger, når maskinen anvendes, da det kan beskadige plænen.

Vigtigt: Betjen ikke maskinen, når rotoren drejer og er i den hævede position.

Rengøring af maskinen

Eftersynsinterval: Efter hver anvendelse

Rengør og vask maskinen grundigt efter hver brug. Efter rengøring efterses maskinen for mulig skade på mekaniske komponenter.

Vedligeholdelse

Skema over anbefalet vedligeholdelse

Vedligeholdelsesintervaller	Vedligeholdelsesprocedure
Efter de første 20 timer	• Kontrollér og juster drivremmen.
Hver anvendelse eller dagligt	• Kontrol af dæktrykket.
Efter hver anvendelse	• Rengør maskinen. • Smør maskinen.

Smøring af maskinen

Eftersynsinterval: Efter hver anvendelse

Skjoldet indeholder 10 smørenipler, der skal smøres regelmæssigt med lithiumbaseret universalfedt nr. 2.

Smøreniplernes placering og antal er som følger:

- Styrehjul (2 hver) (Figur 7)
- Fingerrotorlejer (2) (Figur 8)

Vigtigt: Smøring af maskinen umiddelbart efter vask hjælper med at rense vand ud af lejerne og øger lejernes levetid.

1. Tør hver fedtfitting af med en ren klud.
2. Brug smørefedt, indtil rent smørefedt kommer ud af lejetætningerne.
3. Tør overskydende fedt af.

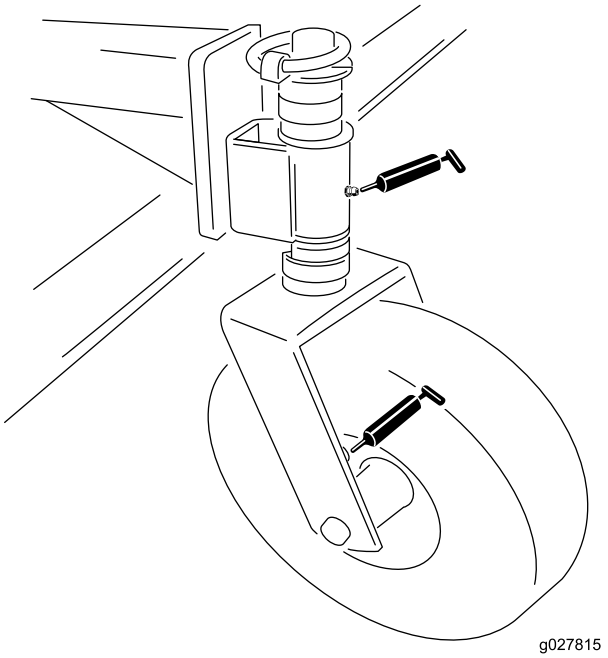

Figur 7

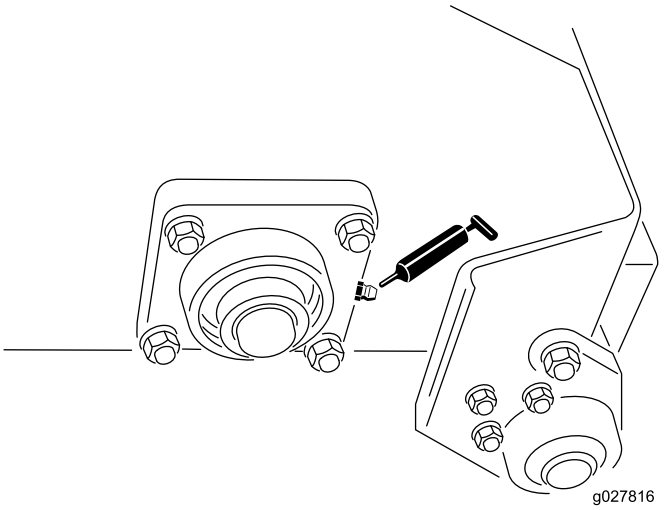

Figur 8

Justering af drivremmen

Eftersynsinterval: Efter de første 20 timer—Kontrollér og juster drivremmen.

Sørg for, at remmen er korrekt tilspændt for at sikre korrekt drift af maskinen og unødvendig slitage. Hvis remmen hviner eller skrider skal den tilspændes som følger:

1. Fjern fastgørelsesordningerne, der fastgør motorafskærmningen til skjoldrammen (Figur 9). Afmonter afskærmningen.

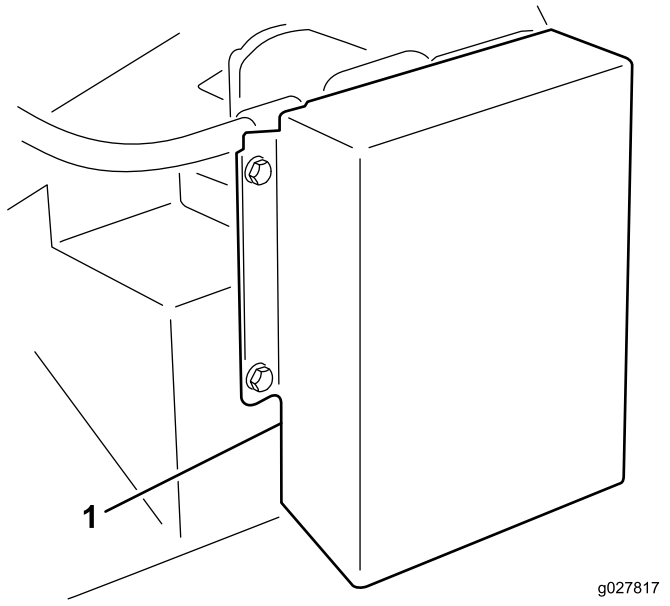

Figur 9

1. Drevafskærmning

2. Løsn bolten, der fastgør remspændingen til rammen, på bagsiden af rammen (fig. 9).

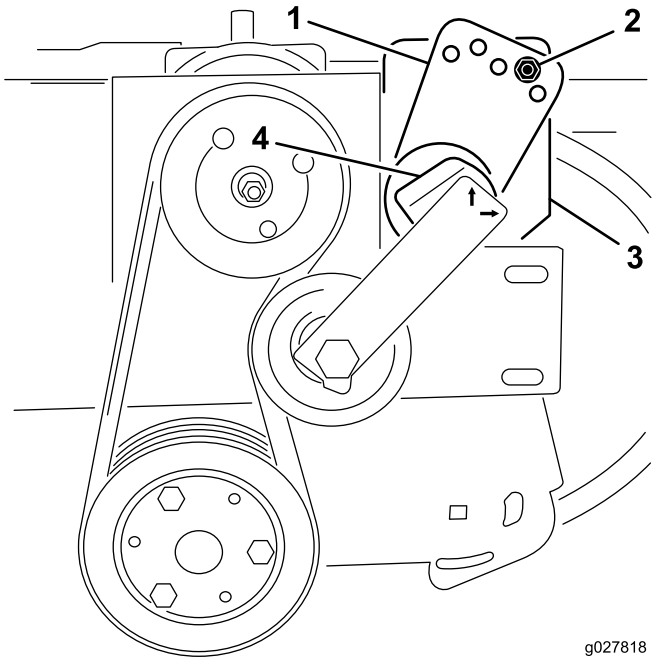

Figur 10

1. Spændingsstyr
2. Bolt og møtrik
3. Bolt (bagside af rammen)
4. Spændingsenhed

3. Afmonter bolten og møtrikken, der fastgør spændingsstyret til drivenheden (fig. 9). Remspændingen løsnes, når bolten fjernes.
4. Sæt en stor nøgle på spændingsenheden. Drej spændingsenheden med uret, indtil mærket er rettet ind efter 15-tallet på spændingsrøret.
5. Sæt en bolt ind i de justerede styrehuller, og fastgør den med møtrikken. Hvis hullerne ikke er justeret korrekt, skal styret drejes til det næste højere hul, indtil det er rettet ind.
6. Tilspænd bolten på bagsiden af rammen for at låse spændingsenheden.
7. Monter motorafskærmningen.

Udskiftning af fingerremmene

1. Løsn de møtrikker og spændeskiver, der fastgør fingerplankerne til rotoren (Figur 11 og Figur 12).
2. Fjern de gamle remfingre.
3. Monter de nye remfingre (Figur 11 og Figur 12). Remfingrene er cirka 10 cm ud fra fingerplankerne.
4. Tilspænd de møtrikker, der fastgør fingrene.

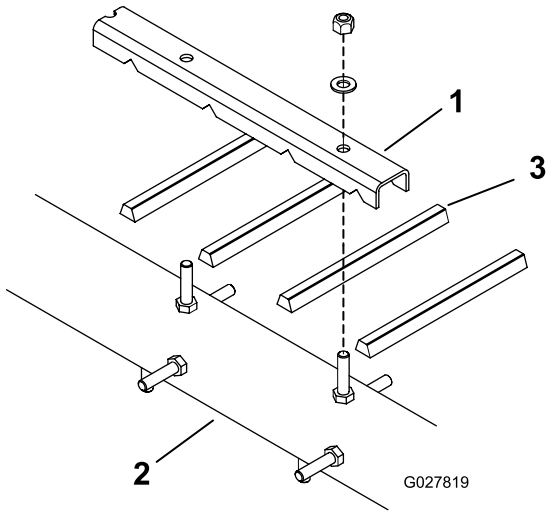

Figur 11

1. Fingerplanke
2. Rotor
3. Remfinger

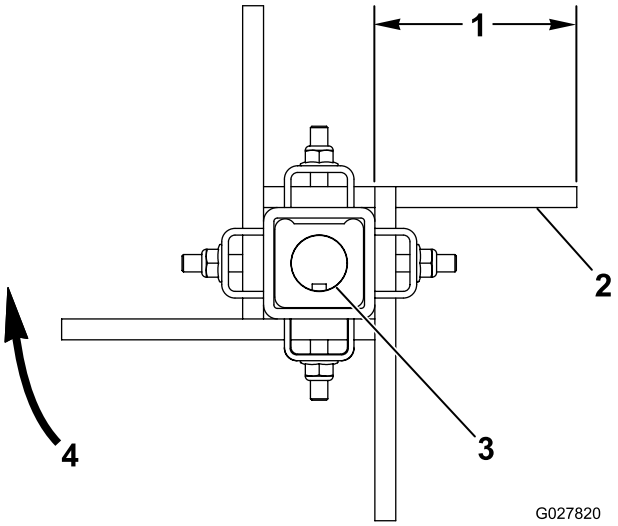

Figur 12

1. Cirka 10 cm
2. Flad side af remmen
3. Kileaksel
4. Børsterotation

Inkorporeringserklæring

The Toro Company, 8111 Lyndale Avenue South, Bloomington, MN, USA, erklærer, at de(n) følgende enhed(er) overholder de anførte direktiver, når de(n) installeres iht. den medfølgende vejledning på visse Toro-modeller som angivet i den relevante overensstemmelseserklæring.

Modelnr.	Serienr.	Produktbeskrivelse	Fakturabeskrivelse	Generel beskrivelse	Direktiv
07081	315000001 og derover	Fingerskjold	GUMMIFINGERSKJOLD	Vakuumskjoldredskab	2006/42/EF

Relevant teknisk dokumentation er blevet udarbejdet som krævet iht. del B i bilag VII til 2006/42/EF.

Vi vil som svar på anmodninger fra nationale myndigheder fremsende relevant information om dette delvist komplette maskineri. Informationerne bliver fremsendt elektronisk.

Dette maskineri må ikke idriftsættes, før det er inkorporeret i godkendte Toro-modeller som angivet i den tilknyttede overensstemmelseserklæring og iht. alle vejledninger, hvorved det kan erklæres at overholde alle relevante direktiver.

Certificeret:



David Klis
Overordnet teknisk chef
8111 Lyndale Ave. South
Bloomington, MN 55420, USA
November 18, 2014

Teknisk EU-kontakt:

Peter Tetteroo
Toro Europe NV
B-2260 Oevel-Westerloo
Belgium

Tel. 0032 14 562960
Fax 0032 14 581911

Toros generelle produktgaranti

To års begrænset garanti

Fejl og produkter, der er dækket

The Toro Company og dets søsterselskab, Toro Warranty Company, garanterer i fællesskab i henhold til en aftale mellem dem, at dit Toro-produkt ("produktet") er frit for materialefejl og fejl i den håndværksmæssige udførelse i to år eller 1500 driftstimer*, hvad end der måtte indtræde først. Denne garanti gælder for alle produkter med undtagelse af dybdeluftere (se de separate garantierklæringer for disse produkter). Hvis der forekommer en fejl, som er dækket af garantien, vil vi reparere produktet uden omkostninger for dig. Dette inkluderer fejldiagnose, arbejdsløn, reservedele og transport. Denne garanti træder i kraft på den dato, produktet leveres til den person, som oprindeligt køber det i detailleddet.
* Produkt udstyret med timetæller.

Sådan får du udført service, der er dækket af garantien

Det påhviler dig at underrette produktforhandleren eller den autoriserede produktforhandler, som du har købt produktet hos, så snart du tror, der er opstået en fejl, som er dækket af garantien. Hvis du har brug for hjælp til at finde frem til en produktforhandler eller en autoriseret forhandler, eller hvis du har spørgsmål vedrørende dine rettigheder eller ansvar i henhold til garantien, kan du kontakte os her:

Toro Commercial Products Service Department
Toro Warranty Company
8111 Lyndale Avenue South
Bloomington, MN 55420-1196, USA

+1–952–888–8801 eller +1–800–952–2740
E-mail: commercial.warranty@toro.com

Ejerens ansvar

Du er som ejer af produktet ansvarlig for at udføre den vedligeholdelse og de justeringer, som er nødvendige i henhold til din *betjeningsvejledning*. Hvis du ikke udfører den nødvendige vedligeholdelse og de nødvendige justeringer, kan dette danne grundlag for at afvise en reklamation i henhold til garantien.

Genstande og fejl, der ikke er dækket

Det er ikke alle produktfejl eller funktionsfejl, der måtte opstå i garantiperioden, som udgør materialefejl eller fejl i den håndværksmæssige udførelse. Denne garanti dækker ikke følgende:

- Produktfejl, som er en følge af brug af ikke-originale Toro-reservedele eller af installation og brug af ekstra eller modificeret eller ikke-originalt Toro-tilbehør og -produkter. Der kan medfølge en separat garantierklæring fra producenten af sådanne enheder.
- Produktfejl, som er en følge af manglende udførelse af anbefalet vedligeholdelse og/eller justeringer. Undladelse af at udføre korrekt vedligeholdelse af Toro-produkterne i henhold til skemaet over anbefalet vedligeholdelse i *betjeningsvejledningen* kan danne grundlag for afvisning af et garantikrav.
- Produktfejl, der stammer fra brug af produktet på ødelæggende, uagtsom eller hensynsløs vis.
- Reservedele, som forbruges ved brug, medmindre de skønnes at være defekte. Eksempler på reservedele, som forbruges eller opbruges under normal betjening af produktet omfatter, men er ikke begrænset til, bremseklodser og -belægninger, koblingsbelægninger, skæreknive, knivcylindre, ruller og lejer (forseglede eller smørbare), bundknive, tændrør, styrehjul, lejer, dæk, filtre, remme samt visse sprøjtekomponenter såsom membraner, dyser og kontraventiler osv.
- Fejl, der forårsages af eksterne forhold. Forhold, der anses for at være eksterne forhold, omfatter, men er ikke begrænset til, vejrlig, opbevaringsforhold, forurening, brug af ikke-godkendte brændstoffer, kølevæsker, smøremidler, tilsætningsstoffer, gødningsmidler, vand eller kemikalier osv.
- Funktions- eller driftsfejl forårsaget af brændstoffer (f.eks. benzin, diesel eller biodiesel), der ikke overholder deres respektive branchestandarder.
- Normal støj, vibration, slid og ælde samt forringelse.
- Normalt slid omfatter, men er ikke begrænset til beskadigelse af sæder som følge af slitage eller afslidning, slid på malede overflader, ridsede mærkater eller vinduer osv.

Reservedele

Reservedele, der planmæssigt skal udskiftes i forbindelse med nødvendig vedligeholdelse, er kun dækket af garantien i tidsrummet frem til det planmæssige tidspunkt for udskiftning af den pågældende reservedel. Reservedele, der udskiftes i henhold til denne garanti, er dækket af garantien i den originale produktgarantis løbetid og bliver Toros ejendom. Toro træffer endelig beslutning om, hvorvidt en reservedel eller en samlet enhed skal repareres eller udskiftes. Toro har ret til at bruge fabriksrenoverede reservedele til reparationer, der er dækket af garantien.

Garanti på dybdeafladnings- og litium-ion-batterier:

Dybdeafladnings- og litium-ion-batterier kan levere et samlet, specificeret antal kilowatttimer i løbet af deres levetid. Brugs-, opladnings- og vedligeholdelsesteknikker kan forlænge eller forkorte den samlede batterilevetid. I takt med at batterierne i dette produkt forbruges, vil mængden af nyttigt arbejde mellem opladningsintervaller langsomt formindskes, indtil batteriet er helt faldt. Udskiftning af flade batterier efter almindeligt forbrug er produktejerens ansvar. Det kan være nødvendigt at udskifte batterier under produktets normale garantiperiode for ejerens regning.
Bemærk: (kun litium-ion-batteri): Et litium-ion-batteri har en garanti, der kun dækker delen og dækker forholdsmæssigt, med start i år 3 til år 5 baseret på driftstiden og de brugte kilowatttimer. Der findes flere oplysninger i *betjeningsvejledningen*.

Omkostninger til vedligeholdelse afholdes af ejeren

Motorjustering, smøring, rengøring og polering, udskiftning af filtre, kølevæske og udførelse af anbefalet vedligeholdelse er eksempler på normal service, som Toro-produkter kræver, og omkostninger i forbindelse hermed afholdes af ejeren.

Generelle betingelser

Det eneste retsmiddel, du har til rådighed i henhold til nærværende garanti, er reparation hos en autoriseret Toro-forhandler.

Hverken The Toro Company eller Toro Warranty Company er ansvarlig for indirekte-, hændelige- eller følgeskader i forbindelse med brugen af de Toro-produkter, der er dækket af nærværende garanti, herunder omkostninger eller udgifter til at fremskaffe erstatningsudstyr eller service i de perioder, der med rimelighed medgår i forbindelse med funktionsfejl eller manglende rådighed over produktet, mens der udføres reparationer i henhold til garantien. Bortset fra den emissionsgaranti, der er nævnt nedenfor, og kun såfremt denne måtte finde anvendelse, gives ingen anden udtrykkelig garanti. Alle underforståede garantier om salgbarhed og brugsegnethed er begrænset til denne udtrykkelige garantis varighed.

I visse stater er det ikke tilladt at fragå ansvar for hændelige- og følgeskader eller at begrænse tidsrummet for en underforstået garantis varighed, så ovenstående ansvarsfragåelser og begrænsninger gælder muligvis ikke for dig. Denne garanti giver dig bestemte juridiske rettigheder, men derudover kan du også have andre rettigheder, som varierer fra stat til stat.

Bemærk vedrørende motorgaranti:

Emissionskontrolsystemet på dit produkt kan være dækket at en separat garanti, som overholder de krav, der er fastsat af det amerikanske miljøbeskyttelsesagentur (Environmental Protection Agency, EPA) og/eller rådet for luftressourcer i Californien (California Air Resources Board, CARB). De timemæssige begrænsninger, der er anført ovenfor, gælder ikke for garantien på emissionskontrolsystemet. Der henvises til garantierklæringen om motoremissionsgaranti, som er vedlagt dit produkt eller er indeholdt i motorfabrikantens dokumentation, for yderligere oplysninger.

Andre lande end USA og Canada

Kunder, som har købt Toro-produkter, der er eksporteret fra USA eller Canada, skal kontakte deres Toro-forhandler for at få en garantipolice, som gælder for deres land, provins eller stat. Såfremt du af en eller anden grund er utilfreds med din forhandlers service eller har problemer med at få oplysninger om garantien, bedes du kontakte Toro-importøren.

374-0253 Rev C