Form No. 3390-362 Rev A

TORO®

Count on it.

Bedienungsanleitung

Fingermähwerk

Versa-Vac

Modellnr. 07081—Seriennr. 315000001 und höher

Registrieren Sie Ihr Produkt unter www.Toro.com.
Originaldokuments (DE)

CE

3390-362 A

Dieses Produkt entspricht allen relevanten europäischen Richtlinien. Weitere Informationen finden Sie in der Einbauerklärung am Ende dieses Dokuments.

⚠ WARNUNG:

KALIFORNIEN
Warnung zu Proposition 65

Dieses Produkt enthält eine Chemikalie oder Chemikalien, die laut den Behörden des Staates Kalifornien krebserregend wirken, Geburtsschäden oder andere Defekte des Reproduktionssystems verursachen.

Einführung

Dieses Fingermähwerk sammelt zusammen mit dem Versa-Vac-Sauger Rückstände und lose Materialien von Golfplätzen und anderen großen gepflegten Grasflächen auf.

Lesen Sie diese Informationen sorgfältig durch, um sich mit dem ordnungsgemäßen Einsatz und der Wartung des Geräts vertraut zu machen und Verletzungen und eine Beschädigung des Geräts zu vermeiden. Sie tragen die Verantwortung für einen ordnungsgemäßen und sicheren Einsatz des Geräts.

Sie können Toro direkt unter www.Toro.com hinsichtlich Produkt- und Zubehörinformationen, Standorten von Vertragshändlern oder Registrierung des Produkts kontaktieren.

Wenden Sie sich an Ihren Toro Vertragshändler oder Kundendienst, wenn Sie eine Serviceleistung, Toro Originalersatzteile oder zusätzliche Informationen benötigen. Halten Sie hierfür die Modell- und Seriennummern Ihres Produkts griffbereit. Tragen Sie hier bitte die Modell- und Seriennummern ein:

Modellnr. _____

Seriennr. _____

In dieser Anleitung werden potenzielle Gefahren angeführt, und Sicherheitshinweise werden vom Sicherheitswarnsymbol (Bild 1) gekennzeichnet. Dieses Warnsymbol weist auf eine Gefahr hin, die zu schweren oder tödlichen Verletzungen führen kann, wenn Sie die empfohlenen Sicherheitsvorkehrungen nicht einhalten.



Bild 1

1. Sicherheitswarnsymbol

In dieser Anleitung werden zwei weitere Begriffe zur Hervorhebung von Informationen verwendet. **WICHTIG** weist auf spezielle technische Informationen hin, und **HINWEIS** hebt allgemeine Informationen hervor, die Ihre besondere Beachtung verdienen.

Inhalt

Sicherheit 3
- Vor dem Betrieb 3
- Betriebs- 3
- Wartung 3
- Sicherheits- und Bedienungsschilder 4

Einrichtung 5
- Einbauen des Fingermähwerks 5

Produktübersicht 6
- Technische Daten 6
- Anbaugeräte/Zubehör 6

Betrieb 7
- Prüfen des Reifendrucks 7
- Einstellen der Betriebshöhe 7
- Betriebshinweise 7
- Reinigen der Maschine 7

Wartung 8
- Empfohlener Wartungsplan 8
- Die Maschine schmieren 8
- Einstellen des Treibriemens 8
- Austauschen der Fingerriemen 9

© 2015—The Toro® Company

8111 Lyndale Avenue South
Bloomington, MN 55420

Kontaktieren Sie uns unter www.Toro.com.
Druck: USA.

Alle Rechte vorbehalten

Sicherheit

Die Vermeidung von Gefahren und Unfällen hängt von der Aufmerksamkeit, der Vorsicht und der richtigen Schulung der Bediener ab, die das Gerät einsetzen, transportieren, warten und einlagern. Eine unsachgemäße Bedienung oder Wartung der Maschine kann zu Verletzungen oder Lebensgefahr führen. Befolgen Sie zwecks Reduzierung der Verletzungsgefahr diese Sicherheitsanweisungen.

Vor dem Betrieb

- Lesen, verstehen und befolgen Sie vor dem Einsatz der Maschine alle Anweisungen in der Bedienungsanleitung der Zugmaschine und des Mähwerks.
- Die Maschine darf niemals von Kindern betrieben werden. Auch Erwachsene dürfen das Gerät ohne entsprechende Anleitung nicht einsetzen. Nur geschulte Bediener, die diese Anleitung gelesen haben, sollten diese Maschine verwenden.
- Setzen Sie das Fahrzeug nie ein, wenn Sie Alkohol oder Drogen zu sich genommen haben.
- Blitzschlag kann zu schweren oder tödlichen Verletzungen führen. Setzen Sie die Maschine nicht ein, wenn Sie Blitze sehen oder Donner hören, und gehen Sie an eine geschützte Stelle.
- Halten Sie alle Unbeteiligten aus dem Arbeitsbereich fern.
- Halten Sie alle Schutzbleche und Sicherheitseinrichtungen an deren vorgesehener Stelle intakt. Sollte ein Schutzblech, eine Sicherheitseinrichtung oder ein Schild defekt, unleserlich oder beschädigt sein, reparieren Sie das entsprechende Teil bzw. tauschen Sie es aus, ehe Sie die Maschine erneut einsetzen. Ziehen Sie ebenfalls alle lockeren Muttern und Schrauben fest, um den sicheren Betriebszustand der Maschine zu jeder Zeit sicherzustellen.
- Setzen Sie die Maschine nie ein, wenn Sie Sandalen, Tennis- und Laufschuhe oder kurze Hosen tragen. Tragen Sie keine weiten Kleidungsstücke, die sich in bewegenden Teilen verfangen könnten. Tragen Sie immer lange Hosen und fest Schuhe. Wir empfehlen das Tragen einer Schutzbrille, von Sicherheitsschuhen und eines Helms, wie es von einigen örtlichen Behörden und Versicherungsgesellschaften vorgeschrieben ist.

Betriebs-

- Diese Maschine kann mehr als 85 dB(A) am Benutzerohr erzeugen. Gehörschutz ist bei jedem längeren Einsatz zu empfehlen, um einem möglichen permanenten Gehörschaden vorzubeugen.
- Der Einsatz der Maschine erfordert Ihre ganze Aufmerksamkeit. Maßnahmen, damit Sie nicht die Kontrolle über die Maschine verlieren:
  - Benutzen Sie die Maschine nur bei Tageslicht oder guter künstlicher Beleuchtung.
  - Fahren Sie langsam und achten Sie auf Löcher und andere verborgene Gefahren.
  - Verringern Sie die Geschwindigkeit, wenn Sie scharf oder auf Hängen wenden.
  - Vermeiden Sie es, plötzlich abzubremsen oder loszufahren.
  - Schauen Sie vor dem Rückwärtsfahren hinter sich und stellen Sie sicher, dass sich niemand hinter der Maschine aufhält.
  - Achten Sie beim Überqueren und in der Nähe von Straßen auf den Verkehr. Geben Sie immer Vorfahrt.
- Die Gummifinger sammeln beim Einsatz Grünabfall und kleine Objekte auf und befördern sie in den Fangkorb. Tragen Sie immer eine Schutzbrille und einen Schutzhelm, um mögliche Verletzungen durch aufgeworfene Gegenstände zu vermeiden. Halten Sie Kinder, Haustiere und Unbeteiligte vom Einsatzbereich fern.
- Nehmen Sie Passagiere nie auf der Zugmaschine oder dem Versa-Vac mit.
- Steigen Sie nicht über die Zapfwelle, um zur anderen Seite der Maschine zu gelangen. Gehen Sie um den Anhänger.
- Besteigen Sie die Zugmaschine nie bei eingekuppelter Zapfwelle (oder steigen sie ab).
- Stehen Sie immer ganz rechts oder links vom Anhänger, wenn Sie die Heckklappe öffnen.
- Stellen Sie den Betrieb sofort ein, wenn ein Mensch oder ein Haustier plötzlich in oder in der Nähe des Arbeitsbereichs erscheint. Ein fahrlässiger Betrieb kann in Verbindung mit dem Geländegefälle, Abprallungen und falsch montierten Ablenkblechen durch das Herausschleudern von Gegenständen Verletzungen verursachen. Arbeiten Sie erst weiter, wenn der Arbeitsbereich frei ist.

Wartung

- Ziehen Sie den Zündschlüssel ab, um ein versehentliches Anlassen des Motors zu vermeiden, wenn Sie den Motor warten, einstellen oder das Gerät einlagern.
- Führen Sie nur die in dieser Anleitung beschriebenen Wartungsarbeiten durch. Wenden Sie sich bitte, falls größere Reparaturen erforderlich werden sollten oder Sie praktische Unterstützung benötigen, an Ihren Toro-Vertragshändler.
- Stellen Sie sicher, dass sich die Maschine jederzeit in einem einwandfreien Betriebszustand befindet, indem Sie Muttern und Schrauben festgezogen halten. Prüfen Sie alle Schrauben und Muttern regelmäßig, um deren vorschriftsmäßiges Drehmoment sicherzustellen.
- Kaufen Sie nur Originalersatzteile und –zubehör von Toro, um eine optimale Leistung und Sicherheit zu gewährleisten, damit das Gerät von Toro auch ein echtes Gerät von Toro bleibt. **Verwenden Sie keine**

Universalersatzteile oder -zubehör von anderen Herstellern. Achten Sie immer auf das Toro Logo, um die Echtheit der Teile sicherzustellen. Die Verwendung nicht zugelassener Ersatz- und Zubehörteile kann die Garantie aufheben.

Sicherheits- und Bedienungsschilder

Die Sicherheits- und Bedienungsaufkleber sind gut sichtbar; sie befinden sich in der Nähe der möglichen Gefahrenbereiche. Tauschen Sie beschädigte oder verloren gegangene Aufkleber aus.

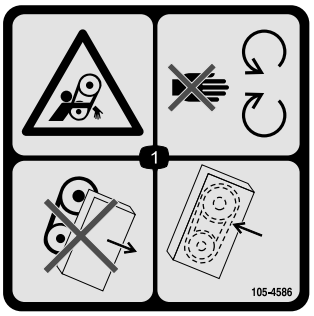

105-4586

1. Verfanggefahr im Riemen: Halten Sie sich von sich drehenden Teilen fern. Setzen Sie die Maschine nicht mit abgenommenen Schutzblechen oder -vorrichtungen ein. Lassen Sie die Schutzbleche bzw. -vorrichtungen immer montiert.

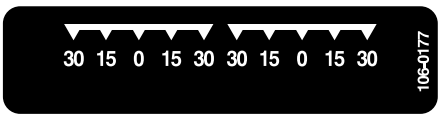

106-0177



106-0178

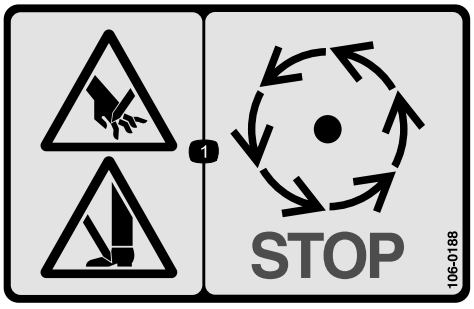

106-0188

1. Verletzungsgefahr für Hände und Füße: Warten Sie, bis alle beweglichen Teile zum Stillstand gekommen sind.

Einrichtung

Einzelteile

Prüfen Sie anhand der nachstehenden Tabelle, dass Sie alle im Lieferumfang enthaltenen Teile erhalten haben.

Beschreibung	Menge	Verwendung
Keine Teile werden benötigt	–	Bauen Sie das Fingermähwerk ein.

Medien und zusätzliche Artikel

Beschreibung	Menge	Verwendung
Ersatzteilkatalog	1	Ermitteln der Ersatzteilnummern
Bedienungsanleitung	1	Lesen Sie die Unterlagen und bewahren Sie sie an einem geeigneten Ort auf
Registrierungskarte	1	Bitte füllen Sie die Karte aus und senden Sie sie an Toro zurück.

Hinweis: Bestimmen Sie die linke und rechte Seite der Maschine anhand der normalen Sitz- und Bedienposition.

Einbauen des Fingermähwerks

1. Rollen Sie das Mähwerk unter den Versa-Vac. Stellen Sie sicher, dass der Hydraulikmotor auf der linken Seite ist.
2. Schieben Sie die Zugarme auf die Rahmenstifte. Befestigen Sie jeden Zugarm mit einer Scheibe und einem Splint am Rahmenstift (Bild 2).

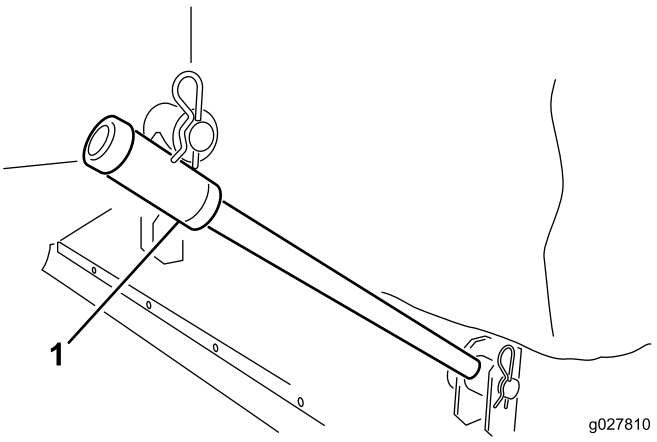

Bild 2

1. Zugarm

3. Verbinden Sie jede Hubkette mit einem Lastösenbolzen und einem Splint an der entsprechenden Mähwerkhalterung (Bild 3).

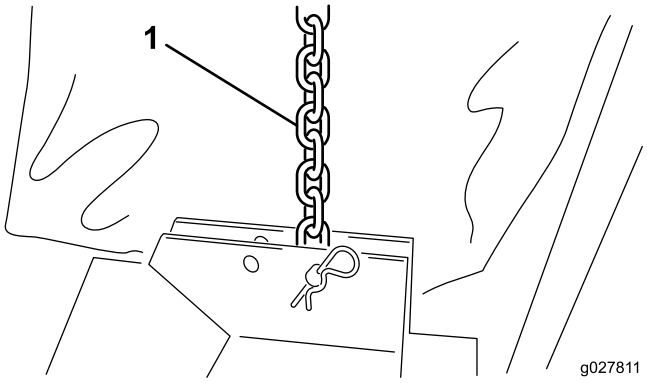

Bild 3

1. Hubkette

4. Legen Sie den Gewebering um die Lippe am Versa-Vac und den Mähwerköffnungen (Bild 4).

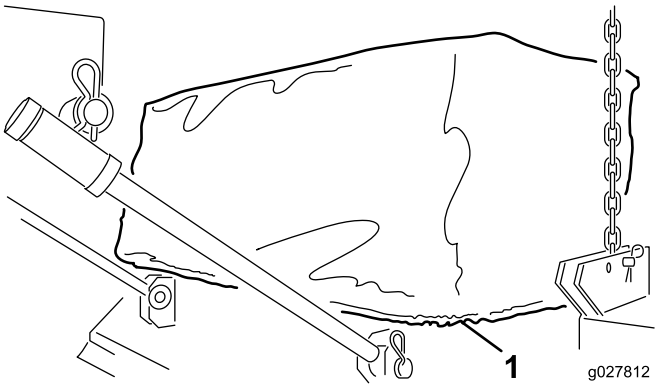

Bild 4

1. Gewebering

5. Schließen Sie die Schnellkupplungen des Hydraulikmotorschlauchs an die Versa-Vac-Kupplungen an, wie in Bild 5 abgebildet.

Hinweis: Stellen Sie sicher, dass sich die Finger drehen. Die Finger sollten sich nach rechts drehen (vom Motorende des Mähwerks aus gesehen).

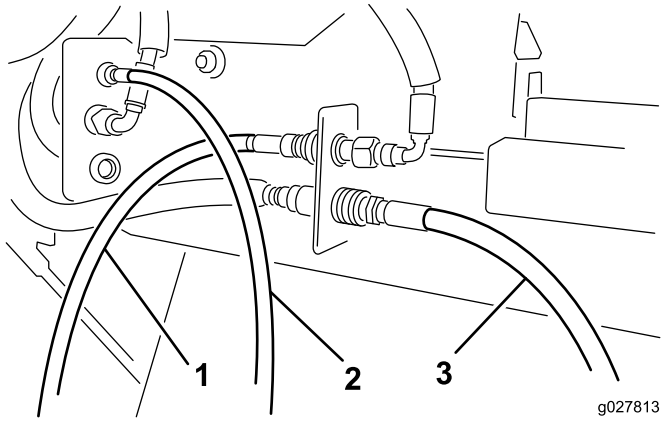

Bild 5

1. Motorschlauch, vorne
2. Motorschlauch, Mitte
3. Motorschlauch, hinten

Hinweis: Wenn das Mähwerk nicht nivelliert ist, wenn es vom Boden abgehoben ist, stecken Sie die Hubkette in ein anderes Befestigungsloch in der Halterung.

Produktübersicht

Technische Daten

Breite	193 cm bis 203 cm
Betriebsbreite	183 cm
Höhe	40,6 cm bis 61 cm
Gewicht	117 kg bis 140 kg

Anbaugeräte/Zubehör

Ein Sortiment an Originalanbaugeräten und -zubehör von Toro wird für diese Maschine angeboten, um den Funktionsumfang des Geräts zu erhöhen und zu erweitern. Wenden Sie sich an den offiziellen Servicehändler oder Vertragshändler oder gehen Sie zu www.Toro.com für eine Liste der zugelassenen Anbaugeräte und des zugelassenen Zubehörs.

Betrieb

Hinweis: Bestimmen Sie die linke und rechte Seite der Maschine anhand der normalen Sitz- und Bedienposition.

Prüfen des Reifendrucks

Wartungsintervall: Bei jeder Verwendung oder täglich

Der richtige Reifendruck für die Laufräder ist 30 psi.

Einstellen der Betriebshöhe

1. Nehmen Sie den Lastösenbolzen von der Spindelwelle ab (Bild 6).

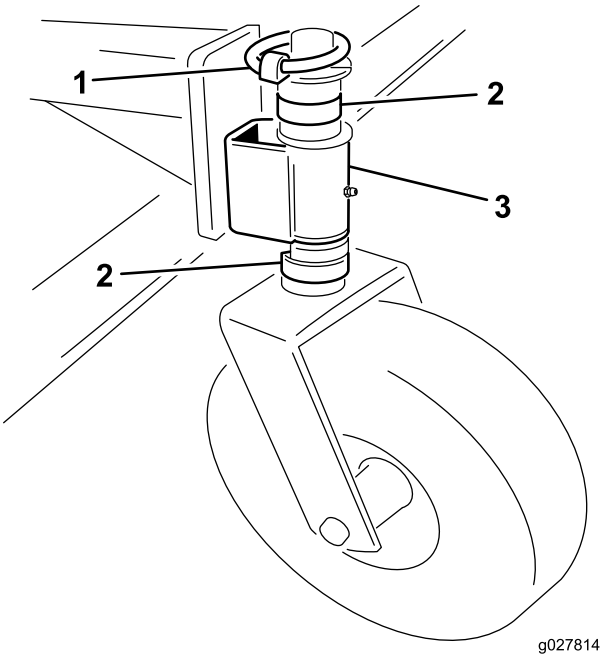

Bild 6

1. Federstecker
2. Distanzstück
3. Laufradarm

2. Nehmen Sie die C-förmigen Distanzstücke von der Spindelwelle ab oder fügen Sie Distanzstücke unter dem Laufradarm hinzu, um die gewünschte Höhe zu erhalten.
3. Legen Sie alle restlichen Distanzstücke auf die Spindelwelle über dem Laufradarm.
4. Setzen Sie den Lastösenbolzen ein, um alle Teile zu befestigen.
5. Stellen Sie sicher, dass alle vier Laufräder auf dieselbe Höhe eingestellt sind.

Betriebshinweise

Vollständige Betriebsanweisungen finden Sie in der *Bedienungsanleitung*, die dem Versa-Vac beiliegt.

- Prüfen Sie vor dem Kehren den Bereich, um die beste Kehrrichtung zu ermitteln.
- Konzentrieren Sie sich auf ein Objekt im Vordergrund, um eine gerade Linie beim Kehren zu erhalten.
- Versuchen Sie immer, eine lange und fortlaufende Bahn zu haben, überlappen Sie die Bahnen.
- Auf Rasenflächen sammelt das Mähwerk Zweige, Schnittgut, Laub, Kiefernnadeln und Kiefernzapfen sowie kleine Grünabfälle auf.

Wichtig: Machen Sie keine scharfen Wenden mit der Maschine, da die Grünfläche beschädigt werden könnte.

Wichtig: Setzen Sie die Maschine nicht ein, wenn sich der Rotor dreht und angehoben ist.

Reinigen der Maschine

Wartungsintervall: Nach jeder Verwendung

Reinigen und waschen Sie die Maschine nach jedem Einsatz gründlich. Nach dem Reinigen sollten Sie die Maschine auf mögliche Beschädigungen der mechanischen Teile prüfen.

Wartung

Empfohlener Wartungsplan

Wartungsintervall	Wartungsmaßnahmen
Nach 20 Betriebsstunden	• Prüfen Sie den Treibriemen und stellen ihn ein.
Bei jeder Verwendung oder täglich	• Prüfen Sie den Reifendruck.
Nach jeder Verwendung	• Reinigen Sie die Maschine. • Fetten Sie die Maschine ein.

Die Maschine schmieren

Wartungsintervall: Nach jeder Verwendung

Das Mähwerk hat zehn Schmiernippel, die regelmäßig mit Nr. 2 Allzweckschmierfett auf Lithiumbasis eingefettet werden müssen.

Die Schmiernippel und deren Anzahl sind:

- Laufrad (2 Stück) (Bild 7)
- Fingerrotorlager (2) (Bild 8)

Wichtig: Fetten Sie die Maschine sofort nach dem Reinigen ein, damit noch verbleibendes Wasser aus den Lagern entfernt wird. Auf diese Weise erhöht sich die Lebensdauer der Lager.

1. Wischen Sie jeden Schmiernippel mit einem sauberen Lappen ab.
2. Tragen Sie Fett auf, bis sauberes Fett aus den Lagerdichtungen austritt.
3. Entfernen Sie überschüssiges Fett mit einem Lappen.

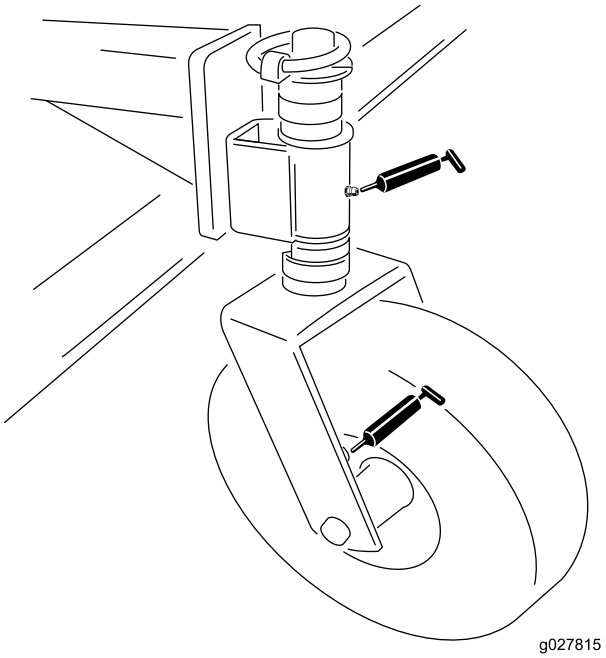

Bild 7

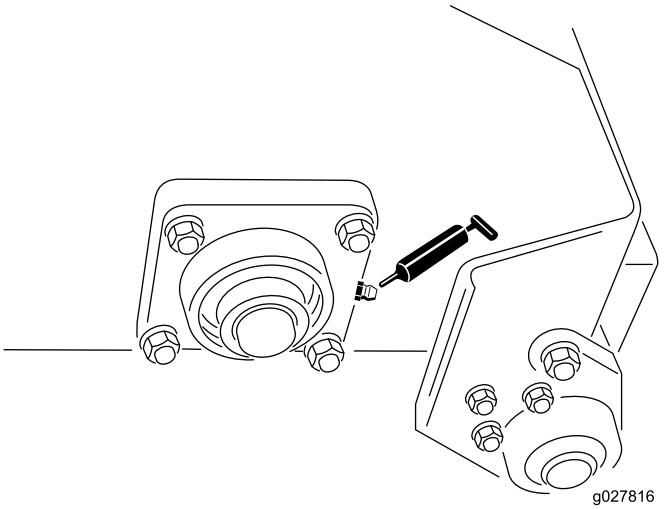

Bild 8

Einstellen des Treibriemens

Wartungsintervall: Nach 20 Betriebsstunden—Prüfen Sie den Treibriemen und stellen ihn ein.

Stellen Sie sicher, dass der Riemen einwandfrei gespannt ist, um sicherzustellen, dass die Maschine einwandfrei funktioniert und zu starker Verschleiß vermieden wird. Wenn der Riemen quietscht oder rutscht, muss er wie folgt gespannt werden:

1. Nehmen Sie die Befestigungen ab, mit denen das Motorschutzblech am Mähwerkrahmen befestigt ist (Bild 9). Entfernen Sie das Schutzblech.

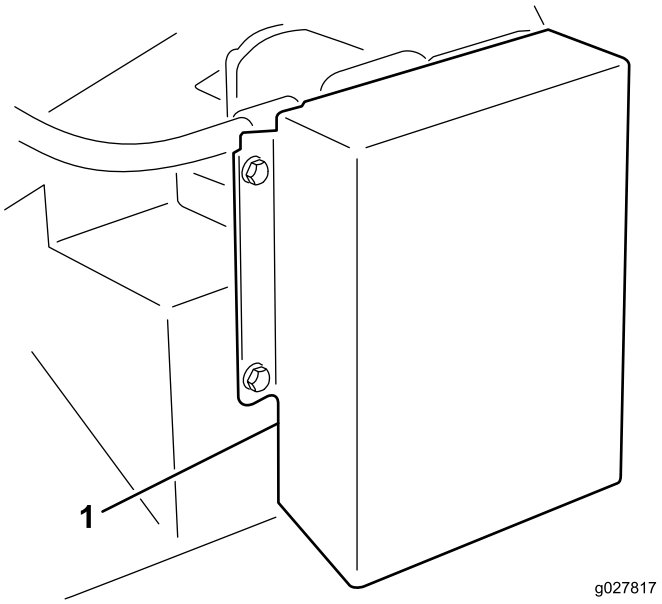

Bild 9

1. Antriebsschutzblech

2. Lösen Sie hinten am Rahmen die Schraube, mit der der Riemenspanner am Rahmen befestigt ist (Bild 9).

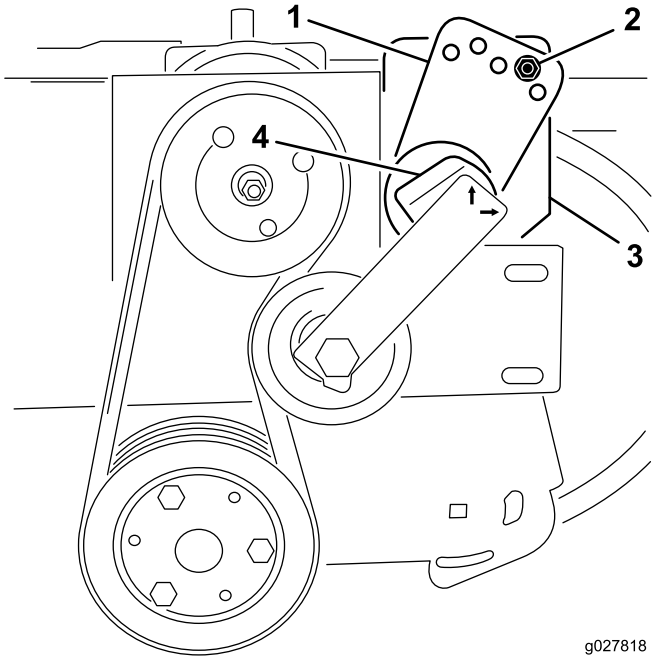

Bild 10

1. Spannerführung
2. Schraube und Mutter
3. Schraube (hinten am Rahmen)
4. Spanner

3. Nehmen Sie die Schraube und die Mutter ab, mit denen die Spannerführung an der Antriebshalterung befestigt ist (Bild 9). Die Riemenspannung wird beim Entfernen der Schraube gelöst.
4. Setzen Sie einen großen Schraubenschlüssel am Spanner an. Drehen Sie den Spanner nach rechts, bis der Aufkleber mit 15 am Spannerrohr ausgefluchtet ist.
5. Setzen Sie die Schraube in die ausgefluchteten Führungslöcher und befestigen Sie sie mit der Mutter. Wenn die Löcher nicht genau ausgefluchtet sind, drehen Sie die Führung zum nächsthöheren Loch, bis sie ausgefluchtet sind.
6. Ziehen Sie die Schraube hinten am Rahmen an, um den Spanner zu befestigen.
7. Montieren Sie das Motorschutzblech.

Austauschen der Fingerriemen

1. Lösen Sie die Muttern und Scheiben, mit denen die Fingerklemmen am Rotor befestigt sind (Bild 11 und Bild 12).
2. Entfernen Sie die alten Riemenfinger.
3. Setzen Sie neue Riemenfinger ein (Bild 11 und Bild 12). Riemenfinger müssen ungefähr 10 cm über die Fingerklemmen ragen.
4. Ziehen Sie die Muttern an, um die Finger zu arretieren.

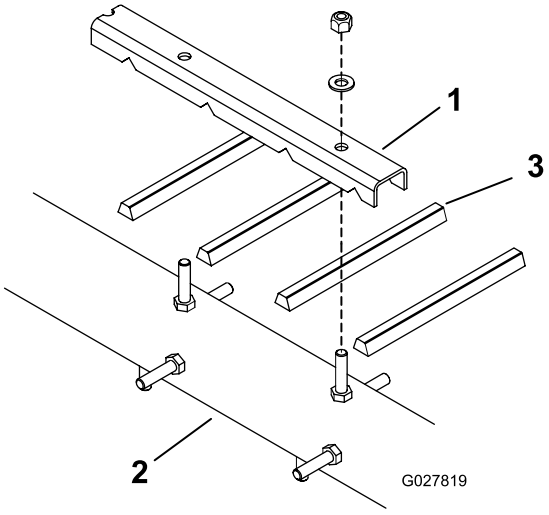

Bild 11

1. Fingerklemmen
2. Rotor
3. Riemenfinger

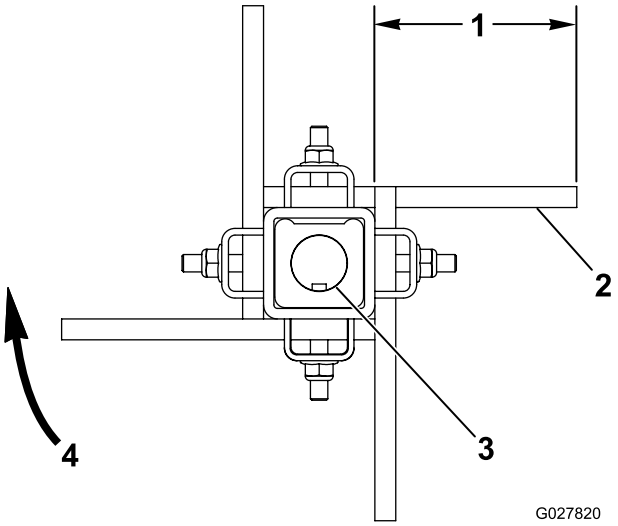

Bild 12

1. Ca. 10 cm
2. Flache Seite des Riemens
3. Keilwelle
4. Bürstendrehung

Einbauerklärung

The Toro Company, 8111 Lyndale Avenue, South Bloomington, MN, USA erklärt, dass das (die) folgende(n) Gerät(e) den aufgeführten Richtlinien entsprechen, wenn es (sie) gemäß der beiliegenden Anweisungen an bestimmten Toro Modellen montiert werden, wie in der relevanten Konformitätsbescheinigung angegeben.

Modellnr.	Seriennr.	Produktbeschreibung	Rechnungsbeschrei-bung	Allgemeine Beschreibung	Richtlinie
07081	315000001 und höher	Fingermähwerk	Gummifingermähwerk	Saugmähwerk-Anbaugerät	2006/42/EG

Relevante technische Angaben wurden gemäß Anhang VII Teil B von Richtlinie 2006/42/EG zusammengestellt.

Toro sendet auf Anfrage von Staatsbehörden relevante Informationen zu dieser teilweise fertiggestellten Maschine. Die Informationen werden elektronisch gesendet.

Diese Maschine darf nicht in Betrieb genommen werden, bis sie in zugelassene Toro Modelle eingebaut ist, wie in der zugehörigen Konformitätsbescheinigung angegeben und gemäß aller Anweisungen, wenn sie als konform mit allen relevanten Richtlinien erklärt werden kann.

Zertifiziert:



David Klis
Leitender Konstruktionsmanager
8111 Lyndale Ave. South
Bloomington, MN 55420, USA
November 18, 2014

Technischer Kontakt in EU

Peter Tetteroo
Toro Europe NV
B-2260 Oevel-Westerloo
Belgium

Tel. 0032 14 562960
Fax 0032 14 581911

Die allgemeine Garantie von Toro für gewerbliche Produkte

Eine zweijährige, eingeschränkte Garantie

Bedingungen und abgedeckte Produkte

The Toro Company und die Niederlassung, Toro Warranty Company, gewährleisten gemäß eines gegenseitigen Abkommens, dass das kommerzielle Produkt von Toro (Produkt) für zwei Jahre oder 1500 Betriebsstunden* (je nach dem, was zuerst eintritt) frei von Material- und Verarbeitungsschäden ist. Diese Garantie gilt für alle Produkte, ausgenommen sind Aerifizierer (diese Produkte haben eigene Garantiebedingungen). Bei einem Garantieanspruch wird das Produkt kostenlos repariert, einschließlich Diagnose, Lohnkosten, Ersatzteilen und Transport. Die Garantie beginnt an dem Termin, an dem das Produkt zum Originalkunden ausgeliefert wird.
* Mit Betriebsstundenzähler ausgestattete Produkte.

Anweisungen für die Inanspruchnahme von Wartungsarbeiten unter Garantie

Sie müssen den offiziellen Distributor oder Vertragshändler für gewerbliche Produkte, von dem Sie das Produkt gekauft haben, umgehend informieren, dass Sie einen Garantieanspruch erheben. Sollten Sie Hilfe beim Ermitteln eines offiziellen Distributors oder Vertragshändler für gewerbliche Produkte benötigen oder Fragen zu den Garantieansprüchen und -verpflichtungen haben, können Sie uns unter folgender Adresse kontaktieren:

Toro Commercial Products Service Department
Toro Warranty Company
8111 Lyndale Avenue South
Bloomington, MN 55420-1196

+1–952–888–8801 oder +1–800–952–2740
E-Mail: commercial.warranty@toro.com

Verantwortung des Besitzers

Als Produktbesitzer sind Sie für die erforderlichen Wartungsarbeiten und Einstellungen verantwortlich, die in der *Bedienungsanleitung* angeführt sind. Ein Nichtausführen der erforderlichen Wartungs- und Einstellungsarbeiten kann zu einem Verlust des Garantieanspruchs führen.

Nicht von der Garantie abgedeckte Punkte und Bedingungen

Nicht alle Produktfehler oder Fehlfunktionen, die im Garantiezeitraum auftreten, stellen Verarbeitungs- oder Materialfehler dar. Diese Garantie schließt Folgendes aus:

- Produktversagen aufgrund der Verwendung von Ersatzteilen, die keine Toro-Originalteile sind, oder aufgrund der Installation oder Verwendung von Anbaugeräten, Modifikationen oder nicht genehmigtem Zubehör. Der Hersteller dieser Artikel gibt möglicherweise eine eigene Garantie.
- Produktfehler, die aufgrund nicht ausgeführter Wartungs- und/oder Einstellungsarbeiten entstehen. Die Nichtdurchführung der in der *Bedienungsanleitung* aufgeführten empfohlenen Wartungsarbeiten für das Toro-Produkt kann zu einer Ablehnung der Ansprüche im Rahmen der Garantie führen.
- Produktfehler, die auf den missbräuchlichen, fahrlässigen oder waghalsigen Einsatz des Produkts zurückzuführen sind.
- Teile, die sich abnutzen, außer bei fehlerhaften Teilen. Beispiele von Teilen, die sich beim normalen Produkteinsatz abnutzen oder verbraucht werden, sind u. a. Bremsbeläge und Bremsbacken, Kupplungsbeläge, Messer, Spindeln, Rollen und Lager (abgedichtet oder schmierbar), Untermesser, Zündkerzen, Laufräder und Lager, Reifen, Filter, Riemen und bestimmte Sprühfahrzeugkomponenten, wie z. B. Membrane, Düsen und Auslaufsperrventile.
- Durch äußere Einflüsse verursachte Fehler. Als äußere Einflüsse werden u. a. Wetter, Einlagerungsverfahren, Verunreinigung, Verwendung nicht zugelassener Kraftstoffe, Kühlmittel, Schmiermittel, Zusätze, Dünger, Wasser oder Chemikalien angesehen.
- Defekte oder Leistungsprobleme aufgrund von Kraftstoffen (z. B. Benzin, Diesel oder Biodiesel), die nicht den Branchennormen entsprechen.
- Normales Geräuschniveau, normale Vibration und Abnutzung und normaler Verschleiß.
- Normale Verbrauchsgüter sind u. a. Schäden am Sitz aufgrund von Abnutzung oder Abrieb, abgenutzte, lackierte Oberflächen, verkratzte Aufkleber oder Fenster.

Teile

Teile, die als vorgeschriebene Wartungsarbeiten ausgewechselt werden müssen, werden für den Zeitraum bis zur geplanten Auswechslung des Teils garantiert. Teile, die im Rahmen dieser Garantie ausgewechselt werden, sind für die Länge der Originalproduktgarantie abgedeckt und werden das Eigentum von Toro. Es bleibt Toro überlassen, ob ein Teil repariert oder ausgewechselt wird. Toro kann überholte Teile für Reparaturen unter Garantie verwenden.

Garantie für Deep-Cycle und Lithium-Ionen-Batterien:

Deep-Cycle- und Lithium-Ionen-Batterien habe eine bestimmte Gesamtzahl an Kilowatt-Stunden, die sie bereitstellen können. Einsatz-, Auflade- und Wartungsverfahren können die Nutzungsdauer der Batterie verlängern oder verkürzen. Während der Nutzung der Batterien in diesem Produkt nimmt die nützliche Arbeit zwischen Aufladeintervallen langsam ab, bis die Batterien ganz aufgebraucht sind. Für das Auswechseln aufgebrauchter Batterien (aufgrund normaler Nutzung) ist der Produkteigentümer verantwortlich. Ein Auswechseln der Batterie (für die Kosten kommt der Eigentümer auf) kann im normalen Garantiezeitraum erforderlich sein. Hinweis: (Nur Lithium-Ionen-Batterie): Eine Lithium-Ionen-Batterie wird nur von einer anteiligen Teilegarantie abgedeckt, die im 3. bis 5. Jahr basierend auf der Verwendungsdauer und den genutzten Kilowattstunden basiert. Lesen Sie die *Bedienungsanleitung* für weitere Informationen.

Für die Kosten von Wartungsarbeiten kommt der Besitzer auf

Motoreinstellung, Schmierung, Reinigung und Polieren, Austausch von Filtern, Kühlmittel und die Durchführung der empfohlenen Wartungsarbeiten sind einige der normalen Arbeiten, die der Eigentümer auf eigene Kosten an den Toro-Produkten durchführen muss.

Allgemeine Bedingungen

Im Rahmen dieser Garantie haben Sie nur Anspruch auf eine Reparatur durch einen offiziellen Toro Distributor oder Händler.

Weder The Toro Company noch Toro Warranty Company haftet für mittelbare, beiläufige oder Folgeschäden, die aus der Verwendung der Toro-Produkte entstehen, die von dieser Garantie abgedeckt werden, einschließlich aller Kosten oder Aufwendungen für das Bereitstellen von Ersatzgeräten oder Wartung in angemessenen Zeiträumen des Ausfalls oder Nicht-Verwendung, bis zum Abschluss der unter dieser Garantie ausgeführten Reparaturarbeiten. Außer den Emissionsgewährleistungen, auf die im Anschluss verwiesen wird (falls zutreffend) besteht keine ausdrückliche Gewährleistung. Alle abgeleiteten Gewährleistungen zur Verkäuflichkeit und Eignung für einen bestimmten Zweck sind auf die Dauer der ausdrücklichen Gewährleistung beschränkt.

Einige Staaten lassen Ausschlüsse von beiläufigen oder Folgeschäden nicht zu oder schränken die Dauer der abgeleiteten Gewährleistung ein. Die obigen Ausschlüsse und Beschränkungen treffen daher ggf. nicht auf Sie zu. Diese Garantie gibt Ihnen bestimmte legale Rechte; Sie können weitere Rechte haben, die sich von Staat zu Staat unterscheiden.

Hinweis zur Motorgarantie:

Die Emissionssteueranlage des Produkts kann von einer separaten Garantie abgedeckt sein, die die Anforderungen der EPA (amerikanische Umweltschutzbehörde) und/oder CARB (California Air Resources Board) erfüllen. Die oben angeführten Beschränkungen hinsichtlich der Betriebsstunden gelten nicht für die Garantie auf der Emissionssteueranlage. Weitere Angaben finden Sie in der Aussage zur Garantie hinsichtlich der Motoremissionskontrolle in der Bedienungsanleitung oder in den Unterlagen des Motorherstellers

Länder außer USA oder Kanada

Kunden, die Produkte von Toro kaufen, die von den USA oder Kanada exportiert wurden, sollten sich an den Toro-Distributor wenden, um Garantiepolicen für das entsprechende Land oder die Region zu erhalten. Sollten Sie aus irgendeinem Grund nicht mit dem Service des Händlers zufrieden sein oder Schwierigkeiten beim Erhalt der Garantieinformationen haben, wenden Sie sich an den Importeur der Produkte von Toro.