Form No. 3390-364 Rev A

TORO®

Count on it.

Käyttöopas

Kumitappileikkuupöytä

Versa-Vac

Mallinro: 07081—Sarjanro: 315000001 tai suurempi

Rekisteröi tuotteesi osoitteessa www.Toro.com.
Käännös alkuperäisestä tekstistä (FI)

CE

3390-364 A

Tämä tuote on soveltuvien eurooppalaisten direktiivien mukainen. Lisätietoja on tämän julkaisun lopussa olevassa liittämisvakuutuksessa.

⚠ VAARA

KALIFORNIA
Lakiesityksen 65 mukainen varoitus

Tämä tuote sisältää kemikaaleja, jotka Kalifornian osavaltion tietojen mukaan aiheuttavat syöpää, synnynnäisiä epämuodostumia tai lisääntymiseen liittyvää haittaa.

Johdanto

Tämä kumitappileikkuupöytä toimii yhdessä Versa-Vac-imurin kanssa. Se poimii roskia ja irtomateriaalia golfkentiltä ja muilta suurilta, hoidetuilta ruohoalueilta.

Lue nämä tiedot huolellisesti, jotta opit käyttämään ja huoltamaan laitetta asianmukaisesti sekä välttämään tapaturmia ja laitevaurioita. Olet itse vastuussa tuotteen asianmukaisesta ja turvallisesta käytöstä.

Voit ottaa yhteyden Toroon suoraan osoitteessa www.Toro.com jos tarvitset tietoja tuotteista, lisävarusteista tai lähimmästä jälleenmyyjästä tai haluat rekisteröidä tuotteesi.

Aina kun tarvitset huoltoa, alkuperäisiä Toro-varaosia tai lisätietoja, ota yhteys valtuutettuun huoltoliikkeeseen tai Toron asiakaspalveluun. Ota tällöin tuotteesi malli- ja sarjanumerot valmiiksi esiin. Kirjoita numerot annettuun tilaan:

Mallinro: _____

Sarjanro: _____

Tässä käyttöoppaassa esiintyvä varoitusmerkintä (Kuva 1) ilmaisee vaaratilannetta, josta saattaa olla seurauksena vakava tapaturma tai jopa kuolema, jos suositellut varotoimenpiteet laiminlyödään.



Kuva 1

1. Varoitusmerkintä

Tässä käyttöoppaassa tärkeitä tietoja korostetaan myös kahdella termillä. **Tärkeää** kiinnittää huomiota mekaanisiin erikoistietoihin ja **Huomautus** korostaa erityishuomion ansaitsevia yleistietoja.

Sisältö

Turvaohjeet 3
- Ennen käyttöä 3
- Käytön aikana 3
- Kunnossapito 3
- Turva- ja ohjetarrat 4

Käyttöönotto 5
- Kumitappileikkuupöydän asennus 5

Laitteen yleiskatsaus 6
- Tekniset tiedot 6
- Lisälaitteet/lisävarusteet 6

Käyttö 7
- Rengaspaineen tarkistus 7
- Käyttökorkeuden säätö 7
- Käyttövihjeitä 7
- Koneen puhdistus 7

Kunnossapito 8
- Kunnossapitotaulukko 8
- Koneen voitelu 8
- Käyttöhihnan säätö 8
- Kumitappien vaihto 9

© 2015—The Toro® Company

8111 Lyndale Avenue South
Bloomington, MN 55420

Toron WWW-sivusto osoitteessa www.Toro.com.
Painettu Yhdysvalloissa.
Kaikki oikeudet pidätetään

Turvaohjeet

Vaarojen hallinta ja tapaturmien ennaltaehkäisy riippuvat laitteen käyttöön, kuljetukseen, huoltoon ja varastointiin osallistuvien valppaudesta, huolellisuudesta ja oikeasta koulutuksesta. Koneen asiaton käyttö tai kunnostus voi aiheuttaa loukkaantumisen tai kuoleman. Tapaturmien ja hengenvaaran riskiä voidaan vähentää noudattamalla näitä turvaohjeita.

Ennen käyttöä

- Lue ja sisäistä kaikki ajoyksikön ja leikkuuyksikön käyttöoppaiden ohjeet ja noudata niitä ennen koneen käyttöä.
- Älä koskaan anna konetta lasten käyttöön. Älä koskaan anna aikuisten käyttää konetta ilman asianmukaista opastusta. Konetta saavat käyttää vain koulutetut käyttäjät, jotka ovat lukeneet tämän käyttöoppaan.
- Älä koskaan käytä konetta lääkkeiden tai alkoholin vaikutuksen alaisena.
- Salamanisku voi aiheuttaa vakavan loukkaantumisen tai hengenvaaran. Jos alueella on ukonilma, konetta ei saa käyttää. Tällöin on hakeuduttava suojaan.
- Älä päästä sivullisia käyttöalueelle.
- Älä poista suojuksia tai turvalaitteita. Jos jokin suojus, turvalaite tai kilpi on epäselvä tai vahingoittunut, korjaa tai vaihda se ennen laitteen käyttöä. Kiristä kaikki löysät mutterit, pultit ja ruuvit, jotta kone on turvallisessa käyttökunnossa.
- Älä käytä konetta sandaaleissa, tennis- tai lenkkitossuissa tai shortseissa. Älä käytä löysiä vaatteita, jotka voivat tarttua liikkuviin osiin. Käytä pitkälahkeisia housuja ja lujatekoisia kenkiä. On suositeltavaa käyttää suojalaseja, turvakenkiä ja kypärää, ja jotkin paikalliset määräykset ja vakuutussäännökset saattavat edellyttää niiden käyttöä.

Käytön aikana

- Laitteen melutaso voi olla yli 85 dB(A) käyttäjän paikalla. Pysyvien kuulovaurioiden välttämiseksi kannattaa käyttää kuulosuojaimia pitkäkestoisessa altistumisessa.
- Koneen käyttäminen vaatii valppautta. Toimi seuraavasti, jotta et menettäisi ajoneuvon hallintaa:
  - Käytä konetta vain päivänvalossa tai hyvässä keinovalaistuksessa.
  - Aja hitaasti ja varo kuoppia ja muita piileviä vaaroja.
  - Hidasta vauhtia, kun teet jyrkkiä käännöksiä ja kun käännyt rinteissä.
  - Vältä äkkilähtöjä ja -pysäytyksiä.
  - Katso taaksesi ennen peruuttamista ja varmista, ettei koneen takana ole ketään.
  - Varo liikennettä lähellä risteyksiä ja ylittäessäsi niitä. Anna muille aina etuajo-oikeus.
- Käytön aikana kumitapit poimivat ja siirtävät ajoreitiltä roskia ja pieniä esineitä. Suojaa aina silmät ja pää, jotta lentävät esineet eivät aiheuta vammoja, ja varmista, että koneen käyttöalueen lähellä ei ole lapsia, lemmikkieläimiä tai sivullisia.
- Älä koskaan kuljeta matkustajia ajoyksikön tai Versa-Vacin päällä.
- Älä astu PTO-akselin yli päästäksesi koneen toiselle puolelle, vaan kävele perävaunun ympäri.
- Älä koskaan nouse ajoyksikköön tai poistu ajoyksiköstä, kun PTO-akseli on toiminnassa.
- Seiso aina takaluukkua avatessa perävaunun äärioikealla tai -vasemmalla.
- Jos havaitset käyttöalueella tai sen välittömässä läheisyydessä yllättäen ihmisen tai lemmikkieläimen, keskeytä käyttö. Huolimaton käyttö epätasaisella maalla, kimmokkeet tai väärin sijoitetut turvalaitteet voivat aiheuttaa sinkoutuvista esineistä aiheutuvia vammoja. Jatka käyttöä vasta, kun alue on tyhjä.

Kunnossapito

- Irrota avain virtalukosta, jotta moottori ei käynnisty vahingossa koneen huollon, säätöjen tai varastoinnin aikana.
- Tee vain tässä käyttöoppaassa kuvattuja kunnossapitotoimia. Jos kone vaatii suurehkoja korjauksia tai jos tarvitset apua, ota yhteys valtuutettuun Toro-jälleenmyyjään.
- Varmista koneen turvallinen käyttökunto tarkistamalla, että pultit, ruuvit ja mutterit on kiristetty huolellisesti. Varmista pulttien ja mutterien oikea kiristysmomentti riittävän usein.
- Varmista paras mahdollinen suorituskyky ja turvallisuus käyttämällä vain alkuperäisiä Toro-varaosia ja -lisävarusteita. **Älä käytä muiden valmistajien osia ja lisävarusteita.** Toro-merkintä takaa osien aitouden. Muiden kuin aitojen varaosien ja lisälaitteiden käyttö saattaa aiheuttaa takuun raukeamisen.

Turva- ja ohjetarrat

Turva- ja ohjetarrat on sijoitettu hyvin näkyville paikoille mahdollisten vaara-alueiden lähettyville. Korvaa vioittuneet tai kadonneet tarrat uusilla.

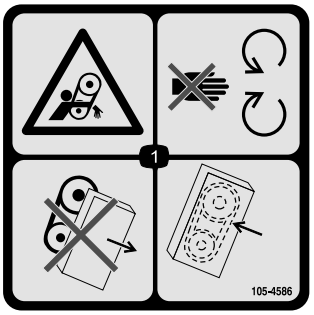

105-4586

1. Takertumisvaara – hihna. Pysy etäällä liikkuvista osista. Älä käytä konetta, jos suojukset tai suojalevyt on irrotettu. Pidä suojukset ja suojalevyt aina paikoillaan.

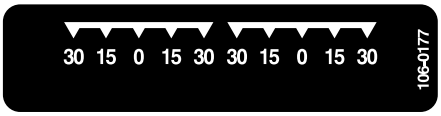

106-0177



106-0178

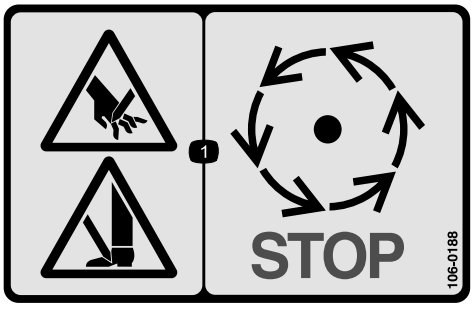

106-0188

1. Käsien ja jalkojen silpoutumisvaara: odota, kunnes liikkuvat osat pysähtyvät.

Käyttöönotto

Irralliset osat

Tarkista alla olevasta taulukosta, että kaikki osat on toimitettu.

Kuvaus	Määrä	Käyttökohde
Mitään osia ei tarvita	–	Kumitappileikkuupöydän asennus.

Ohjeet, oppaat ja muut osat

Kuvaus	Määrä	Käyttökohde
Osaluettelo	1	Sisältää varaosien osanumerot
Käyttöopas	1	Lue käyttöopas ja säilytä se sopivassa paikassa.
Rekisteröintikortti	1	Täytä ja palauta Torolle.

Huomaa: Koneen vasen ja oikea puoli määritellään normaalista käyttöasennosta käsin.

Kumitappileikkuupöydän asennus

1. Aseta leikkuupöytä Versa-Vacin alle. Varmista, että hydraulimoottori on vasemmalla puolella.
2. Liu'uta vetovarret rungon tappeihin. Kiinnitä vetovarret rungon tappeihin aluslaatalla ja sokalla (Kuva 2).

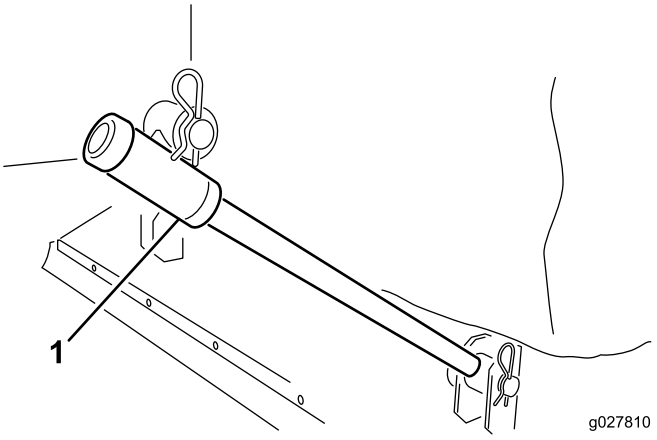

Kuva 2

1. Vetovarsi

3. Kiinnitä nostoketjut leikkuupöydän kannattimiin liitintapilla ja sokalla (Kuva 3).

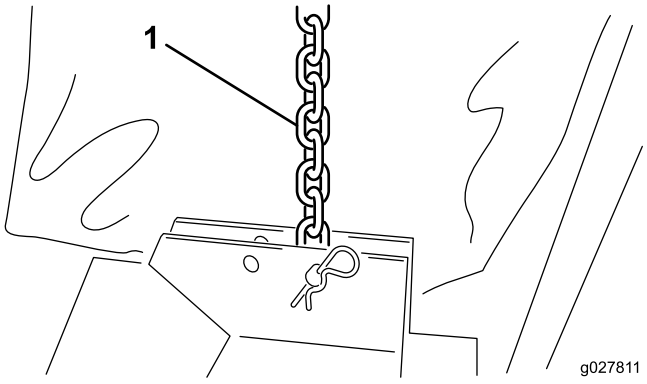

Kuva 3

1. Nostoketju

4. Asenna peite Versa-Vacin ja leikkuupöydän aukkojen reunan ympärille (Kuva 4).

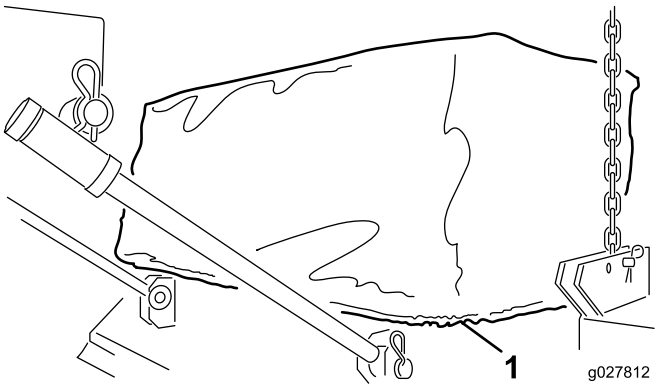

Kuva 4

1. Peite

5. Kytke hydraulimoottorin letkupikaliittimet Versa-Vacin liittimiin kuvan mukaisesti (Kuva 5).

Huomaa: Varmista, että kumitapit pyörivät. Kumitappien on pyörittävä myötäpäivään (leikkuupöydän moottorin puolelta katsottuna).

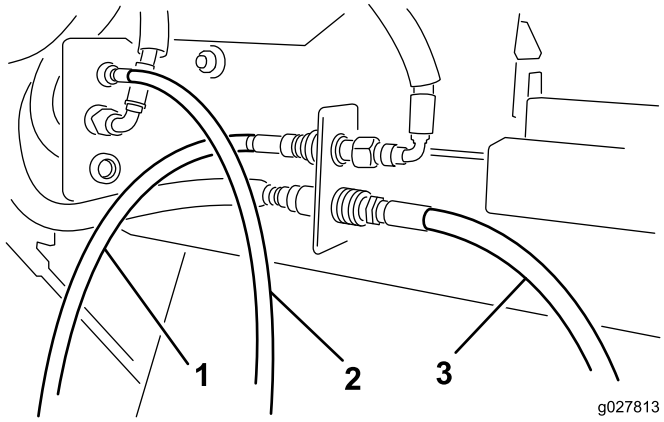

Kuva 5

1. Etummainen moottorin letku
2. Keskimmäinen moottorin letku
3. Taaimmainen moottorin letku

Huomaa: Jos leikkuupöytä on vinossa, kun se on nostettuna maanpinnasta, vaihda nostoketju toiseen kiinnikkeessä olevaan reikään.

Laitteen yleiskatsaus

Tekniset tiedot

Leveys	193–203 cm
Käyttöleveys	183 cm
Korkeus	40,6–61 cm
Paino	117–140 kg

Lisälaitteet/lisävarusteet

Koneeseen on saatavana valikoima Toron hyväksymiä lisälaitteita ja -varusteita, joiden avulla voidaan parantaa ja laajentaa sen ominaisuuksia. Ota yhteys valtuutettuun huoltoliikkeeseen tai jälleenmyyjään tai siirry osoitteeseen www.Toro.com, jossa on luettelo hyväksytyistä lisälaitteista ja -varusteista.

Käyttö

Huomaa: Koneen vasen ja oikea puoli määritellään normaalista käyttöasennosta käsin.

Rengaspaineen tarkistus

Huoltoväli: Aina ennen käyttöä tai päivittäin

Kääntöpyörien oikea rengaspaine on 2,07 bar.

Käyttökorkeuden säätö

1. Irrota liitintappi kara-akselista (Kuva 6).

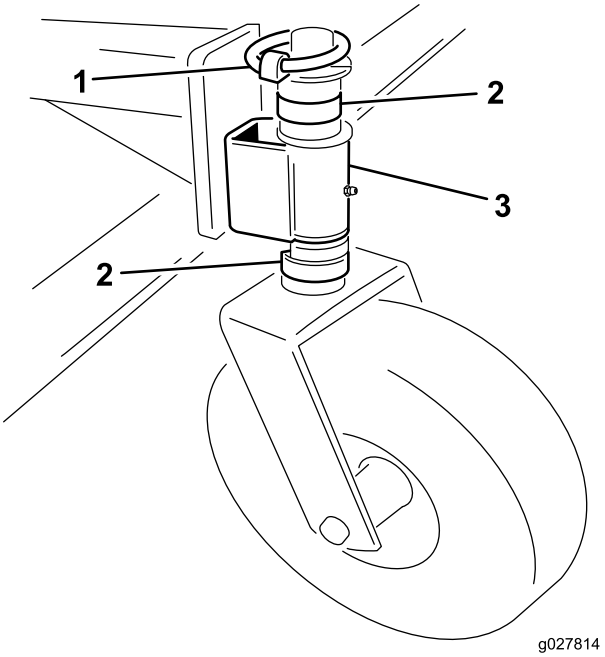

Kuva 6

1. Liitintappi
2. Välikappale
3. Kääntöpyörän varsi

2. Säädä korkeutta poistamalla tai lisäämällä kara-akselin C:n muotoisia välikappaleita kääntöpyörän varren alapuolella.
3. Aseta ylimääräiset välikappaleet kara-akseliin kääntöpyörän varren yläpuolelle.
4. Kiinnitä kokoonpano asentamalla liitintappi.
5. Varmista, että kaikki neljä kääntöpyörää on asetettu samalle korkeudelle.

Käyttövihjeitä

Katso kattavat käyttöohjeet Versa-Vacin mukana tulleesta *käyttöoppaasta*.

- Määritä paras lakaisusuunta tarkistamalla alue ennen lakaisun aloittamista.
- Suoraan lakaisu on helpompaa, jos etumaastosta määritetään kiintopiste.
- Pyri aina käsittelemään mahdollisimman pitkä, yhtäjaksoinen alue kerrallaan, ja aja vastakkaiseen suuntaan palatessasi osittain edellisen kaistan päältä.
- Nurmialustoilla leikkuupöytä poimii risut, leikkuujätteet, lehdet, neulaset ja kävyt sekä pienet roskat.

Tärkeää: Konetta ei saa kääntää liian jyrkästi, jotta nurmi ei vahingoitu.

Tärkeää: Älä käytä konetta, kun roottori pyörii ja on yläasennossa.

Koneen puhdistus

Huoltoväli: Jokaisen käytön jälkeen

Puhdista ja pese kone huolellisesti jokaisen käyttökerran jälkeen. Tarkista puhdistuksen jälkeen, että mekaaniset osat eivät ole vaurioituneet.

Kunnossapito

Kunnossapitotaulukko

Huoltoväli	Huoltotoimenpide
20 ensimmäisen käyttötunnin jälkeen	• Tarkista ja säädä käyttöhihna.
Aina ennen käyttöä tai päivittäin	• Tarkista rengaspaine.
Jokaisen käytön jälkeen	• Puhdista kone. • Rasvaa kone.

Koneen voitelu

Huoltoväli: Jokaisen käytön jälkeen

Leikkuupöydässä on 10 rasvanippaa, jotka on voideltava säännöllisesti litiumpohjaisella yleisrasvalla nro 2.

Rasvanippojen sijainnit ja määrät ovat seuraavat:

- Kääntöpyörä (2 kussakin pyörässä) (Kuva 7)
- Kumitappien roottorin laakerit (2)Kuva 8

Tärkeää: Kun kone rasvataan heti pesun jälkeen, vesi saadaan poistettua paremmin laakereista, mikä pidentää laakereiden käyttöikää.

1. Pyyhi kukin rasvanippa puhtaalla kankaalla.
2. Levitä rasvaa, kunnes puhdasta rasvaa alkaa tulla laakerin tiivisteistä.
3. Pyyhi pois liika rasva.

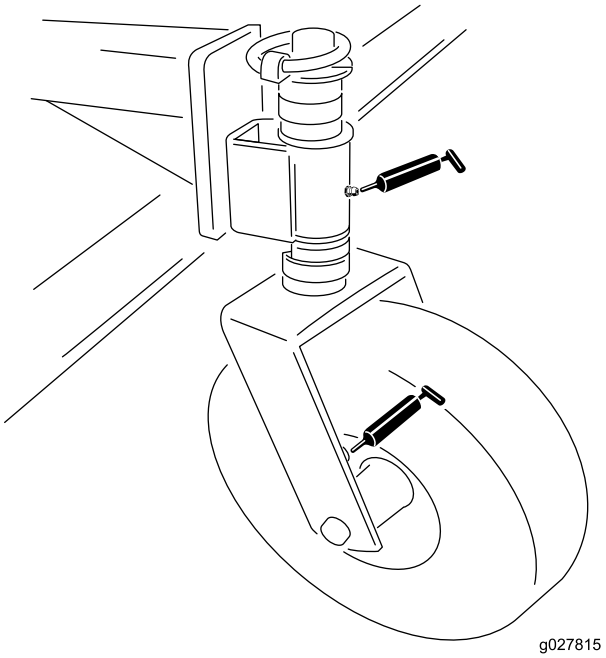

Kuva 7

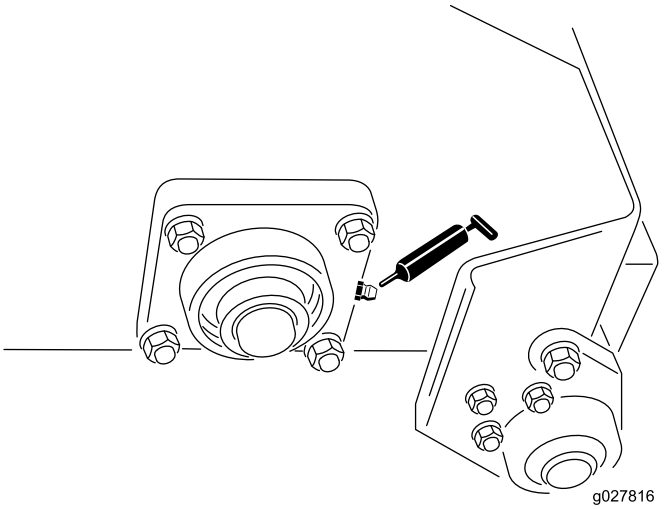

Kuva 8

Käyttöhihnan säätö

Huoltoväli: 20 ensimmäisen käyttötunnin jälkeen—Tarkista ja säädä käyttöhihna.

Varmista, että hihna on kiristetty oikein. Tämä varmistaa koneen oikean toiminnan ja estää tarpeetonta kulumista. Jos hihna vinkuu tai luistaa, kiristä se seuraavalla tavalla:

1. Irrota kiinnikkeet, joilla moottorin suojus on kiinnitetty leikkuupöydän runkoon (Kuva 9). Irrota suojus.

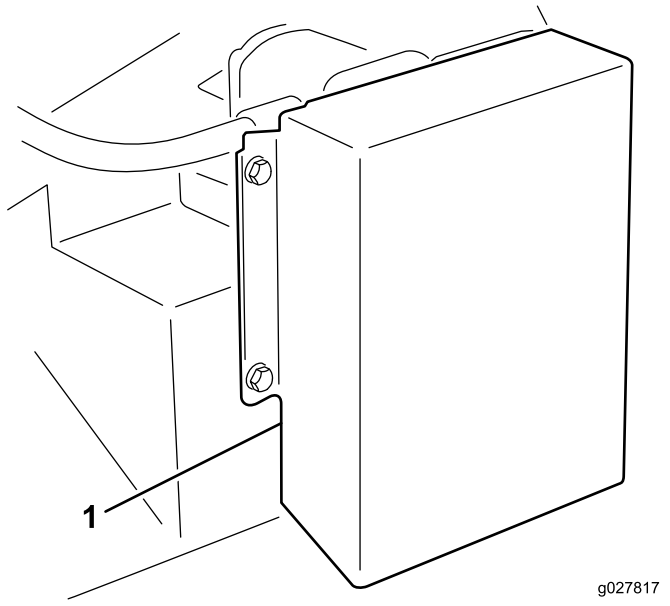

Kuva 9

1. Moottorin suojus

2. Löysää rungon takapuolella oleva pultti, joka kiinnittää hihnankiristimen runkoon (Kuva 9).

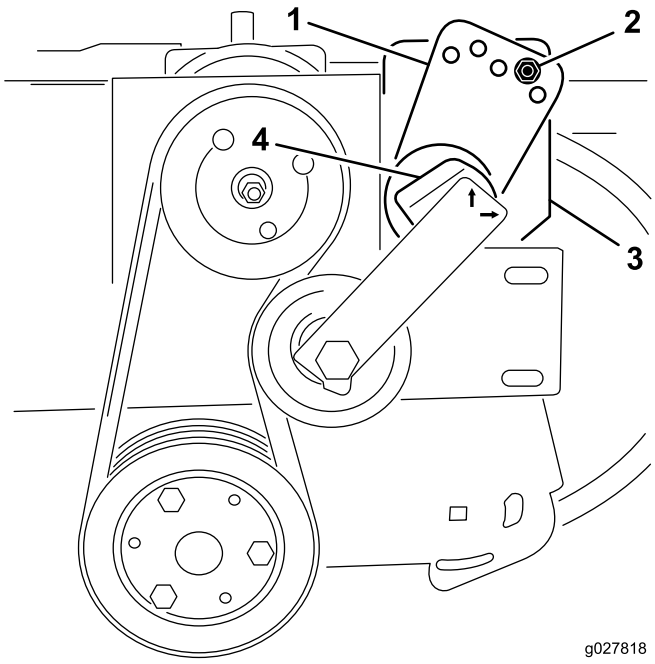

Kuva 10

1. Hihnankiristimen ohjain
2. Pultti ja mutteri
3. Pultti (rungon takapuoli)
4. Hihnankiristin

3. Irrota pultti ja mutteri, joilla hihnankiristimen ohjain on kiinnitetty moottorin pitimeen (Kuva 9). Hihna löystyy, kun pultti irrotetaan.
4. Aseta iso kiintoavain hihnankiristimelle. Käännä hihnankiristintä myötäpäivään, kunnes tarra on hihnankiristimen putken numeron 15 kohdalla.
5. Aseta pultti kohdistettuihin ohjainreikiin ja kiinnitä se mutterilla. Jos reiät eivät ole täysin kohdakkain, käännä ohjainta ylempään reikään, kunnes reiät ovat kohdakkain.
6. Lukitse hihnankiristin kiristämällä rungon takapuolella oleva pultti.
7. Asenna moottorin suojus.

Kumitappien vaihto

1. Löysää mutterit ja aluslaatat, joilla kumitappien pidikkeet on kiinnitetty roottoriin (Kuva 11 ja Kuva 12).
2. Poista vanhat kumitapit.
3. Asenna uudet kumitapit (Kuva 11 ja Kuva 12). Kumitappien pää on noin 10 cm:n päässä pidikkeestä.
4. Kiristä mutterit, joilla kumitapit on kiinnitetty.

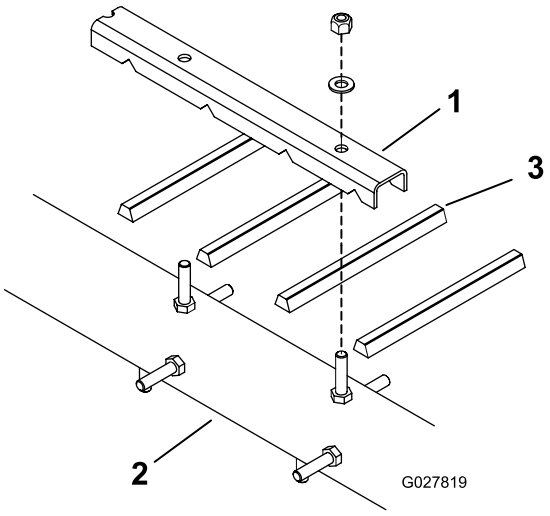

Kuva 11

1. Kumitappien pidike
2. Roottori
3. Kumitappi

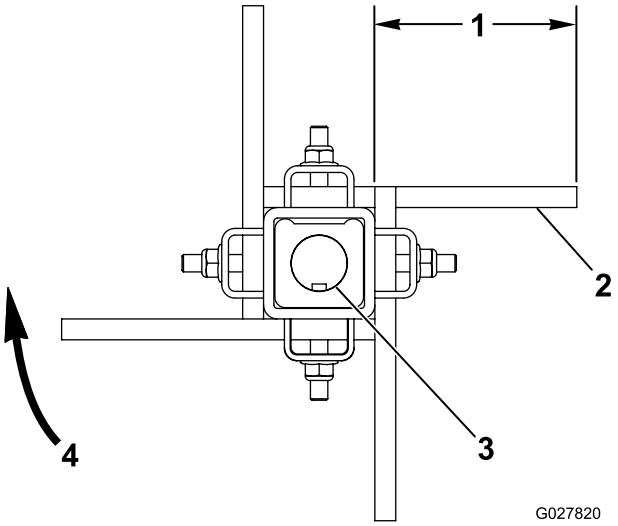

Kuva 12

1. Noin 10 cm
2. Kumitappien litteä puoli
3. Lovettu akseli
4. Pyörimissuunta

Liittämisvakuutus

The Toro Company, Lyndale Avenue South, Bloomington, MN, USA vakuuttaa, että asianmukaisissa vaatimustenmukaisuusvakuutuksissa ilmoitettujen Toro-mallien mukana toimitettujen ohjeiden mukaisesti asennettuina seuraavat yksiköt täyttävät esitettyjen direktiivien vaatimukset.

Mallinro:	Sarjanro:	Tuotteen kuvaus	Laskun kuvaus	Yleinen kuvaus	Direktiivi
07081	315000001 tai suurempi	Kumitappileikkuupöytä	RUBBER FINGER DECK	Imurileikkuupöydän lisälaite	2006/42/EY

Asiaankuuluvat tekniset asiakirjat on laadittu direktiivin 2006/42/EY liitteessä VII olevan B-osan vaatimusten mukaisesti.

Yhtiö sitoutuu ilmoittamaan kansallisten viranomaisten pyynnöstä näitä osittain koottuja laitteita koskevat olennaiset tiedot. Tiedot ilmoitetaan elektronisesti.

Laitteita ei saa käyttää, ennen kuin ne on liitetty hyväksyttyihin Toro-malleihin laitteita koskevien vaatimustenmukaisuusvakuutusten ja kaikkien ohjeiden mukaisesti. Tällöin laitteiden voidaan vakuuttaa noudattavan kaikkia asiaankuuluvia direktiivejä.

Sertifioitu:



David Klis
Tekninen johtaja
8111 Lyndale Ave. South
Bloomington, MN 55420, USA
November 18, 2014

EU:n tekninen yhteyshenkilö:

Peter Tetteroo
Toro Europe NV
B-2260 Oevel-Westerloo
Belgium

Tel. 0032 14 562960
Fax 0032 14 581911

Toron yleinen kaupallisten tuotteiden takuu

Kahden vuoden rajoitettu takuu

Ehdot ja takuunalaiset tuotteet

The Toro Company ja sen sisaryhtiö Toro Warranty Company antavat yhteisen sopimuksensa mukaisesti tälle Toron kaupalliselle tuotteelle (”tuote”) kahden vuoden tai 1 500 käyttötunnin* (kumpi ensin saavutetaan) materiaali- ja valmistusvirhetakuun. Tämä takuu koskee kaikkia tuotteita ilmastajia lukuun ottamatta (katso näiden tuotteiden erillinen takuulauselma). Jos takuuehdot täyttyvät, korjaamme tuotteen veloituksetta. Tähän sisältyy vianmääritys, työ, osat ja kuljetus. Tämä takuu alkaa sinä päivämääränä, jolloin tuote toimitetaan alkuperäiselle ostajalle.
* Koskee tuotteita, joissa on tuntilaskuri.

Takuuhuollon ohjeet

Ostajan vastuulla on ilmoittaa heti tuotteen maahantuojalle tai valtuutetulle jälleenmyyjälle, jolta tuote on ostettu, kun hän uskoo tuotteessa olevan takuunalaisen vian. Maahantuojien ja jälleenmyyjien yhteystiedot sekä tiedot takuuseen liittyvistä oikeuksista ja vastuista ovat saatavana osoitteesta:

Toro Commercial Products Service Department
Toro Warranty Company
8111 Lyndale Avenue South
Bloomington, MN 55420-1196

+1–952–888–8801 tai +1–800–952–2740
Sähköpostiosoite: commercial.warranty@toro.com

Omistajan vastuut

Tuotteen omistajan vastuulla on huolehtia *käyttöoppaassa* esitetyistä huolloista ja säädöistä. Vaadittavien huoltojen ja säätöjen laiminlyönti voi johtaa takuuvaatimuksen hylkäämiseen.

Takuun ulkopuoliset kohteet ja viat

Kaikki takuuaikana ilmenevät tuoteviat ja häiriöt eivät ole valmistus- tai materiaalivirheitä. Tämä takuu ei kata seuraavia:

- Tuoteviat, jotka aiheutuvat muiden kuin Toron varaosien käytöstä tai ylimääräisten tai muutettujen ei-Toro-lisävarusteiden ja -tuotteiden asennuksesta ja käytöstä. Näiden valmistaja saattaa antaa erillisen takuun.
- Tuoteviat, jotka johtuvat suositeltujen huoltojen ja/tai säätöjen laiminlyönnistä. Jos Toro-tuotetta ei huolleta asianmukaisesti *käyttöoppaassa* olevien huolto-ohjeiden mukaisesti, takuu voidaan evätä.
- Tuoteviat, jotka johtuvat tuotteen liian rajusta, huolimattomasta tai piittaamattomasta käytöstä.
- Kuluvat osat, ellei niitä havaita viallisiksi. Tuotteen normaalissa käytössä kuluvia osia ovat esimerkiksi jarrupalat ja -päällysteet, kytkimen päällysteet, terät, kelat, rullat ja laakerit (suljetut tai rasvattavat), kiinteät terät, sytytystulpat, kääntöpyörät ja laakerit, renkaat, suodattimet, hihnat ja tietyt ruiskuttimen osat, kuten kalvot, suuttimet ja sulkuventtiilit jne.
- Ulkopuolisen tekijän aiheuttamat viat. Ulkopuolisina tekijöinä pidetään esimerkiksi säätä, varastointimenetelmiä, likaantumista sekä hyväksymättömien polttoaineiden, jäähdytysnesteiden, voiteluaineiden, lisäaineiden, lannoitteiden, veden tai kemikaalien yms. käyttöä.
- Soveltuvista vaatimuksesta poikkeavien polttoaineiden (esim. bensiinin, dieselin tai biodieselin) laatuun tai toimintaan liittyvät ongelmat.
- Normaali melu, tärinä, kuluminen ja heikentyminen.
- Normaali ”kuluminen” kattaa esimerkiksi istuinten vaurioitumisen kulumisen tai hankaamisen seurauksena, maalipintojen kulumisen, naarmuuntuneet tarrat tai ikkunat jne.

Osat

Vaadittavan huollon mukaisesti vaihdettavat osat kuuluvat takuun piiriin niiden määritettyyn vaihtoajankohtaan asti. Tämän takuun mukaisesti vaihdetuille osille annetaan takuu alkuperäisen tuotetakuun ajaksi, ja ne siirtyvät Toron omistukseen. Toro tekee lopullisen päätöksen siitä, korjataanko osa tai kokoonpano vai vaihdetaanko se. Toro voi käyttää takuukorjauksiin kunnostettuja osia.

Syväpurkaus- ja litium-ioniakun takuu:

Syväpurkaus- ja litium-ioniakun käyttöikänsä aikana tuottama kokonaiskilowattituntimäärä on rajallinen. Tapa, jolla akkua käytetään, ladataan ja huolletaan, voi joko pidentää tai lyhentää akun kokonaiskäyttöikää. Kun laitteen akkuja käytetään, niiden mahdollistama työmäärä latauskertojen välillä vähenee hitaasti, kunnes akut ovat kuluneet loppuun. Normaalissa käytössä loppuun kuluneiden akkujen vaihto on tuotteen omistajan vastuulla. Akkujen vaihto voi olla tarpeen tuotteen normaalin takuuajan sisällä omistajan kustannuksella. Huomautus: (Vain litium-ioniakku): Litium-ioniakulla on vain osat kattava suhteutettu takuu kolmannesta vuodesta viidenteen vuoteen käyttöajan ja käytettyjen kilowattituntien perusteella. Lisätietoja on *käyttöoppaassa*.

Omistaja tekee huollot omalla kustannuksellaan

Moottorin viritys, voitelu, puhdistus ja kiillotus, suodattimien ja jäähdytysnesteen vaihto sekä suositeltujen huoltojen suorittaminen ovat esimerkkejä normaaleista huoltotoimista, jotka Toro-tuotteen omistajan on tehtävä omalla kustannuksellaan.

Yleiset ehdot

Tämä takuu oikeuttaa ainoastaan valtuutetun Toro-maahantuojan tai -jälleenmyyjän tekemään korjaukseen.

The Toro Company ja Toro Warranty Company eivät ole vastuussa epäsuorista, satunnaisista tai välillisistä vahingoista, jotka liittyvät tämän takuun kattamiin Toro-tuotteisiin. Tällaisia vahinkoja voivat olla esimerkiksi korvaavan tuotteen tai huollon hankkimiseen liittyvät kustannukset kohtuullisten vikajaksojen aikana tai kustannukset, jotka aiheutuvat siitä, että tuote ei ole käytettävissä takuuhuollon aikana. Alla esitetty päästötakuu, jos se on sovellettavissa, on ainoa nimenomainen takuu. Kaikki hiljaiset takuut tuotteen sopivuudesta kauppatavaraksi tai tiettyyn tarkoitukseen ovat voimassa vain tämän nimenomaisen takuun ajan.

Joissakin osavaltioissa ei sallita satunnaisten tai välillisten vahinkojen poissulkemista tai hiljaisen takuun kestoon liittyviä rajoituksia, joten yllä mainitut poikkeukset ja rajoitukset eivät välttämättä koske kaikkia ostajia. Tämä takuu antaa ostajalle tiettyjä laillisia oikeuksia. Ostajalla voi olla myös muita oikeuksia, jotka vaihtelevat osavaltioittain.

Moottorin takuuta koskeva huomautus:

Tuotteen päästöjen rajoitusjärjestelmä saattaa kuulua erillisen takuun piiriin Yhdysvaltojen Environmental Protection Agencyn EPA:n ja/tai California Air Resources Boardin CARB:n vaatimusten mukaisesti. Yllä mainitut tuntirajoitukset eivät koske päästöjen rajoitusjärjestelmän takuuta. Lisätietoja on tuotteen mukana toimitetussa tai moottorin valmistajan oppaisiin sisältyvässä moottorin päästöjärjestelmän takuulauselmassa (Engine Emission Control Warranty Statement).

Muut maat kuin Yhdysvallat ja Kanada

Asiakkaat, jotka ovat ostaneet Yhdysvalloista tai Kanadasta maahantuotuja Toro-tuotteita, saavat maansa, maakuntansa tai osavaltionsa mukaiset takuuehdot Toro-jälleenmyyjältä. Jos Toro-jälleenmyyjä ei pysty jostain syystä toimittamaan takuuehtoja, on otettava yhteys Toro-maahantuojaan.