Form No. 3390-365 Rev A

TORO®

Count on it.

Manuel de l'utilisateur

Plateau à doigts souples

Versa Vac

N° de modèle 07081—N° de série 315000001 et suivants

Enregistrez votre produit à www.Toro.com.
Traduction du texte d'origine (FR)

CE

3390-365 A

Ce produit est conforme à toutes les directives européennes pertinentes. Pour plus de renseignements, reportez-vous à la Déclaration d'incorporation (DOI) à la fin de ce document.

⚠ ATTENTION

CALIFORNIE
Proposition 65 - Avertissement

Ce produit contient une ou des substances chimiques considérées par l'état de Californie comme capables de provoquer des cancers, des anomalies congénitales ou d'autres troubles de la reproduction.

Introduction

Ce plateau à doigts souples, en association avec l'aspirateur VersaVac, permet de ramasser les débris et matériaux épars sur les terrains de golf et autre grands espaces verts.

Lisez attentivement cette notice pour apprendre comment utiliser et entretenir correctement votre produit, et éviter de l'endommager ou de vous blesser. Vous êtes responsable de l'utilisation sûre et correcte du produit.

Vous pouvez contacter Toro directement sur le site www.Toro.com pour tout renseignement sur les produits et accessoires, pour trouver un revendeur ou enregistrer votre produit.

Pour obtenir des prestations de service, des pièces Toro d'origine ou des renseignements complémentaires, munissez-vous des numéros de modèle et de série du produit et contactez un concessionnaire-réparateur ou le service client Toro agréé. Inscrivez les numéros dans l'espace réservé à cet effet :

N° de modèle _____

N° de série _____

Les mises en garde de ce manuel soulignent les dangers potentiels et sont signalées par le symbole de sécurité (Figure 1), qui indique un danger pouvant entraîner des blessures graves ou mortelles si les précautions recommandées ne sont pas respectées.



Figure 1

1. Symbole de sécurité

Ce manuel utilise deux autres termes pour faire passer des renseignements essentiels. **Important**, pour attirer l'attention sur des renseignements mécaniques spécifiques et **Remarque**, pour insister sur des renseignements d'ordre général méritant une attention particulière.

Table des matières

Sécurité 3
- Avant l'utilisation 3
- Utilisation 3
- Entretien 3
- Autocollants de sécurité et d'instruction 4

Mise en service 5
- Montage du plateau à doigts souples 5

Vue d'ensemble du produit 6
- Caractéristiques techniques 6
- Outils et accessoires 6

Utilisation 7
- Contrôle de la pression des pneus 7
- Réglage de la hauteur d'utilisation 7
- Conseils d'utilisation 7
- Nettoyage de la machine 7

Entretien 8
- Programme d'entretien recommandé 8
- Graissage de la machine 8
- Réglage de la courroie d'entraînement 8
- Remplacement des doigts souples 9

© 2015—The Toro® Company

8111 Lyndale Avenue South
Bloomington, MN 55420

Contactez-nous sur www.Toro.com.
Imprimé aux États-Unis.
Tous droits réservés

Sécurité

La prévention des accidents et la protection contre les risques dépendent de la prudence, du bon sens et de la bonne formation des personnes concernées par l'utilisation, le transport, l'entretien et le remisage de la machine. Cette machine peut occasionner des accidents, parfois mortels, si elle n'est pas utilisée ou entretenue correctement. Pour réduire les risques de blessures et d'accidents mortels, respectez les consignes de sécurité suivantes.

Avant l'utilisation

- Vous devez lire, comprendre et respecter toutes les instructions qui figurent dans les manuels de l'utilisateur du groupe de déplacement et du plateau de coupe avant d'utiliser la machine.
- Ne confiez jamais l'utilisation de la machine à un enfant. Ne laissez personne utiliser la machine sans instructions adéquates. Seuls les utilisateurs compétents qui ont lu ce manuel sont autorisés à utiliser la machine.
- N'utilisez jamais la machine sous l'emprise de l'alcool, de drogues ou de médicaments.
- La foudre peut causer des blessures graves ou mortelles. Si vous voyez des éclairs ou que vous entendez le tonnerre à proximité, n'utilisez pas la machine et mettez-vous à l'abri.
- N'admettez personne dans le périmètre de travail.
- Les capots et dispositifs de sécurité doivent toujours être présents. Si un capot, un dispositif de sécurité ou un autocollant est endommagé ou illisible, réparez ou remplacez-le avant d'utiliser la machine. Serrez aussi les écrous, boulons et vis qui en ont besoin pour garder la machine en bon état de marche.
- N'utilisez pas la machine chaussé de sandales, de chaussures légères ou de sport, et ne portez pas de short. Ne portez pas non plus de vêtements amples qui risquent de s'accrocher dans les pièces mobiles. Portez toujours un pantalon et des chaussures solides. Le port de lunettes de sécurité, de chaussures de sécurité, et d'un casque est recommandé et parfois exigé par certaines ordonnances et réglementations d'assurance locales.

Utilisation

- Cette machine peut produire un niveau de puissance acoustique supérieur à 85 dB(A) au niveau de l'oreille de l'utilisateur. Le port de protège-oreilles est recommandé en cas d'utilisation prolongée de la machine pour réduire les risques de lésion auditive permanente.
- L'utilisation de la machine exige une grande de vigilance. Pour éviter de perdre le contrôle :
  - Travaillez uniquement à la lumière du jour ou avec un bon éclairage artificiel.
  - Conduisez lentement et méfiez-vous des trous et autres dangers cachés.
  - Ralentissez avant de prendre des virages serrés et de tourner sur une pente.
  - Évitez les arrêts et les démarrages brusques.
  - Avant de faire marche arrière, vérifiez que la voie est libre derrière vous.
  - Méfiez-vous de la circulation près des routes et en traversant. Cédez toujours la priorité.
- Les doigts souples en caoutchouc ramassent et poussent les débris et autres petits objets sur leur trajectoire pendant l'utilisation. Protégez-vous toujours les yeux et la tête pour éviter d'être blessé par des débris projetés, et tenez les enfants, les autres personnes et les animaux à l'écart de la surface de travail.
- Ne transportez jamais de passagers sur le groupe de déplacement ou le Versa Vac.
- N'enjambez pas l'arbre de PDF pour passer de l'autre côté de la machine. Faites le tour de la remorque.
- Ne montez et ne descendez jamais du groupe de déplacement en laissant l'arbre de PDF engagé.
- Tenez-vous toujours à l'extrême gauche ou droite de la remorque quand vous ouvrez le hayon.
- Arrêtez la machine si une personne ou un animal apparaît subitement dans la zone de travail. Une utilisation imprudente associée à l'état du terrain, aux ricochets possibles d'objets ou à des capots de sécurité mal installés peut donner lieu à des projections d'objets susceptibles de causer des blessures. Ne remettez la machine en marche qu'après avoir dégagé la zone de travail.

Entretien

- Enlevez la clé de contact pour éviter tout démarrage accidentel du moteur pendant les opérations d'entretien ou de réglage ou lorsque la machine est remisée.
- Effectuez uniquement les opérations d'entretien décrites dans ce manuel. Si la machine nécessite une réparation importante ou si vous avez besoin de renseignements, faites appel à un concessionnaire Toro agréé.
- Gardez la machine en bon état de marche en resserrant régulièrement les écrous, boulons et vis. Vérifiez fréquemment que les boulons et écrous sont tous serrés au couple spécifié.
- Pour préserver le bon fonctionnement et la sécurité de la machine, utilisez exclusivement des pièces de rechange et accessoires Toro d'origine pour assurer l'intégrité de votre produit Toro. **N'utilisez jamais de pièces de rechange ni d'accessoires génériques provenant d'autres fabricants.** Vérifiez toujours la présence du logo Toro comme garantie d'authenticité. L'utilisation de pièces et accessoires non agréés peut annuler la garantie.

Autocollants de sécurité et d'instruction

Des autocollants de sécurité et des instructions bien visibles par l'opérateur sont placés près de tous les endroits potentiellement dangereux. Remplacez tout autocollant endommagé ou manquant.

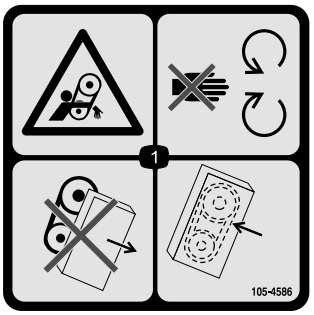

105-4586

1. Risque de coincement dans la courroie – ne vous approchez pas des pièces mobiles. N'utilisez pas la machine sans les capots ou les protections ; laissez-les toujours en place.

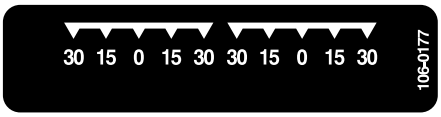

106-0177



106-0178

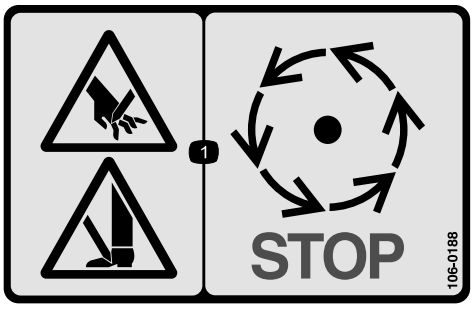

106-0188

1. Risque de sectionnement des mains ou des pieds - attendez l'arrêt de toutes les pièces mobiles.

Mise en service

Pièces détachées

Reportez-vous au tableau ci-dessous pour vérifier si toutes les pièces ont été expédiées.

Description	Qté	Utilisation
Aucune pièce requise	–	Montage du plateau à doigts souples.

Médias et pièces supplémentaires

Description	Qté	Utilisation
Catalogue de pièces	1	Pour obtenir les numéros de référence des pièces
Manuel de l'utilisateur	1	Lisez le manuel et rangez-le dans un endroit approprié.
Fiche d'enregistrement	1	À remplir et à renvoyer à Toro.

Remarque: Les côtés gauche et droit de la machine sont déterminés d'après la position d'utilisation normale.

Montage du plateau à doigts souples

1. Poussez le plateau sous le Versa Vac. Veillez à placer le moteur hydraulique sur le côté gauche.
2. Glissez les bras de remorquage sur les goupilles du cadre. Fixez chaque bras de remorquage à la goupille du cadre au moyen d'une rondelle et d'une goupille fendue (Figure 2).

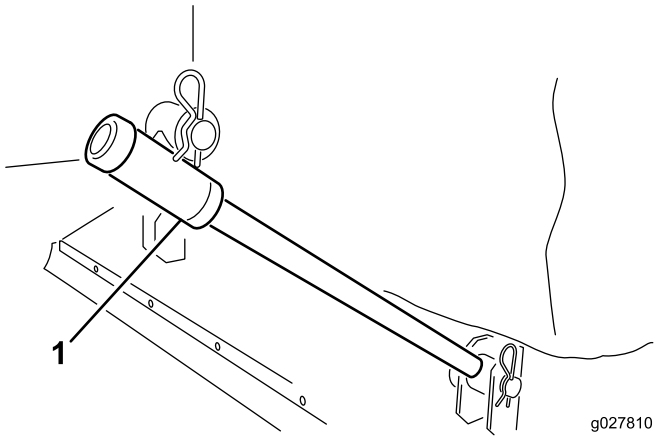

Figure 2

1. Bras de remorquage

3. Fixez chaque chaîne de levage au support correspondant sur le plateau au moyen d'un axe de chape et d'une goupille fendue (Figure 3).

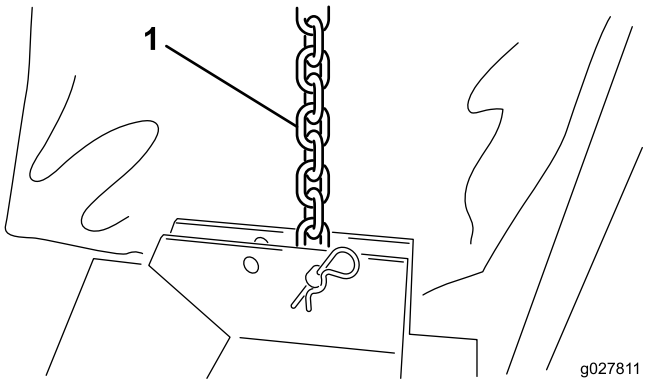

Figure 3

1. Chaîne de levage

4. Placez l'anneau de toile autour du rebord des ouvertures du Versa Vac et du plateau (Figure 4).

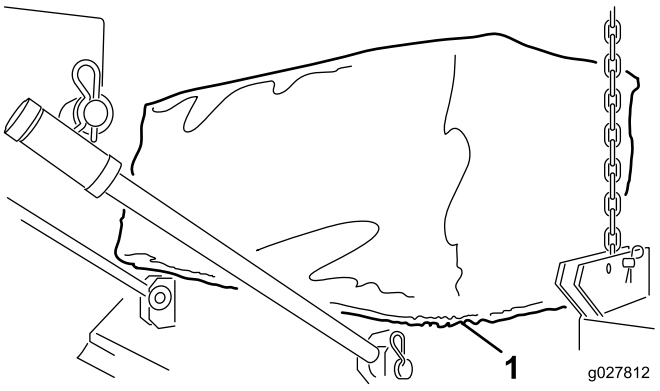

Figure 4

1. Anneau de toile

5. Branchez les raccords rapides du flexible du moteur hydraulique aux raccords du Versa Vac comme montré à la Figure 5.

Remarque: Vérifiez que les doigts souples peuvent tourner. Les doigts souples doivent tourner dans le sens horaire (vu du côté moteur du plateau).

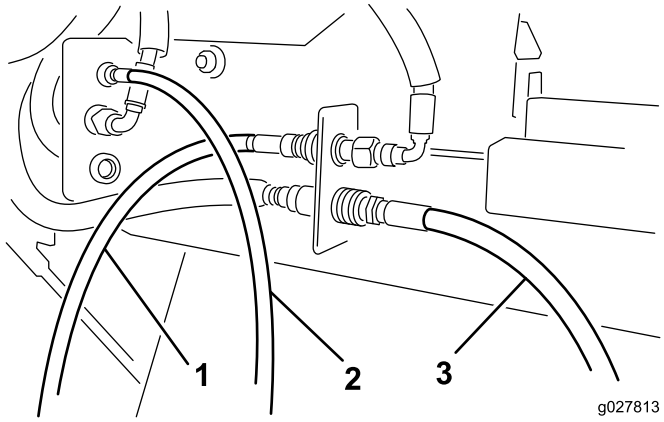

Figure 5

1. Flexible de moteur avant
2. Flexible de moteur central
3. Flexible de moteur arrière

Remarque: Si le plateau n'est pas de niveau une fois soulevé du sol, placez la chaîne de levage dans un autre trou de montage sur le support.

Vue d'ensemble du produit

Caractéristiques techniques

Largeur	193 à 203 cm
Largeur d'utilisation	183 cm
Hauteur	40,6 à 61 cm
Poids	117 à 140 kg

Outils et accessoires

De nombreux accessoires et outils agréés par Toro sont disponibles pour améliorer et augmenter les capacités de la machine. Contactez votre concessionnaire-réparateur ou distributeur agréé ou rendez-vous sur www.Toro.com pour obtenir une liste de tous les accessoires et outils agréés.

Utilisation

Remarque: Les côtés gauche et droit de la machine sont déterminés d'après la position d'utilisation normale.

Contrôle de la pression des pneus

Périodicité des entretiens: À chaque utilisation ou une fois par jour

La pression correcte des pneus des roues pivotantes est de 2 bar.

Réglage de la hauteur d'utilisation

1. Enlevez l'axe de chape de l'axe de pivot (Figure 6)

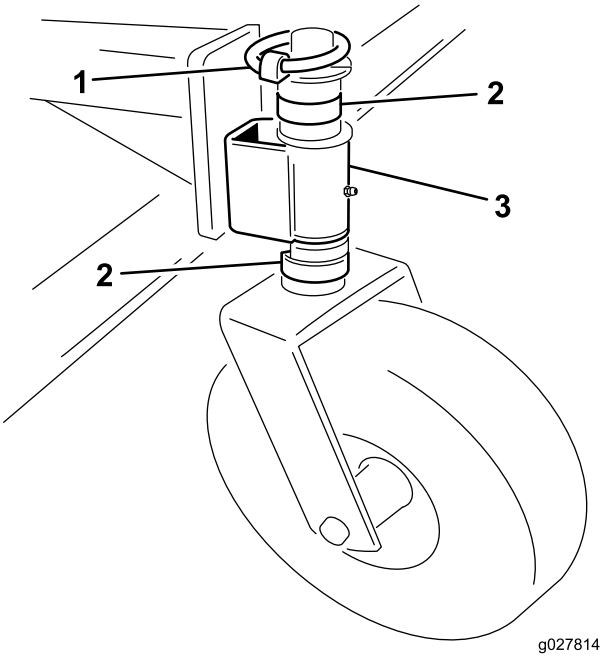

Figure 6

1. Axe de chape
2. Entretoise
3. Bras pivotant

2. Retirez ou ajoutez des entretoises en C sur l'arbre de pivot, sous le bras pivotant, pour obtenir la hauteur voulue.
3. Placez toutes les entretoises restantes sur l'axe de pivot au dessus du bras pivotant.
4. Fixez l'ensemble avec l'axe de chape.
5. Les quatre roues pivotantes doivent être réglées à la même hauteur.

Conseils d'utilisation

Pour des instructions d'utilisation complètes, reportez-vous au *Manuel de l'utilisateur* fourni avec le Versa Vac.

- Avant de commencer le balayage, examinez la surface de travail pour déterminer dans quelle direction travailler.
- Pour ne pas dévier de la ligne droite, prenez repère sur un objet au premier plan.
- Cherchez toujours à effectuer une longue passe continue, en chevauchant légèrement sur la passe de retour.
- Sur les surfaces gazonnées, le plateau ramasse les brindilles, les brins d'herbe, les feuilles, les aiguilles et les pommes de pin, et les petits débris en général.

Important: Ne prenez pas de virages serrés quand la machine est en marche pour éviter d'endommager la pelouse.

Important: N'utilisez pas la machine quand le rotor tourne et en position relevée.

Nettoyage de la machine

Périodicité des entretiens: Après chaque utilisation

Après chaque utilisation, nettoyez et lavez soigneusement la machine. Après le nettoyage, vérifiez l'état des composants mécaniques de la machine.

Entretien

Programme d'entretien recommandé

Périodicité d'entretien	Procédure d'entretien
Après les 20 premières heures de fonctionnement	• Contrôlez et réglez la courroie d'entraînement.
À chaque utilisation ou une fois par jour	• Contrôlez la pression des pneus.
Après chaque utilisation	• Nettoyez la machine. • Graissez la machine.

Graissage de la machine

Périodicité des entretiens: Après chaque utilisation

Le plateau est équipé de 10 graisseurs qui doivent être lubrifiés régulièrement avec de la graisse universelle au lithium n° 2.

Emplacements et nombre de graisseurs :

- Roue pivotante (2 chacune) (Figure 7)
- Roulements de rotor de doigts souples (2) (Figure 8)

Important: Graissez la machine immédiatement après chaque lavage pour éliminer l'eau des roulements et ainsi en prolonger la vie.

1. Essuyez chaque graisseur avec un chiffon propre.
2. Appliquez de la graisse propre jusqu'à ce qu'elle ressorte pas les joints de roulement.
3. Essuyez l'excédent de graisse.

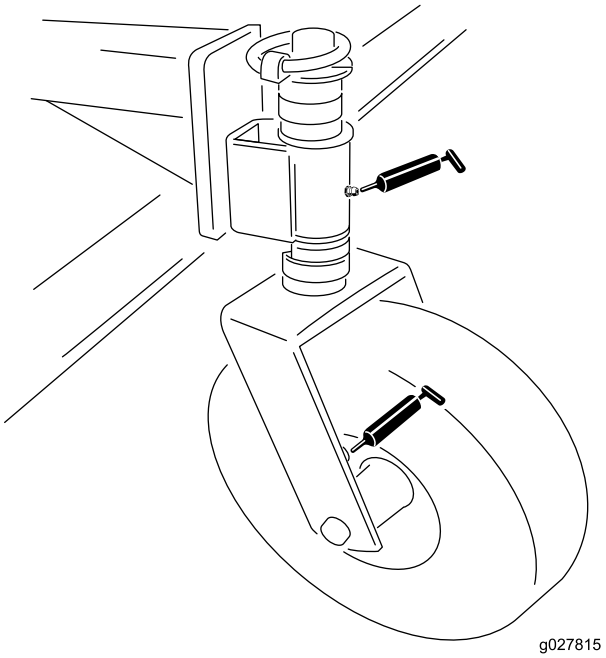

Figure 7

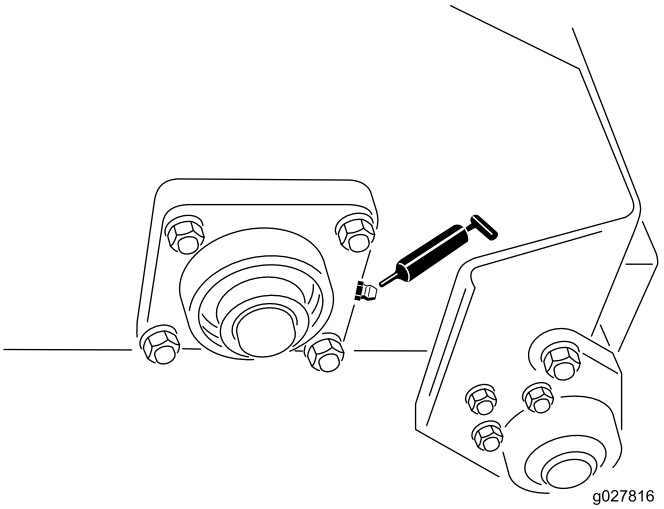

Figure 8

Réglage de la courroie d'entraînement

Périodicité des entretiens: Après les 20 premières heures de fonctionnement—Contrôlez et réglez la courroie d'entraînement.

Vérifiez que la courroie est bien tendue pour garantir le bon fonctionnement de la machine et éviter toute usure inutile. Si la courroie grince ou patine, serrez-la comme suit :

1. Retirez les fixations qui maintiennent la protection du moteur sur le cadre du plateau (Figure 9). Déposez la protection.

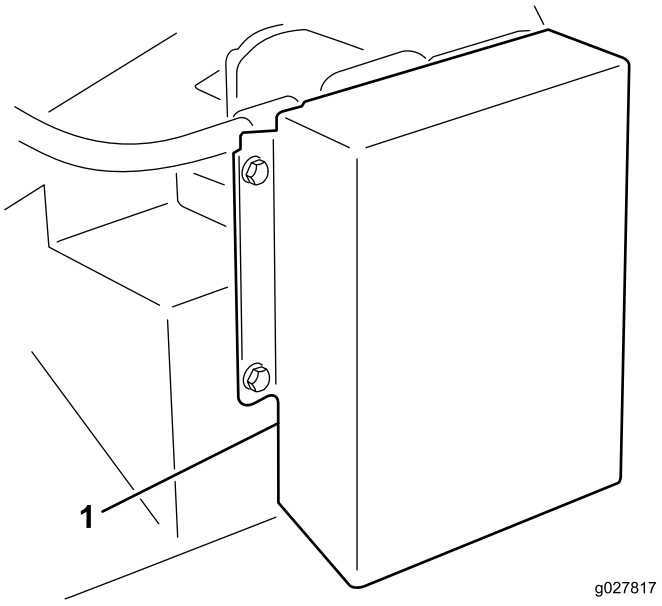

Figure 9

1. Protection

2. À l'arrière du cadre, desserrez le boulon qui fixe le tendeur de courroie au cadre (Fig. 9).

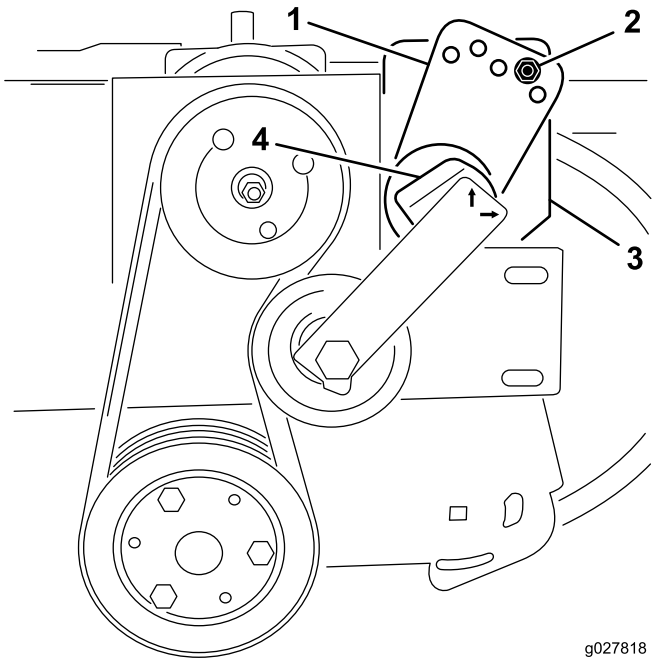

Figure 10

1. Guide de tendeur
2. Boulon et écrou
3. Boulon (arrière du cadre)
4. Tendeur

3. Retirez le boulon et l'écrou qui fixent le guide de tendeur au support de l'entraînement (Fig. 9). Le courroie se détend quand le boulon est retiré.
4. Placez une grande clé sur le tendeur. Tournez le tendeur dans le sens horaire jusqu'à ce que l'autocollant soit en face du 15 sur le tube du tendeur.
5. Insérez le boulon dans les trous alignés du guide et fixez-le avec l'écrou. Si les trous ne sont pas parfaitement alignés, tournez le guide jusqu'au trou immédiatement supérieur jusqu'à ce que l'alignement soit correct.
6. Serrez le boulon au dos du cadre pour bloquer le tendeur.
7. Reposez la protection du moteur.

Remplacement des doigts souples

1. Desserrez les écrous et rondelles qui fixent les pince-doigts sur le rotor (Figure 11 et Figure 12).
2. Déposez les doigts usagés.
3. Posez les nouveaux doigts (Figure 11 et Figure 12). Les doigts dépassent des pince-doigts d'environ 10 cm.
4. Serrez les écrous de fixation des doigts.

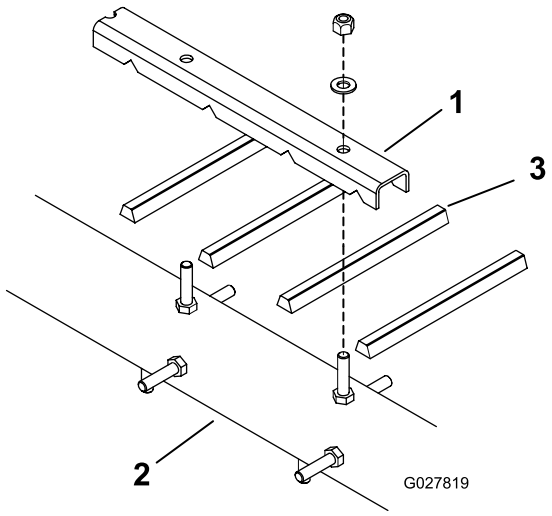

Figure 11

1. Pince-doigts
2. Disque
3. Doigt souple

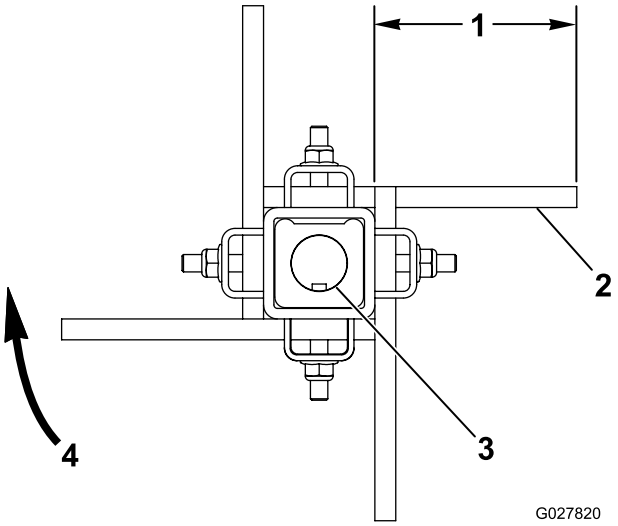

Figure 12

1. Environ 10 cm
2. Côté plat de la courroie
3. Arbre claveté
4. Rotation de la brosse

Déclaration d'incorporation

The Toro Company, 8111 Lyndale Avenue South, Bloomington, MN, USA déclare que la ou les machines suivantes sont conformes aux directives mentionnées, lorsqu'elles sont montées en respectant les instructions jointes sur certains modèles Toro comme indiqué dans les Déclarations de conformité pertinentes.

N° de modèle	N° de série	Description du produit	Description de la facture	Description générale	Directive
07081	315000001 et suivants	Plateau à doigts souples	RUBBER FINGER DECK	Accessoire pour plateau d'aspiration	2006/42/CE

La documentation technique pertinente a été compilée comme exigé par la Partie B de l'Annexe VII de la directive 2006/42/CE.

Nous nous engageons à transmettre, à la suite d'une demande dûment motivée des autorités nationales, les renseignements pertinents concernant cette quasi-machine. La méthode de transmission sera électronique.

Cette machine ne sera pas mise en service avant d'avoir été incorporée dans les modèles Toro agréés conformément à la Déclaration de conformité associée et à toutes les instructions, ce qui permettra de la déclarer conforme à toutes les directives pertinentes.

Certifié :



David Klis
Directeur technique général
8111 Lyndale Ave. South
Bloomington, MN 55420, USA
November 18, 2014

Contact technique dans l'UE :

Peter Tetteroo
Toro Europe NV
B-2260 Oevel-Westerloo
Belgium

Tel. 0032 14 562960
Fax 0032 14 581911

La garantie commerciale générale des produits Toro

Garantie limitée de deux ans

Conditions et produits couverts

The Toro Company et sa filiale, Toro Warranty Company, en vertu de l'accord passé entre elles, certifient conjointement que votre produit commercial Toro (« Produit ») ne présente aucun défaut de matériau ni vice de fabrication pendant une période de deux ans ou 1 500 heures de service*, la première échéance prévalant. Cette garantie s'applique à tous les produits à l'exception des Aérateurs (veuillez-vous reporter aux déclarations de garantie séparées de ces produits). Dans l'éventualité d'un problème couvert par la garantie, nous nous engageons à réparer le Produit gratuitement, frais de diagnostic, pièces, main-d'œuvre et transport compris. La période de garantie commence à la date de réception du Produit par l'acheteur d'origine.
* Produit équipé d'un compteur horaire.

Comment faire intervenir la garantie

Il est de votre responsabilité de signaler le plus tôt possible à votre Distributeur de produits commerciaux ou au Concessionnaire de produits commerciaux agréé qui vous a vendu le Produit, toute condition couverte par la garantie. Pour obtenir l'adresse d'un distributeur de produits commerciaux ou d'un concessionnaire agréé, ou pour tout renseignement concernant les droits et responsabilités vis à vis de la garantie, veuillez nous contacter à l'adresse suivante :

Toro Commercial Products Service Department
Toro Warranty Company
8111 Lyndale Avenue South
Bloomington, MN 55420-1196, États-Unis

+1–952–888–8801 ou +1–800–952–2740
Courriel : commercial.warranty@toro.com

Responsabilités du propriétaire

À titre de propriétaire du produit, vous êtes responsable des entretiens et réglages mentionnés dans le *Manuel de l'utilisateur*. Ne pas effectuer les entretiens et réglages requis peut constituer un motif de rejet d'une réclamation au titre de la garantie.

Ce que la garantie ne couvre pas

Les défaillances ou anomalies de fonctionnement survenant au cours de la période de garantie ne sont pas toutes dues à des défauts de matériaux ou des vices de fabrication. Cette garantie ne couvre pas :

- Les défaillances du produit dues à l'utilisation de pièces qui ne sont pas d'origine ou au montage et à l'utilisation d'accessoires ajoutés ou modifiés d'une autre marque. Une garantie séparée peut être fournie par le fabricant de ces accessoires.
- Les défaillances du Produit dues au non respect du programme d'entretien et/ou des réglages recommandés. Les réclamations au titre de la garantie pourront être refusées si le Programme d'entretien recommandé pour votre produit Toro et énoncé dans le *Manuel de l'utilisateur* n'est pas respecté.
- Les défaillances du Produit dues à une utilisation abusive, négligente ou dangereuse.
- Les pièces sujettes à l'usure pendant l'utilisation, sauf si elles s'avèrent défectueuses. Par exemple, les pièces consommées ou usées durant le fonctionnement normal du Produit, notamment mais pas exclusivement : plaquettes et garnitures de freins, garnitures d'embrayage, lames, cylindres, galets et roulements (étanches ou graissables), contre-lames, bougies, roues pivotantes et roulements, pneus, filtres, courroies, et certains composants des pulvérisateurs, notamment membranes, buses et clapets antiretour, etc.
- Les défaillances dues à une influence extérieure. Les conditions constituant une influence extérieure comprennent, sans y être limités, les conditions atmosphériques, les pratiques de remisage, la contamination, l'utilisation de carburants, liquides de refroidissement, lubrifiants, additifs, engrais, ou produits chimiques, etc. non agréés.
- Les défaillances ou mauvaises performances causées par l'utilisation de carburants (essence, gazole ou biodiesel par exemple) non conformes à leurs normes industrielles respectives.
- Les bruits, vibrations, usure et détérioration normaux.
- L'usure normale comprend, mais pas exclusivement, les dommages des sièges dus à l'usure ou l'abrasion, l'usure des surfaces peintes, les autocollants ou vitres rayés, etc.

Pièces

Les pièces à remplacer dans le cadre de l'entretien courant seront couvertes par la garantie jusqu'à la date du premier remplacement prévu. Les pièces remplacées au titre de cette garantie bénéficient de la durée de garantie du produit d'origine et deviennent la propriété de Toro. Toro se réserve le droit de prendre la décision finale concernant la réparation ou le remplacement de pièces ou ensembles existants. Toro se réserve le droit d'utiliser des pièces remises à neuf pour les réparations couvertes par la garantie.

Garantie de la batterie ion-lithium à décharge complète :

Les batteries ion-lithium à décharge complète disposent d'un nombre de kilowatt-heures spécifique à fournir au cours de leur vie. Les techniques d'utilisation, de recharge et d'entretien peuvent contribuer à augmenter ou réduire la vie totale des batteries. À mesure que les batteries de ce produit sont consommées, la proportion de travail utile qu'elles offrent entre chaque recharge diminue lentement jusqu'à leur épuisement complet. Le remplacement de batteries usées, suite à une consommation normale, est la responsabilité du propriétaire du produit. Le remplacement des batteries, aux frais du propriétaire, peut être nécessaire au cours de la période de garantie normale du produit. Remarque (batterie ion-lithium uniquement) : une batterie ion-lithium est couverte uniquement par une garantie pièces au prorata de la 3ème à la 5ème année, basée sur la durée de service et les kilowatts heures utilisés. Reportez-vous au *Manuel de l'utilisateur* pour tout renseignement complémentaire.

Entretien aux frais du propriétaire

La mise au point du moteur, le graissage, le nettoyage et le polissage, le remplacement des filtres, du liquide de refroidissement et les entretiens recommandés font partie des services normaux requis par les produits Toro qui sont aux frais du propriétaire.

Conditions générales

La réparation par un distributeur ou un concessionnaire Toro agréé est le seul dédommagement auquel cette garantie donne droit.

The Toro Company et Toro Warranty Company déclinent toute responsabilité en cas de dommages secondaires ou indirects liés à l'utilisation des produits Toro couverts par cette garantie, notamment quant aux coûts et dépenses encourus pour se procurer un équipement ou un service de substitution durant une période raisonnable pour cause de défaillance ou d'indisponibilité en attendant la réparation sous garantie. Il n'existe aucune autre garantie expresse, à part la garantie spéciale du système antipollution, le cas échéant. Toutes les garanties implicites relatives à la qualité marchande et à l'aptitude à l'emploi sont limitées à la durée de la garantie expresse.

L'exclusion de la garantie des dommages secondaires ou indirects, ou les restrictions concernant la durée de la garantie implicite, ne sont pas autorisées dans certains états et peuvent donc ne pas s'appliquer dans votre cas. Cette garantie vous accorde des droits spécifiques, auxquels peuvent s'ajouter d'autres droits qui varient selon les états.

Note concernant la garantie du moteur :

Le système antipollution de votre Produit peut être couvert par une garantie séparée répondant aux exigences de l'agence américaine de défense de l'environnement (EPA) et/ou de la direction californienne des ressources atmosphériques (CARB). Les limitations d'heures susmentionnées ne s'appliquent pas à la garantie du système antipollution. Pour plus de renseignements, reportez-vous à la Déclaration de garantie de conformité à la réglementation antipollution fournie avec votre produit ou figurant dans la documentation du constructeur du moteur

Autres pays que les États-Unis et le Canada

Pour les produits Toro exportés des États-Unis ou du Canada, demandez à votre distributeur (concessionnaire) Toro la police de garantie applicable dans votre pays, région ou état. Si, pour une raison quelconque, vous n'êtes pas satisfait des services de votre distributeur, ou si vous avez du mal à vous procurer des renseignements sur la garantie, adressez-vous à l'importateur Toro.