Form No. 3390-366 Rev A

TORO®

Count on it.

Manuale dell'operatore

Piattaforma con punte

Versa-Vac

Nº del modello 07081—Nº di serie 315000001 e superiori

Registrate il vostro prodotto presso www.Toro.com.
Traduzione dell'originale (IT)

CE

3390-366 A

Il prodotto è conforme a tutte le direttive europee pertinenti. Per maggiori dettagli, consultate la Dichiarazione di incorporazione sul retro di questa pubblicazione.

⚠ AVVERTENZA

CALIFORNIA
Avvertenza norma "Proposition 65"

Il presente prodotto contiene una o più sostanze chimiche che nello Stato della California sono considerate cancerogene e causa di anomalie congenite o di altre problematiche della riproduzione.

Introduzione

Questa piattaforma con punte funziona in abbinamento all'aspiratore VersaVac per la raccolta di detriti e materiali sciolti dai campi da golf e altre grandi aree verdi trattate.

Leggete attentamente queste informazioni al fine di utilizzare e mantenere correttamente il prodotto, ed evitare infortuni e danni. Voi siete responsabili del corretto utilizzo del prodotto, all'insegna della sicurezza.

Potete contattare direttamente Toro su www.Toro.com per avere informazioni su prodotti e accessori, ottenere assistenza nella ricerca di un rivenditore o registrare il vostro prodotto.

Per assistenza, ricambi originali Toro o ulteriori informazioni, rivolgetevi a un Distributore Toro autorizzato o ad un Centro Assistenza Toro, ed abbiate sempre a portata di mano il numero del modello ed il numero di serie del prodotto. Scrivete i numeri nello spazio previsto:

Nº del modello _____

Nº di serie _____

Questo manuale identifica pericoli potenziali e riporta messaggi di sicurezza evidenziati dal simbolo di avviso di sicurezza (Figura 1), che segnala un pericolo che può causare gravi infortuni o la morte se non osserverete le precauzioni raccomandate.



Figura 1

1. Simbolo di allarme

Per evidenziare le informazioni vengono utilizzate altre due parole. **Importante** indica informazioni di carattere meccanico di particolare importanza e **Nota** evidenzia informazioni generali di particolare rilevanza.

Indice

Sicurezza 3
- Prima dell'uso 3
- Funzionamento 3
- Manutenzione 3
- Adesivi di sicurezza e informativi 4

Preparazione 5
- Montaggio della piattaforma con punte 5

Quadro generale del prodotto 6
- Specifiche 6
- Attrezzi/accessori 6

Funzionamento 7
- Controllo della pressione degli pneumatici 7
- Regolazione dell'altezza di esercizio 7
- Suggerimenti 7
- Pulizia della macchina 7

Manutenzione 8
- Programma di manutenzione raccomandato 8
- Ingrassaggio della macchina 8
- Regolazione della cinghia di trasmissione 8
- Sostituzione delle cinghie con punte 9

© 2015—The Toro® Company

8111 Lyndale Avenue South
Bloomington, MN 55420

Contattateci a www.Toro.com.
Stampato negli USA.
Tutti i diritti sono riservati

Sicurezza

La gestione dei pericoli e la prevenzione degli infortuni dipendono dalla consapevolezza, dall'attenzione e dal corretto addestramento del personale responsabile dell'utilizzo, trasferimento, manutenzione e rimessaggio della macchina. L'errato uso o manutenzione della macchina può causare infortuni o la morte. Il rischio di infortuni o incidenti mortali può essere limitato osservando le seguenti istruzioni per la sicurezza.

Prima dell'uso

- Leggere, comprendere e seguire tutte le istruzioni dei manuali dell'operatore della trattrice e dell'apparato di taglio prima di utilizzare la macchina.
- Non permettere mai che bambini e ragazzi utilizzino la macchina. Non permettere l'utilizzo della macchina da parte di adulti, senza istruzioni adeguate. Solo gli operatori addestrati che hanno letto il presente manuale possono utilizzare questa macchina.
- Non utilizzare mai la macchina qualora siano stati assunti farmaci o alcolici.
- I lampi possono causare gravi infortuni o la morte. Se vedete lampi o udite tuoni vicini all'area in cui vi trovate, non utilizzate la macchina; cercate un riparo.
- Tenere lontano gli astanti dall'area di lavoro.
- Non rimuovere i carter e i dispositivi di sicurezza. Qualora una protezione, un dispositivo di sicurezza o un adesivo fossero illeggibili o danneggiati, ripararli o sostituirli prima di riutilizzare la macchina. Serrare inoltre dadi, bulloni e viti allentate, per garantire condizioni operative sicure della macchina.
- Non utilizzare la macchina se si indossano sandali, scarpe da tennis, calzature leggere o pantaloncini. Non indossare indumenti ampi che possano impigliarsi nelle parti in movimento. Indossare sempre pantaloni lunghi e calzature robuste. Si consiglia di indossare occhiali di protezione, scarpe di sicurezza e un casco. L'uso di tale attrezzatura è richiesto ai sensi di alcune ordinanze locali e disposizioni assicurative.

Funzionamento

- Il prodotto può superare i livelli acustici di 85 dB(A) nella posizione dell'operatore. Si consiglia di utilizzare protezioni auricolari in caso di esposizione prolungata in modo da ridurre il rischio di danni permanenti all'udito.
- L'utilizzo della macchina richiede la vostra attenzione. Per evitare di perdere il controllo:
  - Utilizzate la macchina solamente alla luce del giorno o con illuminazione artificiale adeguata.
  - Guidare lentamente e prestare attenzione a buche o altri pericoli nascosti.
  - Rallentare prima di eseguire curve brusche e di svoltare su pendii.
  - Evitare avviamenti e arresti improvvisi.
  - Prima di muovervi in retromarcia, guardare indietro e assicurarsi che non vi siano persone dietro la macchina.
  - Fate attenzione al traffico nelle vicinanze di strade o quando le attraversate. Date sempre la precedenza.
- Le punte in gomma raccolgono e convogliano detriti e piccoli oggetti sul percorso durante il funzionamento. Indossate sempre protezioni per occhi e testa per evitare possibili lesioni causate dagli oggetti scagliati e tenete bambini, animali domestici e astanti a debita distanza dall'area di utilizzo.
- Non trasportate mai passeggeri sulla trattrice o Versa Vac.
- Non passate sopra all'albero della PDF per raggiungere il lato opposto della macchina. Girate attorno al rimorchio.
- Non salite o scendete dalla trattrice con l'albero della PDF innestato.
- All'apertura della porta posteriore, posizionatevi sempre all'estrema destra o sinistra del rimorchio.
- Interrompete la tosatura se una persona o un animale domestico si presentano improvvisamente nell'area da tosare o nelle sue vicinanze. L'utilizzo imprudente della macchina, abbinato alle irregolarità del terreno ed agli sbalzi, o a protezioni posizionate in modo errato, può causare infortuni dovuti al lancio di oggetti. Non riprendere l'operazione finché l'area non è sgombra.

Manutenzione

- Togliere la chiave dall'interruttore di accensione per evitare avviamenti accidentali del motore durante gli interventi di manutenzione, regolazione o rimessaggio della macchina.
- Eseguite solamente gli interventi di manutenzione indicati in questo manuale. Qualora siano necessari interventi di assistenza o di riparazione importanti, rivolgetevi ad un distributore Toro autorizzato.
- Accertarsi che la macchina si trovi in condizioni operative sicure serrando dadi, bulloni e viti. Controllate frequentemente tutti i bulloni e i dadi per accertarvi che siano serrati secondo le specifiche.
- Per garantire sicurezza e prestazioni ottimali, utilizzate sempre ed esclusivamente ricambi e accessori originali Toro. **Non utilizzate parti di ricambio e accessori compatibili di altri produttori.** Per essere certi che si tratti di ricambi originali, cercate il logo Toro. L'uso di parti di ricambio e accessori non approvati può invalidare la garanzia.

Adesivi di sicurezza e informativi

Gli adesivi di sicurezza e di istruzione sono chiaramente visibili e sono affissi accanto a zone particolarmente pericolose. Sostituite gli adesivi danneggiati o smarriti.

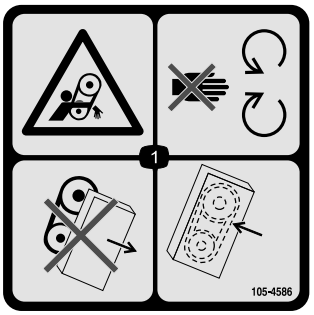

105-4586

1. Pericolo di aggrovigliamento del nastro – Non avvicinatevi alle parti in movimento. Non utilizzate la macchina senza le protezioni o i carter – Tenete montate le protezioni e i carter.

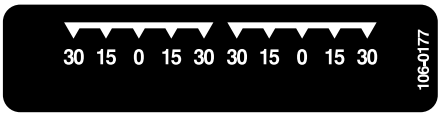

106-0177



106-0178

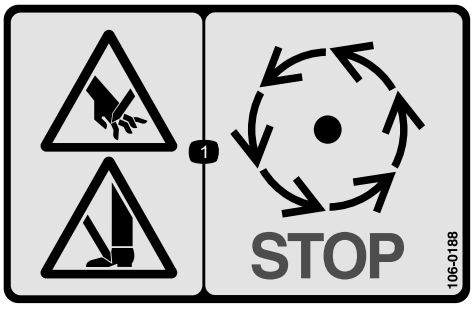

106-0188

1. Pericolo di lesioni da taglio a mani o piedi – attendete che le parti in movimento si siano fermate.

Preparazione

Parti sciolte

Verificate che sia stata spedita tutta la componentistica, facendo riferimento alla seguente tabella.

Descrizione	Qté	Uso
Non occorrono parti	–	Montaggio della piattaforma con punte.

Strumenti e parti aggiuntive

Descrizione	Qté	Uso
Catalogo dei pezzi	1	Da utilizzare per riferimenti ai numeri categorici
Manuale dell'operatore	1	Consultazione del manuale e stoccaggio in luogo appropriato
Scheda di registrazione	1	Compilazione e restituzione a Toro.

Nota: Stabilite i lati sinistro e destro della macchina dalla normale posizione di guida.

Montaggio della piattaforma con punte

1. Fate scorrere la piattaforma sotto Versa Vac. Assicuratevi che il motore idraulico si trovi a sinistra.
2. Fate scorrere i bracci di traino sui perni del telaio. Fissate ciascun braccio di traino al perno del telaio con una rondella e una coppiglia (Figura 2).

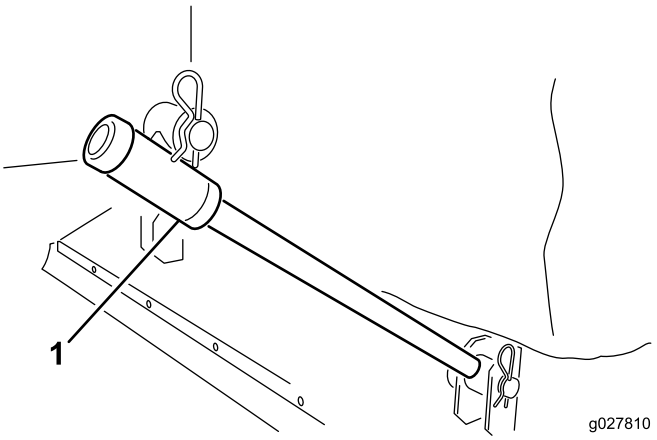

Figura 2

1. Braccio di traino

3. Collegate ciascuna catena di sollevamento alla relativa staffa della piattaforma con un cavallotto con perno e una coppiglia (Figura 3).

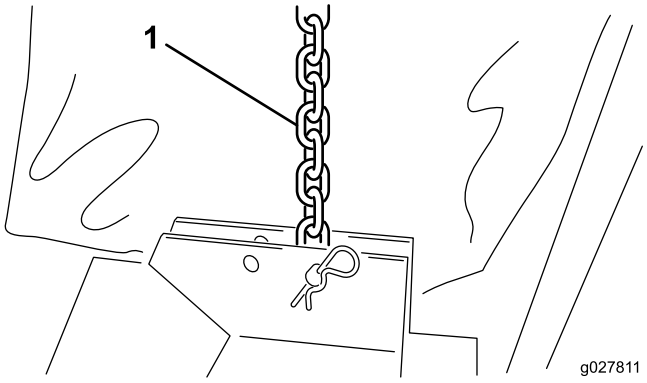

Figura 3

1. Catena di sollevamento

4. Montate l'anello in tela attorno al bordo su Versa Vac e sulle aperture della piattaforma (Figura 4).

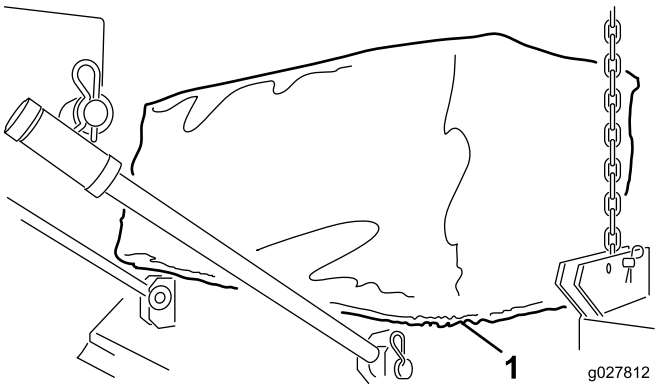

Figura 4

1. Anello di tela

5. Collegate i giunti a disinnesto rapido del flessibile del motore idraulico ai giunti di Versa Vac, come illustrato nella Figura 5.

Nota: Verificate che le punte ruotino. Le punte devono ruotare in senso orario (viste dall'estremità del motore della piattaforma).

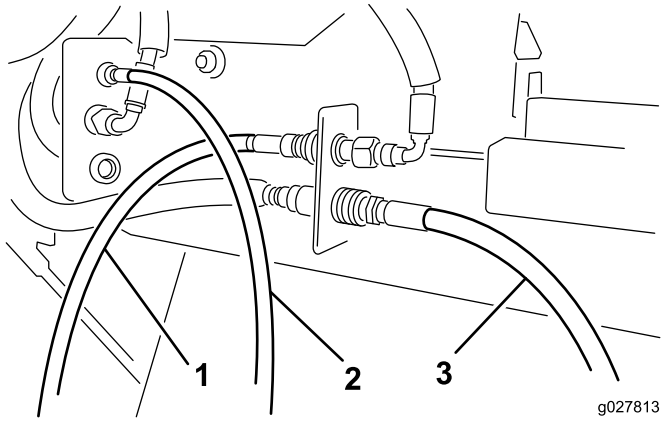

Figura 5

1. Flessibile del motore – davanti
2. Flessibile del motore – centro
3. Flessibile del motore – dietro

Nota: Se la piattaforma non è in piano una volta sollevata da terra, riposizionate la catena di sollevamento in un altro foro di montaggio nella staffa.

Quadro generale del prodotto

Specifiche

Larghezza	193 - 203 cm
Larghezza di esercizio	183 cm
Altezza	40,6 - 61 cm
Peso	117 - 140 Kg

Attrezzi/accessori

È disponibile una gamma di attrezzi ed accessori approvati da Toro per l'impiego con la macchina, per ottimizzare ed ampliare le sue applicazioni. Contattate il rivenditore o il distributore Toro di zona o consultate www.Toro.com per visualizzare un elenco di attacchi e accessori approvati.

Funzionamento

Nota: Stabilite i lati sinistro e destro della macchina dalla normale postazione di guida.

Controllo della pressione degli pneumatici

Intervallo tra gli interventi tecnici: Prima di ogni utilizzo o quotidianamente

La corretta pressione degli pneumatici per le ruote orientabili è di 30 psi.

Regolazione dell'altezza di esercizio

1. Rimuovete il cavallotto con perno dall'asse del fusello (Figura 6).

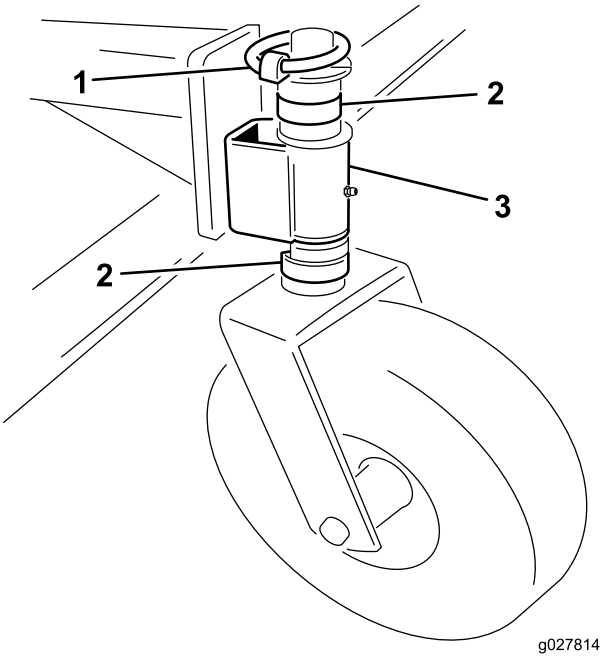

Figura 6

1. Cavallotto con perno
2. Distanziale
3. Braccio orientabile

2. Rimuovete o aggiungete distanziali a C all'asse del fusello, sotto al braccio orientabile, per ottenere l'altezza desiderata.
3. Posizionate tutti i distanziali rimanenti sull'asse del fusello, sopra al braccio orientabile.
4. Montate il cavallotto con perno per fissare gli elementi del gruppo.
5. Assicuratevi che tutte e quattro le ruote orientabili siano impostate alla stessa altezza.

Suggerimenti

Per le istruzioni di funzionamento complete, fate riferimento al *Manuale dell'operatore* in dotazione con Versa Vac.

- Prima di iniziare a spazzare, ispezionate la zona per stabilire la direzione migliore.
- Scegliete un punto di riferimento in primo piano per spazzare in linea retta.
- Cercate sempre di eseguire una passata lunga e ininterrotta, con una lieve sovrapposizione della passata di ritorno.
- Sul tappeto erboso la piattaforma raccoglie ramoscelli, erba falciata, foglie, aghi di pino, pigne e detriti di piccole dimensioni.

Importante: Non eseguite curve strette quando usate la macchina, per non danneggiare il tappeto erboso.

Importante: Non utilizzate la macchina mentre il rotore è in funzione e in posizione sollevata.

Pulizia della macchina

Intervallo tra gli interventi tecnici: Dopo ogni utilizzo

Al termine di ogni utilizzo, pulite accuratamente la macchina e lavatela. Al termine della pulizia, controllate la macchina per rilevare eventuali danni alle parti meccaniche.

Manutenzione

Programma di manutenzione raccomandato

Cadenza di manutenzione	Procedura di manutenzione
Dopo le prime 20 ore	• Controllate e regolate la cinghia di trasmissione.
Prima di ogni utilizzo o quotidianamente	• Controllate la pressione degli pneumatici.
Dopo ogni utilizzo	• Pulite la macchina. • Ingrassate la macchina

Ingrassaggio della macchina

Intervallo tra gli interventi tecnici: Dopo ogni utilizzo

La piattaforma è dotata di 10 raccordi per ingrassaggio che devono essere lubrificati ad intervalli regolari con grasso universale n. 2 a base di litio.

Posizione e numero di raccordi per ingrassaggio:

- Ruota orientabile (2 ciascuna) (Figura 7)
- Cuscinetti del rotore con punte (2) (Figura 8)

Importante: La lubrificazione immediata della macchina dopo il lavaggio aiuta a spurgare l'acqua dai cuscinetti e aumenta la durata dei cuscinetti stessi.

1. Pulite ciascun raccordo per ingrassaggio con uno strofinaccio pulito.
2. Applicate grasso fino a quando questo non fuoriesce dalle guarnizioni dei cuscinetti.
3. Pulite l'eccesso di grasso.

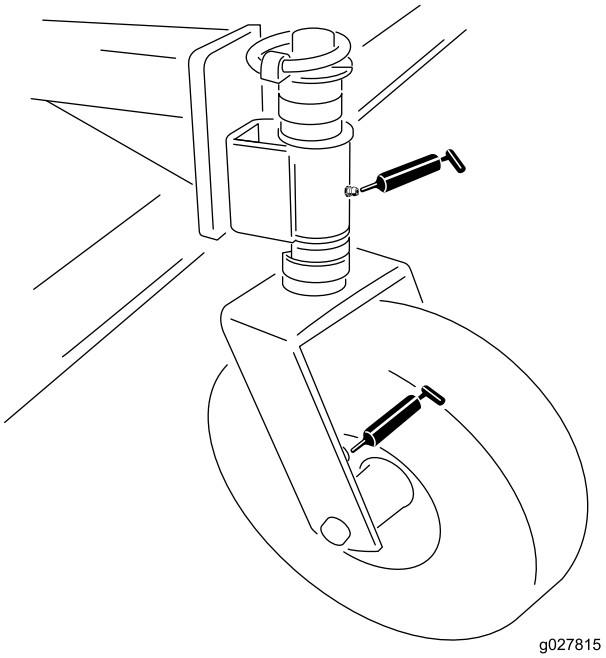

Figura 7

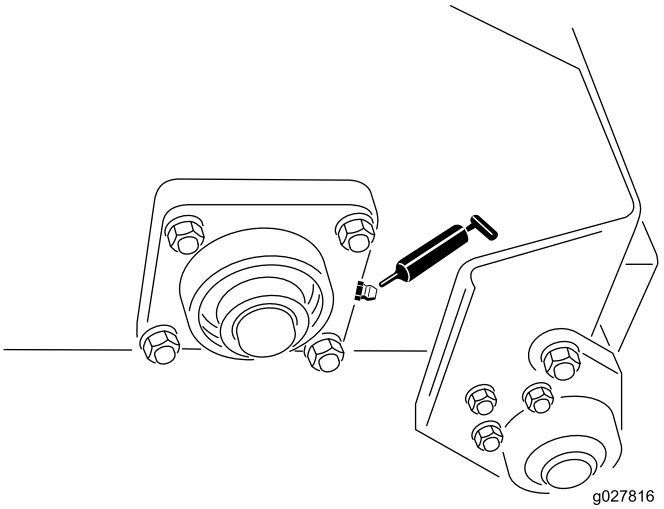

Figura 8

Regolazione della cinghia di trasmissione

Intervallo tra gli interventi tecnici: Dopo le prime 20 ore—Controllate e regolate la cinghia di trasmissione.

Assicuratevi che la cinghia abbia la corretta tensione per garantire un funzionamento adeguato della macchina ed evitarne un inutile consumo. Se la cinghia stride o scivola, serratela come segue:

1. Rimuovete i dispositivi di fissaggio che ancorano il carter del motore al telaio della piattaforma (Figura 9). Rimuovete il carter.

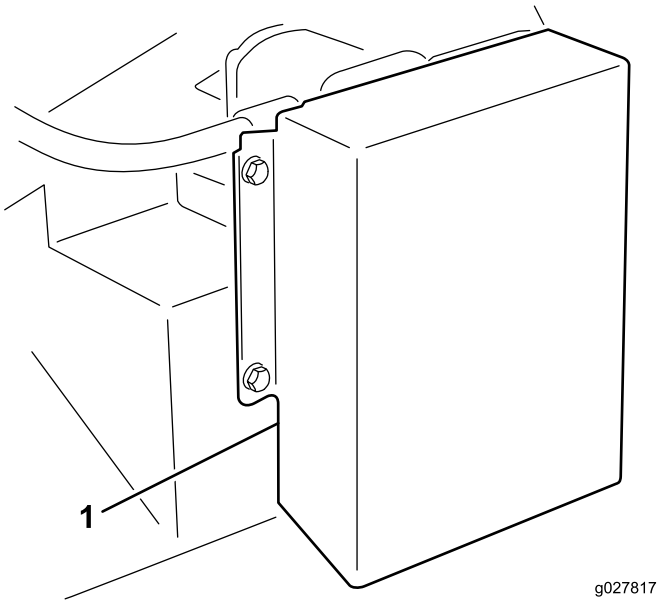

Figura 9

1. Carter di trasmissione

2. Sul retro del telaio, allentate il bullone che fissa il tendicinghia al telaio (Fig. 9).

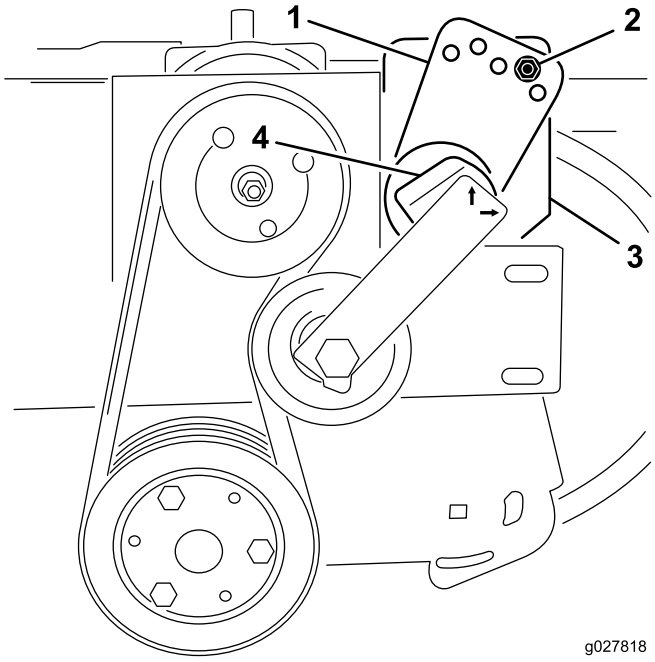

Figura 10

1. Guida del tendicinghia
2. Bullone e dado
3. Bullone (retro del telaio)
4. Tendicinghia

3. Rimuovete il bullone e il dado che fissano la guida del tendicinghia al supporto della trasmissione (Fig. 9). La tensione della cinghia sarà rilasciata una volta rimosso il bullone.
4. Posizionate una chiave inglese grande sul tendicinghia. Ruotate il tendicinghia in senso orario fino a quando l'adesivo non è allineato al 15 sul tubo del tendicinghia.
5. Inserite il bullone nei fori allineati della guida e fissatelo con il dado. Se i fori non sono perfettamente allineati, ruotate la guida al foro superiore successivo fino all'allineamento.
6. Serrate il bullone sul retro del telaio per bloccare il tendicinghia.
7. Montate il carter del motore.

Sostituzione delle cinghie con punte

1. Allentate i dadi e le rondelle che fissano le barre di ritenuta delle punte al rotore (Figura 11 e Figura 12).
2. Togliete le vecchie punte della cinghia.
3. Montate nuove punte della cinghia (Figura 11 e Figura 12). Le punte della cinghia fuoriescono dalle barre di ritenuta delle punte di circa 10 cm.
4. Serrate i dadi che fissano le punte.

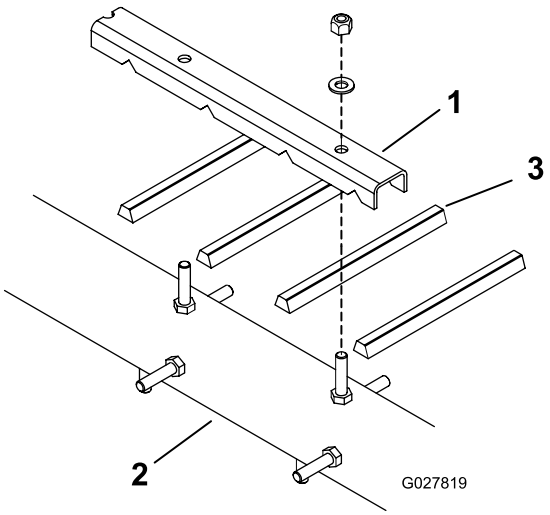

Figura 11

1. Barra di ritenuta delle punte
2. Rotore
3. Punta della cinghia

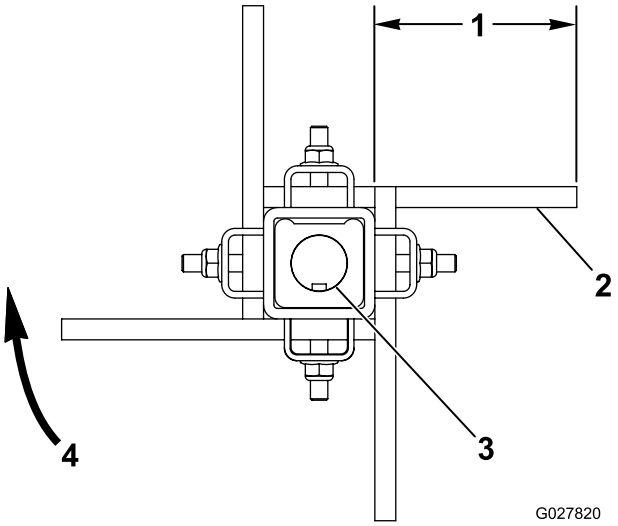

Figura 12

1. Circa 10 cm
2. Lato piatto della cinghia
3. Albero calettato
4. Rotazione della spazzola

Dichiarazione di incorporazione

The Toro Company, 8111 Lyndale Avenue South, Bloomington, MN, USA dichiara che la(e) seguente(i) unità è(sono) conforme(i) alle direttive elencate, se installata(e) in conformità con le istruzioni allegate su determinati modelli Toro come riportato nelle relative Dichiarazioni di Conformità.

Nº del modello	Nº di serie	Descrizione del prodotto	Descrizione fattura	Descrizione generale	Direttiva
07081	315000001 e superiori	Piattaforma con punte	PIATTAFORMA CON PUNTE IN GOMMA	Accessorio piattaforma di aspirazione	2006/42/CE

La relativa documentazione tecnica è stata redatta come previsto nella Parte B dell'Allegato VII di 2006/42/CE.

Ci impegneremo a trasmettere, in risposta alle richieste delle autorità nazionali, le informazioni sul macchinario parzialmente completato. Il metodo di trasmissione sarà elettronico.

La macchina non sarà messa in servizio fino all'integrazione nei modelli Toro omologati, come indicato nella relativa Dichiarazione di conformità e secondo le istruzioni, in virtù delle quali possa essere dichiarata conforme con le relative Direttive.

Certificazione:

David Klis
Sr. Engineering Manager
8111 Lyndale Ave. South
Bloomington, MN 55420, USA
November 18, 2014

Contatto Tecnico UE:

Peter Tetteroo
Toro Europe NV
B-2260 Oevel-Westerloo
Belgium

Tel. 0032 14 562960
Fax 0032 14 581911

Garanzia Toro per prodotti commerciali generali

Garanzia limitata di due anni

Condizioni e prodotti coperti

The Toro Company e la sua affiliata, Toro Warranty Company, ai sensi dell'accordo tra di loro siglato, garantiscono che il vostro Prodotto Commerciale Toro (il “Prodotto”) è esente da difetti di materiale e lavorazione per il periodo più breve tra due anni o 1500 ore di servizio*. Questa garanzia si applica a tutti i prodotti ad eccezione degli arieggiatori (per questi prodotti vedere le dichiarazioni di garanzia a parte). Nei casi coperti dalla garanzia, provvederemo alla riparazione gratuita del Prodotto, ad inclusione di diagnosi, manodopera, parti e trasporto. La presente garanzia è valida con decorrenza dalla data di consegna del Prodotto all'acquirente iniziale. *Prodotto provvisto di contaore.

Istruzioni per ottenere il servizio in garanzia

Voi avete la responsabilità di notificare il Distributore Commerciale dei Prodotti o il Concessionario Commerciale Autorizzato dei Prodotti da quale avere acquistato il Prodotto, non appena ritenete che esista una condizione prevista dalla garanzia. Per informazioni sul nominativo di un Distributore Commerciale dei Prodotti o di un Concessionario Autorizzato, e per qualsiasi chiarimento in merito ai vostri diritti e responsabilità in termini di garanzia, potrete contattarci a:

Toro Commercial Products Service Department
Toro Warranty Company
8111 Lyndale Avenue South
Bloomington, MN 55420-1196

+1–952–888–8801 o +1–800–952–2740
E-mail: commercial.warranty@toro.com

Responsabilità del proprietario

Quale proprietario del Prodotto siete responsabile della manutenzione e delle regolazioni citate nel *Manuale dell’operatore*. La mancata esecuzione della manutenzione e delle regolazioni previste può rendere nullo il reclamo in garanzia.

Articoli e condizioni non coperti da garanzia

Non tutte le avarie o i guasti che si verificano durante il periodo di garanzia sono difetti di materiale o lavorazione. Quanto segue è escluso dalla presente garanzia:

- Avarie del prodotto risultanti dall'utilizzo di parti di ricambio non originali Toro, o dal montaggio e utilizzo di parti aggiuntive, o dall'impiego di accessori e prodotti modificati non a marchio Toro. Una garanzia a parte può essere fornita dal produttore dei suddetti articoli.
- Avarie del prodotto risultanti dalla mancata esecuzione della manutenzione e/o delle regolazioni consigliate. Qualora non venga eseguita una corretta manutenzione del Prodotto, secondo le procedure consigliate, elencate nel *Manuale dell'operatore*, eventuali richieste di intervento in garanzia potrebbero essere respinte.
- Avarie risultanti dall'utilizzo del prodotto in maniera errata, negligente o incauta.
- Le parti consumate dall'uso, salvo quando risultino difettose. I seguenti sono alcuni esempi di parti di consumo che si usurano durante il normale utilizzo del prodotto: pastiglie e segmenti dei freni, ferodi della frizione, lame, cilindri, rulli e cuscinetti (con guarnizione o da lubrificare), controlame, candele, ruote orientabili e cuscinetti, pneumatici, filtri, nastri e alcuni componenti di irrigatori, come membrane, ugelli, valvole di ritegno, ecc.
- Avarie provocate da cause esterne. I seguenti sono solo alcuni esempi di cause esterne: condizioni atmosferiche, metodi di rimessaggio, contaminazione, utilizzo di carburanti, refrigeranti, lubrificanti, additivi, fertilizzanti, acqua o prodotti chimici non autorizzati, ecc.
- Avarie o problemi prestazionali dovuti all'utilizzo di carburanti (per es. benzina, diesel o biodiesel) non conformi ai rispettivi standard industriali.
- Rumore, vibrazione, usura e deterioramento normali.
- I seguenti sono alcuni esempi di “normale usura”: danni ai sedili a causa di usura o abrasione, superfici verniciate consumate, adesivi o finestrini graffiati, ecc.

Parti

Le parti previste per la sostituzione come parte della manutenzione sono garantite per il periodo di tempo fino al tempo previsto per la sostituzione di tale parte. Le parti sostituite ai sensi della presente garanzia sono coperte per tutta la durata della garanzia del prodotto originale e diventano proprietà di Toro. Toro si riserva il diritto di prendere la decisione finale in merito alla riparazione di parti o gruppi esistenti, o alla loro sostituzione. Per le riparazioni in garanzia Toro può utilizzare parti ricostruite.

Garanzia sulla batteria agli ioni di litio e deep cycle:

Le batterie agli ioni di litio e deep cycle hanno uno specifico numero totale di kilowattora erogabili durante la loro vita. Il modo in cui vengono utilizzate, caricate e in cui vengono effettuate le operazioni di manutenzione può prolungare o ridurre la vita totale della batteria. Man mano che le batterie di questo prodotto si consumano, la quantità di lavoro utile tra gli intervalli di carica si ridurrà lentamente, fino a che la batteria sarà del tutto usurata. La sostituzione di batterie che, a seguito del normale processo di usura, risultano inutilizzabili, è responsabilità del proprietario del prodotto. Durante il normale periodo di garanzia del prodotto potrebbe essere necessaria la sostituzione delle batterie, a spese del proprietario. Nota: (Solo batteria agli ioni di litio): Una batteria agli ioni di litio ha soltanto una garanzia prorata parziale da 3 a 5 anni in base alla durata di servizio e ai kilowattora utilizzati. Per ulteriori informazioni si rimanda al *Manuale dell'operatore*.

La manutenzione è a spese del proprietario.

La messa a punto, la lubrificazione e la pulizia del motore, la sostituzione dei filtri, il refrigerante e l'esecuzione delle procedure di manutenzione consigliata sono alcuni dei normali servizi richiesti dai prodotti Toro a carico del proprietario.

Condizioni generali

La riparazione da parte di un Distributore o Concessionario Toro autorizzato è l’unico rimedio previsto dalla presente garanzia.

Né The Toro Company né Toro Warranty Company sono responsabili di danni indiretti, incidentali o consequenziali in merito all’utilizzo dei Prodotti Toro coperti dalla presente garanzia, ivi compresi costi o spese per apparecchiature sostitutive o assistenza per periodi ragionevoli di avaria o di mancato utilizzo in attesa della riparazione ai sensi della presente garanzia. Ad eccezione della garanzia sulle emissioni, citata di seguito, se pertinente, non vi sono altre espresse garanzie. Tutte le garanzie implicite di commerciabilità e idoneità all'uso sono limitate alla durata della presente garanzia esplicita.

In alcuni stati non è permessa l'esclusione di danni incidentali o consequenziali, né limitazioni sulla durata di una garanzia implicita; di conseguenza, nel vostro caso le suddette esclusioni e limitazioni potrebbero non essere applicabili. La presente garanzia concede diritti legali specifici; potreste inoltre godere di altri diritti, che variano da uno stato all'altro.

Nota relativa alla garanzia del motore:

Il Sistema di Controllo delle Emissioni presente sul vostro Prodotto può essere coperto da garanzia a parte, rispondente ai requisiti stabiliti dall’Environmental Protection Agency (EPA) degli Stati Uniti e/o dal California Air Resources Board (CARB). Le limitazioni di cui sopra, in termini di ore, non sono applicabili alla garanzia del Sistema di Controllo delle Emissioni. I particolari sono riportati nella Dichiarazione di Garanzia sul Controllo delle Emissioni del motore, fornita con il prodotto o presente nella documentazione del costruttore del motore

Paesi oltre gli Stati Uniti e il Canada.

I clienti acquirenti di prodotti Toro esportati dagli Stati Uniti o dal Canada devono contattare il proprio Distributore (Concessionario) Toro per ottenere le polizze di garanzia per il proprio paese, regione o stato. Se per qualche motivo non siete soddisfatti del servizio del vostro Distributore o avete difficoltà nell’ottenere informazioni sulla garanzia, siete pregati di rivolgervi all’importatore Toro.

374-0253 Rev C