Form No. 3390-367 Rev A

TORO®

Count on it.

Gebruikershandleiding

Vingerdek

Versa-Vac

Modelnr.: 07081—Serienr.: 315000001 en hoger

Registreer uw product op www.Toro.com.
Vertaling van de oorspronkelijke tekst (NL)

CE

3390-367 A

Dit product voldoet aan alle relevante Europese richtlijnen. Voor meer informatie, zie de Declaration of Incorporation (DOI) aan het einde van deze handleiding.

⚠ WAARSCHUWING

CALIFORNIË
Proposition 65 Waarschuwing

Dit product bevat een chemische stof of chemische stoffen waarvan de Staat Californië weet dat ze kanker, geboorteafwijkingen en schade aan het voortplantingssysteem veroorzaken.

Inleiding

Dit vingerdek kan in combinatie met de Versa-Vac zuigmachine worden gebruikt om afval en losse materialen te verwijderen van golfterreinen en andere omvangrijke grasterreinen met verzorgd gras.

Lees deze informatie zorgvuldig door, zodat u weet hoe u de machine op de juiste wijze moet gebruiken en onderhouden en om schade aan de machine en letsel te voorkomen. U bent verantwoordelijk voor het juiste en veilige gebruik van de machine.

U kunt rechtstreeks contact opnemen met Toro via www.Toro.com voor informatie over producten en accessoires, om een dealer te vinden of om uw product te registreren.

Als u service, originele Toro-onderdelen of aanvullende informatie nodig hebt, kunt u contact opnemen met een erkende servicedealer of met de klantenservice van Toro. U dient hierbij altijd het modelnummer en het serienummer van het product te vermelden. U kunt de nummers noteren in de ruimte hieronder:

Modelnr.: _____

Serienr.: _____

Er worden in deze handleiding een aantal mogelijke gevaren en een aantal veiligheidsberichten genoemd (Figuur 1) met de volgende veiligheidssymbolen, die duiden op een gevaarlijke situatie die zwaar lichamelijk letsel of de dood tot gevolg kan hebben wanneer de veiligheidsvoorschriften niet in acht worden genomen.



Figuur 1

1. Veiligheidssymbool

Er worden in deze handleiding nog 2 woorden gebruikt om uw aandacht op bijzondere informatie te vestigen. **Belangrijk** attendeert u op bijzondere technische informatie en **Opmerking** duidt algemene informatie aan die bijzondere aandacht verdient.

Inhoud

Veiligheid 3
- Vóór het gebruik 3
- Bediening en gebruik 3
- Onderhoud 3
- Veiligheids- en instructiestickers 4

Montage 5
- Het vingerdek monteren 5

Algemeen overzicht van de machine 6
- Specificaties 6
- Toebehoren/accessoires 6

Gebruiksaanwijzing 7
- Bandenspanning controleren 7
- De werkhoogte instellen 7
- Tips voor bediening en gebruik 7
- De machine schoonmaken 7

Onderhoud 8
- Aanbevolen onderhoudsschema 8
- De machine smeren 8
- De drijfriem afstellen 8
- De vingerriemen vervangen 9

© 2015—The Toro® Company

8111 Lyndale Avenue South
Bloomington, MN 55420

U kunt contact met ons opnemen op www.Toro.com.
Gedrukt in de VS.
Alle rechten voorbehouden

Veiligheid

Risicobeheersing en ongevallenpreventie zijn afhankelijk van de oplettendheid, zorgvuldigheid en een goede training van het personeel dat is belast met het gebruik, onderhoud en opslag van de machine. Onjuist gebruik of onderhoud van het voertuig kan lichamelijk of dodelijk letsel veroorzaken. Om het risico van lichamelijk of dodelijk letsel te verminderen, moet u zich aan de volgende veiligheidsinstructies houden.

Vóór het gebruik

- Zorg ervoor dat u alle instructies in de gebruikershandleidingen van de tractie-eenheid en het maaidek hebt gelezen en begrijpt en volg deze instructies op voordat u de machine gebruikt.
- Laat kinderen nooit de machine bedienen. Laat volwassenen de machine nooit bedienen zonder dat zij een grondige instructie hebben gekregen. Deze machine mag uitsluitend worden gebruikt door getrainde personen die deze handleiding hebben gelezen.
- Gebruik de blazer nooit als u onder invloed van drugs of alcohol verkeert.
- Bliksem kan ernstig of dodelijk letsel veroorzaken. Als u bliksem ziet of donder hoort in het gebied, gebruik de machine dan niet; ga schuilen.
- Houd alle omstanders uit de buurt van het werkgebied.
- Laat alle veiligheidsafschermingen en veiligheidsvoorzieningen op hun plaats. Als veiligheidsschermen, veiligheidsvoorzieningen of stickers in slechte staat verkeren, onleesbaar zijn of beschadigd raken, moet u deze herstellen of vervangen, voordat u de machine gaat gebruiken. Draai ook losse moeren, bouten of schroeven vast zodat veilig met de machine kan worden gewerkt.
- Draag geen sandalen, tennisschoenen of gymschoenen als u de machine gebruikt. Draag ook geen losse kleding die kan worden gegrepen door bewegende onderdelen. Draag altijd een lange broek en stevige schoenen. Het verdient aanbeveling een veiligheidsbril, veiligheidsschoenen en een helm te dragen. Dit is verplicht op grond van diverse plaatselijke verordeningen en verzekeringsbepalingen.

Bediening en gebruik

- Dit product kan een geluidsniveau van meer dan 85 dB(A) produceren bij de bestuurdersstoel. Bij langdurige blootstelling aan lawaai wordt geadviseerd gehoorbescherming te gebruiken om de kans op blijvende gehoorschade te verminderen.
- Let goed op als u de machine gebruikt. Om te voorkomen dat u de controle over de machine verliest, moet u de volgende instructies naleven:
  - Werk uitsluitend bij daglicht of goed kunstlicht.
  - Let op kuilen of andere verborgen gevaren.
  - Verminder uw snelheid als u een scherpe bocht maakt of draait op een helling.
  - Vermijd plotseling starten en stoppen.
  - Voordat u achteruitrijdt, moet u achterom kijken om er zeker van te zijn dat er zich niemand achter de machine bevindt.
  - Let op het verkeer als u in de buurt van een weg werkt of deze oversteekt. Verleen altijd voorrang.
- De rubberen vingers nemen afval en kleine voorwerpen die op hun pad liggen op en gooien deze weg. Bescherm altijd uw ogen en hoofd om verwonding door weggeslingerde objecten te voorkomen, en hou kinderen, huisdieren en omstanders uit de buurt van het werkgebied.
- Transporteer nooit passagiers op de tractie-eenheid of Versa-Vac.
- Stap niet over de aftakas om naar de andere kant van de machine te gaan. Stap rond de aanhangwagen.
- Stap nooit op of van de tractie-eenheid terwijl de vermogenaftakas ingeschakeld is.
- Ga altijd uiterst rechts of links van de aanhangwagen staan als u de achterklep opent.
- Als er onverwachts een persoon of huisdier in of in de buurt van het werkgebied verschijnt, moet u stoppen met uw werkzaamheden. Onvoorzichtig gebruik in combinatie met de hoeken van het terrein, afkaatsingen en verkeerde geplaatste schermen kunnen leiden tot letsel als gevolg van uitgeworpen voorwerpen. Ga pas verder met uw werk als er niets of niemand meer in het werkgebied is.

Onderhoud

- Haal de sleutel uit het contactslot om te voorkomen dat de motor per ongeluk gestart wordt tijdens service, afstellen of opbergen.
- Verricht onderhoudswerkzaamheden uitsluitend volgens de instructies in deze handleiding. Indien belangrijke reparaties nodig zijn of hulp is vereist, moet u contact opnemen met een erkende Toro-dealer.
- Zorg ervoor dat alle moeren, bouten en schroeven goed zijn vastgedraaid zodat u veilig met de machine kunt werken. Controleer regelmatig of alle bouten en moeren met de juiste torsie zijn vastgedraaid.
- Om de beste prestaties te verkrijgen en er zeker van te zijn dat de machine veilig kan worden gebruikt, moet u ter vervanging altijd originele onderdelen en accessoires van Toro aanschaffen, zodat de machine ook een echte Toro blijft. **Gebruik geen universele onderdelen en accessoires van andere fabrikanten.** Zoek naar het Toro-logo, zodat u weet dat het om een echt Toro-onderdeel gaat. Het gebruik van niet-goedgekeurde onderdelen en accessoires kan de garantie in gevaar brengen.

Veiligheids- en instructiestickers

Veiligheidsstickers en veiligheidsinstructies zijn gemakkelijk zichtbaar voor de bestuurder en bevinden zich bij plaatsen waar gevaar kan ontstaan. Vervang alle beschadigde of verdwenen stickers.

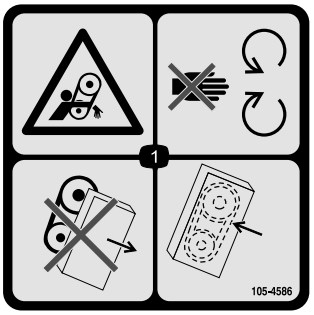

105-4586

1. Risico om gegrepen te worden, riem – Blijf uit de buurt van bewegende onderdelen. Gebruik de machine nooit als de bescherm of afdekplaten zijn verwijderd; zorg ervoor dat deze op hun plaats zitten.

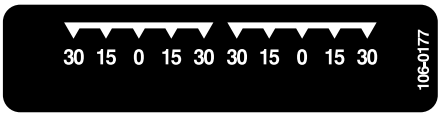

106-0177



106-0178

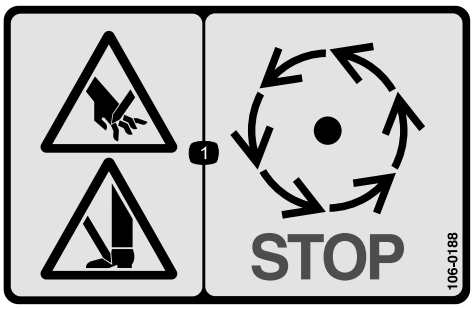

106-0188

1. Handen of voeten kunnen worden gesneden – Wacht totdat alle bewegende delen tot stilstand zijn gekomen.

Montage

Losse onderdelen

Gebruik onderstaande lijst om te controleren of alle onderdelen zijn geleverd.

Omschrijving	Hoeveelheid	Gebruik
Geen onderdelen vereist	–	Het vingerdek monteren.

Instructiemateriaal en aanvullende onderdelen

Omschrijving	Hoeveelheid	Gebruik
Onderdelencatalogus	1	Gebruik dit document om onderdeelnummers op te zoeken
Gebruikershandleiding	1	Lees de handleiding en bewaar deze op een geschikte plaats
Registratiekaart	1	Invullen en terugsturen naar Toro.

Opmerking: Bepaal vanuit de normale bedieningspositie de linker- en rechterzijde van de machine.

Het vingerdek monteren

1. Rol het dek onder de Versa-Vac. Zorg dat de hydraulische motor zich aan de linkerkant bevindt.
2. Schuif de trekstangen op de pennen van het frame. Bevestig de trekstangen aan de pennen van het frame; gebruik hierbij een ring en een R-pen (Figuur 2).

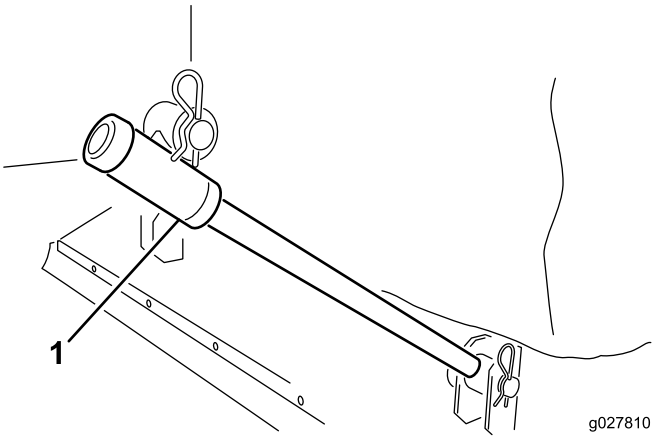

Figuur 2

1. Trekstang

3. Verbind de hefkettingen met de overeenkomende dekbeugel; gebruik hierbij een gaffelpen en een R-pen (Figuur 3).

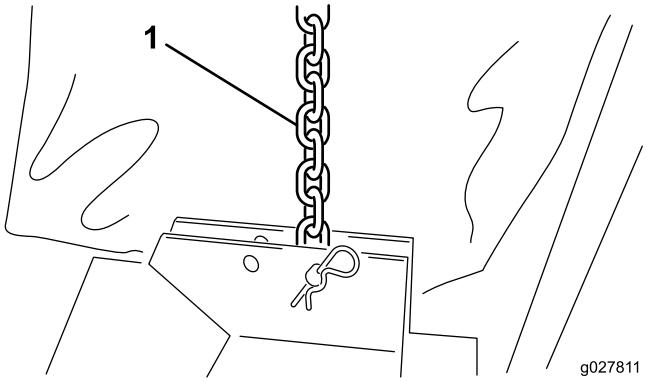

Figuur 3

1. Hefketting

4. Monteer de canvas ring rond het lipje van de Versa-Vac en de dekopeningen (Figuur 4).

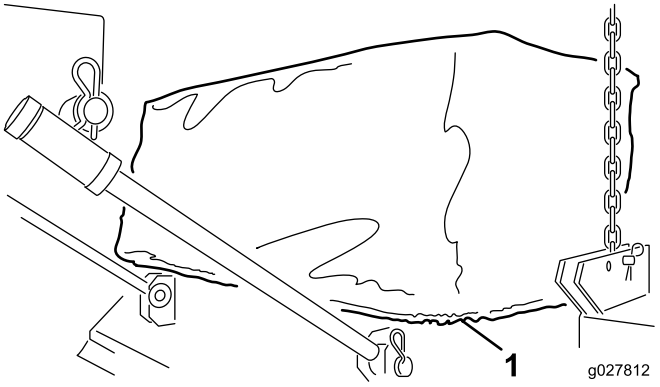

Figuur 4

1. Canvas ring

5. Verbind de snelkoppelingen van de hydraulische motorslang met de koppelingen van de Versa-Vac; zie Figuur 5.

   Opmerking: Controleer of de vingers draaien. De vingers moeten rechtsom draaien (gezien vanaf de motorzijde van het dek).

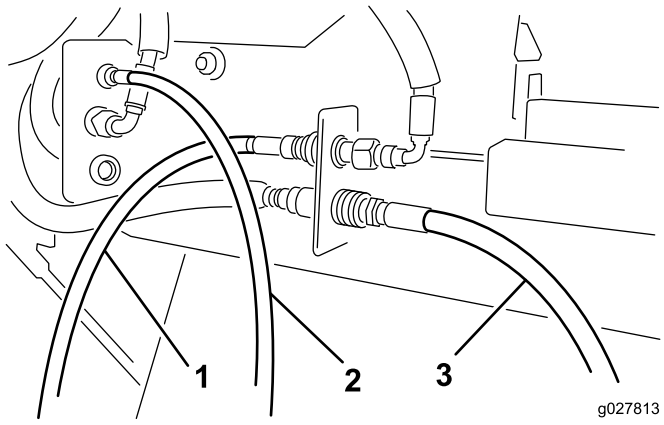

Figuur 5

1. Motorslang - voor
2. Motorslang - midden
3. Motorslang - achter

Opmerking: Als het dek niet horizontaal is wanneer het van de grond is getild, moet u de hefketting in een ander bevestigingsgat in de beugel aanbrengen.

Algemeen overzicht van de machine

Specificaties

Breedte	193 tot 203 cm
Werkbreedte	183 cm
Hoogte	40,6 tot 61 cm
Gewicht	117 tot 140 kg

Toebehoren/accessoires

Een selectie van door Toro goedgekeurde werktuigen en accessoires is verkrijgbaar voor gebruik met de machine om de mogelijkheden daarvan te verbeteren en uit te breiden. Neem contact op met een erkende servicedealer of verdeler of bezoek www.Toro.com voor een lijst van alle goedgekeurde werktuigen en accessoires.

Gebruiksaanwijzing

Opmerking: Bepaal vanuit de normale bedieningspositie de linker- en rechterzijde van de machine.

Bandenspanning controleren

Onderhoudsinterval: Bij elk gebruik of dagelijks

De juiste bandendruk van de zwenkwielen is 30 psi.

De werkhoogte instellen

1. Verwijder de gaffelpen van de spilas (Figuur 6).

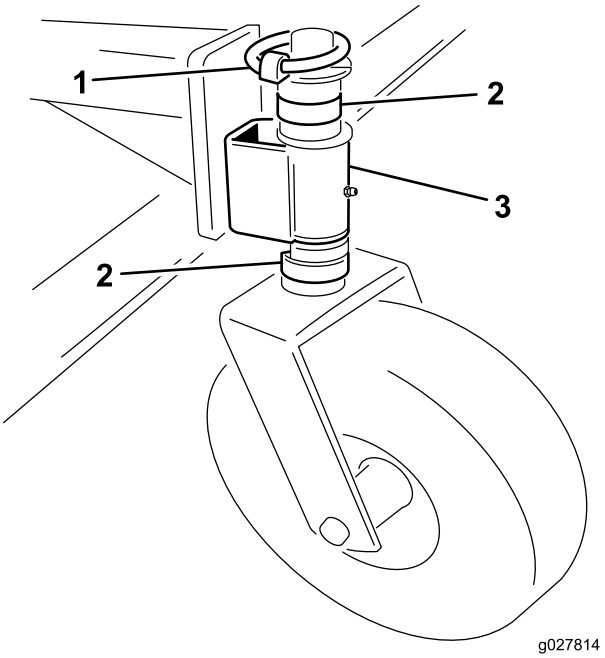

Figuur 6

1. Gaffelpen
2. Afstandsstuk
3. Zwenkwielarm

2. Verwijder of monteer C-vormige afstandsstukken op de spilas, onder de zwenkwielarm, om de gewenste hoogte te verkrijgen.
3. Plaats alle overige afstandsstukken op de spilas boven de zwenkwielarm.
4. Plaats de gaffelpen om alles goed vast te zetten.
5. Controleer of alle vier de zwenkwielen op dezelfde hoogte zijn ingesteld.

Tips voor bediening en gebruik

Voor de volledige werkinstructies raadpleegt u de *Gebruikershandleiding* die bij de Versa-Vac werd geleverd.

- Voordat u afval gaat ruimen, moet u het terrein inspecteren om vast te stellen in welke richting u het beste kunt werken.
- Om in een rechte lijn te blijven vegen, dient u zich te richten op een object dat zich voor u bevindt.
- Probeer altijd lange ononderbroken banen te maken en zorg ervoor dat de banen elkaar enigszins overlappen nadat u hebt gekeerd voor de volgende baan.
- Op een grasmat zal het dek takjes, maaisel, bladeren, dennennaalden, dennenappels en klein vuil opruimen.

Belangrijk: Maak geen scherpe bochten met de machine omdat de grasmat dan kan worden beschadigd.

Belangrijk: Gebruik de machine niet met de rotor ingeschakeld en in de bovenste stand.

De machine schoonmaken

Onderhoudsinterval: Na elk gebruik

Reinig en was de machine telkens na gebruik. Controleer de machine na het reinigen op mogelijke beschadiging van mechanische onderdelen.

Onderhoud

Aanbevolen onderhoudsschema

Onderhoudsinterval	Onderhoudsprocedure
Na de eerste 20 bedrijfsuren	• De drijfriem controleren en afstellen.
Bij elk gebruik of dagelijks	• De bandenspanning controleren.
Na elk gebruik	• De machine schoonmaken. • De machine smeren.

De machine smeren

Onderhoudsinterval: Na elk gebruik

Het dek is voorzien van 10 smeerpunten die regelmatig moeten worden gesmeerd met nr. 2 smeervet voor algemene doeleinden op lithiumbasis.

De smeerpunten en de aantallen zijn als volgt:

- Zwenkwiel (2 elk) (Figuur 7)
- Vingerrotorlagers (2) (Figuur 8)

Belangrijk: Smeer de machine onmiddellijk nadat u deze hebt gewassen. Hierdoor wordt het water afgevoerd uit de lagers en wordt hun levensduur verlengd.

1. Veeg alle smeernippels af met een schone doek.
2. Voeg smeervet toe tot u schoon smeervet uit de lagerafdichtingen ziet komen.
3. Neem overtollig vet op.

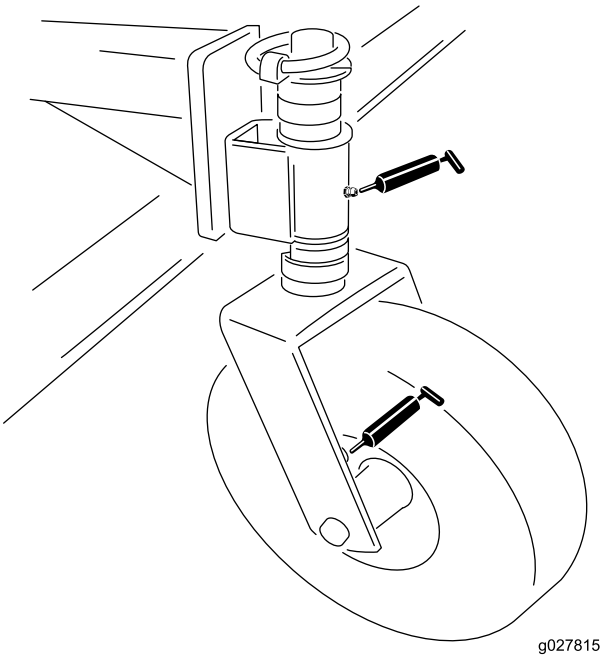

Figuur 7

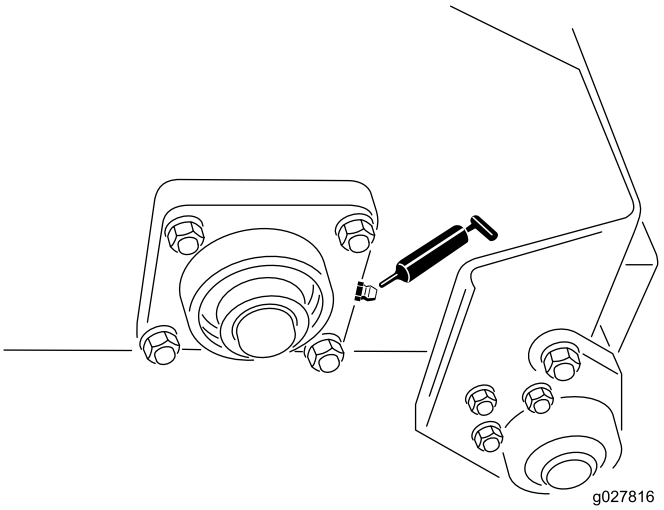

Figuur 8

De drijfriem afstellen

Onderhoudsinterval: Na de eerste 20 bedrijfsuren—De drijfriem controleren en afstellen.

Zorg ervoor dat de riem de juiste spanning heeft zodat de machine naar behoren kan werken en onnodige slijtage wordt voorkomen. Als de riem een snerpend geluid maakt of slipt, moet u deze als volgt aanspannen:

1. Verwijder de bevestigingen waarmee het motorscherm aan het maaidekframe is bevestigd (Figuur 9). Verwijder het scherm.

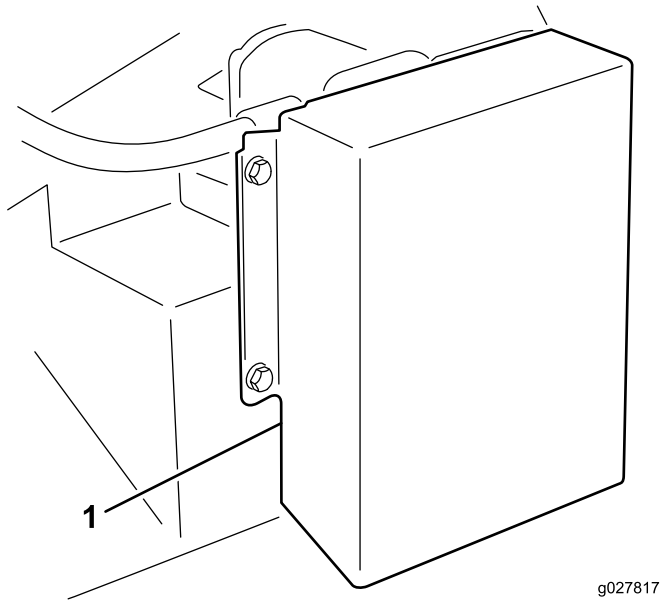

Figuur 9

1. Scherm van aandrijving

2. Zet aan de achterzijde van het frame de bout los waarmee de riemspanner aan het frame is bevestigd (afbeelding 9).

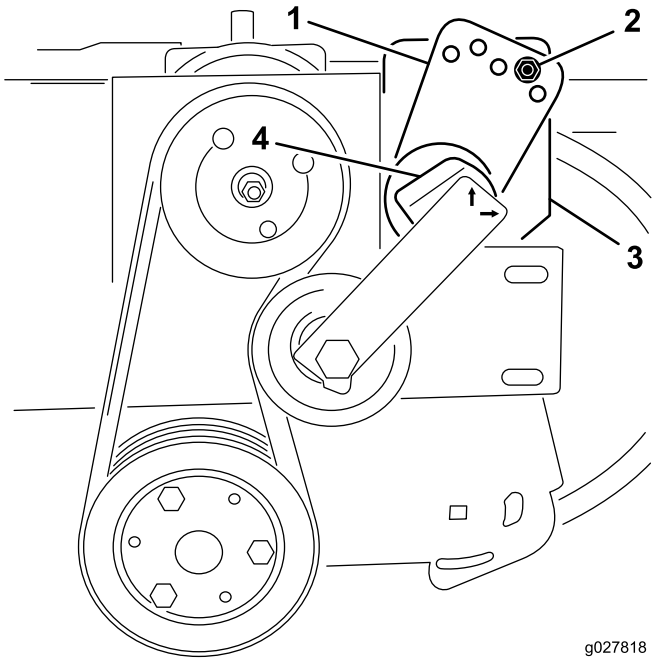

Figuur 10

1. Geleider van riemspanner
2. Bout en moer
3. Bout (achterzijde van frame)
4. Riemspanner

3. Verwijder de bout en moer waarmee de riemspanner vastzit aan de bevestiging van de aandrijving (afbeelding 9). Als u de bout verwijdert, zal de spanning van de riem gaan.

4. Zet een grote sleutel op de riemspanner. Draai de riemspanner rechtsom tot de sticker op een lijn staat met 15 op de riemspannerbuis.
5. Steek de bout in de uitgelijnde geleidergaten en bevestig met de moer. Als de gaten niet precies uitgelijnd zijn, moet u de geleider één gat naar boven draaien tot deze uitgelijnd is.
6. Draai de bout aan de achterzijde van het frame vast om de riemspanner te borgen.
7. Monteer het motorscherm.

De vingerriemen vervangen

1. Zet de moeren en ringen los waarmee de vingerklemmen bevestigd zijn aan de rotor (Figuur 11 en Figuur 12).
2. Verwijder de oude riemvingers.
3. Plaats nieuwe riemvingers (Figuur 11 en Figuur 12). De riemvingers steken ongeveer 10 cm uit de vingerklemmen.
4. Draai de moeren vast waarmee de vingers bevestigd zijn.

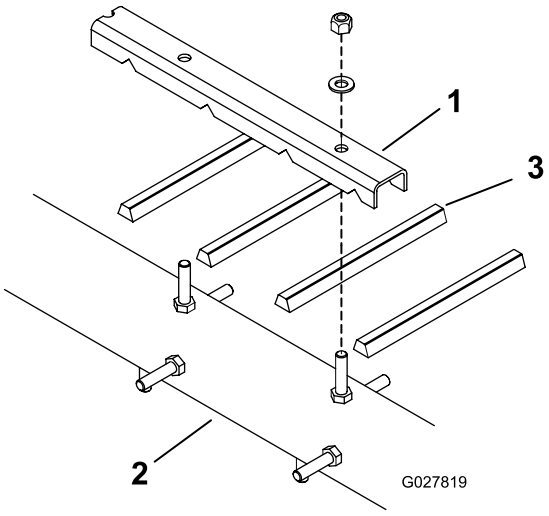

Figuur 11

1. Vingerklem
2. Rotor
3. Riemvinger

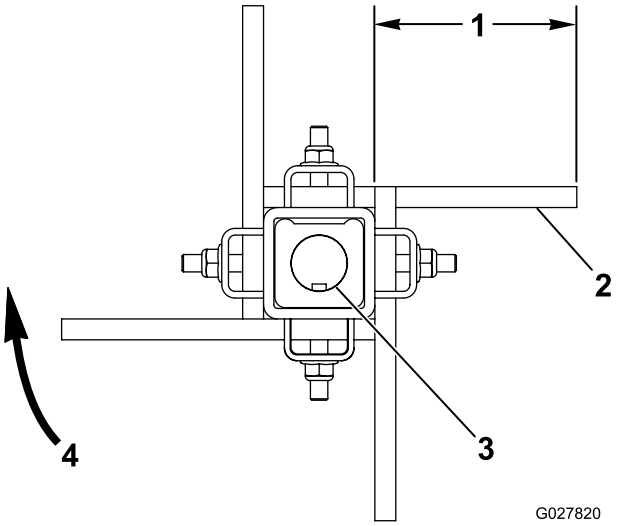

Figuur 12

1. Ongeveer 10 cm
2. Platte zijde van de riem
3. As met inkeping
4. Borstelrotatie

Inbouwverklaring

The Toro Company, 8111 Lyndale Avenue South, Bloomington, MN, VS verklaart dat de volgende eenheid/eenheden voldoet/voldoen aan de vermelde richtlijnen als ze volgens de bijgeleverde instructies gemonteerd worden op bepaalde Toro-machines, zoals beschreven in de relevante gelijkvormigheidsattesten.

Modelnr.:	Serienr.:	Productbeschrijving	Factuuromschrijving	Algemene omschrijving	Richtlijn
07081	315000001 en hoger	Vingerdek	RUBBER FINGER DECK	Dekwerktuig voor zuigmachine	2006/42/EG

De relevante technische documentatie werd samengesteld in overeenstemming met Deel B van Bijlage VII van 2006/42/EG.

Wij beloven op vraag van nationale overheden relevante informatie over deze gedeeltelijk afgewerkte machine over te dragen. Dit zal gebeuren via elektronische weg.

Deze machine mag pas in werking worden gesteld als ze geïntegreerd is in een goedgekeurd Toro-model zoals beschreven in het toegevoegde gelijkvormigheidsattest en in overeenstemming met alle instructies, waardoor men ervan kan uitgaan dat ze in overeenstemming is met alle relevante richtlijnen.

Gecertificeerd:



David Klis
Sr. Engineering Manager
8111 Lyndale Ave. South
Bloomington, MN 55420, USA
November 18, 2014

Technisch contactpersoon EU:

Peter Tetteroo
Toro Europe NV
B-2260 Oevel-Westerloo
Belgium

Tel. 0032 14 562960
Fax 0032 14 581911

De Algemene Garantiebepalingen voor Toro-producten

2 jaar beperkte garantie

Voorwaarden en producten waarvoor de garantie geldt

De Toro Company en de hieraan gelieerde onderneming, Toro Warranty Company, bieden krachtens een overeenkomst tussen beide ondernemingen gezamenlijk de garantie dat uw Toro-product (hierna: het 'product') gedurende twee jaar of 1500 bedrijfsuren* vrij van materiaalgebreken of fabricagefouten is, met dien verstande dat hierbij de kortste periode moet worden aangehouden. Deze garantie geldt voor alle producten met uitzondering van beluchters (zie de afzonderlijke garantieverklaringen voor deze producten). In een geval waarin de garantie van toepassing is, zullen wij het product kosteloos repareren en ook niet de kosten van diagnose, arbeid, onderdelen en transport in rekening brengen. De garantie gaat in op de datum waarop het product is geleverd aan de oorspronkelijke koper.
* Het product is uitgerust met een urenteller.

Aanwijzingen voor aanvraag van garantieservice

U dient contact op te nemen met de distributeur of erkende dealer bij wie u het product heeft gekocht, zodra u denkt dat er sprake is van een geval waarop de garantie van toepassing is. Als het u moeite kost een distributeur of erkende dealer te vinden of vragen hebt over rechten of plichten met betrekking tot de garantie, kunt u contact met ons opnemen op:

Toro Commercial Products Service Department
Toro Warranty Company
8111 Lyndale Avenue South
Bloomington, MN 55420-1196, VS

+1–952–888–8801 of +1–800–952–2740

E-mail: commercial.warranty@toro.com

Plichten van de eigenaar

Als eigenaar van het product bent u verantwoordelijk voor de vereiste onderhouds- en afstelwerkzaamheden die worden vermeld in de *Gebruikershandleiding*. Indien u de vereiste onderhouds- en afstelwerkzaamheden niet uitvoert, kan uw garantieclaim worden afgewezen.

Zaken en gevallen die niet onder de garantie vallen

Niet alle storingen of defecten van het product die plaatsvinden tijdens de garantieperiode zijn materiaalgebreken of fabricagefouten. Buiten deze garantie vallen:

- Defecten als gevolg van het gebruik van andere dan originele Toro-onderdelen, of als gevolg van de montage en gebruik van additionele, gewijzigde of niet van Toro afkomstige accessoires en producten. De fabrikant van deze artikelen kan een afzonderlijke garantie verstrekken.
- Defecten als gevolg van nalatigheid om aanbevolen onderhouds- en/of afstelwerkzaamheden te verrichten. Als u uw Toro product niet goed onderhoudt volgens de lijst met aanbevolen onderhoudswerkzaamheden in de *Gebruikershandleiding*, kan dit ertoe leiden dat garantieclaims worden afgewezen.
- Defecten als gevolg van verkeerd, achteloos of roekeloos gebruik van het product.
- Onderdelen die onderhevig zijn aan slijtage door gebruik, tenzij deze gebreken vertonen. Voorbeelden van onderdelen die slijten of worden verbruikt tijdens een normaal gebruik van het product zijn onder meer, maar niet uitsluitend: remblokken en remvoeringen, koppelingsvoeringen, maaimessen, messenkooien, rollen en lagers (verzegeld of smeerbaar), snijplaten, bougies, zwenkwielen en zwenkwiellagers, banden, filters, drijfriemen en sommige onderdelen van spuitmachines zoals membranen, spuitdoppen, afsluitkleppen en dergelijke.
- Defecten veroorzaakt door externe invloeden. Externe invloeden zijn onder meer, maar niet uitsluitend: weersomstandigheden, wijze van opslag, verontreiniging, gebruik van niet-goedgekeurde brandstoffen, koelvloeistoffen, smeermiddelen, additieven, meststoffen, water, chemicaliën en dergelijke.
- Storingen of gebrekkige prestaties die het gevolg zijn van het gebruik van brandstoffen (bv. benzine, diesel of biodiesel) die niet voldoen aan hun respectievelijke industriestandaarden.
- Normale geluidssterkte, trillingen, slijtage en achteruitgang.
- Normale slijtage omvat onder meer, maar niet uitsluitend: schade aan stoelen als gevolg van slijtage of afschuring, afgebladderde verfoppervlakken, beschadigde stickers en krassen op ruiten.

Onderdelen

Garantie wordt verleend op onderdelen die moeten worden vervangen in het kader van het vereiste onderhoud, gedurende de garantieperiode tot hun geplande vervanging. Een onderdeel dat uit hoofde van de garantie is vervangen, komt voor de duur van de oorspronkelijke productgarantie in aanmerking voor de garantie en wordt eigendom van Toro. Toro neemt de uiteindelijke beslissing of een onderdeel of een groep van onderdelen wordt gerepareerd of vervangen. Toro mag voor garantiereparaties in de fabriek gereviseerde onderdelen gebruiken.

Garantie semitractieaccu en lithiumionaccu:

Semitractieaccu's en lithiumionaccu's hebben een specifiek totaal aantal kilowatturen die zij tijdens hun levensduur kunnen leveren. De wijze waarop zij worden gebruikt, opgeladen en onderhouden kan hun levensduur verlengen of bekorten. Als de accu's in dit product worden gebruikt, zal hun bruikbaarheid tussen de oplaadintervallen langzaam verminderen totdat zij volledig uitgeput zijn. Vervanging van een accu die is uitgeput als gevolg van normaal gebruik, is de verantwoordelijkheid van de eigenaar van het product. Een accu moet soms tijdens de normale garantieperiode op kosten van de eigenaar worden vervangen. Opmerking: (Alleen lithiumionaccu): Een lithiumionaccu heeft een gedeeltelijke proratagarantie die loopt van jaar 3 tot jaar 5 en gebaseerd is op de tijd die de accu al dienst heeft gedaan en de gebruikte kilowatturen. Raadpleeg de *Gebruikershandleiding* voor meer informatie.

Onderhoud op kosten van de eigenaar

Opvoeren van de motor, smeren, reinigen en waxen, het vervangen van filters, koelvloeistof en het uitvoeren van aanbevolen onderhoudswerkzaamheden behoren tot de gebruikelijke werkzaamheden die nodig zijn voor Toro-producten en die voor rekening van de eigenaar zijn.

Algemene voorwaarden

Op grond van deze garanties mogen reparaties uitsluitend worden uitgevoerd door een erkende Toro-dealer.

The Toro Company en de Toro Warranty Company zijn niet aansprakelijk voor indirecte of bijkomende schade of gevolgschade in samenhang met het gebruik van de Toro-producten die onder deze garantie vallen, inclusief de kosten of uitgaven voor de levering van vervangen materiaal of diensten gedurende een redelijke periode van onbruikbaarheid of buitengebruikstelling tijdens de uitvoering van reparatiewerkzaamheden op grond van deze garantie. Met uitzondering van de emissiegarantie waarnaar hieronder, indien van toepassing, wordt verwezen, bestaat er geen andere expliciete garantie. Alle impliciete garanties van verkoopbaarheid of geschiktheid voor gebruik zijn beperkt tot de duur van deze expliciete garantie.

Sommige landen staan uitsluitingen van bijkomende schade of gevolgschade of beperkingen op de duur van de impliciete garantie niet toe, zodat bovengenoemde uitsluitingen en beperkingen in uw geval mogelijk niet van toepassing zijn. Deze garantie geeft u specifieke juridische rechten; daarnaast kunt u beschikken over andere rechten die per land kunnen verschillen.

Opmerking met betrekking tot de garantie op de motor:

Het emissiecontrolesysteem op uw product kan vallen onder de dekking van een afzonderlijke garantie die voldoet aan de eisen van de Amerikaanse Environmental Protection Agency (EPA) en/of de California Air Resources Board (CARB). De beperkingen van de bedrijfsuren die hierboven zijn genoemd, gelden niet voor de garantie op het emissiecontrolesysteem. Zie de garantieverklaring voor het controlesysteem van de emissie van de motor in de Gebruikershandleiding van uw product of in het documentatiemateriaal van de fabrikant van de motor voor nadere bijzonderheden

Andere landen dan de VS of Canada

Kopers van Toro-producten die zijn geëxporteerd uit de Verenigde Staten of Canada, moeten contact opnemen met hun Toro Distributeur (Dealer) voor de garantiebepaling die in hun land, provincie of staat van toepassing zijn. Als u om een of andere reden ontevreden bent over de service van uw dealer of moeilijk informatie over de garantie kunt krijgen, verzoeken wij u contact op te nemen met de Toro-importeur.