Form No. 3390-368 Rev A

TORO®

Count on it.

Brukerhåndbok

Dekk med fingre

Versa-Vac

Modellnr. 07081—Serienr. 315000001 og oppover

Registrer ditt produkt på www.Toro.com.
Oversettelse av originalen (NO)

CE

3390-368 A

Dette produktet er i samsvar med alle relevante europeiske direktiver. Hvis du vil ha mer informasjon, kan du se sammenstillingserklæringen (DOI) på baksiden av denne publikasjonen.

⚠ ADVARSEL

CALIFORNIA
Proposition 65-advarsel

Dette produktet inneholder et kjemikalie eller kjemikalier som staten California vet forårsaker kreft, fødselsdefekter eller forplantningsskade.

Innledning

Dette dekket med fingre arbeider sammen med VersaVac-vakuumet for å plukke opp rusk og løse materialer fra golfbaner og andre store områder med vedlikeholdt gressplen.

Les denne håndboken nøye, slik at du lærer å bruke og vedlikeholde produktet på riktig måte og unngår person- eller produktskade. Du har ansvar for å bruke produktet på en riktig og sikker måte.

Du kan kontakte Toro direkte på www.Toro.com for informasjon om produkter og tilbehør, hjelp til å finne en forhandler eller for å registrere produktet ditt.

Hvis maskinen må repareres eller du trenger originale Toro-deler eller mer informasjon, kan du kontakte et autorisert forhandlerverksted eller Toros kundeserviceavdeling. Ha modell- og serienummer for hånden når du tar kontakt. Skriv inn numrene i de tomme feltene:

Modellnr. _____

Serienr. _____

Denne brukerhåndboken identifiserer mulige farer og identifiserer sikkerhetsbeskjeder gjennom sikkerhetsvarslingssymbolet (Figur 1) som varsler om en fare som kan føre til alvorlige skader eller dødsfall hvis man ikke tar de anbefalte forhåndsreglene.



Figur 1

1. Sikkerhetsvarselssymbol

I tillegg brukes to andre ord for å utheve informasjon. **Viktig** gjør oppmerksom på spesiell mekanisk informasjon og **Obs** henviser til generell informasjon som er verdt å huske.

Innhold

Sikkerhet 3
- Før bruk 3
- Betjening 3
- Vedlikehold 3
- Sikkerhets- og instruksjonsmerker 4

Montering 5
- Installere dekket med fingre 5

Oversikt over produktet 6
- Spesifikasjoner 6
- Tilbehør 6

Bruk 7
- Kontrollere trykket i dekkene 7
- Justere arbeidshøyden 7
- Brukstips 7
- Rengjøre maskinen 7

Vedlikehold 8
- Anbefalt vedlikeholdsplan 8
- Smøre maskinen 8
- Justere drivremmen 8
- Skifte fingerremmene 9

© 2015—The Toro® Company

Sikkerhet

Forebygging og avverging av farer og ulykker er avhengig av forståelse, omtanke og korrekt opplæring av de som er involvert i drift, transport, vedlikehold og lagring av maskinen. Feilaktig bruk og vedlikehold av maskinen kan føre til personskade eller dødsfall. For å redusere muligheten for skader eller dødsulykker bør du følge disse sikkerhetsinstruksjonene.

Før bruk

- Les, forstå og følg alle instruksjonene i trekkenhetens og klippeenhetens brukerhåndbok før du betjener maskinen.
- La aldri barn få lov til å bruke maskinen. La ikke voksne personer få bruke maskinen uten å få nøye instruksjon. Det er bare opplærte førere som har lest denne håndboken, som bør bruke denne maskinen.
- Bruk aldri maskinen når du er påvirket av medisiner, alkohol eller andre rusmidler.
- Lynnedslag kan forårsake alvorlige skader eller dødsfall. Hvis du ser/hører at lyn og tordenvær nærmer seg der du er, må du ikke bruke maskinen. Søk tilflukt!
- Hold alle andre på god avstand fra området der du klipper.
- Sørg for at alle verneplater og sikkerhetsanordninger er på plass. Hvis en verneplate, en sikkerhetsanordning eller et merke er defekt, uleselig eller skadet, må det repareres eller skiftes ut før arbeidet begynner. Stram også alle løse muttere, bolter og skruer, slik at du er sikker på at maskinen er trygg å bruke.
- Bruk ikke maskinen hvis du har på deg sandaler, tennissko, joggesko eller shorts. Bruk aldri løstsittende klær som kan sette seg fast i bevegelige deler. Ha alltid på deg langbukser og solide sko. Vernebriller, vernesko og hjelm anbefales, og er i enkelte land påbudt i henhold til lokale bestemmelser og forsikringsforskrifter.

Betjening

- Dette produktet kan ha et støynivå høyere enn 85 dB(A) ved førerstillingen. Hørselvern anbefales hvis du utsettes for dette over tid, for å redusere muligheten for permanent hørselsskade.
- Du må være oppmerksom når du bruker maskinen. Slik unngår du å miste kontrollen:
  - Bruk maskinen bare i dagslys eller på steder med god kunstig belysning.
  - Kjør langsomt og hold utkikk etter hull eller andre skjulte farer.
  - Reduser hastigheten når du tar skarpe svinger eller svinger i en helling.
  - Unngå å starte og stoppe plutselig.
  - Pass på at ingen står bak kjøretøyet før du rygger.
  - Se opp for trafikk når du krysser eller er i nærheten av veier. Overhold alltid vikeplikten.
- Gummifingrene plukker opp og fører bort rusk og små objekter som ligger foran maskinen under drift. Du må alltid bruke øye- og hodebeskyttelse for å unngå mulig personskade på grunn av flygende objekter, og holde barn, kjæledyr og tilskuere unna arbeidsområdet.
- Du må aldri transportere passasjerer på trekkenheten eller Versa Vac.
- Du må ikke gå over kraftuttaksakselen for å komme deg over på den andre siden av maskinen. Gå rundt tilhengeren.
- Du må aldri stige inn i eller gå ut av trekkenheten når kraftuttaksakselen er koblet inn.
- Du må alltid stå helt til høyre eller venstre for tilhengeren når du åpner bakdøren.
- Hvis en person eller et kjæledyr plutselig kommer inn på eller befinner seg i nærheten av arbeidsområdet, må du stoppe driften. Hvis du ikke er forsiktig når du bruker maskinen, kan kombinasjonen av bakkevinkelen, rikosjetter og feilplasserte sikkerhetsskydd føre til at noen skades av gjenstander som slynges gjennom luften. Du må ikke gjenoppta driften før området er tømt.

Vedlikehold

- Ta nøkkelen ut av tenningen for å unngå at motoren startes ved et uhell under vedlikehold, justering eller lagring av maskinen.
- Foreta kun vedlikehold som er beskrevet i håndboken. Hvis du på noe tidspunkt ønsker omfattende reparasjoner eller assistanse, kan du ta kontakt med en godkjent Toro-forhandler.
- Sørg for at maskinen er trygg å bruke ved å holde alle muttere, bolter og skruer godt strammet. Kontroller alle boltene og mutrene jevnlig for å sikre at de er strammet i henhold til spesifikasjonen.
- For å sikre best mulig ytelse og sikkerhet bør du bare kjøpe ekte reservedeler og tilbehør fra Toro for å beholde maskinen fullstendig Toro. **Du må ikke bruke ikke-godkjente reservedeler og ekstrautstyr fra andre produsenter.** Se etter Toro-logoen for å være sikker på at det er originale deler/utstyr. Hvis du bruker reservedeler og ekstrautstyr som ikke er godkjent, kan det gjøre garantien ugyldig.

Sikkerhets- og instruksjonsmerker

Sikkerhetsmerker og -instruksjoner er lett synlige for føreren og er plassert i nærheten av alle områder som representerer en potensiell fare. Bytt ut alle merker som er ødelagte eller mangler.

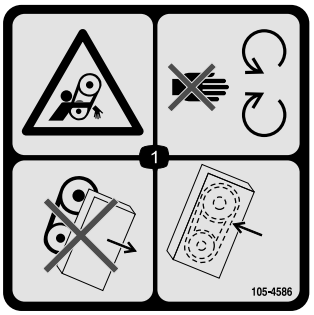

105-4586

1. Viklingsfare – hold deg borte fra bevegelige deler. Ikke bruk maskinen med skydd eller vern fjernet. Ha alltid skydd eller vern på plass.

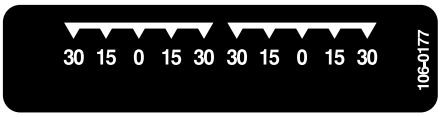

106-0177



106-0178

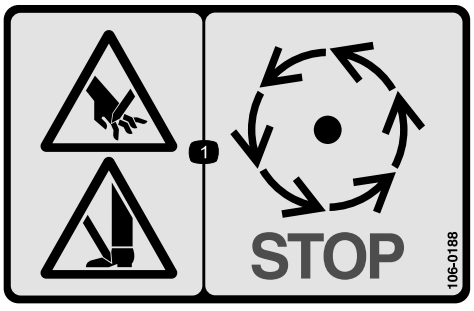

106-0188

1. Fare for kuttskader på hender og/eller føtter – vent til alle bevegelige deler har stanset.

Montering

Løse deler

Bruk diagrammet nedenfor som en sjekkliste for å kontrollere at alle delene er sendt.

Beskrivelse	Ant.	Bruk
Ingen deler er nødvendige	–	Installer dekket med fingre.

Media og ekstradeler

Beskrivelse	Ant.	Bruk
Delekatalog	1	Bruk som referanse for delenumre
Brukerhåndbok	1	Les brukerhåndboken og oppbevar den på et egnet sted
Registreringskort	1	Fyll ut dette og send det tilbake til Toro.

Merk: Fastslå hva som er høyre og venstre side på maskinen ut i fra normal arbeidsstilling.

Installere dekket med fingre

1. Rull dekket under Versa Vac. Kontroller at hydraulikkmotoren er på venstre side.
2. Skyv tauestagene inn på rammetappene. Fest hvert tauestag til rammetappen med en skive og en hårnålssplint (Figur 2).

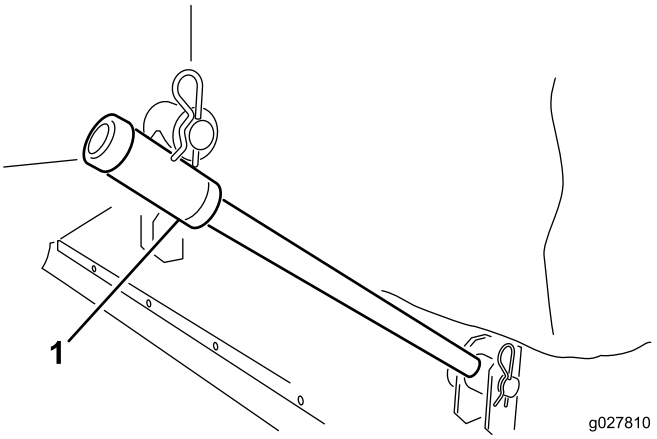

Figur 2

1. Tauestag

3. Koble hver løftekjede til tilsvarende klippeenhetsbrakett med en splittpinne og en hårnålssplint (Figur 3).

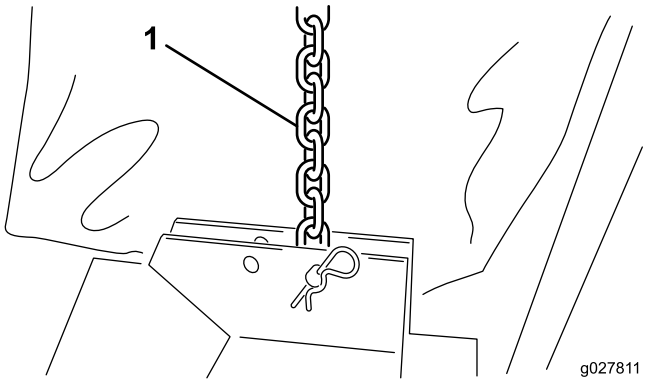

Figur 3

1. Løftekjede

4. Installer stoffringen rundt leppen til åpningen på Versa Vac og dekkåpningerne (Figur 4).

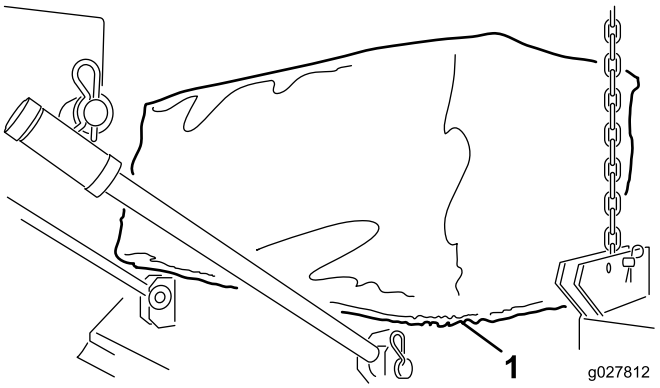

Figur 4

1. Stoffring

5. Koble hurtigkoblingene for slangen til hydraulikkmotoren til Versa Vac-koblingene som vist i Figur 5.

Merk: Bekreft at fingrene roterer. Fingrene skal rotere med klokken (sett fra motorenden av klippeenheten).

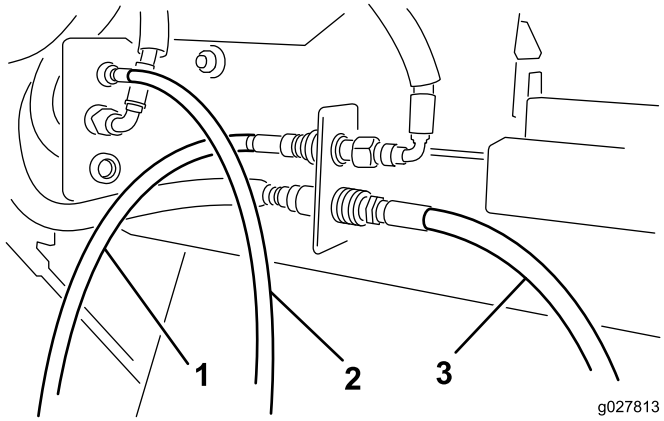

Figur 5

1. Motorslange — foran
2. Motorslange — i midten
3. Motorslange — bak

Merk: Hvis dekket ikke henger i en vannrett linje når den løftes opp fra bakken, må du endre posisjonen til løftekjeden til et annet monteringshull i braketten.

Oversikt over produktet

Spesifikasjoner

Bredde	193 til 203 cm
Arbeidsbredde	183 cm
Høyde	40,6 til 61 cm
Vekt	117 til 140 kg

Tilbehør

Et utvalg av Toro-godkjent tilbehør som kan brukes sammen med maskinen for å forbedre og utvide dens funksjoner er tilgjengelig. Ta kontakt med din autoriserte serviceforhandler, eller gå til www.Toro.com for å få en liste over godkjent tilbehør og utstyr.

Bruk

Merk: Angi hva som er høyre og venstre side på maskinen ved å sitte i normal arbeidsstilling.

Kontrollere trykket i dekkene

Serviceintervall: For hver bruk eller daglig

Korrekt dekktrykk for styrehjul er 0,97 bar.

Justere arbeidshøyden

1. Fjern splittpinnen fra spindelakselen (Figur 6).

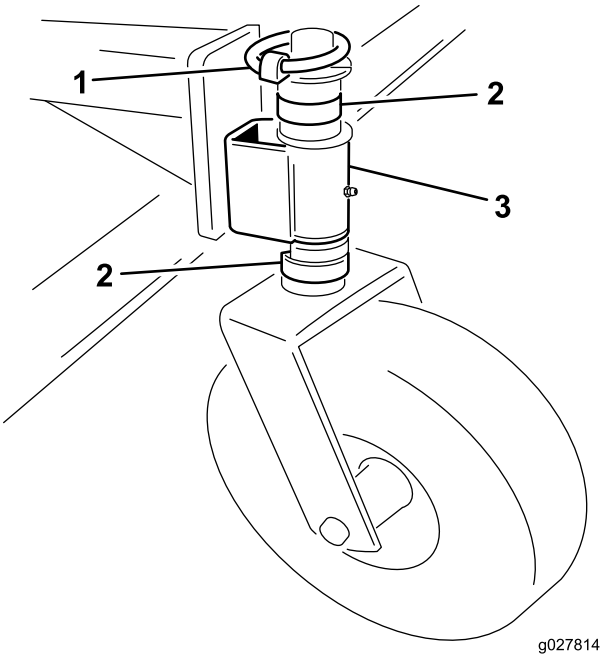

Figur 6

1. Splittpinne
2. Avstandsstykke
3. Styrearm

2. Fjern eller legg til C-formede avstandsstykker på spindelakselen, under styrearmen, for å oppnå ønsket høyde.
3. Plasser alle gjenværende avstandsstykker på spindelakselen over styrearmen.
4. Installer splittpinnen for å feste enheten.
5. Kontroller at alle fire styrehjul er stilt inn på samme høyde.

Brukstips

Hvis du ønsker fullstendige driftsinstruksjoner, kan du se *brukerhåndboken* som fulgte med Versa Vac.

- Før du begynner oppsamlingen, må du undersøke området for å bestemme hvilken retning som er best å kjøre i.
- Rett deg inn mot et objekt i forgrunnen for å opprettholde en rett linje under oppsamlingen.
- Prøv alltid å lage en lang, kontinuerlig linje med noe overlapping på turen tilbake.
- På gressbelagte områder vil klippeenheten samle opp kvister, gressrester, løv, granbar og kongler og andre små rester.

Viktig: Ikke sving skarpt når du bruker maskinen, da det kan skade plenen.

Viktig: Du må ikke bruke maskinen når rotoren roterer og er i hevet stilling.

Rengjøre maskinen

Serviceintervall: Etter hver bruk

Du må rengjøre og vaske maskinen nøye etter hver bruk. Etter rengjøring må du inspisere maskinen med hensyn til mulige skader på mekaniske komponenter.

Vedlikehold

Anbefalt vedlikeholdsplan

Vedlikeholdsintervall	Vedlikeholdsprosedyre
Etter de 20 første timene	• Kontroller og juster drivremmen.
For hver bruk eller daglig	• Kontroller trykket i dekkene.
Etter hver bruk	• Rengjør maskinen. • Smør maskinen.

Smøre maskinen

Serviceintervall: Etter hver bruk

Klippeenheten har ti smørenipler som må smøres regelmessig med litiumbasert smørefett nr. 2 til vanlig bruk.

Plassering av og antall smørenipler er som følger:

- Styrehjul (2 på hver) (Figur 7)
- Lagre for fingerrotor (2) (Figur 8)

Viktig: Hvis du smører maskinen rett etter at du har vasket den, bidrar det til at vannet skylles ut av lagrene og at de får forlenget levetid.

1. Tørk av alle smøreniplene med en ren fille.
2. Påfør smørefett til det kommer rent smørefett ut av lagerpakningene.
3. Tørk vekk overflødig fett.

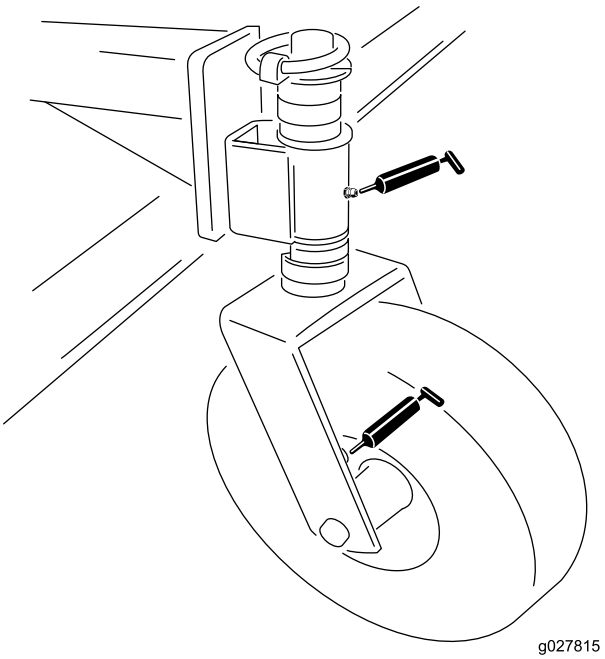

Figur 7

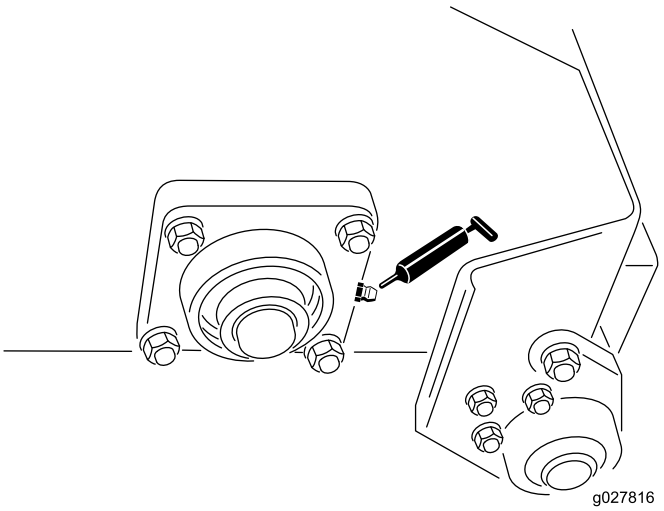

Figur 8

Justere drivremmen

Serviceintervall: Etter de 20 første timene—Kontroller og juster drivremmen.

Sørg for at remmen er strammet skikkelig for å sikre at maskinen fungerer som den skal, og for å sikre unødvendig slitasje. Hvis remmen skriker eller glipper, må du stramme den som følger:

1. Fjern festene som holder motorskyddet fast på dekkets ramme (Figur 9). Fjern skyddet.

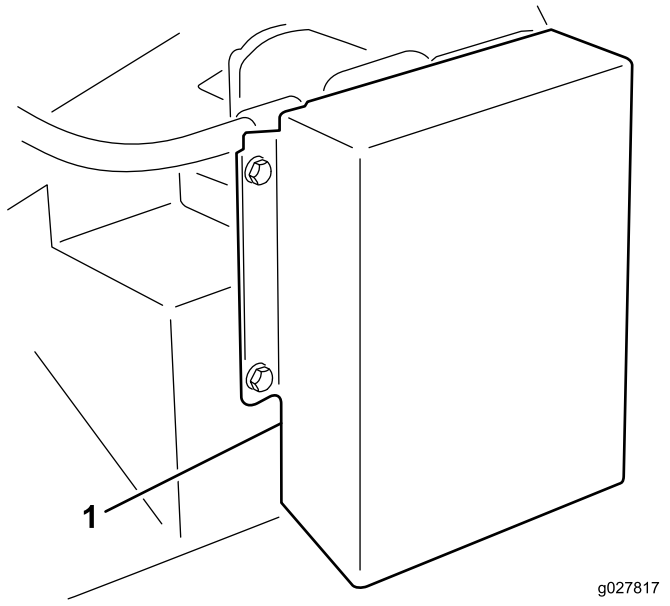

Figur 9

1. Drivremskydd

2. Løsne bolten som holder remstrammeren til rammen (fig. 9), på baksiden av rammen.

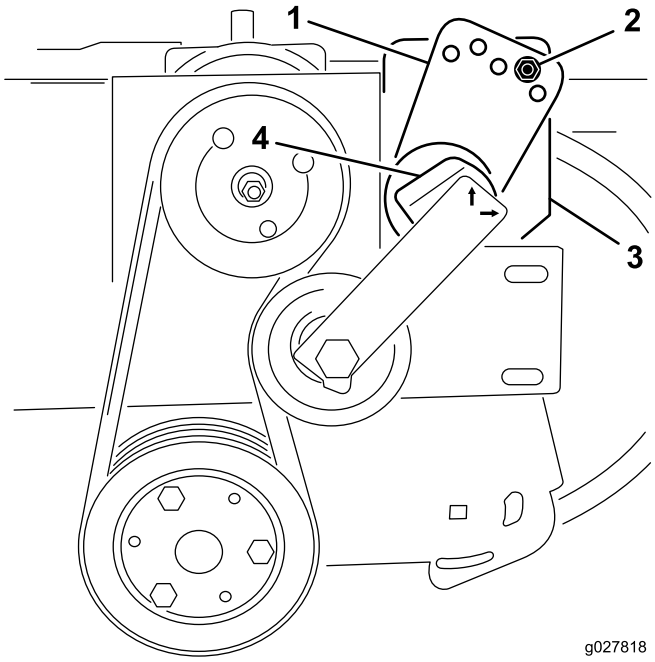

Figur 10

1. Strammerføring
2. Bolt og mutter
3. Bolt (baksiden av rammen)
4. Strammer

3. Fjern bolten og mutteren som fester strammerføringen til drivfestet (fig. 9). Remstrammeren frigjøres når bolten fjernes.
4. Plasser en stor skiftenøkkel på strammeren. Roter strammeren med klokken til merket er i flukt med 15 på strammerrøret.
5. Sett bolten inn i de fluktende føringshullene og fest den med mutteren. Hvis hullene ikke flukter helt, roterer du føringen til det neste høyere hullet helt til de flukter.
6. Stram bolten på baksiden av rammen for å låse strammeren.
7. Installer motorskyddet.

Skifte fingerremmene

1. Løsne mutrene og skivene som fester fingerklemlistene til rotoren (Figur 11 og Figur 12).
2. Fjern de gamle remfingrene.
3. Installer de nye remfingrene (Figur 11 og Figur 12). Remfingrene stikker ca. 10 cm ut fra fingerklemlistene.
4. Stram mutteren som fester fingrene.

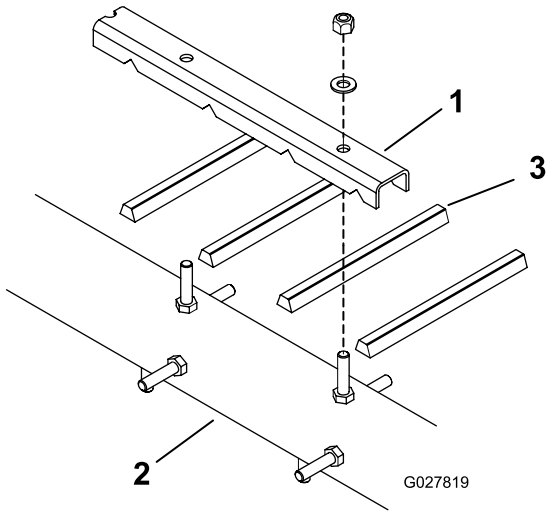

Figur 11

1. Fingerklemlist
2. Rotor
3. Remfinger

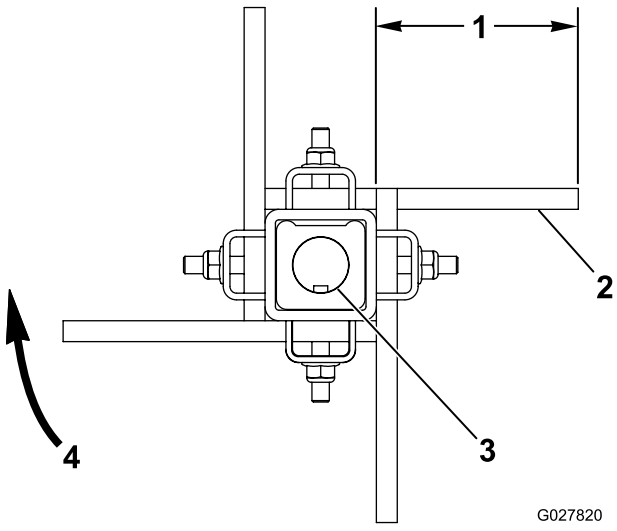

Figur 12

1. Ca. 10 cm
2. Flat side av remmen
3. Aksel med passkil
4. Børsterotasjon

Notat:

Sammenstillingserklæring

The Toro Company, 8111 Lyndale Avenue South, Bloomington, MN, USA erklærer at følgende enhet(er) er i samsvar med følgende direktiver, når de er montert i henhold til de medfølgende instruksjonene for bestemte Toro-modeller som indikert i den relevante samsvarserklæringen.

Modellnr.	Serienr.	Produktbeskrivelse	Fakturabeskrivelse	Generell beskrivelse	Direktiv
07081	315000001 og oppover	Dekk med fingre	KLIPPEENHET MED GUMMIFINGRE	Dekkredskap til Versa Vac	2006/42/EC

Relevant teknisk dokumentasjon er utarbeidet i henhold til kravene i del B av vedlegg VII til 2006/42/EF.

Vi påtar oss å overføre, som svar på henvendelser fra nasjonale myndigheter, relevant informasjon om dette delvis fullførte maskineriet. Informasjonen vil bli overført elektronisk.

Maskineriet skal ikke tas i bruk før det er integrert i godkjente Toro-modeller som indikert på tilknyttede samsvarserklæringer og i samsvar med alle instruksjoner. Når dette er tilfelle, kan det erklæres i samsvar med alle relevante direktiver.

Godkjent:



David Klis
Overordnet ingeniørsjef
8111 Lyndale Ave. South
Bloomington, MN 55420, USA
November 18, 2014

Teknisk EU-kontakt:

Peter Tetteroo
Toro Europe NV
B-2260 Oevel-Westerloo
Belgium

Tel. 0032 14 562960
Fax 0032 14 581911

Generell Toro-garanti for kommersielle produkter

En begrenset toårsgaranti

Betingelser og inkluderte produkter

Toro Company og datterselskapet Torp Warranty Company, i henhold til en avtale mellom dem, garanterer i fellesskap at ditt kommersielle Toro-produkt ("produktet") er uten feil i materialer eller håndverk i to år eller 1500 driftstimer*, avhengig av hva som inntreffer først. Denne garantien gjelder alle produkter, med unntak av luftemaskiner (se separate garantierklæringer for disse produktene). Der det finnes berettigede forhold, vil vi reparere produktet uten ekstra kostnad for deg, inkludert diagnostikkutstyr, arbeid, deler og transport. Denne garantien tar effekt på den dato som produktet leveres til kunden.
* Produkt utstyrt med timeteller.

Instruksjoner for å innhente garantitjenester

Du er ansvarlig for å underrette distributøren eller den autoriserte forhandleren av kommersielle produkter om hvem du kjøpte produktet av, straks du tror at det foreligger et berettiget forhold. Hvis du trenger hjelp med å finne en distributør eller autorisert forhandler av kommersielle produkter, eller hvis du har spørsmål ang. dine garantirettigheter eller ansvar, kan du kontakte:

Toros serviceavdeling for kommersielle produkter
Toro Warranty Company
8111 Lyndale Avenue South
Bloomington, MN 55420-1196, USA

+1–952–888–8801 eller +1–800–952–2740

E-post: commercial.warranty@toro.com

Eierens ansvar

Som eier av produktet, er du ansvarlig for nødvendig vedlikehold og justeringer som beskrives i *brukerhåndboken*. Hvis du ikke utfører nødvendig vedlikehold og justeringer, kan dette føre til at garantien blir ugyldig.

Elementer og betingelser som ikke inkluderes

Ikke all produktsvikt eller feilfunksjon som finner sted i løpet av garantiperioden er et resultat av defekter i materialene eller håndverket. Denne garantien dekker ikke følgende:

- Produktsvikt som er et resultat av at man ikke har brukt originale Toro-deler ved utskiftninger, eller fra montering og bruk av tilleggsutstyr eller endret tilbehør som ikke kommer fra Toro. En separat garanti kan gis av produsenten for disse artiklene.
- Produktsvikt som er et resultat av at man ikke har utført anbefalt vedlikehold og/eller justeringer. Hvis du ikke vedlikeholder Toro-produktet i henhold til anbefalt vedlikehold som oppgitt i *brukerhåndboken*, kan dette føre til at garantikrav blir avslått.
- Produktsvikt som er et resultat av at man har brukt produktet på en grov, uaktsom eller uforsiktig måte.
- Deler som anses som forbruksdeler, bortsett fra om de er defekte. Eksempler på deler som anses som forbruksdeler, eller som brukes opp, under normal drift av produktet er, men er ikke begrenset til, bremseklosser og bremsebelegg, clutchbelegg, kniver, spoler, valser og lagre (tettet eller smurt), motstål, tennplugger, styrehjul og lagre, dekk, filtre, remmer og enkelte sprøytedeler som diafragma, munnstykker, kontrollventiler o.l.
- Feil forårsaket av utenforliggende krefter. Tilstander som anses å være utenforliggende krefter inkluderer, men er ikke begrenset til, vær, lagringsprosedyrer, ikke-godkjent bruk av kjølemidler, smøremidler, tilsetningsstoffer, gjødsel, vann eller kjemikalier o.l.
- Feil eller ytelsesproblemer på grunn av drivstoffbruk (f.eks. bensin, diesel eller biodiesel) som ikke samsvarer med de respektive bransjestandardene.
- Normal støy, vibrasjon, slitasje og forringelse.
- "Vanlig slitasje" inkluderer, men er ikke begrenset til, skade på seter pga. slitasje eller slipevirkning, slitte, lakkerte overflater, oppskrapte merker eller vinduer o.l.

Deler

Deler som skal skiftes ut som en del av nødvendig vedlikehold er garantert for perioden opp til tidspunktet for utskiftingen av delen. Deler som skiftes ut under garantien dekkes i gyldighetsperioden for garantien til originalproduktet og blir Toros eiendom. Toro vil ta den siste avgjørelsen om å reparere eventuelle eksisterende deler eller montere eller erstatte den. Toro kan bruke fabrikkreparerte deler for garantireparasjoner.

Garanti for dypsyklus- og litium-ionbatterier:

Dypsyklus- og litium-ion-batterier har et begrenset antall kilowattimer de kan levere i løpet av levetiden. Bruks-, lade- og vedlikeholdsteknikker kan forlenge eller forkorte den totale levetiden til batteriet. Etter hvert som batteriene i dette produktet brukes, vil mengden med faktisk arbeid mellom ladeintervallene sakte men sikkert minske til batteriet er helt brukt opp. Bytte av oppbrukte batterier, på grunn av normal forbruk, er produkteiers ansvar. Batteriene må kanskje byttes ut i løpet av den ordinære produktgarantiperioden for eierens regning. Merk: (Kun litium-ionbatterier): Et litium-ionbatteri har en proporsjonsmessig delegaranti som begynner tredje året og gjelder til og med femte året, avhengig av driftstid og kilowattimer brukt. Les *brukerhåndboken* for mer informasjon.

Vedlikehold foretas for eierens regning

Trimming av motor, smøring, rengjøring og lakkering, utskifting av filtre, kjølevæske og utføring av anbefalt vedlikehold, er noen av de normale tjenestene som Toro-produkter forutsetter må foretas for eiers regning.

Generelle betingelser

Reparasjon av en autorisert Toro-distributør eller -forhandler er ditt eneste rettsmiddel under denne garantien.

Verken Toro Company eller Toro Warranty Company er ansvarlig for indirekte, tilfeldige eller betingede skader i forbindelse med bruk av Toro-produkter som dekkes av denne garantien, inkludert eventuelle kostnader eller utgifter forbundet med bruk av reserveutstyr eller -tjenester i perioder med feilfunksjon og ikke-bruk (innenfor rimelighetens grenser) i påvente av at reparasjoner skal foretas under denne garantien. Bortsett fra utslippsgarantien som det vises til nedenfor, hvis den gjelder, er det ingen andre uttrykkelige garantier. Alle impliserte garantier om salgbarhet og egnethet til bruk er begrenset til varigheten av denne uttrykkelig garantien.

Noen stater tillater ikke utelatelse av tilfeldige eller betingede skader eller begrensninger for hvor lenge en implisert garanti skal vare. Ovennevnte utelatelser og begrensninger gjelder derfor kanskje ikke for deg. Denne garantien gir deg spesielle rettigheter i henhold til loven, og du kan kanskje også ha andre rettigheter som varierer fra stat til stat.

Merknad ang. motorgaranti:

Systemet for utslippskontroll på ditt produkt dekkes kanskje av en separat garanti hvor kravene er fastsatt av det amerikanske miljøforvaltningsorganet EPA (EPA = Environmental Protection Agency) og/eller bilprodusentgruppen CARB (CARB = California Air Resources Board). Timebegrensningen som fastsettes ovenfor gjelder ikke for garantien for systemer for utslippskontroll. Du finner mer informasjon om dette i garantierklæringen for motorutslippskontroll i brukerhåndboken eller i dokumentasjonen fra motorprodusenten.

Land andre enn USA og Canada

Kunder som har kjøpt Toro-produkter som er eksportert fra USA eller Canada bør ta kontakt med sin Toro-distributør (forhandler) for å få garantipoliser for ditt land, din provins eller din delstat. Hvis du av en noen grunn er misfornøyd med din forhandlers tjenester eller har vanskeligheter med å skaffe deg informasjon om garantien, ta kontakt med importøren av Toro-produktene.