Form No. 3390-369 Rev A

TORO®

Count on it.

Manual do utilizador

Plataforma dentada

Versa-Vac

Modelo nº 07081—Nº de série 315000001 e superiores

Registe o seu produto em www.Toro.com.
Tradução do original (PT)

CE

3390-369 A

Este produto cumpre todas as diretivas europeias relevantes. Para mais informações, consulte a Declaração de incorporação (DOI) no verso desta publicação.

⚠ AVISO

CALIFÓRNIA
Proposição 65 Aviso

É do conhecimento do Estado da Califórnia que um ou vários produtos químicos deste produto podem provocar cancro, defeitos congénitos ou outros problemas reprodutivos.

Introdução

Esta plataforma dentada trabalha em conjunto com o aspirador Versa-Vac para recolher detritos e materiais soltos de campos de golfe e outras áreas grandes de relva tratada.

Leia esta informação cuidadosamente para saber como utilizar e efetuar a manutenção adequada do produto, para evitar ferimentos e para evitar danos no produto. A utilização correta e segura do produto é da exclusiva responsabilidade do utilizador.

Pode contactar diretamente a Toro em www.toro.com para obter informações sobre produtos e acessórios, ajuda para encontrar um representante ou para registar o seu produto.

Sempre que necessitar de assistência, peças genuínas Toro ou informações adicionais, entre em contacto com um Distribuidor autorizado ou com o Serviço de assistência Toro, indicando os números de modelo e de série do produto. Escreva os números no espaço fornecido:

Modelo nº _____

Nº de série _____

Este manual identifica potenciais perigos e tem mensagens de segurança identificadas com o símbolo de alerta de segurança (Figura 1), que identifica perigos que podem provocar ferimentos graves ou mesmo a morte, se não respeitar as precauções recomendadas.



Figura 1

1. Símbolo de alerta de segurança

Neste manual são ainda utilizados 2 termos para identificar informação importante. **Importante** identifica informação especial de ordem mecânica e **Nota** sublinha informação geral que requer atenção especial.

Índice

Segurança 3
- Antes da utilização 3
- Operação 3
- Manutenção 3
- Autocolantes de segurança e de instruções 4

Instalação 5
- Instalação da plataforma dentada 5

Descrição geral do produto 6
- Especificações 6
- Engates/acessórios 6

Funcionamento 7
- Verificação da pressão dos pneus 7
- Ajuste da altura de funcionamento 7
- Conselhos de utilização 7
- Limpeza da máquina 7

Manutenção 8
- Plano de manutenção recomendado 8
- Lubrificação da máquina 8
- Ajuste da correia de transmissão 8
- Substituição das correias dentadas 9

© 2015—The Toro® Company
8111 Lyndale Avenue South
Bloomington, MN 55420

Contacte-nos em www.Toro.com.
Impresso nos E.U.A.
Todos os direitos reservados

Segurança

O controlo de situações de emergência e a prevenção de acidentes dependem da consciência, do cuidado e da formação adequada do pessoal envolvido na operação, manutenção e armazenagem do equipamento. Uma utilização inadequada do equipamento pode provocar lesões graves e mesmo a morte. Para reduzir o risco de lesões ou morte, observe as seguintes instruções de segurança.

Antes da utilização

- Leia, compreenda e siga todas as instruções nos manuais do utilizador da unidade de tração e unidade de corte antes de operar a máquina.
- Nunca permita que crianças utilizem a máquina. Não permita que adultos operem a máquina sem que tenham recebido as instruções adequadas. Apenas os utilizadores com formação adequada e que leram este manual podem utilizar esta máquina.
- Nunca utilize a máquina quando se encontrar sob o efeito de álcool ou drogas.
- Os raios podem causar ferimentos graves ou morte. Se forem visto raios ou ouvidos trovões na área, não opere a máquina – procure abrigo.
- Mantenha todos os observadores afastados da área de funcionamento.
- Mantenha todos os resguardos e dispositivos de segurança devidamente montados. Se um resguardo, dispositivo de segurança ou autocolante se encontrar danificado ou ilegível, repare-o ou substitua-o antes de utilizar a máquina. Proceda também ao aperto de porcas e parafusos soltos ou aliviados, para garantir que a máquina se encontra em condições de operação seguras.
- Não utilize a máquina quando calçar sandálias, sapatos de ténis, sapatilhas ou quando vestir calções. Não envergue também roupas largas que possam ficar presas em componentes móveis. Utilize sempre calças compridas e calçado resistente. Deve usar óculos e sapatos de proteção, bem como um capacete, que por vezes são exigidos por alguns regulamentos de seguros e legislação local.

Operação

- Este produto pode ultrapassar os índices de ruído de 85 dB(A) na posição de funcionamento. Recomenda-se a utilização de proteção auditiva durante exposições prolongadas para reduzir o risco de lesões auriculares potenciais ou permanentes.
- A utilização da máquina requer atenção. Para evitar a perda de controlo:
  - Utilize apenas durante o dia ou quando existam boas condições de iluminação artificial.
  - Conduza devagar e preste atenção a buracos ou outros perigos não visíveis.
  - Reduza a velocidade ao efetuar curvas pronunciadas e quando fizer curvas em declives.
  - Evite arranques e paragens bruscos.
  - Antes de fazer marcha-atrás, veja se está alguém atrás da máquina.
  - Tome atenção ao tráfego quando utilizar a máquina perto de vias de circulação ou quando as atravessar. Dê sempre prioridade.
- Os dentes de borracha recolhem e orientam os detritos e pequenos objetos no percurso durante o funcionamento. Utilize sempre proteção ocular e auditiva para evitar possíveis ferimentos de objetos projetados e mantenha as crianças, animais de estimação e pessoas afastados da área de funcionamento.
- Nunca transporte passageiros na unidade de tração ou Versa-Vac.
- Nunca passe por cima do veio da tomada de força (PTO) para aceder ao lado oposto da máquina. Ande em redor do atrelado.
- Nunca suba nem desça da unidade de tração com o veio da tomada de força (PTO) engatado.
- Quando abrir a porta traseira, coloque-se sempre na extremidade direita ou esquerda do atrelado.
- Quando uma pessoa ou um animal surgir repentinamente na área de operação, pare a operação. Uma utilização descuidada, combinada com a inclinação do terreno, ricochetes ou proteções colocadas incorretamente podem provocar lesões por projeção de objetos. Não deverá retomar a operação até que a zona se encontre deserta.

Manutenção

- Quando efetuar a manutenção, reparações, ajustes ou quando guardar a máquina, retire a chave da ignição para evitar que o motor arranque acidentalmente.
- Execute apenas as instruções de manutenção constantes deste manual. Se for necessário efetuar reparações de vulto ou se alguma vez necessitar de assistência, entre em contacto com um distribuidor autorizado TORO.
- Certifique-se de que a máquina se encontra em condições seguras de operação, mantendo as porcas e os parafusos apertados. Verifique com frequência todos os parafusos e porcas para assegurar que estes se encontram apertados ao binário especificado.
- Para garantir o desempenho e segurança ideais, adquira sempre peças sobressalentes e acessórios genuínos da Toro para continuar a usufruir de um equipamento 100% Toro. **Não utilize peças sobressalentes e acessórios com hipóteses de montagem "provável ou eventual" produzidas por outros fabricantes.** Verifique a presença do logo Toro para assegurar a aquisição de

componentes genuínos. A utilização de peças e acessórios não aprovados pode invalidar a garantia.

Autocolantes de segurança e de instruções

Os autocolantes de segurança e de instruções são facilmente visíveis e situam-se próximo das zonas de potencial perigo. Substitua todos os autocolantes danificados ou perdidos.

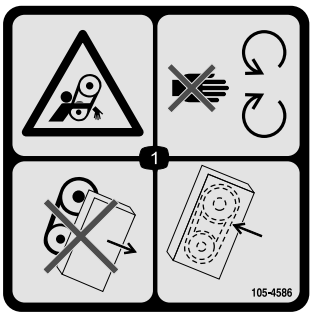

105-4586

1. Risco de emaranhamento, correia – mantenha-se afastado das peças móveis. Não utilize a máquina com os resguardos ou proteções removidos; mantenha os resguardos e proteções no sítio.

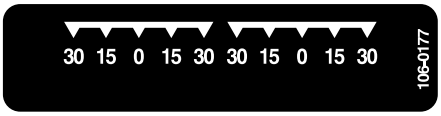

106-0177



106-0178

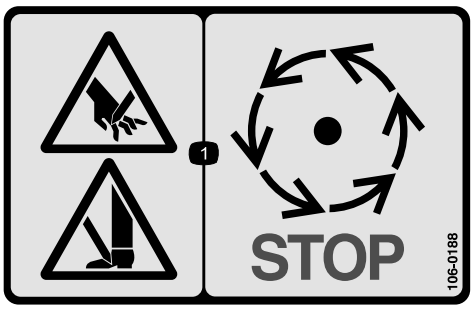

106-0188

1. Risco de amputação das mãos e pés – espere que as peças em movimento parem.

Instalação

Peças soltas

Utilize a tabela abaixo para verificar se todas as peças foram enviadas.

Descrição	Quanti-dade	Utilização
Nenhuma peça necessária	–	Instalação da plataforma dentada.

Componentes e peças adicionais

Descrição	Quanti-dade	Utilização
Catálogo de peças	1	Utilize para consultar os números das peças
Manual do utilizador	1	Leia o manual e guarde-o num local adequado.
Cartão de registo	1	Preencha o cartão de registo e devolva-o à Toro.

Nota: Determine os lados direito e esquerdo da máquina a partir da posição normal de utilização.

Instalação da plataforma dentada

1. Deslize a plataforma por baixo do Versa-Vac. Certifique-se de que o motor hidráulico se encontra do lado esquerdo.
2. Deslize os braços de reboque para os pinos da estrutura. Fixe cada braço de reboque ao pino da estrutura com uma anilha e um contrapino (Figura 2).

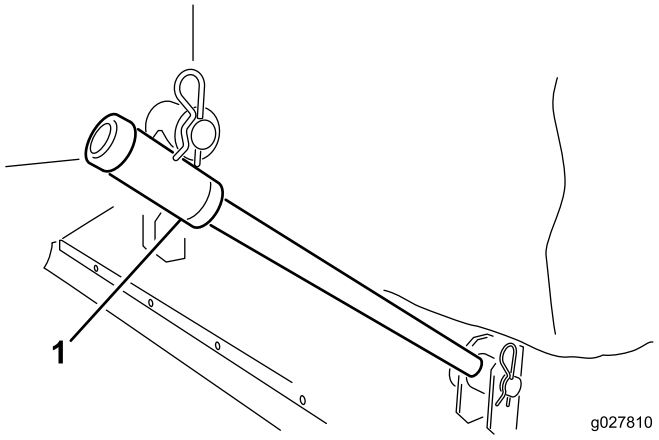

Figura 2

1. Braço de reboque

3. Ligue cada corrente de elevação ao suporte correspondente da plataforma com um passador de forquilha e um contrapino (Figura 3).

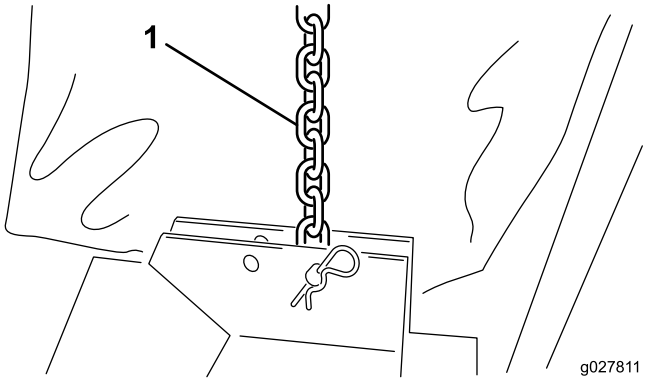

Figura 3

1. Corrente de elevação

4. Instale o anel da lona em redor da aba do Versa-Vac e aberturas da plataforma (Figura 4).

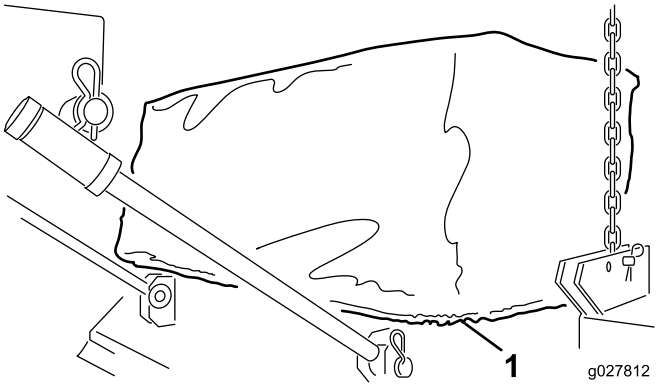

Figura 4

1. Anel da lona

5. Ligue os acopladores rápidos do tubo do motor hidráulico aos acopladores do Versa-Vac como se mostra na Figura 5.

Nota: Verifique se os dentes rodam. Os dentes devem rodar no sentido dos ponteiros do relógio (visto a partir da extremidade do motor da plataforma).

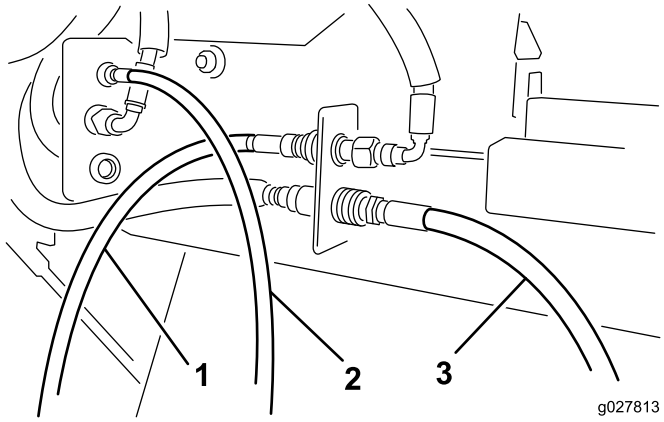

Figura 5

1. Tubo do motor – frontal
2. Tubo do motor – central
3. Tubo do motor – traseiro

Nota: Se a plataforma não ficar nivelada quando é elevada do chão, reposicione a corrente de elevação noutro furo de montagem no suporte.

Descrição geral do produto

Especificações

Largura	193 a 203 cm
Largura de funcionamento	183 cm
Altura	40,6 a 61 cm
Peso	117 a 140 kg

Engates/acessórios

Está disponível uma seleção de engates e acessórios aprovados pela Toro para utilização com a máquina, para melhorar e expandir as suas capacidades. Contacte o representante ou distribuidor autorizado ou vá a www.toro.com para obter uma lista de todos os engates e acessórios aprovados.

Funcionamento

Nota: Determine os lados direito e esquerdo da máquina a partir da posição normal de utilização.

Verificação da pressão dos pneus

Intervalo de assistência: Em todas as utilizações ou diariamente

A pressão correta dos pneus das rodas giratórias é de 2,07 bar.

Ajuste da altura de funcionamento

1. Remova o passador de forquilha do eixo (Figura 6).

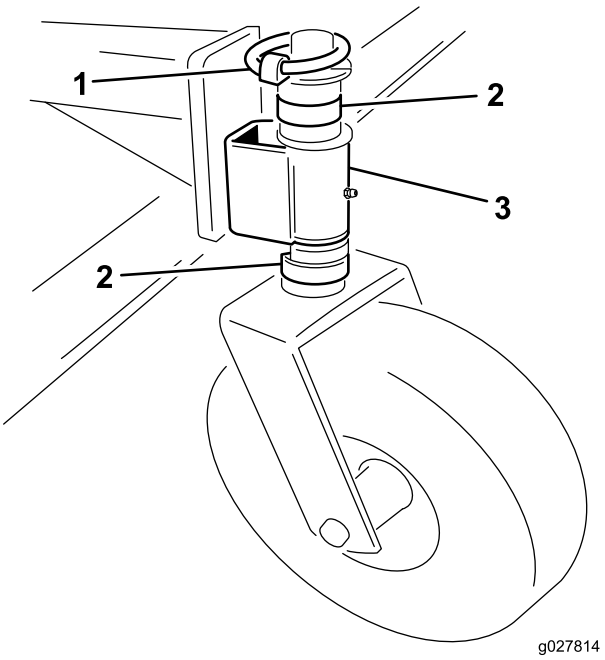

Figura 6

1. Passador de forquilha
2. Espaçador
3. Braço da roda giratória

2. Retire ou adicione espaçadores em C ao eixo, por baixo do braço da roda giratória, para obter a altura pretendida.
3. Coloque todos os espaçadores restantes no eixo por cima da roda giratória.
4. Instale o passador de forquilha para fixar a estrutura.
5. Certifique-se de que as quatro rodas giratórias estão reguladas para a mesma altura.

Conselhos de utilização

Para obter as instruções de funcionamento completas, consulte o *Manual do utilizador* fornecido com o Versa-Vac.

- Antes de começar a varrer, inspeccione a área para determinar a melhor direção para varrer.
- Para manter uma linha direita ao varrer, visualize um objeto no horizonte.
- Tente sempre fazer uma passagem longa e contínua sobrepondo ligeiramente na passagem de regresso.
- Em relvados, a plataforma recolhe ramos, aparas, folhas, agulhas de pinheiro, pinhas e pequenos detritos.

Importante: Não faça curvas apertadas quando utilizar a máquina, pois pode danificar a relva.

Importante: Não utilize a máquina quando o rotor estiver a rodar e na posição elevada.

Limpeza da máquina

Intervalo de assistência: Após cada utilização

Depois de cada utilização, limpe e lave muito bem a máquina. Após a limpeza, inspeccione a máquina para verificar a existência de eventuais danos nos componentes mecânicos.

Manutenção

Plano de manutenção recomendado

Intervalo de assistência	Procedimento de manutenção
Após as pimeiras 20 horas	• Verifique e ajuste a correia de transmissão.
Em todas as utilizações ou diariamente	• Verificação da pressão dos pneus.
Após cada utilização	• Limpeza da máquina. • Lubrificação da máquina.

Lubrificação da máquina

Intervalo de assistência: Após cada utilização

A plataforma possui 10 bocais de lubrificação que deverão ser lubrificados regularmente com massa lubrificante N.º 2 para utilizações gerais, à base de lítio.

A localização dos bocais de lubrificação e as quantidades são as seguintes:

- Roda giratória (2 cada) (Figura 7)
- Rolamentos do rotor dentado (2) (Figura 8)

Importante: Lubrificar imediatamente a máquina após a lavagem ajuda a retirar a água dos rolamentos e aumenta a vida dos rolamentos.

1. Limpe cada bocal de lubrificação com um pano limpo.
2. Aplique lubrificante até que veja lubrificante a sair dos vedantes do rolamento.
3. Limpe o excesso de lubrificante.

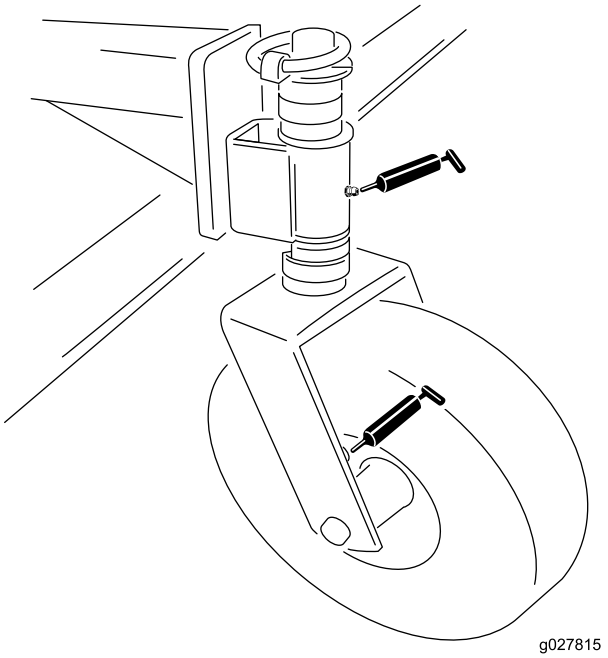

Figura 7

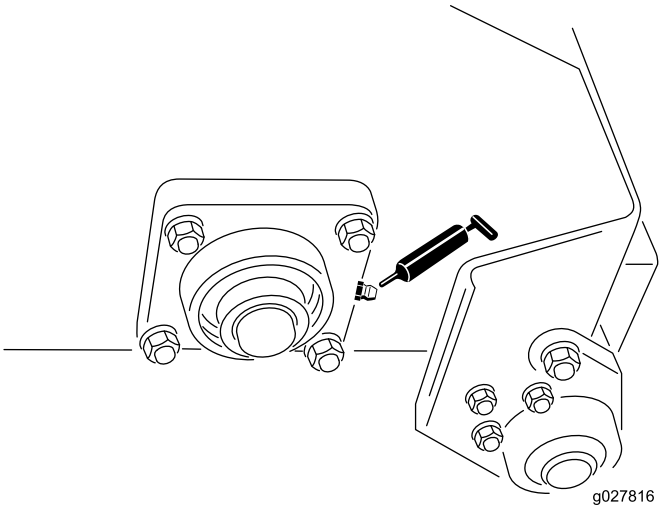

Figura 8

Ajuste da correia de transmissão

Intervalo de assistência: Após as pimeiras 20 horas—Verifique e ajuste a correia de transmissão.

Certifique-se de que a correia apresenta uma tensão correta, de modo a garantir o funcionamento correto da máquina e a evitar um desgaste desnecessário. Se a correia chiar ou derrapar, aperte-a da seguinte forma:

1. Remova os dispositivos de fixação que prendem o resguardo do motor à estrutura da plataforma (Figura 9). Remova o resguardo.

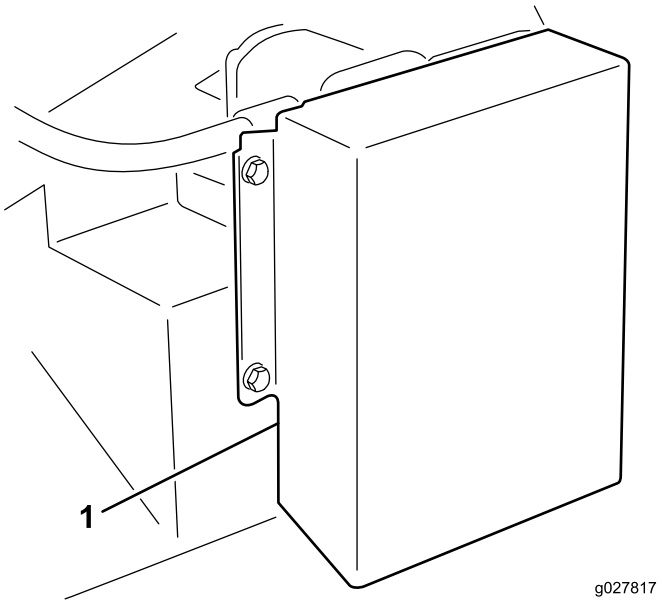

Figura 9

1. Proteção da transmissão

2. Na parte de trás da estrutura, desaperte o parafuso que prende o tensionador da correia à estrutura (Fig. 9).

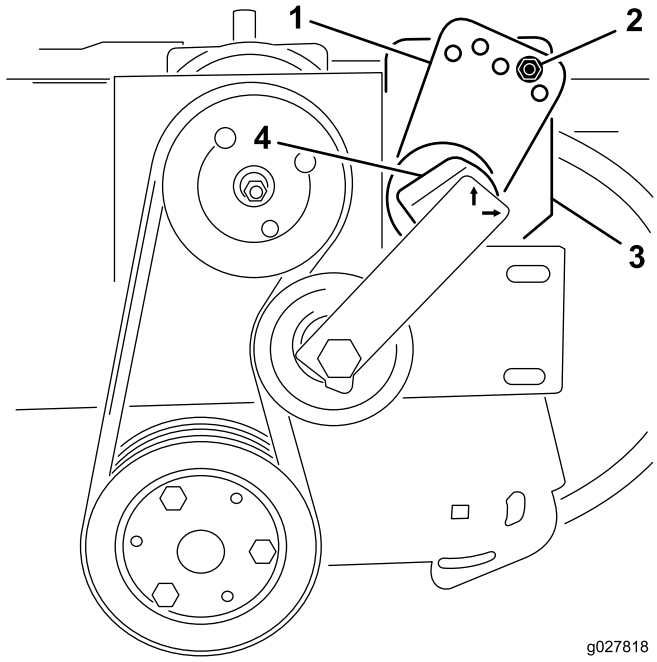

Figura 10

1. Guia tensor
2. Parafuso e porca
3. Parafuso (traseira da estrutura)
4. Tensionador

3. Retire o parafuso e porca que prendem o guia tensor à montagem da transmissão (Fig. 9). A tensão da correia é libertada quando o parafuso é removido.
4. Posicione uma chave grande no tensionador. Rode o tensionador no sentido dos ponteiros do relógio até que o autocolante esteja alinhado com 15 no tubo do tensionador.
5. Insira o parafuso nos furos do guia alinhado e prenda-o com a porca. Se os furos não estiverem exatamente alinhados, rode o guia para o furo superior seguinte até alinhar.
6. Aperte o parafuso na parte de trás da estrutura para fixar o tensionador.
7. Instalação do resguardo do motor.

Substituição das correias dentadas

1. Desaperte as porcas e anilhas que prendem as pinças dos dentes ao rotor (Figura 11 e Figura 12).
2. Remova os dentes de correia antigos.
3. Instale novos dentes da correia (Figura 11 e Figura 12) Os dentes da correia saem das pinças dos dentes cerca de 10 cm.
4. Aperte as porcas que prendem os dentes.

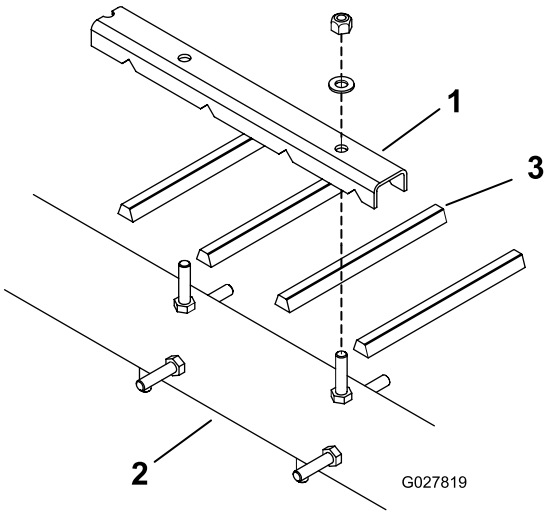

Figura 11

1. Pinças dos dentes
2. Rotor
3. Dente da correia

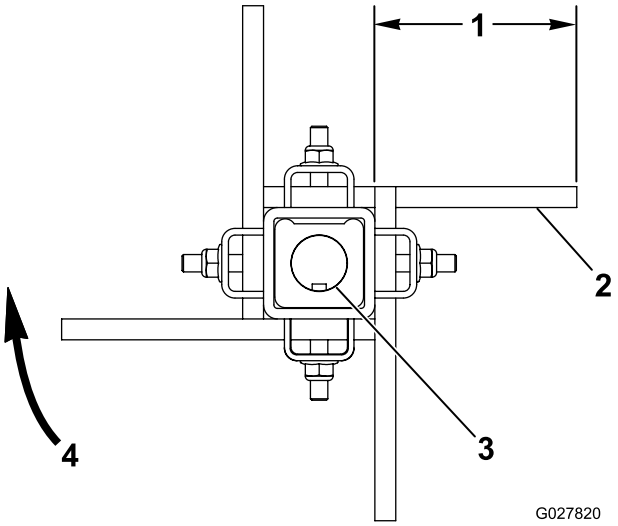

Figura 12

1. Cerca de 10 cm
2. Lado plano da correia
3. Eixo de chaveta
4. Rotação da escova

Declaração de incorporação

The Toro Company, 8111 Lyndale Avenue South, Bloomington, MN, EUA declara que a(s) unidade(s) seguinte(s) está(ão) em conformidade com as diretivas indicadas quando instalada(s) de acordo com as instruções fornecidas em determinados modelos Toro, como indicado nas Declarações de conformidade relevantes.

Modelo nº	Nº de série	Descrição do produto	Descrição da factura	Descrição geral	Directiva
07081	315000001 e superiores	Plataforma dentada	PLATAFORMA DENTADA DE BORRACHA	Acessório da plataforma do aspirador	2006/42/CE

A documentação técnica relevante foi compilada como requerido na Parte B do Anexo VII de 2006/42/CE.

Comprometemo-nos a transmitir, em resposta a pedidos de autoridades nacionais, as informações relevantes sobre esta maquinaria parcialmente montada. O método de transmissão será a transmissão eletrónica.

A maquinaria não será colocada em funcionamento até que seja incorporada em modelos Toro aprovados como indicado na Declaração de conformidade associada e de acordo com todas as instruções, quando pode ser declarada em conformidade com todas as diretivas relevantes.

Certificado:



David Klis
Gestor de Engenharia
8111 Lyndale Ave. South
Bloomington, MN 55420, USA
November 18, 2014

Contacto técnico da EU:

Peter Tetteroo
Toro Europe NV
B-2260 Oevel-Westerloo
Belgium

Tel. 0032 14 562960
Fax 0032 14 581911

Garantia Geral dos Produtos Comerciais Toro

Garantia limitada de dois anos

Condições e produtos abrangidos

The Toro Company e a sua afiliada, Toro Warranty Company, no seguimento de um acordo celebrado entre ambas, garantem que o seu Produto Comercial Toro (“Produto”) está isento de defeitos de materiais e de fabrico durante dois anos ou 1500 horas de funcionamento*, o que surgir primeiro. Esta garantia aplica-se a todos os produtos, com a excepção dos arejadores (consultar declaração de garantia separada para estes produtos). Nos casos em que exista uma condição para reclamação de garantia, repararemos o Produto gratuitamente incluindo o diagnóstico, mão-de-obra, peças e transporte. A garantia começa na data em que o produto é entregue ao comprador a retalho original. *Produto equipado com contador de horas.

Instruções para a obtenção de um serviço de garantia

É da responsabilidade do utilizador notificar o Distribuidor de Produtos Comerciais ou o Revendedor de Produtos Comerciais Autorizado, onde adquiriu o Produto, logo que considere existir uma condição para reclamação da garantia. Se precisar de ajuda para encontrar um Distribuidor de Produtos Comerciais ou Revendedor Autorizado, ou se tiver dúvidas relativamente aos direitos ou responsabilidades da garantia, pode contactar-nos em:

Toro Commercial Products Service Department
Toro Warranty Company
8111 Lyndale Avenue South
Bloomington, MN 55420-1196

+1–952–888–8801 ou +1–800–952–2740

E-mail: commercial.warranty@toro.com

Responsabilidades do proprietário

Como proprietário do produto, você é responsável pela manutenção e ajustes necessários indicados no seu *Manual do utilizador*. O não cumprimento da manutenção e ajustes necessários pode constituir motivo para anulação da garantia.

Itens e condições não abrangidos

Nem todas as falhas ou avarias de produto que ocorrem durante o período da garantia são defeitos de material ou de fabrico. Esta garantia não cobre o seguinte:

- Falhas do produto que resultem da utilização de peças sobressalentes que não sejam da Toro ou da instalação e utilização de acessórios e produtos acrescentados ou modificados que não sejam da marca Toro. Pode ser fornecida uma garantia separada pelo fabricante para estes itens.
- Falhas do produto que resultem do não cumprimento da manutenção e/ou ajustes recomendados. A falha em manter devidamente o seu produto Toro de acordo com a Manutenção recomendada indicada no *Manual do utilizador* pode dar origem a recusa de aplicação da garantia em caso de reclamação.
- Falhas do produto que resultem da operação do produto de uma forma abusiva, negligente ou descuidada.
- Peças sujeitas a desgaste de utilização, excepto se apresentarem um defeito. Exemplos de peças sujeitas a desgaste durante a operação normal do produto incluem, mas não se limitam a pastilhas e coberturas dos travões, cobertura da embraiagem, lâminas, cilindros, rolos e rolamentos (selados ou lubrificados), lâminas de corte, velas, rodas giratórias e rolamentos, pneus, filtros, correias, e determinados componentes de pulverização como diafragmas, bicos e válvulas de retenção, etc.
- Falhas provocadas por influência externa. As condições consideradas como influências externas incluem, mas não se limitam a, condições climatéricas, práticas de armazenamento, contaminação, utilização de combustíveis, líquidos de refrigeração, lubrificantes, aditivos, fertilizantes, água ou químicos não aprovados, etc.
- As questões de falha ou desempenho devido a utilização de combustíveis (por exemplo, gasolina, diesel ou biodiesel) que não estejam em conformidade com as normas industriais respetivas.
- Ruído, vibração, desgaste e deteriorações normais.
- O desgaste normal inclui, mas não se limita a, danos nos assentos devido a desgaste ou abrasão, superfícies com a pintura gasta, autocolantes arranhados ou janelas riscadas, etc.

Peças

As peças agendadas para substituição de acordo com a manutenção necessária são garantidas durante o período de tempo até à data da substituição agendada para essa peça. Peças substituídas durante esta garantia são cobertas durante a duração da garantia original do produto e tornam-se propriedade da Toro. Cabe à Toro tomar a decisão final quanto à reparação ou substituição de uma peça ou conjunto. A Toro pode usar peças refabricadas para reparações da garantia.

Garantia das baterias de circuito interno e iões de lítio:

As baterias de circuito interno e de iões de lítio estão programadas para um número total específico de kWh de duração. As técnicas de funcionamento, carregamento e manutenção podem aumentar/reduzir essa duração. Como as baterias são um produto consumível, o tempo útil de funcionamento entre os carregamentos vai diminuindo progressivamente até as baterias ficarem gastas. A substituição das baterias, devido ao desgaste normal, é da responsabilidade do proprietário do veículo. Esta substituição pode ocorrer no período normal de garantia do produto a custo do proprietário. Nota: (apenas baterias de iões de lítio): Uma bateria de iões de lítio possui apenas uma parte da garantia começando no ano 3 até ao ano 5 com base no tempo de serviço e kilowatt horas usadas. Consulte o *Manual do utilizador* para obter informações adicionais.

A manutenção é a custo do proprietário

A afinação do motor, lubrificação, limpeza e polimento, substituição de filtros, refrigerante e realização da manutenção recomendada são alguns dos serviços normais que os produtos Toro exigem que são a cargo do proprietário.

Condições gerais

A reparação por um Distribuidor ou Revendedor Toro Autorizado é a sua única solução ao abrigo desta garantia.

Nem The Toro Company nem Toro Warranty Company será responsável por quaisquer danos indiretos, acidentais ou consequenciais relacionados com a utilização de Produtos Toro abrangidos por esta garantia, incluindo quaisquer custos ou despesas de fornecimento de equipamento de substituição ou assistência durante períodos razoáveis de avaria ou não utilização, pendente da conclusão de reparação de avarias ao abrigo desta garantia. Excepto a garantia quanto a Emissões referida em baixo, caso se aplique, não há qualquer outra garantia expressa. Todas as garantias implícitas de comercialização e adequabilidade de utilização estão limitadas à duração desta garantia expressa.

Alguns estados não permitem a exclusão de danos acidentais ou consequenciais, nem limitações sobre a duração de uma garantia por isso as exclusões e limitações acima podem não se aplicar a si. Esta garantia dá-lhe direitos legais específicos e pode ainda ter outros direitos que variam de estado para estado.

Nota relativamente à garantia do motor:

O Sistema de Controlo de Emissões do seu Produto pode estar abrangido por uma garantia separada que satisfaz os requisitos estabelecidos pela Agência de Proteção Ambiental dos EUA (EPA) e/ou pela Comissão da Califórnia para o Ar (CARB). As limitações de horas definidas em cima não se aplicam à Garantia do Sistema de Controlo de Emissões. Consulte a Declaração de garantia para controlo de emissões do motor fornecida com o produto ou contida na documentação do fabricante do motor para mais pormenores.

Países que não são os Estados Unidos nem o Canadá

Os clientes que tenham comprado produtos Toro exportados pelos Estados Unidos ou Canadá devem contactar o seu Distribuidor Toro (Revendedor) para obter políticas de garantia para o seu país, província ou estado. Se, por qualquer razão estiver insatisfeito com o serviço do seu distribuidor ou se tiver dificuldades em obter informações sobre a garantia, contacte o importador da Toro.

374-0253 Rev C