Form No. 3390-370 Rev A

TORO®

Count on it.

# Руководство оператора

# Штыревая дека

## Versa-Vac

**Номер модели 07081—Заводской номер 315000001 и до**

Регистрация в www.Toro.com.
Перевод исходного документа (RU)

CE

*3390-370* A

Данное изделие соответствует требованиям всех соответствующих директив, действующих в Европе. Подробные сведения см. в «Декларации встроенной системы (DOI)» в конце данной публикации.

**⚠ ПРЕДУПРЕЖДЕНИЕ**

**КАЛИФОРНИЯ**
**Положение 65, Предупреждение**

**В соответствии с информацией, имеющейся в распоряжении компетентных органов штата Калифорния, данное вещество содержит химическое соединение (соединения), отнесенные к категории канцерогенных, способных вызвать врождённые пороки и оказывающих вредное воздействие на репродуктивную систему человека.**

# Введение

Данная штыревая дека работает вместе с пылесосом VersaVac для сбора мусора и сыпучего материала с полей для гольфа и других территорий с травяным покрытием.

Внимательно изучите данное руководство и научитесь правильно использовать и обслуживать машину, не допуская ее повреждения и травмирования персонала. Вы несете ответственность за правильное и безопасное использование машины.

Вы можете связаться с компанией Toro непосредственно через веб-сайт www.Toro.com для получения информации по машинам и принадлежностям, чтобы найти дилера или зарегистрировать вашу машину.

При возникновении потребности в техническом обслуживании, запасных частях, выпущенных фирмой Toro, или в дополнительной информации вам необходимо обратиться к уполномоченному дилеру по техническому обслуживанию или в отдел технического обслуживания фирмы Toro. Не забудьте при этом указать модель и заводской номер автомобиля. Запишите номера в предусмотренном для этого месте:

**Номер модели** _____

**Заводской номер** _____

В настоящем руководстве приведены потенциальные факторы опасности и рекомендации по их предупреждению, обозначенные символом предупреждения об опасности (Рисунок 1) Данный символ означает, что имеется опасность, которая может привести к серьезной травме или летальному исходу, если пользователь не будет соблюдать рекомендуемые меры предосторожности.



**Рисунок 1**

1. Символ предупреждения об опасности

Для выделения информации в данном руководстве используются еще два слова. **Внимание** – привлекает внимание к специальной информации, относящейся к механической части автомобиля, и **Примечание** – выделяет общую информацию, требующую специального внимания.

# Содержание


Техника безопасности ..... 3
Подготовка к эксплуатации ..... 3
Эксплуатация ..... 3
Техническое обслуживание ..... 3
Наклейки с правилами техники безопасности и инструкциями ..... 4
Сборка ..... 5
Установка штыревой деки ..... 5
Знакомство с изделием ..... 6
Технические характеристики ..... 6
Навесные орудия и принадлежности ..... 6
Эксплуатация ..... 7
Проверка давления в шинах ..... 7
Регулировка рабочей высоты ..... 7
Полезные советы ..... 7
Очистка машины ..... 7
Техническое обслуживание ..... 8
Рекомендуемый график(и) технического обслуживания ..... 8
Смазывание Машины ..... 8
Регулировка приводного ремня ..... 9
Замена штырей ремней ..... 9



**© 2015—The Toro® Company**
**8111 Lyndale Avenue South**
**Bloomington, MN 55420**





**Обращайтесь к нам в www.Toro.com.**
**Отпечатано в США.**
**Все права защищены**

# Техника безопасности

**Предотвращение опасных ситуаций и несчастных случаев зависит от умения, отношения к делу и профессиональной подготовки персонала, занимающегося эксплуатацией, транспортировкой, техническим обслуживанием и хранением машины. Неправильные эксплуатация или техническое обслуживание машины могут стать причиной травм, в том числе со смертельным исходом. Для снижения опасности получения травмы или гибели соблюдайте следующие инструкции по технике безопасности.**

## Подготовка к эксплуатации

- Перед началом эксплуатации машины изучите, усвойте и впредь выполняйте все указания руководств для операторов тягового и режущего блоков.
- Никогда не позволяйте детям пользоваться машиной. Не допускайте к управлению машиной людей, не прошедших надлежащий инструктаж. Эксплуатировать машину могут только обученные операторы, изучившие настоящее Руководство.
- Запрещается эксплуатировать машину, находясь под воздействием наркотиков или алкоголя.
- Грозовой разряд может стать причиной тяжелых травм и смерти. При появлении в данной местности признаков грозы (молния, гром) немедленно прекратите эксплуатацию автомобиля и постарайтесь найти укрытие.
- Удалите всех посторонних лиц из рабочей зоны.
- Все щитки и защитные устройства должны находиться на своих местах. Если щиток, предохранительное устройство или табличка нечитаемы или повреждены, произведите их ремонт или замену до начала работы. Также затяните все ослабленные гайки, болты и винты, чтобы обеспечить безопасное рабочее состояние машины.
- Не допускается работа на машине в сандалиях, кедах, кроссовках или шортах. Не надевайте просторную одежду, части которой могут быть захвачены движущимися частями машины. Обязательно надевайте длинные брюки и прочную обувь. Рекомендуется (а согласно некоторым местным правилам техники безопасности и страхования – требуется) использовать защитные очки, защитную обувь и каску.

## Эксплуатация

- Уровень шума изделия не может превысить 85 дБ(А) на рабочем месте оператора. Рекомендуется носить средства защиты органов слуха при длительном воздействии шума, чтобы снизить вероятность необратимого повреждения органов слуха.
- Эксплуатация машины требует внимательности. Во избежание потери управления:
  - Эксплуатацию машины следует производить только при дневном свете или при достаточном искусственном освещении.
  - Двигайтесь медленно и следите за ямами или другими скрытыми опасностями.
  - Снижайте скорость при выполнении крутых поворотов или при поворотах на склонах.
  - Избегайте резких трогания с места и остановок.
  - Перед началом движения задним ходом посмотрите назад и убедитесь, что сзади машины никого нет.
  - Находясь поблизости или при пересечении дорог, следите за движением по дороге. Всегда уступайте дорогу транспортным средствам, пользующимся преимущественным правом проезда.
- Во время работы резиновые штыри собирают и продвигают мусор и небольшие предметы по пути своего движения. Всегда используйте средства защиты органов зрения и головы для предотвращения возможных повреждений в результате отброса предметов и следите за тем, чтобы дети, домашние животные и посторонние лица были на достаточно большом расстоянии от зоны проведения работ.
- Перевозка пассажиров на тяговом блоке и пылесосе Versa Vac запрещена.
- Не наступайте на вал механизма отбора мощности, чтобы перейти на другую сторону машины. Обойдите вокруг прицепа.
- Никогда не поднимайтесь на тяговый блок и не сходите с него, когда включен вал механизма отбора мощности.
- Всегда держитесь на максимальном расстоянии с левой или правой стороны прицепа при открывании задней двери.
- Если человек или животное появится неожиданно в рабочей зоне или рядом с ней, остановите работу. Невнимательное управление в сочетании с рельефом местности, возможными рикошетами или неправильно установленными ограждениями могут привести к травмированию отброшенным машиной предметом. Не возобновляйте работу до тех пор, пока рабочая зона не будет свободна.

## Техническое обслуживание

- Выньте ключ из выключателя зажигания, чтобы предотвратить случайный запуск двигателя при техническом обслуживании, регулировке или хранении машины.
- Выполняйте только те операции технического обслуживания, которые указаны в настоящем руководстве. По вопросам, связанным с капитальным

ремонтом и техническим обслуживанием, обращайтесь к официальному дистрибьютору компании Toro.

- Затягивайте все ослабленные гайки, болты и винты, чтобы обеспечить безопасное рабочее состояние машины. Регулярно проверяйте затяжку всех болтов и гаек на соответствие техническим условиям.
- Для обеспечения оптимальных рабочих характеристик и безопасности приобретайте только штатные запасные части производства компании Toro – машина Toro должна всегда оставаться машиной Toro. **Не используйте для замены «совместимые» запчасти и принадлежности, изготовленные другими производителями.** Чтобы убедиться в подлинности деталей, найдите логотип компании Toro. Использование запчастей и принадлежностей, не утвержденных компанией Toro к применению, может привести к аннулированию гарантии Toro.

# Наклейки с правилами техники безопасности и инструкциями

Таблички и инструкции по технике безопасности хорошо видны оператору и располагаются вблизи любого места повышенной опасности. Заменяйте поврежденные или утерянные таблички.

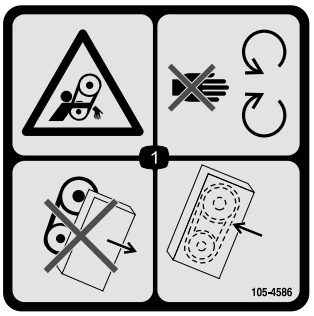


**105-4586**

1. Опасность затягивания ремнем – держитесь в стороне от движущихся частей. Не допускается эксплуатировать машину со снятыми защитными устройствами или ограждениями; они всегда должны находиться на штатных местах.

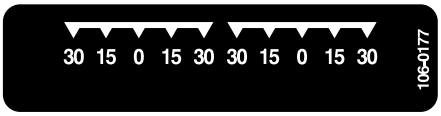


**106-0177**




**106-0178**

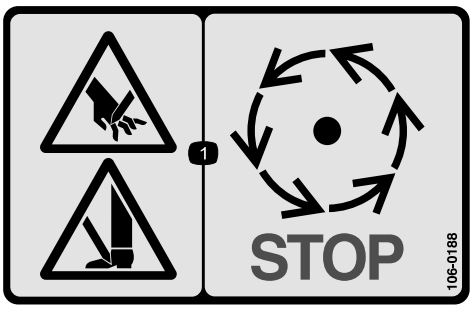


**106-0188**

1. Опасность травмирования рук или ног - дождитесь остановки движущихся частей.

# Сборка

## Незакреплённые детали

Используя таблицу, представленную ниже, убедитесь в том, что все детали отгружены

| Наименование | Количество | Использование |
|---|---|---|
| Детали не требуются | – | Установите штыревую деку. |

## Информационные материалы и дополнительные детали

| Наименование | Количество | Использование |
|---|---|---|
| Каталог деталей | 1 | Использовать для определения каталожных номеров деталей |
| Руководство оператора | 1 | Изучите и храните это руководство в надлежащем месте |
| Регистрационная карточка | 1 | Заполните и возвратите в компанию Toro. |

**Примечание:** Определите левую и правую стороны машины (при взгляде с рабочего места оператора).

# Установка штыревой деки

1. Подкатите деку под Versa Vac. Убедитесь, что гидромотор находится с левой стороны.
2. Наденьте буксировочные рычаги на пальцы рамы. Закрепите каждый буксировочный рычаг на пальце рамы с помощью шайбы и шпильки (Рисунок 2).

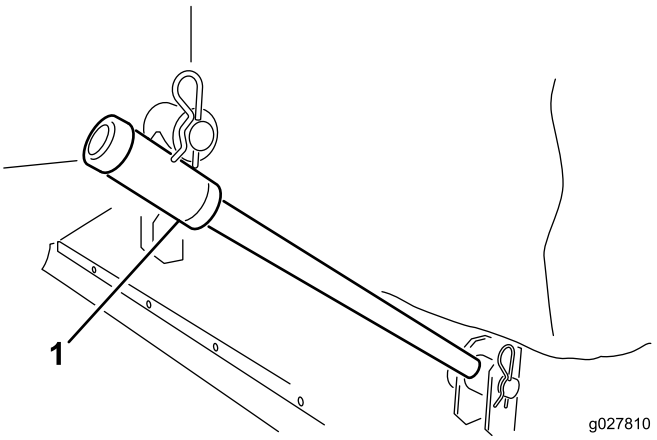


**Рисунок 2**

1. Буксировочный рычаг

3. Прикрепите каждую подъемную цепь к соответствующему кронштейну деки с помощью штифта с отверстием и шпильки (Рисунок 3).

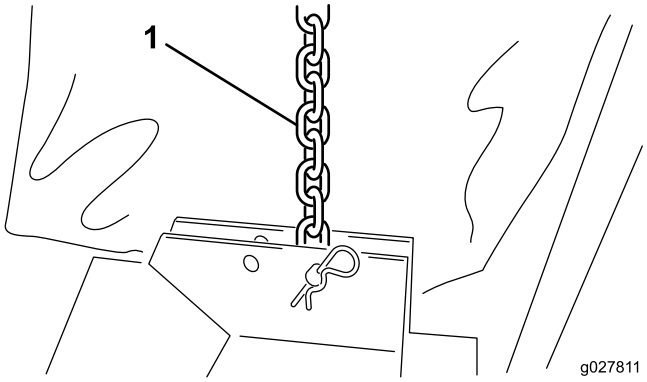


**Рисунок 3**

1. Подъемная цепь

4. Установите кольцо полотна вокруг выступа пылесоса Versa Vac и отверстий деки (Рисунок 4).

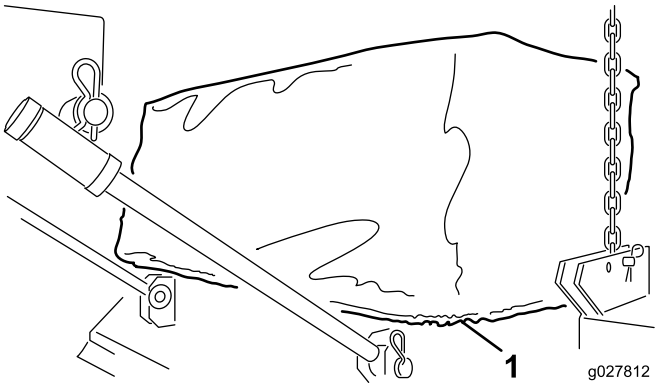


**Рисунок 4**

1. Кольцо полотна

5. Подсоедините быстроразъемные соединители шланга гидромотора к соединителям Versa Vac, как показано на Рисунок 5.

   **Примечание:** Убедитесь в том, что штыри вращаются. Штыри должны вращаться по часовой стрелке (если смотреть с той стороны деки, где расположен гидромотор).

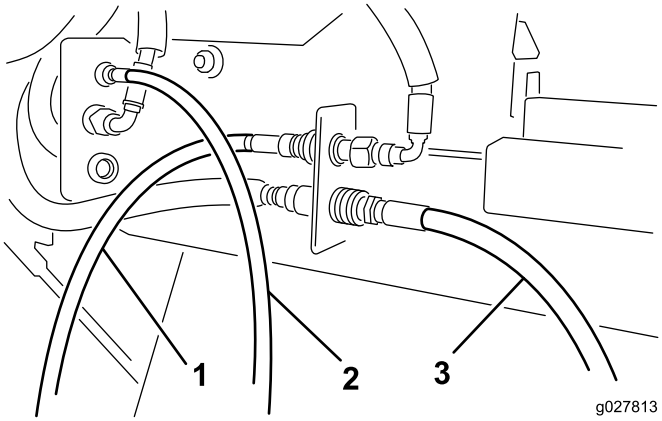


**Рисунок 5**

1. Шланг гидромотора – передний
2. Шланг гидромотора – средний
3. Шланг гидромотора – задний

---

**Примечание:** Если при подъеме от земли дека не находится в горизонтальном положении, переставьте подъемную цепь в другое крепежное отверстие кронштейна.

# Знакомство с изделием

## Технические характеристики

| | |
|---|---|
| Ширина | 193 - 203 см |
| Рабочая ширина | 183 см |
| Высота | 40,6 - 61 см |
| Масса | 117 – 140 кг |

## Навесные орудия и принадлежности

Ряд утвержденных Toro навесных орудий и принадлежностей можно использовать с данной машиной для улучшения и расширения ее возможностей. Свяжитесь со своим уполномоченным дилером по техническому обслуживанию или дистрибьютором или посетите веб-сайт www.Toro.com на котором приведен список всех утвержденных навесных орудий и принадлежностей.

# Эксплуатация

**Примечание:** Определите левую и правую стороны машины (при взгляде с рабочего места оператора).

## Проверка давления в шинах

**Интервал обслуживания:** Перед каждым использованием или ежедневно

Расчетное давление в шинах поворотных колес – 30 фунтов на кв. дюйм.

## Регулировка рабочей высоты

1. Извлеките штифт с отверстием из вала шпинделя (Рисунок 6).

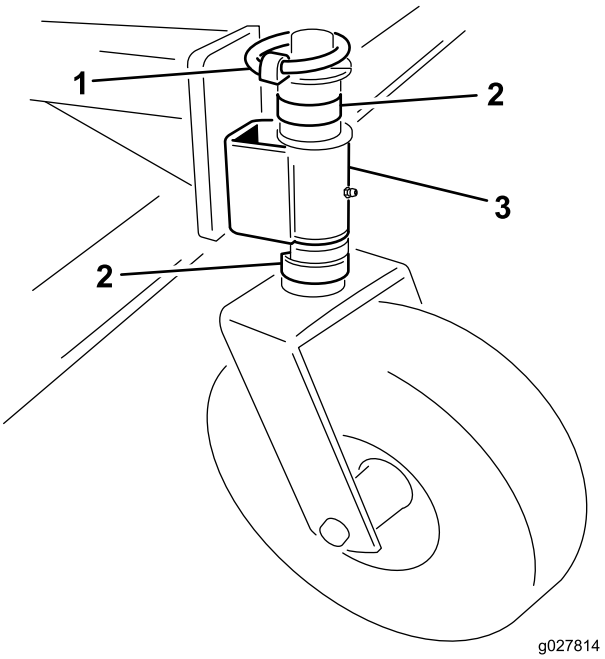


**Рисунок 6**

1. Штифт с отверстием
2. Разделитель
3. Рычаг поворотного колеса

2. Снимите или добавьте разделители С-образной формы на вал шпинделя, под рычаг поворотного колеса, чтобы получить нужную высоту.
3. Установите все оставшиеся разделители на вал шпинделя над рычагом поворотного колеса.
4. Установите штифт с отверстием для закрепления узла.
5. Убедитесь, что все 4 поворотных колеса установлены на одинаковую высоту.

## Полезные советы

Полные инструкции по эксплуатации см. в *Руководстве оператора*, поставляемом вместе с Versa Vac.

- Перед началом очистки осмотрите участок, чтобы определить наилучшее направление обработки.
- Чтобы поддерживать при обработке прямую линию, смотрите на какой-нибудь объект на переднем плане.
- Всегда старайтесь делать длинные, непрерывные проходы с некоторым перекрытием на обратном пути.
- В зоне травяного покрова дека будет собирать ветки, скошенную траву, листья, сосновые иголки, сосновые шишки и небольшой мусор.

**Внимание: При использовании машины не допускаются крутые повороты, т. к. при этом можно повредить газон.**

**Внимание: Запрещается эксплуатировать машину, если ротор поворачивается в поднятом положении.**

## Очистка машины

**Интервал обслуживания:** После каждого использования

После каждого использования производите тщательную очистку и мойку машины. После очистки проверьте машину на наличие возможных повреждений механических компонентов.

# Техническое обслуживание

## Рекомендуемый график(и) технического обслуживания

| Периодичность технического обслуживания | Порядок технического обслуживания |
|---|---|
| Через первые 20 часа | • Проверьте и отрегулируйте приводной ремень. |
| Перед каждым использованием или ежедневно | • Проверьте давление в шинах. |
| После каждого использования | • Произведите очистку машины.<br>• Произведите смазку машины. |

## Смазывание Машины

**Интервал обслуживания:** После каждого использования

Машина имеет 10 масленок, которые должны регулярно смазываться консистентной смазкой № 2 общего назначения на литиевой основе.

Местонахождение и количество масленок:

- Поворотное колесо (2 шт.) (Рисунок 7)
- Подшипники ротора штырей (2 шт.) (Рисунок 8)

**Внимание: Смазывание машины сразу после мойки поможет удалить воду из подшипников и продлить срок их службы.**

1. Протирайте каждую масленку чистой ветошью.
2. Вводите смазку до появления чистой смазки на выходе из уплотнений подшипников.
3. Удалите излишки смазки.

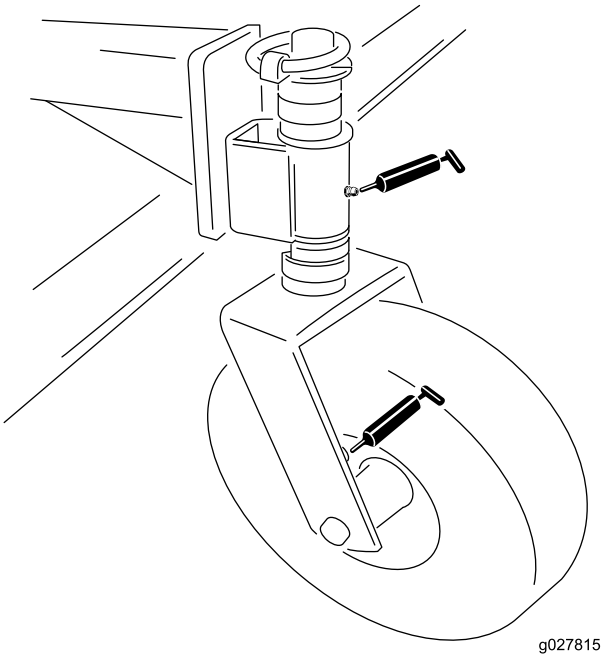


**Рисунок 7**

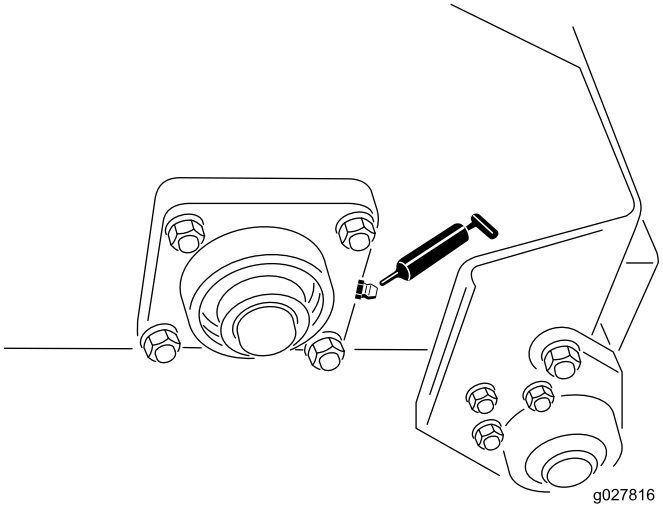


**Рисунок 8**

# Регулировка приводного ремня

**Интервал обслуживания:** Через первые 20 часа—Проверьте и отрегулируйте приводной ремень.

Убедитесь в том, что ремень натянут должным образом для обеспечения правильной работы машины и предотвращения чрезмерного износа. При возникновении визга или проскальзывания ремня натяните его следующим образом:

1. Снимите элементы крепления щитка двигателя к раме деки (Рисунок 9). Снимите щиток.

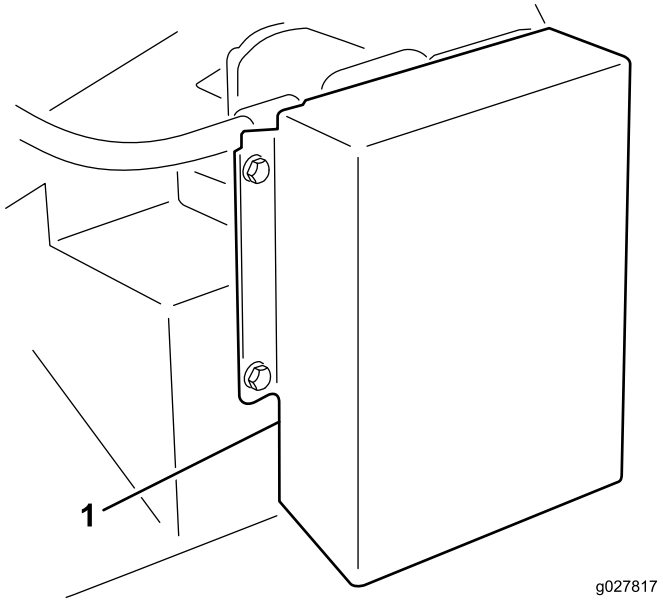


**Рисунок 9**

1. Щиток привода

2. На задней стороне рамы ослабьте болт крепления натяжителя ремня к раме (рис. 9).

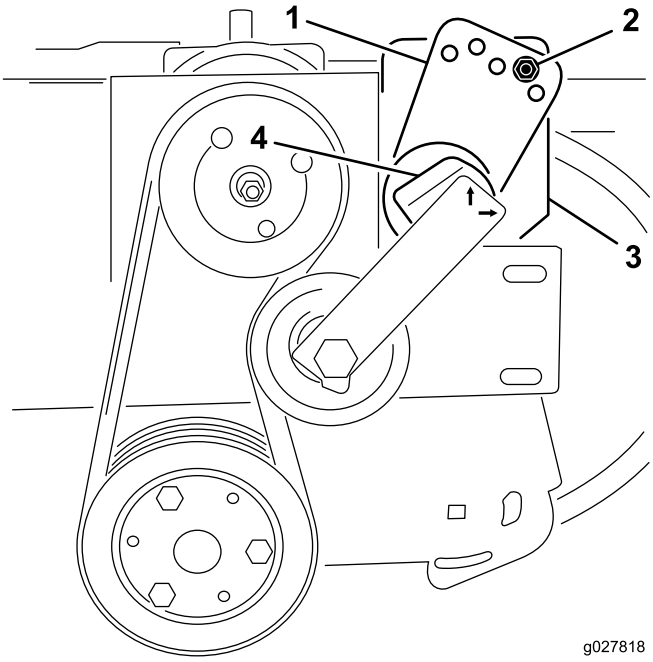


**Рисунок 10**

1. Направляющая натяжителя
2. Болт и гайка
3. Болт (задняя часть рамы)
4. Натяжитель

3. Снимите болт и гайку, которые крепят направляющую натяжителя к креплению привода (рис. 9). При выворачивании болта натяжение ремня будет снято.
4. Установите большой ключ на натяжитель. Поверните натяжитель по часовой стрелке до тех пор, пока наклейка не будет совмещена с 15 на трубе натяжителя.
5. Вставьте болт в совмещенные отверстия направляющей и закрепите его гайкой. Если отверстия не будут точно совпадать, поверните направляющую на следующее более высокое отверстие до достижения их совмещения.
6. Затяните болт на задней стороне рамы для фиксации натяжителя.
7. Установите щиток двигателя.

# Замена штырей ремней

1. Ослабьте гайки и шайбы, с помощью которых крепятся зажимы штырей к ротору (Рисунок 11 и Рисунок 12).
2. Снимите старые штыри ремня.
3. Установите новые штыри ремня (Рисунок 11 и Рисунок 12). Штыри ремня выступают из зажимов штырей приблизительно на 10 см.
4. Затяните гайки, которые крепят штыри.

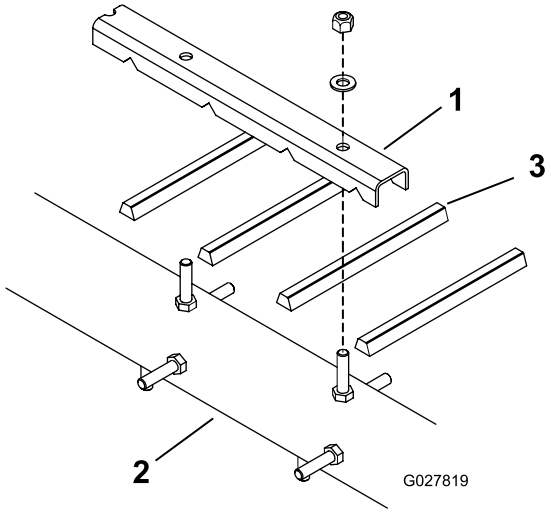


**Рисунок 11**

1. Зажим штыря
2. Ротор
3. Штырь ремня

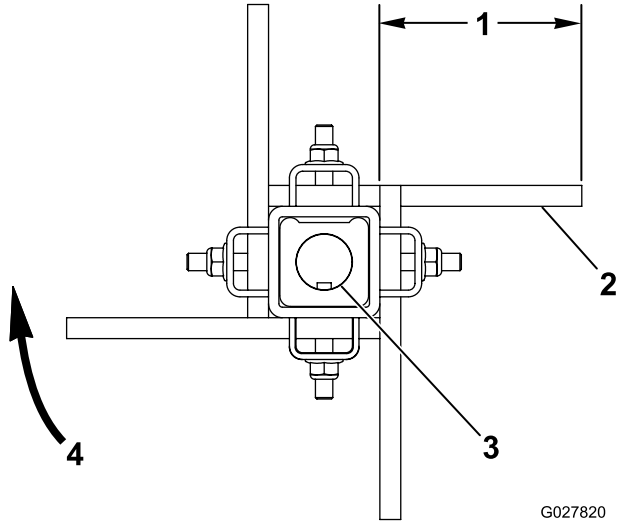


**Рисунок 12**

1. Приблизительно 10 см
2. Плоская сторона ремня
3. Вал со шпонкой
4. Направление вращения щетки

# Заявление об учете технических условий

Компания Toro, расположенная по адресу 8111 Lyndale Avenue South, Bloomington, MN, USA, заявляет, что следующий блок (блоки) соответствует перечисленным директивам при условии их установки в соответствии с прилагаемыми инструкциями к определенным моделям компании Toro, как указано в соответствующей Декларации соответствия.

| Номер модели | Заводской номер | Описание изделия | Описание счета-фактуры | Общее описание | Директива |
|---|---|---|---|---|---|
| 07081 | 315000001 и до | Штыревая дека | RUBBER FINGER DECK | Крепление деки для пылесоса | 2006/42/EC |

Соответствующая техническая документация была подготовлена согласно требованиям Части B Приложения VII стандарта 2006/42/EC.

Мы обязуемся передать в ответ на запрос государственных органов информацию, имеющую отношение к данному машинному оборудованию в состоянии промежуточной сборки. Будет использоваться электронный способ передачи информации.

Запрещается вводить в эксплуатацию данное машинное оборудование, пока оно не будет встроено в утвержденные модели Toro в соответствии с указаниями в относящейся к нему Декларации соответствия, а также в соответствии со всеми инструкциями, при выполнении которых это оборудование может считаться удовлетворяющим требованиям всех относящихся к нему директив.

Сертифицировано:



David Klis
Ведущий технический руководитель
8111 Lyndale Ave. South
Bloomington, MN 55420, USA
November 18, 2014

Контактное лицо в ЕС:

Peter Tetteroo
Toro Europe NV
B-2260 Oevel-Westerloo
Belgium

Tel. 0032 14 562960
Fax 0032 14 581911

# Общая гарантия на серийно выпускаемые изделия компании Toro

Ограниченная гарантия на два года

## Условия гарантии и товары, на которые она распространяется

Компания Toro и ее филиал Toro Warranty Company в соответствии с заключенным между ними соглашением совместно гарантируют, что серийное изделие Toro («Изделие») не будет иметь дефектов материалов или изготовления в течение двух лет или 1500 часов работы* (в зависимости от того, что произойдет раньше). Настоящая гарантия распространяется на все изделия, за исключением аэраторов (см. отдельные условия гарантии на эти изделия). При наличии гарантийного случая компания произведет ремонт Изделия за свой счет, включая диагностику, трудозатраты, запасные части и транспортировку. Настоящая гарантия начинается со дня доставки Изделия первоначальному розничному покупателю.
* Изделие оборудовано счетчиком моточасов

## Инструкции по обращению за гарантийным обслуживанием

В случае возникновения гарантийного случая Вы должны незамедлительно сообщить об этом дистрибьютору серийных изделий или официальному дилеру серийных изделий, у которых Вы приобрели Изделие. Если Вам нужна помощь в определении местонахождения дистрибьютора серийных изделий или официального дилера или если у Вас есть вопросы относительно Ваших прав и обязанностей по гарантии, Вы можете обратиться к нам по адресу:

Отделение технического обслуживания серийной продукции Toro
Toro Warranty Company
8111 Lyndale Avenue South
Bloomington, MN 55420-1196

952–888–8801 или 800–952–2740

Эл. почта: commercial.warranty@toro.com

## Обязанности владельца

Вы, являясь владельцем Изделия, несете ответственность за выполнение необходимого технического обслуживания и регулировок, указанных в *Руководстве оператора*. Невыполнение требуемого технического обслуживания и регулировок может быть основанием для отказа в исполнении гарантийных обязательств.

## Случаи нераспространения гарантий

Не все неисправности или нарушения работы изделия, возникшие в течение гарантийного периода, являются дефектами материала или изготовления. Действие этой гарантии не распространяется на следующее:

- Неисправности изделия, возникшие в результате использования запасных частей, произведенных третьей стороной, либо установки и использования дополнительных частей или измененных принадлежностей и изделий других фирм. На эти позиции изготовителем может быть предусмотрена отдельная гарантия.
- Неисправности изделия, возникшие в результате невыполнения рекомендованного технического обслуживания и регулировок. Невыполнение надлежащего технического обслуживания изделия Toro согласно Рекомендованному техническому обслуживанию, описанному в *Руководстве оператора*, может привести к отказу исполнения гарантийных обязательств.
- Неисправности изделия, возникшие в результате эксплуатации Изделия ненадлежащим, халатным или неосторожным образом.
- Части, расходуемые в процессе эксплуатации, кроме случаев, когда они будут признаны дефектными. Следующие части, помимо прочего, являются расходуемыми или быстроизнашивающимися в процессе нормальной эксплуатации Изделия: тормозные колодки и накладки, фрикционные накладки муфт сцепления, ножи, бобины, опорные катки и подшипники (герметичные или смазываемые), неподвижные ножи, свечи зажигания, колеса поворотного типа и их подшипники, шины, фильтры, ремни и определенные детали разбрызгивателей, такие как диафрагмы, насадки, обратные клапаны и т.п.
- Поломки, вызванные внешними воздействиями. Факторы, рассматриваемые как внешние воздействия, включают помимо прочего атмосферное воздействие, способы хранения, загрязнение, использование неразрешенных видов топлива, охлаждающих жидкостей, смазочных материалов, присадок, удобрений, воды, химикатов и т.п.
- Отказы или проблемы при работе из-за использования топлива (например, бензина, дизельного или биодизельного топлива), не удовлетворяющего требованиям соответствующих отраслевых стандартов.
- Нормальные шум, вибрация, естественный износ и старение, ухудшение технического состояния.
- Нормальный «износ» включает, помимо прочего, повреждение сидений в результате износа или истирания, потертость окрашенных поверхностей, царапины на табличках или окнах и т.п.

## Части

Части, замена которых запланирована при требуемом техническом обслуживании, имеют гарантию на период до планового срока замены этих частей. На части, замененные по настоящей гарантии, действует гарантия в течение действия первоначальной гарантии на изделие, и они становятся собственностью компании Toro. Окончательное решение о том, подлежит ли ремонту или замене какая-либо существующая часть или узел, принимается компанией Toro. Компания Toro имеет право использовать для гарантийного ремонта восстановленные детали.

## Гарантия на аккумуляторные батареи многократного цикла глубокого заряда-разряда и ионно-литиевые аккумуляторные батареи:

Аккумуляторные батареи многократного цикла глубокого заряда-разряда и ионно-литиевые аккумуляторные батареи за время своего срока службы могут выдать определенное полное число киловатт-часов. Методы эксплуатации, зарядки и технического обслуживания могут увеличить или уменьшить срок службы аккумуляторной батареи. Поскольку аккумуляторные батареи в настоящем изделии являются расходуемыми, количество полезной работы между зарядками будет постепенно уменьшаться до тех пор, пока элемент питания полностью не выйдет из строя. Ответственность за замену отработанных вследствие нормальной эксплуатации аккумуляторных батарей несет владелец изделия. Необходимость в замене элементов питания за счет владельца может возникнуть во время действия нормального гарантийного периода на изделие. Примечание (только для ионно-литиевых аккумуляторных батарей): На ионно-литиевую аккумуляторную батарею распространяется только частичная пропорционально рассчитанная гарантия на период с 3-го по 5-й год в зависимости от времени эксплуатации и количества использованных киловатт-часов. Для получения дополнительной информации см. *Руководство оператора*.

## Техническое обслуживание, выполняемое за счет владельца

Регулировка двигателя, смазка, очистка и полировка, замена фильтров, охлаждающей жидкости и проведение рекомендованного технического обслуживания входят в число нормальных операций по уходу за изделиями компании Toro, выполняемыми за счет владельца.

## Общие условия

Выполнение ремонта официальным дистрибьютором или дилером компании Toro является вашим единственным возмещением убытков по настоящей гарантии.

**Компании Toro и Toro Warranty Company не несут ответственности за косвенные, случайные или последующие убытки, связанные с использованием Изделий Toro, на которые распространяется действие настоящей гарантии, включая любые затраты или расходы на предоставление замещающего оборудования или оказание услуг в течение обоснованных периодов нарушения работы или неиспользования оборудования во время ожидания завершения ремонта в соответствии с условиями настоящей гарантии. Не существует каких-либо иных гарантий, за исключением упоминаемой ниже гарантии на системы контроля выхлопных газов (если применимо). Все подразумеваемые гарантии коммерческого качества или пригодности для конкретного применения ограничены продолжительностью настоящей прямой гарантии.**

В некоторых странах не допускается исключать случайные или последующие убытки или ограничения на срок действия подразумеваемой гарантии, вследствие чего вышеуказанные исключения и ограничения могут на Вас не распространяться. Настоящая гарантия предоставляет вам конкретные законные права, но вы можете также иметь и другие права, которые меняются в зависимости от страны использования.

## Примечание в отношении гарантии на двигатель:

На систему контроля выхлопных газов изделия может распространяться действие отдельной гарантии, соответствующей требованиям, установленным Агентством по охране окружающей среды США (EPA) и/или Калифорнийским советом по охране воздушных ресурсов (CARB). Приведенные выше ограничения на моточасы не распространяются на Гарантию на системы контроля выхлопных газов. Подробные сведения приводятся в «Гарантийных обязательствах на системы контроля выхлопных газов двигателей», которые прилагаются к вашему изделию или содержатся в документации предприятия-изготовителя двигателя

## Другие страны, кроме США и Канады

Покупатели, которые приобрели изделия Toro за пределами США или Канады, для получения гарантийных полисов для своей страны, провинции и штатов должны обращаться к местному дистрибьютору (дилеру) компании Toro. Если по какой-либо причине вы не удовлетворены услугами вашего дистрибьютора или испытываете трудности с получением информации о гарантии, обратитесь к импортеру изделий компании Toro.