Form No. 3390-371 Rev A

TORO®

Count on it.

Bruksanvisning

Däck med fingrar

Versa-Vac

Modellnr 07081—Serienr 315000001 och högre

Registrera din produkt på www.Toro.com.
Översättning av originalet (SV)

CE

3390-371 A

Denna produkt uppfyller kraven i alla relevanta europeiska direktiv. Mer information finns i Försäkran om inbyggnad i slutet av det här dokumentet.

⚠ VARNING

KALIFORNIEN
Proposition 65 Varning

Den här produkten innehåller en eller flera kemikalier som av den amerikanska delstaten Kalifornien anses orsaka cancer, fosterskador och andra fortplantningsskador.

Introduktion

Det här däcket med fingrar plockar tillsammans med VersaVac-vakuumsugningen upp skräp och löst material från golfbanor och andra större områden med klippt gräs.

Läs den här informationen noga så att du lär dig att använda och underhålla produkten på rätt sätt, och för att undvika person- och produktskador. Du är ansvarig för att produkten används på ett korrekt och säkert sätt.

Du kan kontakta Toro direkt på www.Toro.com om du behöver information om produkter och tillbehör, hjälp med att hitta en återförsäljare eller om du vill registrera din produkt.

Kontakta en auktoriserad återförsäljare eller Toros kundservice och ha produktens modell- och serienummer till hands om du har behov av service, Toro originaldelar eller ytterligare information. Skriv in numren i det tomma utrymmet:

Modellnr _____

Serienr _____

I den här bruksanvisningen anges potentiella risker och alla säkerhetsmeddelanden har markerats med en varningssymbol (Figur 1), som anger fara som kan leda till allvarliga personskador eller dödsfall om föreskrifterna inte följs.



Figur 1

1. Varningssymbol

Två andra ord används också i den här bruksanvisningen för att markera information. **Viktigt** anger speciell teknisk information och **Observera** anger allmän information värd att notera.

Innehåll

Säkerhet 3
- Före körning 3
- Drift 3
- Underhåll 3
- Säkerhets- och instruktionsdekaler 4

Montering 5
- Montera däcket med fingrar 5

Produktöversikt 6
- Specifikationer 6
- Redskap/tillbehör 6

Körning 7
- Kontrollera däcktrycket 7
- Justera drifthöjden 7
- Arbetstips 7
- Rengöra maskinen 7

Underhåll 8
- Rekommenderat underhåll 8
- Smörja maskinen 8
- Justera drivremmen 8
- Byta fingerremmar 9

© 2015—The Toro® Company

Med ensamrätt

Säkerhet

Förmågan att kontrollera risker och förebygga olyckor beror på hur medveten, ansvarsfull och välutbildad den personal är som använder, transporterar, underhåller och förvarar maskinen. Felaktig användning eller felaktigt underhåll av maskinen kan leda till personskador eller dödsfall. Följ nedanstående säkerhetsföreskrifter för att minska denna risk för skador eller dödsfall.

Före körning

- Läs, förstå och följ alla anvisningarna i traktorenhetens och klippenhetens instruktionsbok innan du använder maskinen.
- Låt aldrig barn köra maskinen. Låt inte vuxna köra maskinen utan att ha fått ordentliga instruktioner. Endast utbildade förare som har läst den här bruksanvisningen får köra maskinen.
- Använd aldrig maskinen om du är påverkad av alkohol, läkemedel eller andra droger.
- Blixtnedslag kan leda till allvarliga personskador eller dödsfall. Om det blixtrar eller åskar i området ska maskinen inte användas. Sök skydd.
- Se till så att kringstående håller sig på behörigt avstånd från arbetsområdet.
- Håll alla skydd och säkerhetsanordningar på plats. Om ett skydd eller en säkerhetsanordning inte fungerar eller om en dekal är skadad eller oläslig ska detta åtgärdas innan maskinen används. Dra också åt alla lösa muttrar, bultar och skruvar för att garantera att maskinen kan användas på ett säkert sätt.
- Kör inte maskinen i sandaler, tygskor, tennisskor eller shorts. Bär inte heller löst sittande plagg som kan fastna i rörliga delar. Bär alltid långbyxor och ordentliga skor. Det är tillrådligt att bära skyddsglasögon, skyddsskor och hjälm, och detta är till och med ett krav enligt vissa lokala säkerhets- och försäkringsbestämmelser.

Drift

- Den här produkten kan överskrida bullernivåer på 85 dB(A) vid förarsätet. För längre arbetspass rekommenderas hörselskydd för att minska risken för permanenta hörselskador.
- Det krävs koncentration för att använda maskinen. Du undviker att tappa kontrollen genom att:
  - Kör bara maskinen i dagsljus eller i bra belysning.
  - Kör långsamt och se upp för hål och andra dolda faror.
  - Sänk farten när du ska göra tvära svängar och när du ska svänga i sluttningar.
  - Undvik att starta och stanna plötsligt.
  - Titta bakåt och kontrollera att ingen befinner sig bakom maskinen innan du börjar backa.
  - Se upp för trafik när du kör nära eller korsar vägar. Lämna alltid företräde.
- Gummifingrarna plockar upp och kastar iväg skräp och små föremål när maskinen drivs framåt. Använd alltid ögon- och huvudskydd för att inte skadas av kringslungande föremål, och håll barn, husdjur och kringstående på behörigt avstånd från driftområdet.
- Låt aldrig passagerare åka på traktorenheten eller Versa Vac.
- Kliv inte över kraftuttagsaxeln för att nå andra sidan av maskinen. Gå runt släpet.
- Kliv aldrig på eller av traktorenheten när kraftuttagsaxeln är aktiverad.
- Stå alltid långt till vänster eller höger om släpet när du öppnar den bakre luckan.
- Avbryt arbetet om en person eller ett husdjur utan förvarning dyker upp i eller i närheten av användningsområdet. Vårdslös körning kombinerat med ojämn terräng, rikoschetter eller felaktigt placerade säkerhetsskydd kan leda till skador från kringslungade föremål. Återuppta inte arbetet förrän området är fritt.

Underhåll

- Ta ut nyckeln ur tändningslåset när maskinen ska servas, justeras eller förvaras, så att inte motorn startas av misstag.
- Utför endast det underhåll som beskrivs i den här bruksanvisningen. Kontakta en auktoriserad Toro-återförsäljare vid eventuellt behov av större reparationer eller assistans.
- Se till att maskinen är säker att använda genom att dra åt muttrar, bultar och skruvar. Kontrollera ofta att alla bultar och muttrar är åtdragna enligt specifikationerna.
- Köp endast Toros originalreservdelar och tillbehör så att din Toro-maskin förblir Toro rakt igenom och för att säkerställa bästa prestanda och högsta säkerhet. **Använd inte reservdelar och tillbehör från andra tillverkare som verkar passa till maskinen.** Titta efter Toros logotyp för att vara säker på att du erhåller originalreservdelar. Användning av reservdelar och tillbehör som inte har godkänts kan leda till att garantin ogiltigförklaras.

Säkerhets- och instruktionsdekaler

Säkerhetsdekalerna och säkerhetsinstruktionerna är fullt synliga för föraren och finns nära alla potentiella farozoner. Dekaler som har skadats eller försvunnit ska bytas ut eller ersättas.

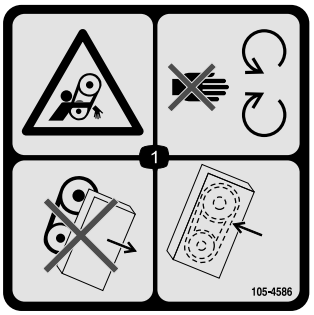

105-4586

1. Risk för att fastna i remmen – håll dig på avstånd från rörliga delar. Använd inte maskinen om skydden eller skärmarna har tagits bort; låt alltid skydden och skärmarna sitta på plats.

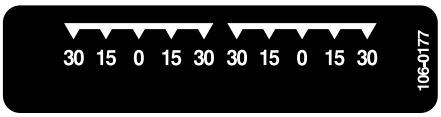

106-0177



106-0178

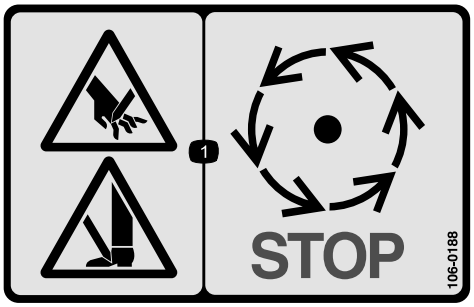

106-0188

1. Risk för skärskador på händer eller fötter – vänta tills alla rörliga delar har stannat.

Montering

Lösa delar

Använd diagrammet nedan för att kontrollera att alla delar finns med.

Beskrivning	Antal	Användning
Inga delar krävs	–	Montera däcket med fingrar.

Media och extradelar

Beskrivning	Antal	Användning
Reservdelskatalog	1	Används som referens för reservdelsnummer
Bruksanvisning	1	Gå igenom bruksanvisningen och spara den sedan på en lämplig plats
Registreringskort	1	Fyll i och sänd tillbaka till Toro.

Obs: Vänster och höger sida på maskinen motsvarar förarens vänstra respektive högra sida vid normal körning.

Montera däcket med fingrar

1. Rulla in däcket under Versa Vac med hydraulmotorn på vänster sida.
2. Skjut på bogseringsarmarna på ramens sprintar. Sätt fast varje bogseringsarm på motsvarande ramsprint med en bricka och en hårnålssprint (Figur 2).

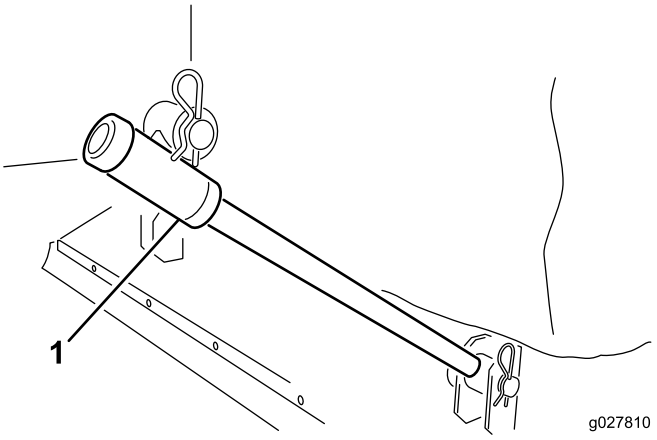

Figur 2

1. Bogseringsarm

3. Koppla varje lyftkedja till motsvarande däckfäste med en sprintbult och en hårnålssprint (Figur 3).

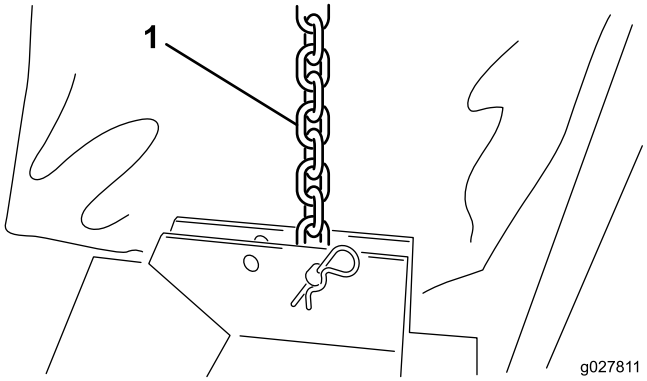

Figur 3

1. Lyftkedja

4. Placera den runda tygdelen runt kanten på Versa Vac och däcköppningarna (Figur 4).

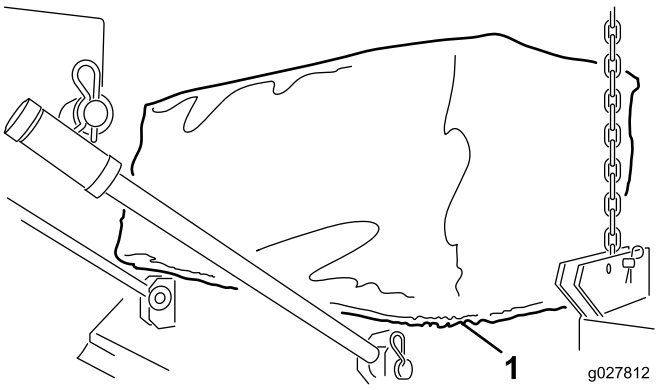

Figur 4

1. Rund tygdel

5. Anslut snabbkopplingarna för hydraulmotorns slang till kopplingarna på Versa Vac som i Figur 5.

Obs: Kontrollera att fingrarna roterar. Fingrarna ska rotera medurs (sett från däckets motorände).

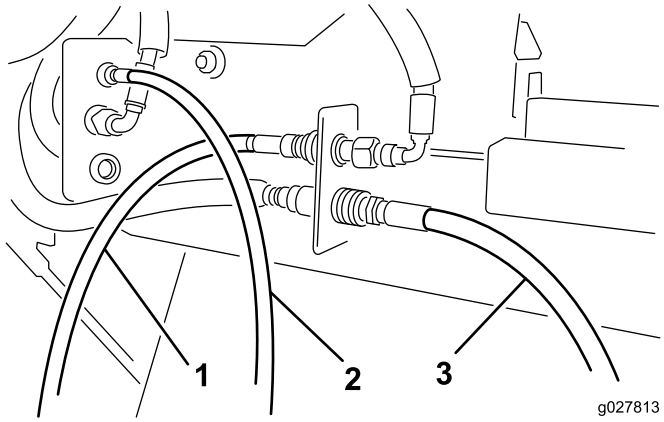

Figur 5

1. Motorslang – fram
2. Motorslang – mitt
3. Motorslang – bak

Obs: Om däcket inte ligger plant när det höjs upp från marken ska du placera lyftkedjan i ett annat monteringshål på fästet.

Produktöversikt

Specifikationer

Bredd	193 till 203 cm
Driftbredd	183 cm
Höjd	40,6 till 61 cm
Vikt	117 till 140 kg

Redskap/tillbehör

Det finns ett urval av godkända Toro-redskap och -tillbehör som du kan använda för att förbättra och utöka maskinens kapacitet. Kontakta en auktoriserad serviceverkstad eller återförsäljare eller gå till www.Toro.com för att se en lista över alla godkända tillbehör.

Körning

Obs: Vänster och höger sida på maskinen är lika med förarens vänstra respektive högra sida vid normal körning.

Kontrollera däcktrycket

Serviceintervall: Varje användning eller dagligen

Däcktrycket i svänghjulen ska vara 30 psi.

Justera drifthöjden

1. Ta bort sprintbulten från spindelaxeln (Figur 6).

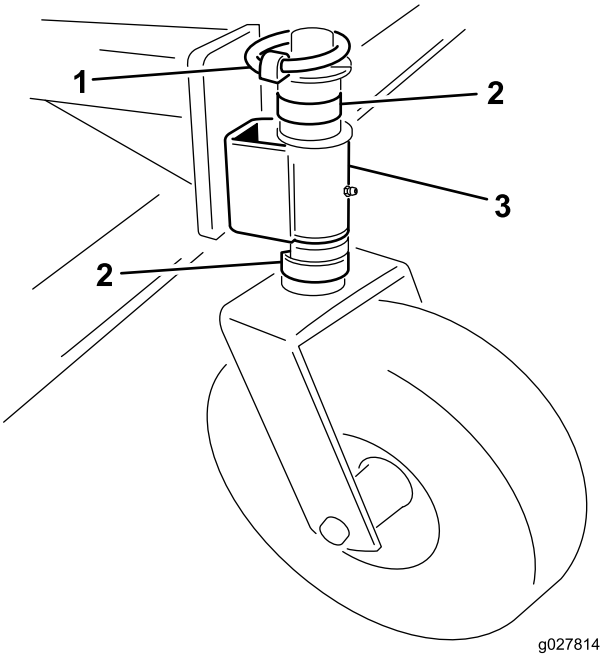

Figur 6

1. Sprintbult
2. Distansbricka
3. Svänghjulsarm

2. Ta bort eller lägg till C-formade distansbrickor på spindelaxeln under svänghjulsarmen för att få önskad höjd.
3. Placera alla kvarvarande distansbrickor på spindelaxeln ovanför svänghjulsarmen.
4. Montera sprintbulten för att säkra enheten.
5. Se till att alla fyra svänghjulen har samma höjd.

Arbetstips

Fullständiga arbetsanvisningar finns i *bruksanvisningen* för Versa Vac.

- Innan uppsamlingsarbetet påbörjas bör du undersöka området för att avgöra i vilken riktning uppsamlingen bör utföras.
- Ta sikte på ett föremål längre bort för att hålla en rak linje under uppsamlingsarbetet.
- Försök alltid köra en lång, kontinuerlig sträcka som överlappas något när du kör tillbaka.
- På gräsmattor plockar däcket upp kvistar, avklippt gräs, löv, barr, kottar och annat skräp av mindre format.

Viktigt: Gör inga skarpa svängar när du använder maskinen eftersom det kan skada gräsmattan.

Viktigt: Kör inte maskinen när rotorn svänger i upphöjt läge.

Rengöra maskinen

Serviceintervall: Efter varje användning

Du bör rengöra och tvätta maskinen noga efter varje arbetspass. Efter rengöringen ska du kontrollera att maskinens mekaniska komponenter är oskadda.

Underhåll

Rekommenderat underhåll

Underhållsintervall	Underhållsförfarande
Efter de första 20 timmarna	• Kontrollera och justera drivremmen.
Varje användning eller dagligen	• Kontrollera däcktrycket.
Efter varje användning	• Rengör maskinen. • Smörj maskinen.

Smörja maskinen

Serviceintervall: Efter varje användning

Däcket har 10 smörjnipplar som måste smörjas regelbundet med fett på litiumbas för allmänt bruk nr 2.

Smörjnipplarnas placering och antal:

- Svänghjul (2 vardera) (Figur 7)
- Fingerrotorlager (2) (Figur 8)

Viktigt: Vattnet töms ur lagren om du smörjer maskinen omedelbart efter tvätt, vilket ökar lagrens livslängd.

1. Torka av alla smörjnipplar med en ren trasa.
2. Stryk på fett tills det rinner ut rent fett ur lagertätningarna.
3. Torka av överflödigt fett.

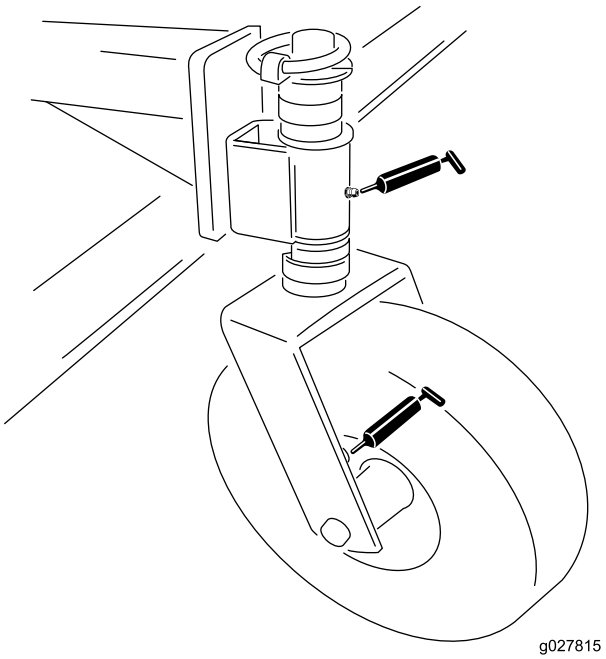

Figur 7

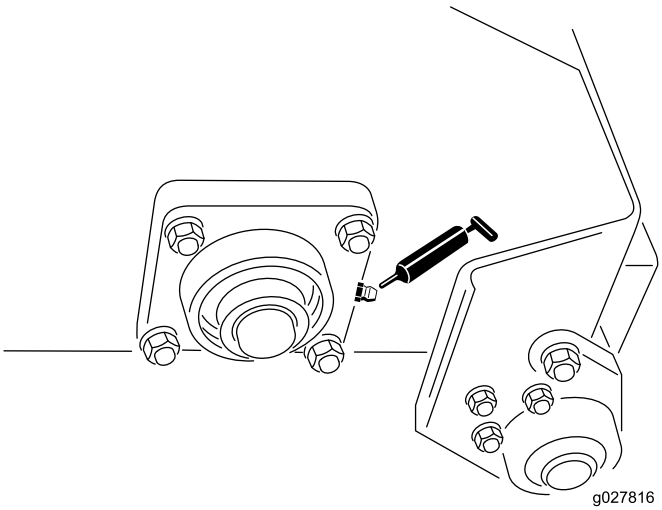

Figur 8

Justera drivremmen

Serviceintervall: Efter de första 20 timmarna—Kontrollera och justera drivremmen.

Se till att remmen är ordentligt spänd för att säkerställa korrekt maskindrift och undvika onödigt slitage. Om remmen avger onormalt ljud eller slirar ska du spänna den på följande sätt:

1. Ta bort fästelementen mellan motorskyddet och däckramen (Figur 9). Ta bort skyddet.

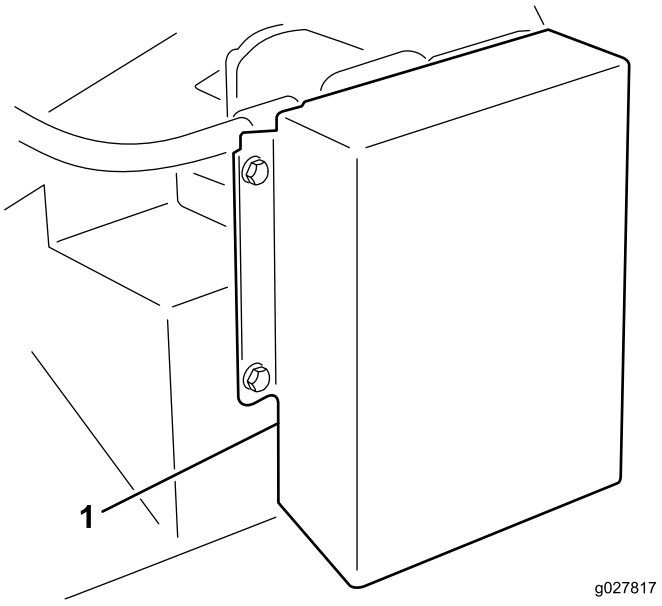

Figur 9

1. Drivskydd

2. På baksidan av ramen lossar du bulten som håller fast remspännaren på ramen (fig. 9).

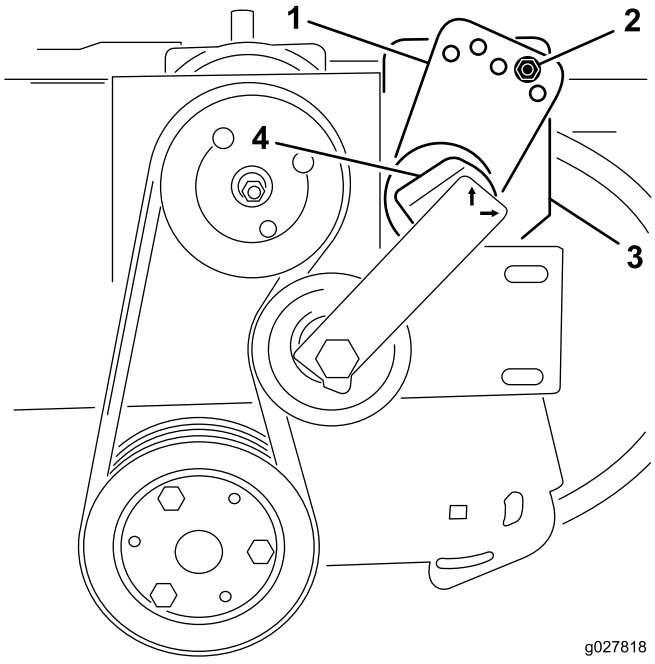

Figur 10

1. Spännstyrning
2. Bult och mutter
3. Bult (baksidan av ramen)
4. Spännare

3. Ta bort bulten och muttern som håller fast spännstyrningen på drivenheten (fig. 9). Remspänningen frigörs när du tar bort bulten.
4. Sätt en stor skiftnyckel på spännaren. Vrid spännaren medurs tills dekalen riktas in mot 15 på spännröret.
5. Sätt i bulten i inriktningshålen och fäst den med muttern. Om hålen inte är exakt inriktade ska du vrida styrningen till nästa högre hål tills inriktningen blir korrekt.
6. Dra åt bulten på ramens baksida för att låsa spännaren.
7. Sätt på motorskyddet.

Byta fingerremmar

1. Lossa på muttrarna och brickorna som håller fast fingerhållarna på rotorn (Figur 11 och Figur 12).
2. Ta bort de gamla remfingrarna.
3. Montera nya fingerremmar (Figur 11 och Figur 12). Remfingrarna ska sticka ut cirka 10 cm från fingerhållarna.
4. Dra åt muttrarna som håller fast fingrarna.

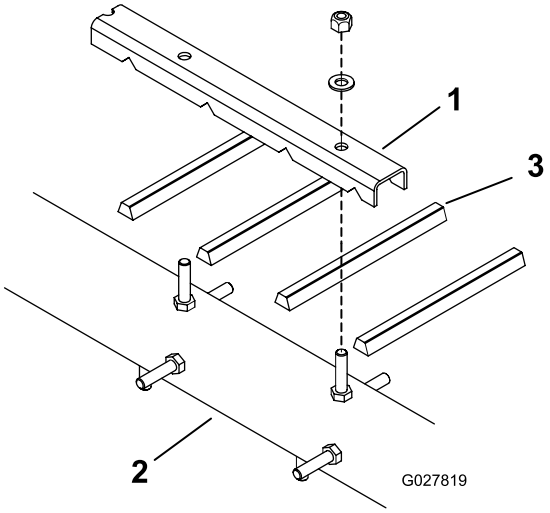

Figur 11

1. Fingerhållare
2. Rotor
3. Remfinger

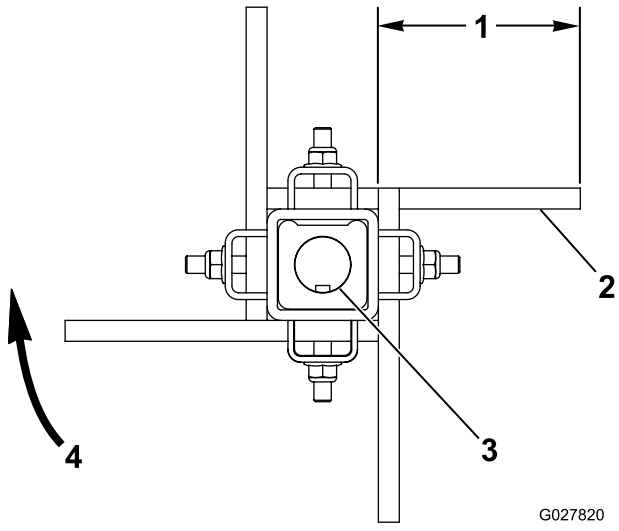

Figur 12

1. Cirka 10 cm
2. Remmens flata sida
3. Spårad axel
4. Borstrotation

Anteckningar:

Försäkran om inbyggnad

The Toro Company, 8111 Lyndale Avenue South, Bloomington, MN, USA försäkrar att följande enheter överensstämmer med nedanstående direktiv, förutsatt att de monteras i enlighet med medföljande anvisningar på vissa Toro-modeller enligt vad som anges i tillämplig försäkran om överensstämmelse.

Modellnr	Serienr	Produktbeskrivning	Fakturabeskrivning	Allmän beskrivning	Direktiv
07081	315000001 och högre	Däck med fingrar	DÄCK MED GUMMI-FINGRAR	Däckredskap för vakuumsugning	2006/42/EG

Relevant teknisk dokumentation har sammanställts enligt kraven i del B i bilaga VII till 2006/42/EG.

Vi åtar oss att vidarebefordra, vid förfrågningar från nationella myndigheter, relevant information om denna delvis fullbordade maskin. Vidarebefordringen sker elektroniskt.

Maskinen ska inte tas i drift förrän den har monterats på lämpliga Toro-modeller enligt anvisningarna i tillhörande försäkran om överensstämmelse och i enlighet med alla andra tillgängliga anvisningar, varefter maskinen kan sägas överensstämma med alla relevanta direktiv.

Intygas:



David Klis
Senior Engineering Manager
8111 Lyndale Ave. South
Bloomington, MN 55420, USA
November 18, 2014

Teknisk EU-kontakt:

Peter Tetteroo
Toro Europe NV
B-2260 Oevel-Westerloo
Belgium

Tel. 0032 14 562960
Fax 0032 14 581911

Toros allmänna produktgaranti

Två års begränsad garanti

Fel och produkter som omfattas

The Toro Company och dess dotterbolag Toro Warranty Company garanterar gemensamt, och i enlighet med ett avtal dem emellan, att din Toro-produkt (”produkten”) är utan material- och tillverkningsfel i två år eller 1 500 arbetstimmar*, beroende på vilket som inträffar först. Den här garantin gäller för alla produkter förutom luftare (och för dem finns det separata garantiförklaringar). Om ett fel som omfattas av garantin föreligger, kommer vi att reparera produkten utan kostnad. Detta omfattar feldiagnos, utförande av arbetet, reservdelar och transport. Denna garanti börjar gälla det datum då produkten levereras till den ursprungliga köparen i återförsäljarledet.
* Produkten är försedd med en timmätare.

Anvisningar för garantiservice

Du är ansvarig för att meddela produktdistributören eller den auktoriserade återförsäljaren som du köpte produkten av så snart du tror att ett fel som omfattas av garantin föreligger. Om du behöver hjälp med att hitta en produktdistributör eller auktoriserad återförsäljare, eller om du har några frågor som rör dina rättigheter och skyldigheter beträffande garantin, kan du kontakta oss på:

Toro Commercial Products Service Department
Toro Warranty Company
8111 Lyndale Avenue South
Bloomington, MN 55420-1196 USA

+1–952–888–8801 eller +1–800–952–2740
E-post: commercial.warranty@toro.com

Ägarens ansvar

Som ägare till produkten är du ansvarig för att utföra det underhåll och de justeringar som krävs, i enlighet med anvisningarna i *bruksanvisningen*. Om du inte utför det underhåll och de justeringar som krävs kan detta leda till att ett eventuellt garantianspråk inte godkänns.

Produkter och fel som inte omfattas

Det är inte alla produkt- eller funktionsfel som kan inträffa under garantiperioden som beror på material- eller tillverkningsfel. Den här garantin omfattar inte följande:

- Produktfel som orsakats av att andra reservdelar än Toro-originaldelar har använts eller av att extra, modifierade tillbehör och produkter som inte har tillverkats av Toro har monterats och använts. I vissa fall erbjuder tillverkaren en separat garanti för sådana produkter.
- Produktfel som orsakas av underlåtenhet att utföra det underhåll och/eller de justeringar som rekommenderas. Garantianspråk kan komma att underkännas om Toro-produkten inte underhålls i enlighet med anvisningarna i stycket Rekommenderat underhåll i *bruksanvisningen*.
- Produktfel som orsakas av felaktig, slarvig eller vårdslös användning av produkten.
- Slitdelar som förbrukas vid användning, förutom om dessa visar sig vara defekta. Exempel på slitdelar som förbrukas eller slits ut vid normal användning av produkten omfattar, men är inte begränsade till, bromsklossar, bromsbelägg, lamellbelägg, knivar, cylindrar, valsar och lager (tätade eller smörjbara), underknivar, tändstift, svänghjul och svänghjulslager, däck, filter, remmar samt vissa sprutkomponenter som membran, munstycken och backventiler m.m.
- Fel som orsakats av yttre påverkan. Yttre påverkan omfattar, men är inte begränsat till, väder, förvaringsomständigheter, föroreningar, användning av bränslen, kylvätskor, smörjmedel, tillsatser, konstgödningsmedel, vatten eller kemikalier m.m. som ej har godkänts.
- Fel eller problem med prestandan på grund av att bränslen (t.ex. bensin, diesel eller biodiesel) som inte uppfyller respektive industristandarder har använts.
- Normalt förekommande buller, vibrationer, slitage och försämringar.
- Normalt slitage omfattar, men är inte begränsat till, skador på säten till följd av slitage eller nötning, slitage på målade ytor, repor på dekaler eller fönster m.m.

Reservdelar

Reservdelar som planeras att bytas ut i förbindelse med nödvändigt underhåll omfattas endast av garantin under perioden fram till den planerade tidpunkten för utbytet av delen. Delar som byts ut i enlighet med den här garantin omfattas av garantin under hela den återstående produktgarantin och tillfaller Toro. Toro fattar det slutliga beslutet om huruvida en befintlig del eller enhet ska repareras eller bytas ut. Toro har rätt att använda omarbetade reservdelar vid garantireparationer.

Garanti för djupurladdnings- och litiumjonbatterier:

Djupurladdnings- och litiumjonbatterier har en total livslängd på ett visst antal kilowattimmar. Användnings-, laddnings- och underhållstekniker kan förlänga eller minska den totala batterilivslängden. I och med att batterierna i produkten används minskar gradvis mängden användbart arbete mellan laddningsintervallerna tills dess att batteriet är helt urladdat. Ansvaret för att ersätta urladdade batterier, på grund av normal användning, faller på produktens ägare. Batterierna måste kanske bytas ut under garantiperioden, och det sker då på ägarens bekostnad. Observera (endast litiumjonbatterier): Garantin för litiumjonbatterier är begränsad och beräknas proportionellt från år tre till fem baserat på användningstid och antal förbrukade kilowattimmar. Se *bruksanvisningen* för mer information.

Ägaren bekostar underhållet

Den vanliga service som krävs för Toro-produkter omfattar bland annat att finjustera motorn, smörja, rengöra och polera maskinen, byta filter och kylvätska samt att utföra det underhåll som rekommenderas. Sådan service får ägaren själv bekosta.

Allmänna villkor

Reparation av en auktoriserad Toro-distributör eller Toro-återförsäljare är den enda kompensation som du har rätt till under denna garanti.

Varken The Toro Company eller Toro Warranty Company är ansvariga för indirekta eller oförutsedda skador eller följdskador i samband med användningen av de Toro-produkter som omfattas av denna garanti. Detta inkluderar alla kostnader eller utgifter för att tillhandahålla ersättningsutrustning eller service under rimliga perioder med funktionsfel eller avsaknad av möjlighet av använda produkten medan reparationer som omfattas av garantin utförs. Med undantag för den emissionsgaranti som nämns nedan, och endast om denna är tillämplig, finns ingen annan uttrycklig garanti. Alla indirekta garantier i fråga om säljbarhet och användningslämplighet är begränsade till denna uttryckliga garantis varaktighet.

I vissa stater är det inte tillåtet att undanta oförutsedda skador eller följdskador, eller tidsbegränsa en indirekt garantis varaktighet, och i dessa fall är det möjligt att ovanstående undantag och begränsningar inte gäller. Denna garanti ger dig specifika juridiska rättigheter, och du kan även ha andra rättigheter som varierar från stat till stat.

Anmärkning om motorgarantin:

Produktens emissionskontrollsystem kan omfattas av en separat garanti som uppfyller de krav som fastställts av den amerikanska miljömyndigheten (Environmental Protection Agency, EPA) och/eller Kaliforniens luftskyddsmyndighet (California Air Resources Board, CARB). Tidsbegränsningarna som anges ovan är inte tillämpliga i fråga om garantin för emissionskontrollsystem. Se garantiförklaringen om emissionskontroll som medföljer produkten eller finns i motortillverkarens dokumentation för ytterligare information.

Andra länder än USA och Kanada

Kunder som har köpt Toro-produkter som exporterats från USA eller Kanada ska kontakta sin Toro-distributör (återförsäljare) för att få garantipolicyn för sitt eget land eller sin provins eller stat. Om du av någon anledning är missnöjd med din distributörs service eller har svårt att få garantiupplysningar kontaktar du Toro-importören.

374-0253 Rev C