Form No. 3390-403 Rev A

TORO®

Count on it.

Manuel de l'utilisateur

Tondeuse GrandStand®

Avec tablier de coupe TURBO FORCE® de 91 ou 102 cm (36 ou 40 pouces)

N° de modèle 74534—N° de série 314000001 et suivants
N° de modèle 74536—N° de série 314000001 et suivants
N° de modèle 79534—N° de série 314000001 et suivants

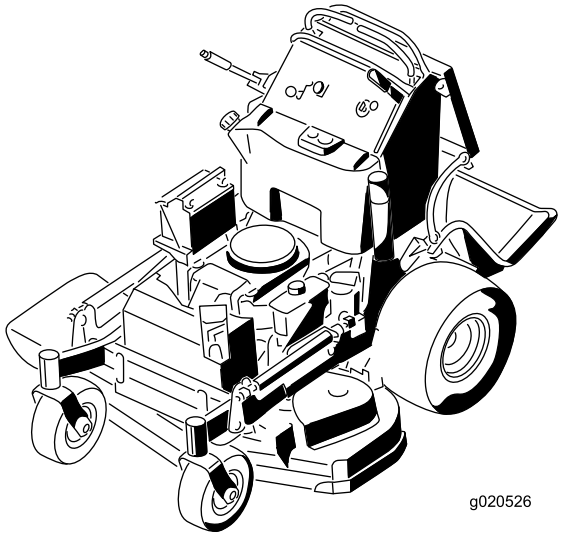

g020526

Enregistrez votre produit à www.Toro.com.
Traduction du texte d'origine (FR)

3390-403 A

⚠ ATTENTION

CALIFORNIE
Proposition 65 - Avertissement

Ce produit contient une ou des substances chimiques considérées par l'état de Californie comme capables de provoquer des cancers, des anomalies congénitales ou d'autres troubles de la reproduction.

Les gaz d'échappement de ce produit contiennent des substances chimiques considérées par l'état de Californie comme susceptibles de provoquer des cancers, des malformations congénitales et autres troubles de la reproduction.

Ce système d'allumage par étincelle est conforme à la norme canadienne ICES-002.

Important: Le moteur de cette machine n'est pas équipé d'un silencieux avec pare-étincelles. L'utilisation de cette machine dans une zone boisée, broussailleuse ou recouverte d'herbe constitue une infraction à la section 4442 du Code des ressources publiques de Californie (CPRC). D'autres états ou régions fédérales peuvent être régis par des lois similaires.

Le *Manuel du propriétaire du moteur* ci-joint est fourni à titre informatif concernant la réglementation de l'Agence américaine pour la protection de l'environnement (EPA) et la réglementation antipollution de l'état de Californie relative aux systèmes antipollution, à leur entretien et à leur garantie. Vous pouvez vous en procurer un nouvel exemplaire en vous adressant au constructeur du moteur.

Introduction

Cette tondeuse autoportée à lames rotatives est destinée au grand public, aux professionnels et aux utilisateurs temporaires. Elle est principalement conçue pour tondre les pelouses entretenues régulièrement des terrains privés et commerciaux. Elle n'est pas conçue pour couper les broussailles ni pour un usage agricole.

Lisez attentivement cette notice pour apprendre comment utiliser et entretenir correctement votre produit, et éviter de l'endommager ou de vous blesser. Vous êtes responsable de l'utilisation sûre et correcte du produit.

Vous pouvez contacter Toro directement sur le site www.Toro.com pour tout renseignement sur les produits et accessoires, pour trouver un dépositaire ou pour enregistrer votre produit.

Pour obtenir des prestations de service, des pièces Toro d'origine ou des renseignements complémentaires, munissez-vous des numéros de modèle et de série du produit et contactez un dépositaire-réparateur ou le service client Toro agréé. La Figure Figure 1 indique l'emplacement des numéros de modèle et de série du produit. Inscrivez les numéros dans l'espace réservé à cet effet.

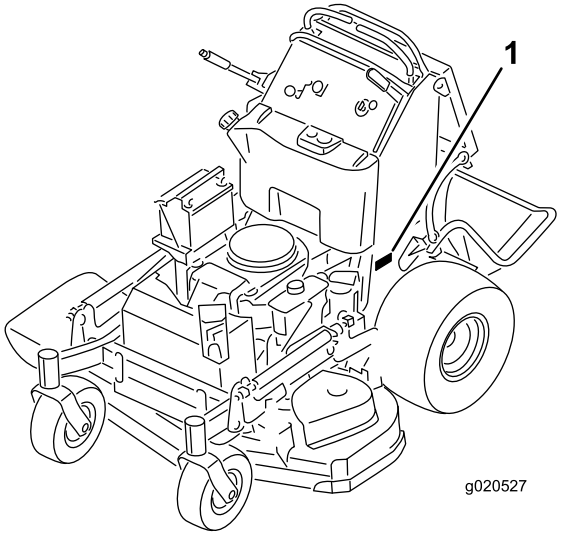

Figure 1

1. Emplacement des numéros de modèle et de série

N° de modèle _____

N° de série _____

Les mises en garde de ce manuel signalent des dangers potentiels et sont signalées par les mentions suivantes :

- **Danger** signale un risque très élevé qui entraînera **inévitablement** des blessures graves ou mortelles, si les précautions recommandées ne sont pas respectées.
- **Attention** signale un danger **susceptible** d'entraîner des blessures graves, voire mortelles, si les précautions recommandées ne sont pas respectées.
- **Prudence** signale un danger pouvant entraîner des blessures légères ou modérées si les précautions recommandées ne sont pas respectées.

Deux termes sont utilisés pour faire passer des renseignements essentiels. **Important**, pour attirer l'attention sur des renseignements mécaniques spécifiques et **Remarque**, pour insister sur des renseignements d'ordre général méritant une attention particulière.

© 2014—The Toro® Company
8111 Lyndale Avenue South
Bloomington, MN 55420

Contactez-nous sur www.Toro.com.
Imprimé aux États-Unis.
Tous droits réservés

Table des matières

Sécurité 4
Consignes de sécurité 4
Sécurité des tondeuses Toro 6
Indicateur de pente 7
Autocollants de sécurité et d'instruction 8
Vue d'ensemble du produit 12
Commandes 12
Caractéristiques techniques 13
Utilisation 14
Ajout de carburant 14
Contrôle du niveau d'huile moteur 16
Rodage d'une machine neuve 16
Sécurité avant tout 16
Utilisation du frein de stationnement 16
Fonctionnement de la commande des lames (PDF) 16
Utilisation de l'accélérateur 17
Utilisation du starter 17
Utilisation du commutateur d'allumage 17
Utilisation du robinet d'arrivée de carburant 18
Démarrage et arrêt du moteur 18
Utilisation du système de sécurité 19
Utilisation de la plate-forme 20
Marche avant ou arrière 21
Arrêt de la machine 22
Pousser la machine à la main 22
Transport de la machine 23
Chargement de la machine pour le transport 23
Éjection latérale ou déchiquetage de l'herbe 24
Réglage de la hauteur de coupe 24
Réglage du déflecteur d'éjection 25
Positionnement du déflecteur d'éjection 25
Utilisation de contrepoids 26
Entretien 27
Programme d'entretien recommandé 27
Procédures avant l'entretien 28
Soulever la tondeuse pour permettre l'accès 28
Dégagement du coussin pour permettre l'accès par l'arrière 29
Lubrification 30
Graissage de la machine 30
Graissage des pivots des roues pivotantes avant 30
Graissage des moyeux des roues pivotantes 31
Entretien du moteur 32
Entretien du filtre à air 32
Vidange et remplacement de l'huile moteur 32
Entretien de la bougie 35
Contrôle du pare-étincelles (le cas échéant) 36
Entretien du système d'alimentation 37
Vidange du réservoir de carburant 37
Entretien du filtre à carburant 37
Entretien du système électrique 38
Entretien de la batterie 38
Entretien des fusibles 40
Entretien du système d'entraînement 40
Réglage de l'alignement 40
Contrôle de la pression des pneus 42
Réglage du roulement de pivot de roue pivotante 42
Réglage de l'embrayage électrique 42
Entretien du système de refroidissement 43
Nettoyage de la grille d'entrée d'air 43
Nettoyage du circuit de refroidissement 43
Entretien des freins 44
Entretien du frein 44
Entretien des courroies 46
Contrôle des courroies 46
Remplacement de la courroie de tablier de coupe sur les tondeuses de 91 cm (36 po) 46
Remplacement des courroies de tablier de coupe sur les tondeuses de 102 cm (40 po) 46
Remplacement de la courroie d'entraînement des pompes 47
Entretien des commandes 48
Réglage de la position des leviers de commande de déplacement 48
Entretien du système hydraulique 50
Entretien du système hydraulique 50
Entretien du tablier de coupe 53
Entretien des lames 53
Mise à niveau du tablier de coupe 55
Remplacement du déflecteur d'herbe 59
Nettoyage 60
Nettoyage du dessous du tablier de coupe 60
Élimination des déchets 60
Remisage 60
Nettoyage et remisage 60
Dépistage des défauts 62
Schémas 64

Sécurité

Cette machine peut occasionner des accidents si elle n'est pas utilisée ou entretenue correctement. Pour réduire les risques d'accidents et de blessures, respectez les consignes de sécurité qui suivent. Tenez compte des mises en garde signalées par le symbole de sécurité et la mention **Prudence, Attention** ou **Danger**. **Ne pas respecter ces instructions, c'est risquer de vous blesser, parfois mortellement.**

Important: Cette machine est construite en conformité avec les normes réglementaires pertinentes en vigueur à la date de fabrication. Toute modification de cette machine peut causer la non conformité à ces normes et aux instructions dans ce manuel de l'utilisateur. Les modifications de cette machine ne doivent être effectuées que par le fabricant ou un dépositaire Toro agréé.

Ce produit peut sectionner les mains ou les pieds. Respectez toutes les consignes de sécurité pour éviter des blessures graves ou mortelles.

Le propriétaire/l'utilisateur est responsable des dommages matériels ou corporels et peut les prévenir.

Important: L'ajout d'accessoires non conformes aux spécifications de l'American National Standards Institute et fabriqués par d'autres constructeurs entraîne la non-conformité de la machine.

Consignes de sécurité

Les instructions suivantes sont adaptées de la norme ANSI B71.4–2012.

Apprendre à se servir de la machine

- Lisez le *Manuel de l'utilisateur* et toute autre documentation de formation.

  Remarque: Il appartient au propriétaire de la machine d'expliquer le contenu du manuel aux personnes (utilisateurs, mécaniciens, etc.) qui ne maîtrisent pas suffisamment la langue dans laquelle il est rédigé.

- Familiarisez-vous avec le maniement correct du matériel, les commandes et les symboles de sécurité.
- Les utilisateurs et mécaniciens doivent tous posséder les compétences nécessaires. Le propriétaire de la machine doit assurer la formation des utilisateurs.
- Ne confiez jamais l'utilisation ou l'entretien de la machine à des enfants ou à des personnes non qualifiées. Certaines législations imposent un âge minimum pour l'utilisation de ce type de machine.
- Le propriétaire/l'utilisateur est responsable des dommages matériels ou corporels et peut les prévenir.

Avant d'utiliser la machine

- Examinez la zone de travail pour déterminer quels accessoires et équipements vous permettront d'exécuter votre tâche correctement et sans risque.

  Remarque: Utilisez uniquement les accessoires et équipements agréés par le fabricant.

- Portez des vêtements appropriés, y compris un casque, des lunettes de protection et des protecteurs d'oreilles. Les cheveux longs, les vêtements amples et les bijoux peuvent se prendre dans les pièces mobiles.
- Inspectez soigneusement la zone où sera utilisée la machine et enlevez tout objet pouvant être projeté par la machine.
- Vérifiez toujours que les commandes de présence de l'utilisateur, les contacteurs de sécurité et les capots de protection sont en place et fonctionnent correctement. N'utilisez pas la machine en cas de mauvais fonctionnement.

Utilisation

- La foudre peut causer des blessures graves ou mortelles. Si vous voyez des éclairs ou que vous entendez le tonnerre à proximité, n'utilisez pas la machine et mettez-vous à l'abri.
- Ne faites pas tourner le moteur à l'intérieur d'un local fermé.
- N'utilisez la machine que sous un bon éclairage et méfiez-vous des trous et autres dangers cachés.
- Assurez-vous que tous les embrayages sont au point mort et que le frein de stationnement est serré avant de mettre le moteur en marche. Ne mettez le moteur en marche qu'à partir de la position d'utilisation.
- Veillez à ne pas perdre l'équilibre quand vous utilisez la machine, surtout en marche arrière.

  Remarque: vous pourriez glisser.

- Ralentissez et redoublez de prudence sur les pentes. Déplacez-vous toujours transversalement sur les pentes. L'état de la surface de travail peut modifier la stabilité de la machine. Soyez prudent lorsque vous utilisez la machine à proximité de dénivellations.
- Ralentissez et soyez prudent quand vous changez de direction et quand vous faites demi-tour sur les pentes.
- Ne relevez pas le tablier de coupe pendant que les lames tournent.
- N'utilisez jamais la machine sans vérifier que le capot de la prise de force et autres protections sont solidement fixés en place. Vérifiez la fixation, le réglage et le fonctionnement de tous les verrouillages de sécurité.
- N'utilisez pas la machine si le déflecteur d'éjection est relevé, déposé ou modifié, sauf si vous utilisez un bac à herbe.
- Ne modifiez pas le réglage du régulateur et ne faites pas tourner le moteur à un régime excessif.

- Arrêtez-vous sur une surface plane, débrayez toutes les commandes, serrez le frein de stationnement (le cas échéant) et coupez le moteur avant de quitter la position d'utilisation, pour quelque raison que ce soit, y compris pour vider les bacs à herbe ou déboucher l'éjecteur.
- Arrêtez la machine et examinez l'état des lames si vous heurtez un obstacle ou si la machine vibre de manière inhabituelle. Effectuez les réparations nécessaires avant de réutiliser la machine.
- N'approchez pas les pieds et les mains du tablier de coupe.
- Avant de faire marche arrière, vérifiez que la voie est libre juste derrière la machine et sur sa trajectoire.
- Tenez les personnes et les animaux à distance de la machine en marche.
- Ralentissez et soyez prudent quand vous changez de direction et quand vous traversez des routes et des trottoirs. Arrêtez les lames quand vous ne tondez pas.
- Sachez dans quel sens s'effectue l'éjection et assurez-vous de ne pas la diriger vers qui que ce soit.
- N'utilisez pas la machine sous l'emprise de l'alcool, de drogues ou de médicaments.
- Soyez prudent pour charger la machine sur une remorque ou un véhicule utilitaire, et pour la décharger.
- Soyez prudent à l'approche de tournants sans visibilité, de buissons, d'arbres ou d'autres objets susceptibles de gêner la visibilité.

Consignes de sécurité pour la manipulation des carburants

- Pour éviter de vous blesser ou de causer des dommages matériels, manipulez l'essence avec une extrême prudence. L'essence est extrêmement inflammable et ses vapeurs sont explosives.
- Éteignez cigarettes, cigares, pipes et autres sources d'étincelles.
- Utilisez exclusivement un bidon à carburant homologué.
- N'enlevez pas le bouchon du réservoir de carburant et n'ajoutez pas de carburant quand le moteur est en marche.
- Laissez refroidir le moteur avant de faire le plein de carburant.
- Ne faites pas le plein de la machine dans un local fermé.
- Ne remisez pas la machine ni les bidons de carburant à proximité d'une flamme nue, d'une source d'étincelles ou d'une veilleuse, telle celle d'un chauffe-eau ou d'autres appareils.
- Ne remplissez pas les bidons de carburant à l'intérieur d'un véhicule ou sur le plateau d'une remorque dont le revêtement est en plastique. Posez toujours les bidons sur le sol, à l'écart du véhicule, avant de les remplir.
- Descendez la machine du véhicule ou de la remorque avant de remplir le réservoir de carburant. Si cela n'est pas possible, remplissez le réservoir à l'aide d'un bidon, et non directement à la pompe.
- Maintenez le pistolet en contact avec le bord du réservoir ou du bidon jusqu'à la fin du remplissage.
- N'utilisez pas de dispositif de verrouillage du pistolet en position ouverte.
- Si du carburant s'est répandu sur vos vêtements, changez-vous immédiatement.
- Ne remplissez pas excessivement le réservoir de carburant. Remettez en place le bouchon du réservoir et serrez-le à fond.

Entretien et remisage

- Débrayez toutes les commandes, serrez le frein de stationnement, arrêtez le moteur et enlevez la clé de contact ou débranchez le fil de la bougie. Attendez l'arrêt complet de toutes les pièces mobiles avant de régler, de nettoyer ou de réparer la machine.
- Placez la machine sur un sol plat et horizontal.
- Pour éviter les risques d'incendie, enlevez les débris d'herbe et autres agglomérés sur le tablier de coupe, les entraînements, le silencieux et le moteur.
- Nettoyez les coulées éventuelles d'huile ou de carburant.
- Laissez refroidir le moteur avant le remisage.
- Ne stockez pas le carburant près d'une flamme et ne le vidangez pas à l'intérieur d'un local.
- Ne confiez pas l'entretien de la machine à des personnes non qualifiées.
- Utilisez des chandelles pour soutenir les composants au besoin.
- Libérez la pression emmagasinée dans les composants avec précaution.
- Débranchez la batterie ou le fil des bougies avant d'entreprendre des réparations. Débranchez toujours la borne négative de la batterie avant la borne positive. Rebranchez toujours la borne positive avant la borne négative.
- Examinez toujours les lames avec prudence. Manipulez toujours les lames avec des gants ou en les enveloppant dans un chiffon, et toujours avec prudence. Remplacez toujours les lames; n'essayez jamais de les redresser ou de les souder.
- N'approchez jamais les mains ou les pieds des pièces mobiles. Dans la mesure du possible, évitez d'effectuer des réglages sur la machine moteur en marche.
- Maintenez toutes les pièces en bon état de marche et toutes les fixations bien serrées. Remplacez tous les autocollants usés ou endommagés.

Transport

- Procédez avec prudence pour charger la machine sur une remorque ou un camion, ainsi que pour la décharger.
- Pour charger ou décharger la machine, utilisez toujours une rampe d'une seule pièce plus large que la machine.

Arrimez solidement la machine au moyen de sangles, chaînes, câbles ou cordes. Les sangles avant et arrière doivent être dirigées vers le bas et l'extérieur de la machine.

Sécurité des tondeuses Toro

La liste suivante contient des consignes de sécurité spécifiques aux produits Toro ainsi que d'autres informations essentielles.

Ce produit peut sectionner les mains ou les pieds et projeter des objets. Respectez toujours toutes les consignes de sécurité pour éviter des blessures graves ou mortelles.

Ce produit est conçu pour couper et recycler l'herbe ou pour la ramasser s'il est équipé d'un bac à herbe. Tout autre usage peut s'avérer dangereux pour l'utilisateur ou les personnes à proximité.

Consignes générales d'utilisation

- Vérifiez que personne ne se trouve dans la zone de travail avant de tondre. Arrêtez la machine si quelqu'un entre dans la zone de travail.
- Ne touchez aucune partie de la machine ou des accessoires juste après leur arrêt, car elles peuvent être très chaudes. Laissez-les refroidir avant d'entreprendre une réparation, un réglage ou un entretien de la machine.
- Utilisez uniquement des accessoires agréés par Toro. L'utilisation d'accessoires non agréés risque d'annuler la garantie.
- Vérifiez précisément la hauteur libre avant de passer sous un obstacle (par ex. branches, portes, câbles électriques, etc.) et évitez de les toucher.
- Ralentissez avant de tourner et redoublez de prudence.
- Attention aux bordures, rochers, racines ou autres obstructions lorsque vous vous tenez sur la plate-forme.
- Avant de faire marche arrière, vérifiez que la voie est libre juste derrière la machine et sur sa trajectoire. Soyez particulièrement prudent lorsque vous faites marche arrière.
- Ne manœuvrez pas les commandes sèchement; actionnez-les régulièrement.
- Pour charger ou décharger la machine, utilisez toujours une rampe d'une seule pièce plus large que la machine.
- Ne transportez pas de passagers.
- Ne transportez jamais de matériel sur la machine.

Utilisation sur pente

Les manœuvres sur pentes, quelles qu'elles soient, demandent une attention particulière. Ne travaillez pas sur les pentes sur lesquelles vous ne vous sentez pas à l'aise.

- Dégagez la zone de travail des obstacles éventuels tels pierres, branches, etc.
- Méfiez-vous des trous, ornières et bosses.

  Remarque: L'herbe haute peut masquer les accidents du terrain.
- Restez prudent à proximité de dénivellations, fossés ou berges.

  Remarque: La machine risque de se retourner si une roue passe par-dessus une dénivellation quelconque et se retrouve dans le vide, ou si un bord s'effondre.
- Soyez particulièrement prudent quand des bacs à herbe ou d'autres accessoires sont montés sur la machine.

  Remarque: Ils peuvent modifier la stabilité de la machine.
- Déplacez-vous à vitesse réduite et progressivement sur les pentes.
- Ne changez pas soudainement de vitesse ou de direction.
- Tondez les pentes transversalement.
- Ne tondez pas de pentes de plus de 20 degrés.

Entretien

- Ne remisez pas la machine ou les bidons de carburant dans un local où se trouve une flamme nue, telle la veilleuse d'un chauffe-eau ou d'une chaudière.
- Gardez tous les écrous et boulons bien serrés, en particulier les boulons de fixation des lames.
- Ne cherchez jamais à modifier la fonction prévue d'un dispositif de sécurité ni à réduire la protection qu'il assure. Vérifiez régulièrement qu'il fonctionne correctement.
- Pour protéger au mieux votre investissement et maintenir les performances optimales de votre matériel Toro, vous pouvez compter sur les pièces Toro d'origine. Pour assurer une excellente fiabilité, Toro fournit des pièces de rechange conçues en fonction des spécifications techniques exactes de votre machine. Pour votre tranquillité d'esprit, exigez des pièces Toro d'origine.
- Vérifiez souvent le fonctionnement des freins. Effectuez les réglages et l'entretien éventuellement requis.

Indicateur de pente

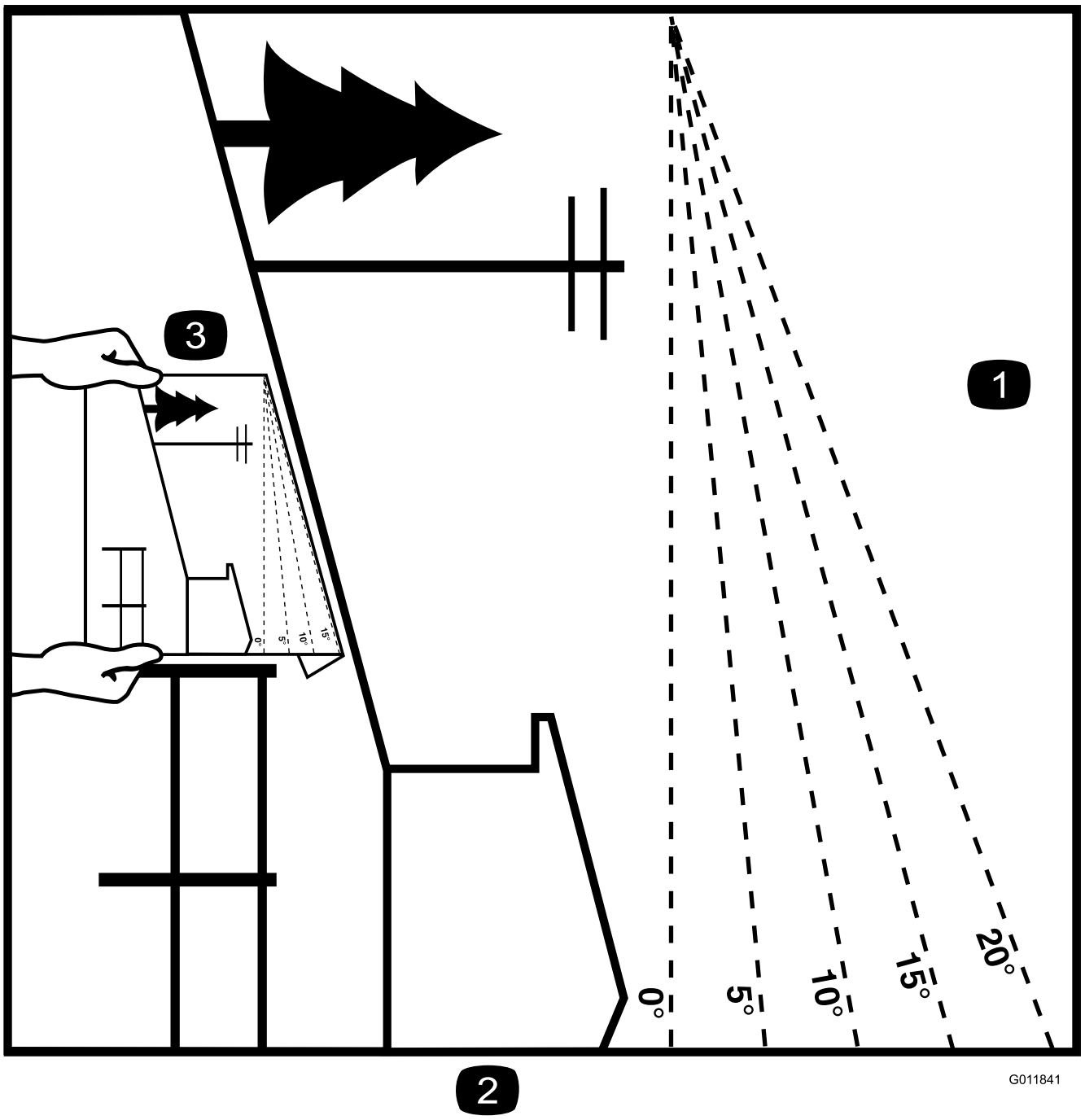

Figure 2

Vous pouvez copier cette page pour votre usage personnel.

1. La machine peut être utilisée en toute sécurité sur une pente maximale de **20 degrés**. Utilisez le graphique de mesure de la pente pour déterminer le degré d'une pente avant d'utiliser la machine. **N'utilisez pas la machine sur des pentes de plus de 20 degrés.** Pliez le long de la ligne correspondant à la pente recommandée.
2. Alignez ce bord avec une surface verticale (arbre, bâtiment, piquet de clôture, poteau, etc.).
3. Exemple de comparaison d'une pente avec le bord replié.

Autocollants de sécurité et d'instruction

Des autocollants de sécurité et des instructions bien visibles par l'opérateur sont placés près de tous les endroits potentiellement dangereux. Remplacez tout autocollant endommagé ou manquant.

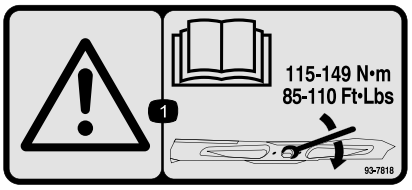

93-7818

1. Attention – consultez le *Manuel de l'utilisateur* pour serrer correctement les boulons et les écrous des lames à un couple de 115 à 149 Nm (85 à 110 pi-lb).



Symboles utilisés sur la batterie

Certains ou tous les symboles suivants figurent sur la batterie

1. Risque d'explosion
2. Restez à distance des flammes nues ou des étincelles, et ne fumez pas.
3. Liquide caustique/risque de brûlure chimique
4. Portez une protection oculaire.
5. Lisez le *Manuel de l'utilisateur*.
6. Tenez tout le monde à une distance suffisante de la batterie.
7. Portez une protection oculaire; les gaz explosifs peuvent causer une cécité et d'autres blessures.
8. L'acide de la batterie peut causer la cécité ou des brûlures graves.
9. Rincez immédiatement les yeux avec de l'eau et consultez un médecin rapidement.
10. Contient du plomb – ne mettez pas au rebut.

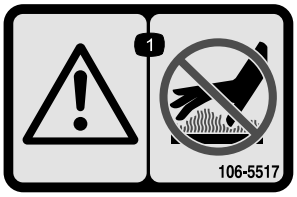

106-5517

1. Attention – ne touchez pas la surface chaude.

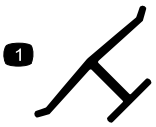

Marque du fabricant

1. Identifie la lame comme pièce d'origine.

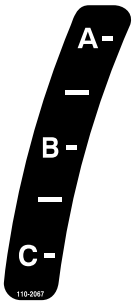

110-2067



114-3489

1. Risques de projection d'objets et de coupure/mutilation – n'utilisez pas la machine lorsque l'éjecteur est ouvert. Montez toujours le déflecteur d'éjection arrière, le couvercle d'éjection ou le bac à herbe avant d'utiliser la machine.

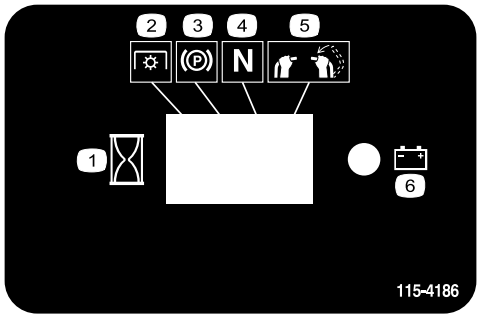

115-4186

1. Intervalle
2. Prise de force (PDF)
3. Frein de stationnement
4. Point mort
5. Commande de présence de l'utilisateur
6. Batterie



115-4212

1. Niveau d'huile hydraulique
2. Lisez le *Manuel de l'utilisateur*.
3. Attention – ne touchez pas la surface chaude.

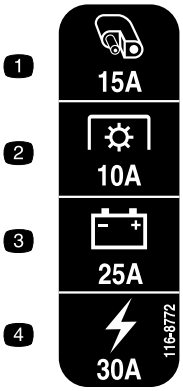

116-8772

1. Accessoire – 15 A
2. PDF – 10 A
3. Charge – 25 A
4. Principal – 30 A

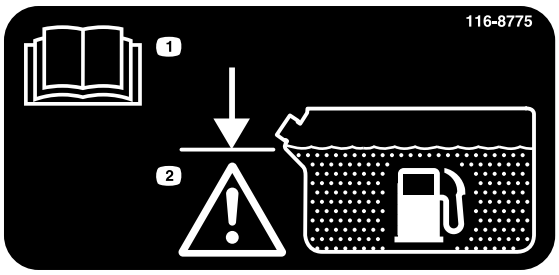

116-8775

1. Lisez le *Manuel de l'utilisateur*
2. Remplissez jusqu'à la base du goulot de remplissage; Attention – Ne remplissez pas le réservoir excessivement

---

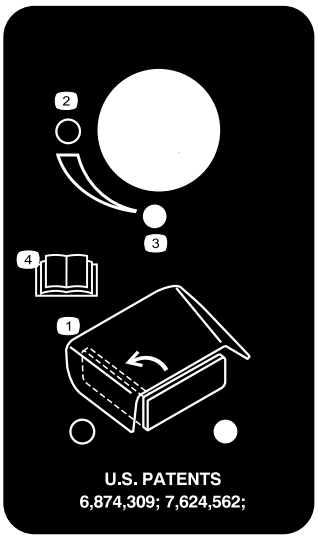

117-8569

1. Commande d'éjection
2. Ouverte
3. Fermée
4. Lisez le *Manuel de l'utilisateur*.

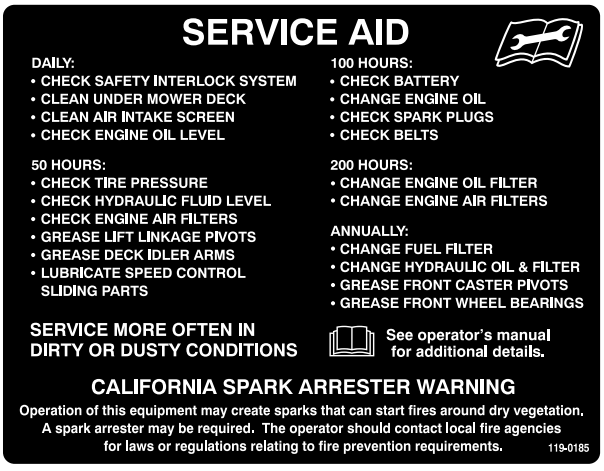

119-0185

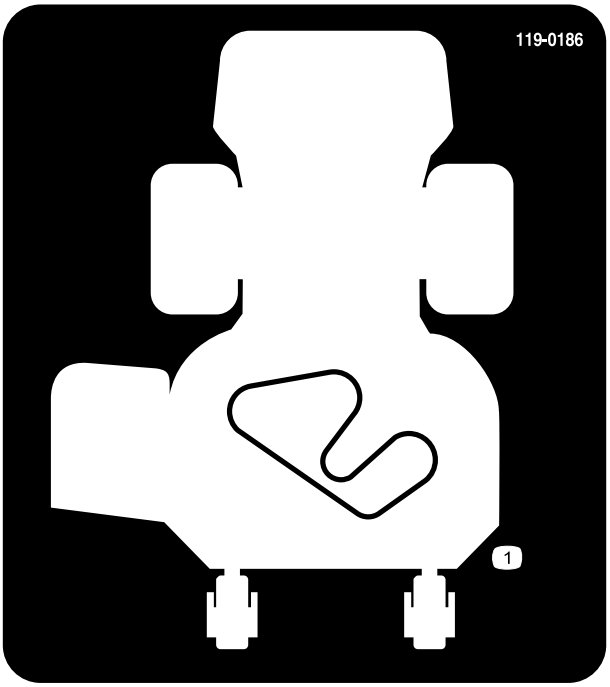

119-0186

Tablier de coupe de 91 cm (36 pouces)

1. Trajet de la courroie

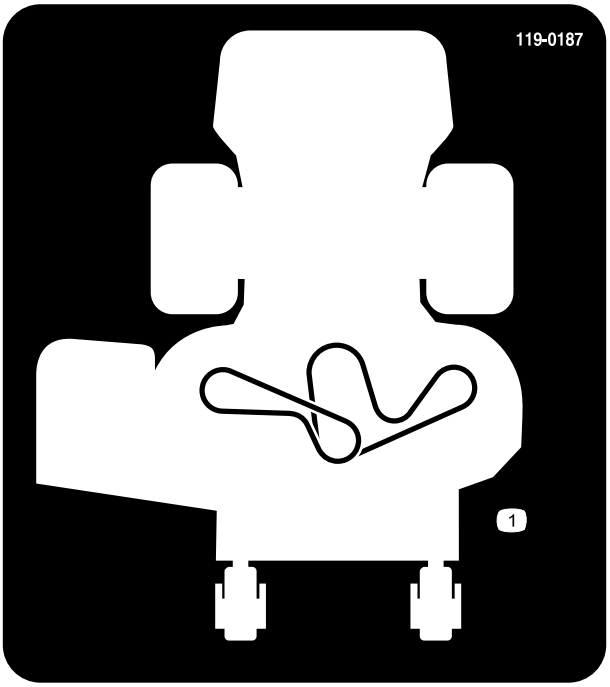

119-0187

Tablier de coupe de 102 cm (40 pouces)

1. Trajet de la courroie

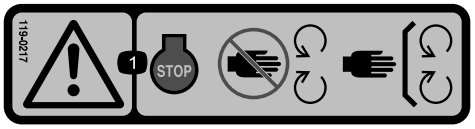

119-0217

1. Attention – arrêtez le moteur, ne vous approchez pas des pièces mobiles et laissez tous les déflecteurs et capots en place.

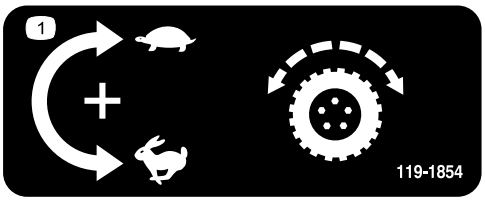

119-1854

1. Bouton de réglage de la vitesse de déplacement

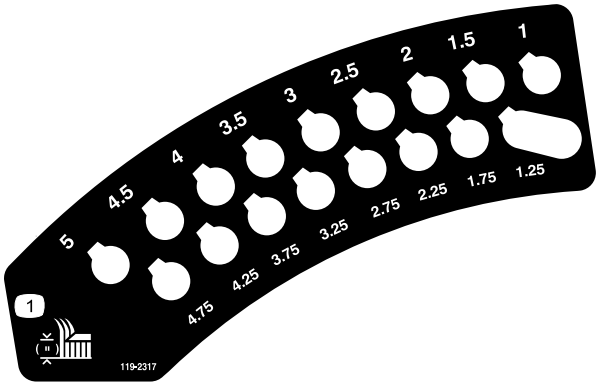

119-2317

1. Hauteur de coupe (en pouces)

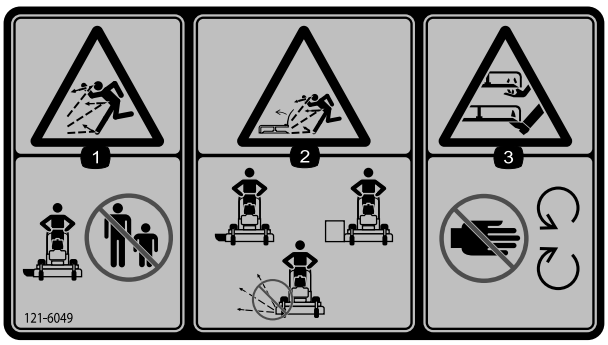

121-6049

1. Risque de projections d'objets – n'autorisez personne à s'approcher de la machine.
2. Risque de projection d'objets par la tondeuse – n'utilisez pas la machine sans les capots ou les protections.
3. Risque de coupure/mutilation des mains ou des pieds par la lame de la tondeuse – n'approchez pas les mains des pièces mobiles.

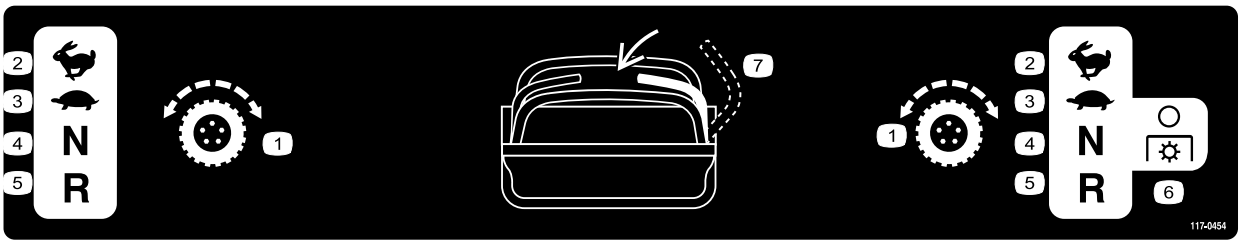

117-0454

1. Commande de déplacement
2. Grande vitesse
3. Petite vitesse
4. Point mort
5. Marche arrière
6. Prise de force (PDF) désengagée
7. Commande de présence de l'utilisateur

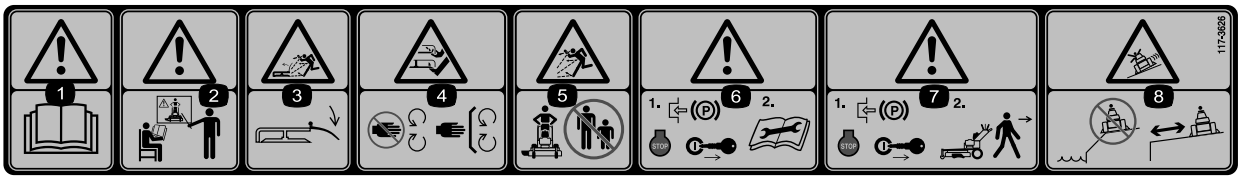

117-3626

1. Attention – lisez le *Manuel de l'utilisateur*.
2. Attention – n'utilisez pas cette machine à moins d'avoir les compétences nécessaires.
3. Risque de projections – gardez le déflecteur en place
4. Risque de coupure/mutilation des mains et pieds – ne vous approchez pas des pièces mobiles et gardez toutes les protections en place.
5. Risque de projection d'objets – tenez les spectateurs à bonne distance de la machine.
6. Attention — serrez le frein de stationnement, arrêtez le moteur et débranchez la bougie avant de procéder à tout entretien de la machine.
7. Attention – serrez le frein de stationnement et arrêtez le moteur avant de quitter la machine.
8. Risque de patinage, de perte de contrôle – n'utilisez pas la machine près de dénivellations ou d'étendues d'eau, et ne vous approchez pas des dénivellations.

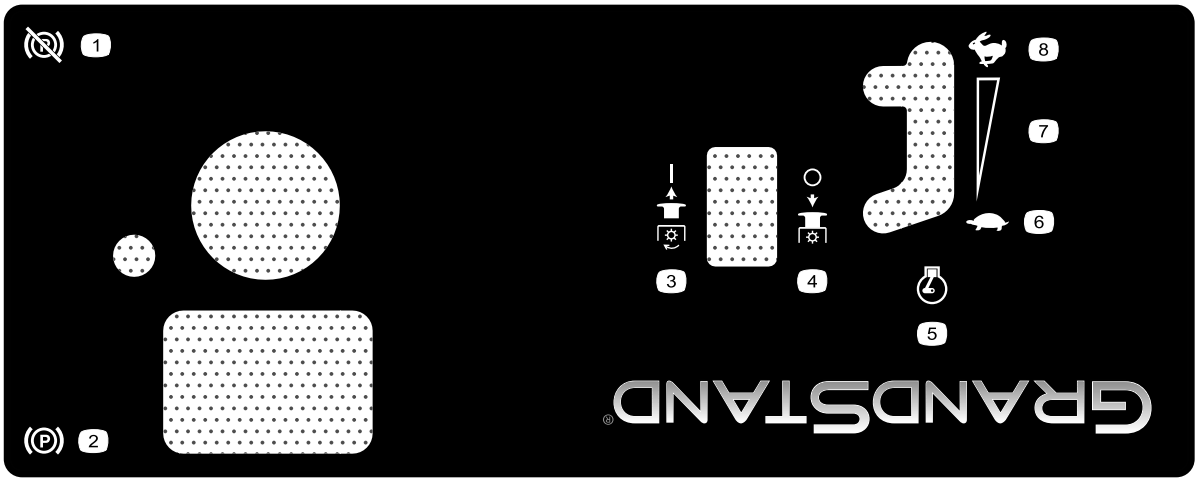

125-4679

1. Frein de stationnement desserré
2. Frein de stationnement serré
3. PDF engagée
4. PDF désengagée
5. Régime moteur
6. Bas régime
7. Réglage de régime continu
8. Haut régime

Vue d'ensemble du produit

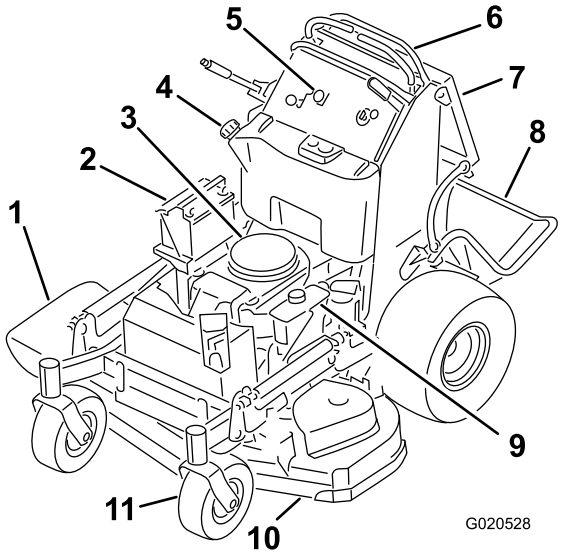

Figure 3

1. Éjecteur latéral
2. Batterie
3. Moteur
4. Réservoir de carburant
5. Commandes
6. Leviers de commande de déplacement
7. Coussin de l'utilisateur
8. Plate-forme (abaissée)
9. Réservoir hydraulique
10. Tablier de coupe
11. Roue pivotante avant

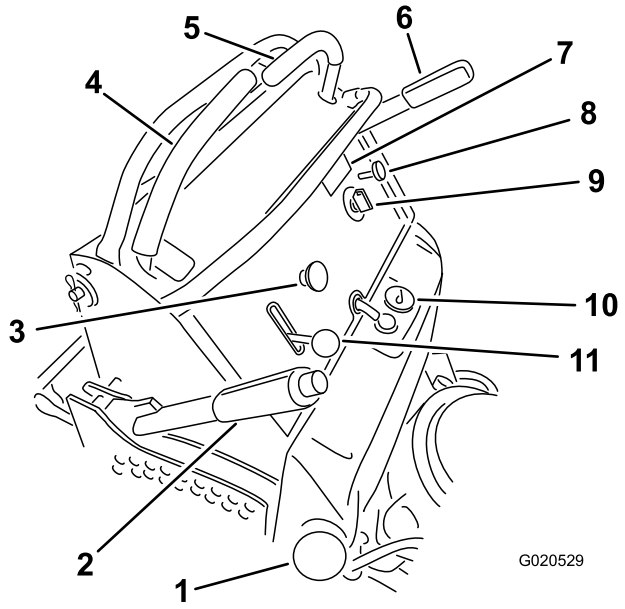

Figure 4

1. Bouchon du réservoir de carburant
2. Levier de sélection de hauteur de coupe
3. Commande des lames (PDF)
4. Levier de commande de déplacement droit
5. Levier de commande de déplacement gauche
6. Levier de frein de stationnement
7. Compteur horaire
8. Starter
9. Commutateur d'allumage
10. Jauge de carburant
11. Commande d'accélérateur

Commandes

Avant de démarrer le moteur et d'utiliser la machine, familiarisez-vous avec toutes les commandes (Figure 4).

Compteur horaire

Le compteur horaire totalise les heures de fonctionnement du moteur. Il fonctionne quand le moteur tourne. Programmez les entretiens en fonction du nombre d'heures indiqué (Figure 5).

Jauge de carburant

La jauge de carburant est située en haut et au centre du réservoir (Figure 4).

Indicateurs du système de sécurité

Les triangles noirs sur le compteur horaire indiquent quel verrou de sécurité est à la position correcte (Figure 5).

Témoin de charge de la batterie

Si la clé de contact est tournée en position Contact pendant quelques secondes, la tension de batterie s'affiche dans la zone normalement réservée aux heures de fonctionnement.

Le témoin de batterie s'allume lorsque le contact est établi et que la charge est inférieure au niveau de fonctionnement correct (Figure 5).

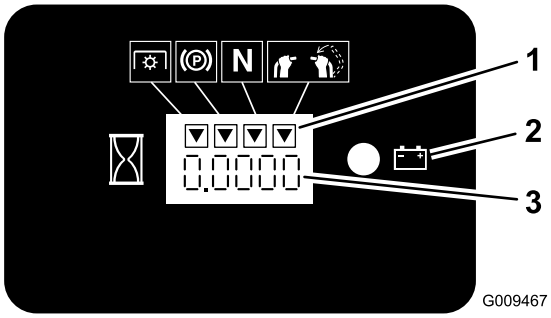

Figure 5

1. Symboles du système de sécurité
2. Témoin de la batterie
3. Compteur horaire

Commande d'accélérateur

La commande d'accélérateur peut être réglée entre les positions **Haut régime** et **Bas régime**.

Starter

Utilisez le starter pour démarrer quand le moteur est froid.

Commande des lames (PDF)

La commande des lames (PDF) permet d'engager l'embrayage électrique et d'entraîner les lames quand le levier de commande de déplacement droit est placé au centre en position déverrouillée. Tirez sur la commande pour engager les lames puis relâchez-la. Pour désengager les lames, appuyez sur la commande des lames (PDF), ou déplacez ou relâchez le levier de commande de déplacement droit en position de verrouillage au point mort.

Commutateur d'allumage

Il sert à mettre le moteur en marche et a 3 positions : **Arrêt, Contact** et **Démarrage**.

Leviers de commande de déplacement

Les leviers de commande de déplacement permettent de conduire la machine en marche avant, en marche arrière et de tourner à droite ou à gauche.

Robinet d'arrivée de carburant

Fermez le robinet d'arrivée de carburant (situé derrière le coussin de l'utilisateur, du côté droit du réservoir de carburant) avant de transporter ou de remiser la machine.

Outils et accessoires

De nombreux accessoires et outils agréés par Toro sont disponibles pour améliorer et augmenter les capacités de la machine. Contactez votre dépositaire-réparateur ou distributeur agréé ou rendez-vous sur www.Toro.com pour obtenir une liste de tous les accessoires et outils agréés.

Caractéristiques techniques

Remarque: Les spécifications et la conception de la machine sont susceptibles de modification sans préavis.

Tabliers de coupe de 91 cm (36 po) :

Largeur avec déflecteur abaissé	131 cm (52 po)
Longueur plate-forme abaissée	188 cm (74 po)
Longueur plate-forme relevée	155 cm (61 po)
Hauteur	122 cm (48 po)
Poids	343 kg (756 lb)

Tabliers de coupe de 101 cm (40 po) :

Largeur avec déflecteur abaissé	142 cm (56 po)
Longueur plate-forme abaissée	178 cm (70 po)
Longueur plate-forme relevée	145 cm (57 po)
Hauteur	122 cm (48 po)
Poids	351 kg (773 lb)

Utilisation

Ajout de carburant

- Pour assurer le fonctionnement optimal de la machine, utilisez uniquement de l'essence sans plomb propre et fraîche (stockée depuis moins d'un mois) ayant un indice d'octane de 87 ou plus (méthode de calcul [R+M]/2).
- **Éthanol** : de l'essence contenant jusqu'à 10 % d'éthanol (essence-alcool) ou 15 % de MTBE (éther méthyltertiobutylique) par volume peut être utilisée. L'éthanol et le MTBE sont deux produits différents. L'utilisation d'essence contenant 15 % d'éthanol (E15) par volume n'est pas agréée. **N'utilisez jamais d'essence contenant plus de 10 % d'éthanol par volume**, comme E15 (qui contient 15 % d'éthanol), E20 (qui contient 20 % d'éthanol) ou E85 (qui contient jusqu'à 85 % d'éthanol). L'utilisation d'essence non agréée peut entraîner des problèmes de performances et/ou des dommages au moteur qui peuvent ne pas être couverts par la garantie.
- N'utilisez **pas** d'essence contenant du méthanol.
- Ne stockez **pas** le carburant dans le réservoir ou dans des bidons de carburant pendant l'hiver, à moins d'utiliser un stabilisateur de carburant.
- N'ajoutez **pas** d'huile à l'essence.

⚠ DANGER

Dans certaines circonstances, l'essence est extrêmement inflammable et hautement explosive. Un incendie ou une explosion causé(e) par de l'essence peut vous brûler, ainsi que d'autres personnes, et causer des dommages matériels.

- **Faites le plein du réservoir de carburant à l'extérieur, dans un endroit bien dégagé, lorsque le moteur est froid. Essuyez toute essence répandue.**
- **Ne faites jamais le plein du réservoir de carburant à l'intérieur d'une remorque fermée.**
- **Ne remplissez pas le réservoir de carburant complètement. Versez la quantité de carburant voulue dans le réservoir de carburant jusqu'à ce que le niveau se situe entre 6 et 13 mm (1/4 et 1/2 po) en dessous de la base du goulot de remplissage. L'espace au-dessus doit rester vide pour permettre à l'essence de se dilater.**
- **Ne fumez jamais en manipulant de l'essence et tenez-vous à l'écart des flammes nues ou des sources d'étincelles qui pourraient enflammer les vapeurs d'essence.**
- **Conservez l'essence dans un récipient homologué et hors de la portée des enfants. N'achetez et ne stockez jamais plus que la quantité d'essence consommée en un mois.**
- **N'utilisez pas la machine sans l'équiper du système d'échappement complet et en bon état de marche.**

⚠ DANGER

Dans certaines circonstances, de l'électricité statique peut se former lors du remplissage, produire une étincelle et enflammer les vapeurs de carburant. Un incendie ou une explosion causé(e) par de l'essence peut vous brûler, ainsi que d'autres personnes, et causer des dommages matériels.

- **Posez toujours les bidons d'essence sur le sol, à l'écart du véhicule, avant de les remplir.**
- **Ne remplissez pas les bidons d'essence à l'intérieur d'un véhicule ou sur le plateau d'une remorque, car la moquette intérieure ou le revêtement en matière plastique du plateau risque d'isoler le bidon et de freiner l'élimination de l'électricité statique éventuellement produite.**
- **Dans la mesure du possible, descendez la machine du véhicule ou de la remorque et posez-la à terre avant de remplir le réservoir de carburant.**
- **Si ce n'est pas possible, laissez la machine dans le véhicule ou sur la remorque, mais remplissez le réservoir à l'aide d'un bidon, et non directement à la pompe.**
- **En cas de remplissage à la pompe, maintenez le pistolet en contact avec le bord du réservoir ou du bidon jusqu'à la fin du remplissage.**

⚠ ATTENTION

L'essence est toxique voire mortelle en cas d'ingestion. L'exposition prolongée aux vapeurs de carburant peut causer des blessures et des maladies graves.

- **Évitez de respirer les vapeurs de carburant de façon prolongée.**
- **N'approchez pas le visage du pistolet ni de l'ouverture du réservoir de carburant ou du bidon de conditionneur.**
- **Évitez tout contact avec la peau et lavez tout liquide renversé à l'eau et au savon.**

Utilisation d'un stabilisateur/conditionneur

Utilisez un additif stabilisateur/conditionneur dans la machine pour :

- Que l'essence reste fraîche pendant une période maximale de 3 mois. Au-delà de cette durée, il est recommandé de vidanger le réservoir de carburant.
- Nettoyer le moteur lorsqu'il tourne.
- Éviter la formation d'un dépôt gommeux dans le circuit d'alimentation, qui pourrait entraîner des problèmes de démarrage.

Important: N'utilisez pas d'additifs contenant du méthanol ou de l'éthanol.

Ajoutez à l'essence une quantité appropriée de stabilisateur/conditionneur.

Remarque: L'efficacité des stabilisateurs/conditionneurs est optimale lorsqu'ils sont ajoutés à de l'essence fraîche. Pour réduire les risques de formation de dépôts visqueux dans le circuit d'alimentation, utilisez toujours un stabilisateur dans l'essence.

Remplissage du réservoir de carburant

Remarque: Ne remplissez pas le réservoir de carburant complètement. Remplissez le réservoir de carburant jusqu'au bas du goulot de remplissage. L'espace au-dessus doit rester vide pour permettre à l'essence de se dilater.

1. Placez la machine sur un sol plat et horizontal.
2. Arrêtez le moteur et serrez le frein de stationnement.
3. Nettoyez la surface autour du bouchon du réservoir de carburant.
4. Remplissez le réservoir de carburant jusqu'au bas du goulot de remplissage. L'espace au-dessus doit rester vide pour permettre à l'essence de se dilater (Figure 6).

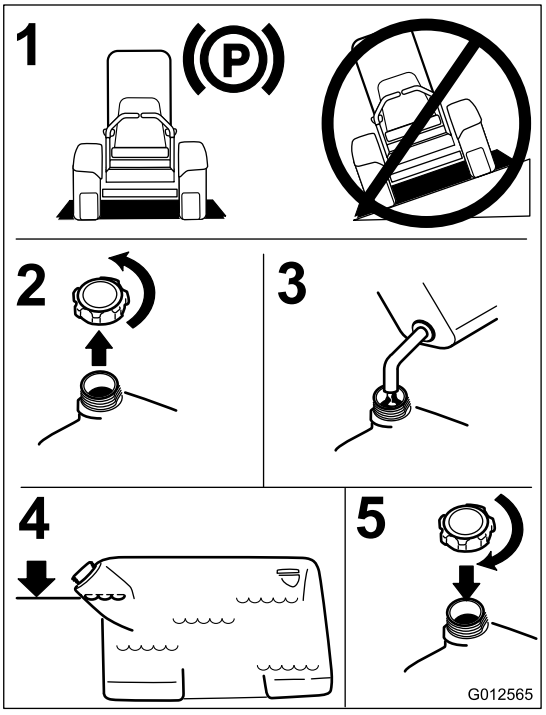

Figure 6

Contrôle du niveau d'huile moteur

Avant de mettre le moteur en marche et d'utiliser la machine, vérifiez le niveau d'huile dans le carter; voir (page).

Remarque: Les côtés gauche et droit de la machine sont déterminés d'après la position d'utilisation normale.

Rodage d'une machine neuve

Les moteurs neufs demandent un certain temps pour développer toute leur puissance. Les tabliers de coupe et les systèmes d'entraînement neufs présentent plus de friction, ce qui augmente la charge sur le moteur. Prévoyez 40 à 50 heures de rodage pour les machines neuves pour leur permettre de développer toute leur puissance et procurer des performances optimales.

Sécurité avant tout

Lisez attentivement toutes les instructions de sécurité et la signification des autocollants du chapitre Sécurité. Tenez-en compte pour éviter de vous blesser ou de blesser des personnes à proximité.

L'usage d'équipements de protection est préconisé pour les yeux, les oreilles, les pieds et la tête.

⚠ PRUDENCE

Cette machine produit au niveau de l'oreille de l'utilisateur un niveau sonore de plus de 85 dBA, susceptible d'entraîner des déficiences auditives en cas d'exposition prolongée.

Portez des protecteurs d'oreilles quand vous utilisez la machine.

L'usage d'équipements de protection est préconisé pour les yeux, les oreilles, les pieds et la tête.

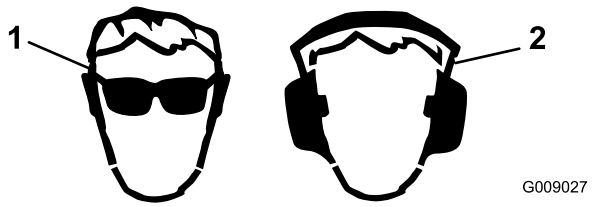

Figure 7

1. Portez des lunettes de protection.
2. Portez des protecteurs d'oreilles.

Utilisation du frein de stationnement

Serrez toujours le frein de stationnement lorsque vous arrêtez la machine ou que vous la laissez sans surveillance. Avant chaque utilisation, vérifiez le fonctionnement du frein de stationnement.

Réglez le frein de stationnement s'il ne reste pas serré correctement; voir Réglage des freins (page 45).

⚠ PRUDENCE

Les enfants ou les personnes à proximité risquent de se blesser s'ils déplacent ou essayent d'utiliser la machine, lorsque celle-ci est laissée sans surveillance.

Retirez toujours la clé de contact et serrez le frein de stationnement si vous laissez la machine sans surveillance, ne serait-ce qu'un instant.

Serrage du frein de stationnement

Tirez le levier de frein de stationnement en arrière en position serrée (Figure 8).

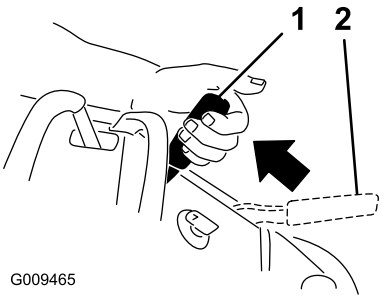

Figure 8

1. Frein de stationnement serré
2. Frein de stationnement desserré

Desserrage du frein de stationnement

Poussez le levier de frein de stationnement en avant.

Fonctionnement de la commande des lames (PDF)

La commande des lames (PDF) est utilisée conjointement avec le levier de commande de déplacement droit pour engager et désengager les lames du tablier de coupe.

Engagement des lames (PDF)

1. Pour engager les lames du tablier de coupe, placez le levier de commande de déplacement droit au centre en position déverrouillée.
2. Tirez la commande des lames (PDF) et relâchez-la tout en maintenant le levier de commande de déplacement droit au centre en position déverrouillée.

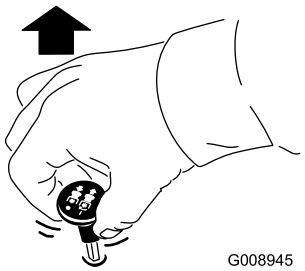

Figure 9

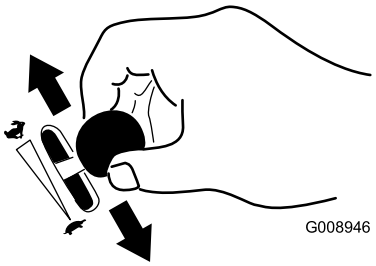

Figure 12

Désengagement des lames (PDF)

Les deux options suivantes permettent de désengager les lames du tablier de coupe.

- Abaissez la commande des lames (PDF) jusqu'à la position arrêt (Figure 10).

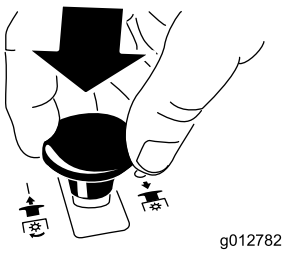

Figure 10

- Amenez les leviers de commande de déplacement au point mort et le levier de commande droit en position de verrouillage au point mort (Figure 11).

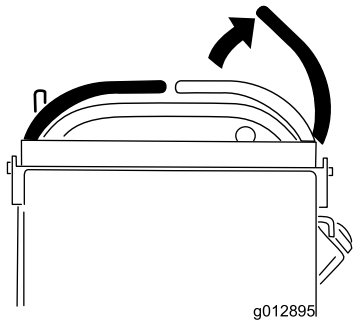

Figure 11

Utilisation de l'accélérateur

La commande d'accélérateur peut être réglée entre les positions **Haut régime** et **Bas régime** (Figure 12).

Sélectionnez toujours la position haut régime quand vous mettez le tablier de coupe en marche avec la commande des lames (PDF).

Utilisation du starter

Utilisez le starter pour démarrer quand le moteur est froid.

1. Utilisez le starter pour démarrer le moteur quand il est froid.
2. Tirez sur le bouton de starter pour engager le starter avant d'utiliser le commutateur d'allumage (Figure 13).
3. Poussez sur le bouton pour désengager le starter lorsque le moteur a démarré (Figure 13).

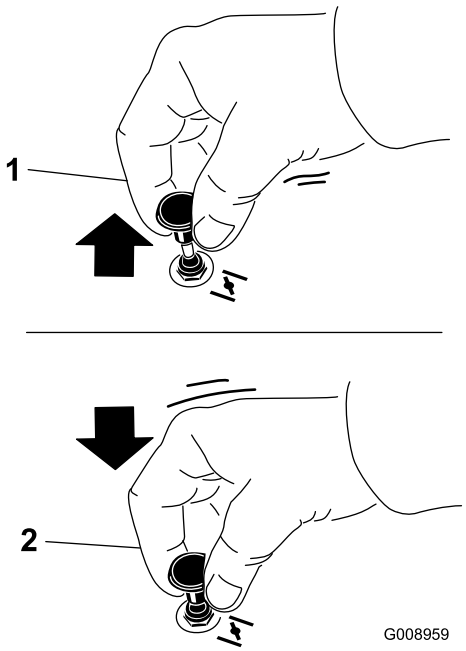

Figure 13

1. Position en service
2. Position hors service

Utilisation du commutateur d'allumage

1. Tournez la clé de contact à la position de démarrage (Figure 14).

   Remarque: Relâchez la clé quand le moteur démarre.

   Important: N'actionnez pas le démarreur plus de 5 secondes de suite. Si le moteur ne démarre pas, attendez 15 secondes avant de réessayer. Le

démarreur risque de griller si vous ne respectez pas ces consignes.

Remarque: Le démarrage du moteur nécessitera peut-être plusieurs tentatives après une panne sèche.

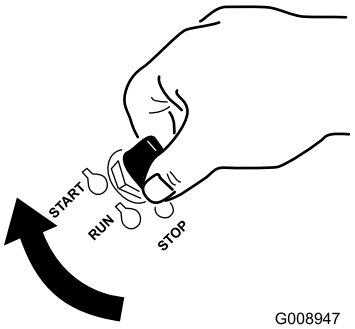

Figure 14

2. Tournez la clé de contact en position **Arrêt** pour arrêter le moteur.

Utilisation du robinet d'arrivée de carburant

Le robinet d'arrivée de carburant se trouve derrière le coussin de l'utilisateur, du côté droit.

Fermez le robinet d'arrivée de carburant pour transporter, réviser ou remiser la machine (Figure 15).

Vérifiez que le robinet d'arrivée de carburant est ouvert avant de démarrer le moteur.

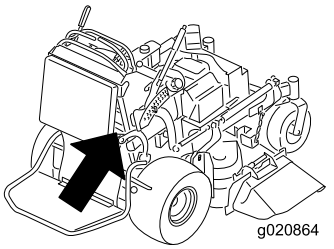

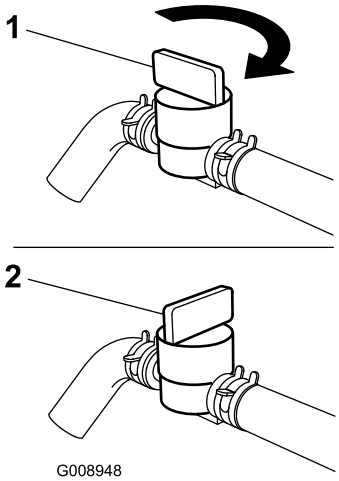

Figure 15

1. Position ouverte
2. Position fermée

Démarrage et arrêt du moteur

Démarrage du moteur

1. Branchez les fils aux bougies.
2. Ouvrez le robinet d'arrivée de carburant.
3. Amenez le levier de commande de déplacement droit en position de verrouillage du point mort.
4. Serrez le frein de stationnement; voir Serrage du frein de stationnement (page 16).
5. Placez la commande des lames (PDF) en position **désengagée**.
6. Réglez la commande d'accélérateur à mi-course entre les positions **bas régime** et **haut régime**.

   Remarque: L'usage du starter n'est généralement pas nécessaire si le moteur est chaud.

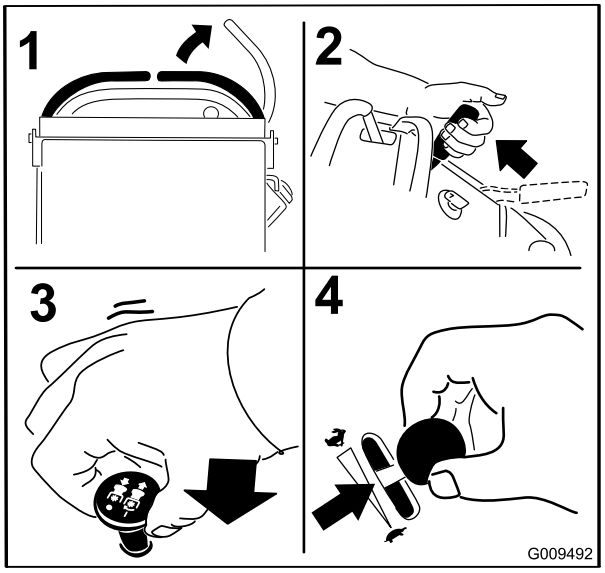

Figure 16

7. Tournez la clé de contact à la position de démarrage (Figure 17). Relâchez la clé quand le moteur démarre.

   Important: N'actionnez pas le démarreur plus de 5 secondes de suite. Si le moteur ne démarre pas, attendez 15 secondes avant de faire une nouvelle tentative. Le démarreur risque de griller si vous ne respectez pas ces consignes.

   Remarque: Le démarrage du moteur nécessitera peut-être plusieurs tentatives après une panne sèche.

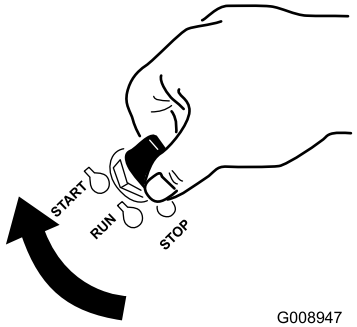

Figure 17

1. Position Arrêt
2. Position Contact
3. Position Démarrage

Arrêt du moteur

⚠ PRUDENCE

Les enfants ou les personnes à proximité risquent de se blesser s'ils déplacent ou essayent d'utiliser le tracteur, lorsque celui-ci est laissé sans surveillance.

Retirez toujours la clé de contact et serrez le frein de stationnement si vous laissez la machine sans surveillance, ne serait-ce qu'un instant.

Laissez le moteur tourner au ralenti (tortue) pendant 60 secondes avant de couper le contact.

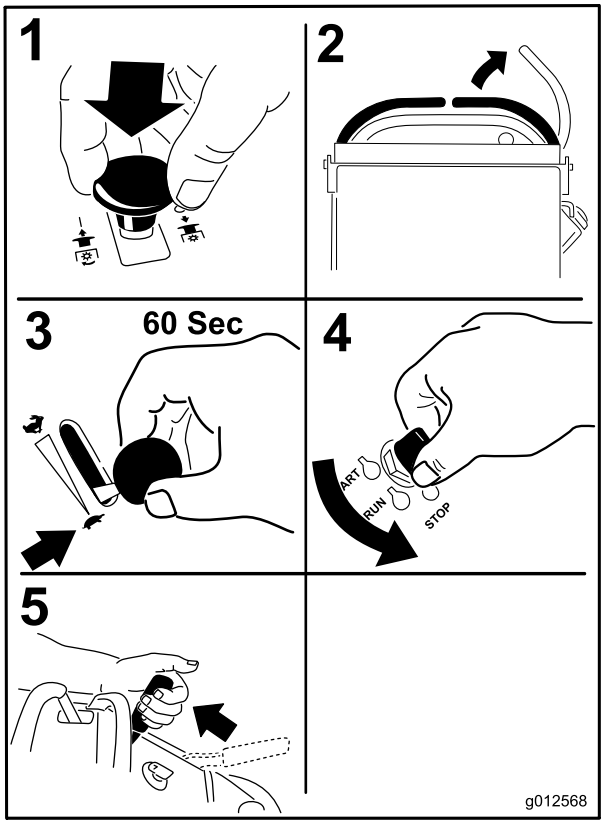

Figure 18

Important: Vérifiez que le robinet d'arrivée de carburant est bien fermé avant de transporter ou de remiser la machine, pour éviter les fuites de carburant. Avant de remiser la machine, débranchez le fil de la ou des bougies pour éviter tout démarrage accidentel.

Utilisation du système de sécurité

⚠ PRUDENCE

Si les contacteurs de sécurité sont déconnectés ou endommagés, la machine peut se mettre en marche inopinément et causer des blessures.

- **Ne modifiez pas abusivement les contacteurs de sécurité.**
- **Vérifiez chaque jour le fonctionnement des contacteurs de sécurité et remplacez ceux qui sont endommagés avant d'utiliser la machine.**

Principe du système de sécurité

Le système de sécurité est conçu pour empêcher la rotation des lames, sauf si :

- Le levier de commande de déplacement droit est amené au centre, en position déverrouillée.
- La commande des lames (PDF) est tirée en position **engagée**.

  Le système de sécurité est conçu pour arrêter les lames si vous déplacez ou relâchez le levier de commande de déplacement droit en position de verrouillage au point mort.

  Le compteur horaire comporte des symboles qui indiquent à l'utilisateur quand le composant de verrouillage de sécurité est à la position correcte. Lorsque le composant est à la position correcte, un triangle s'allume dans le carré correspondant.

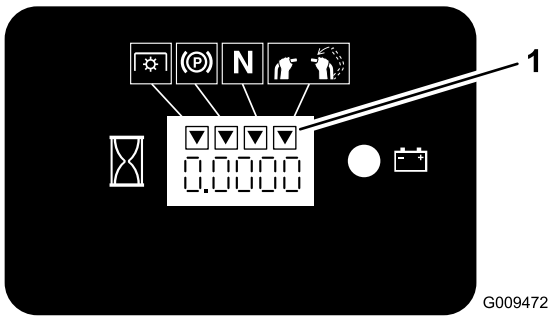

Figure 19

1. Les triangles s'allument lorsque le composant de verrouillage de sécurité est à la position correcte

Contrôle du système de sécurité

Périodicité des entretiens: À chaque utilisation ou une fois par jour

Contrôlez le système de sécurité avant chaque utilisation de la machine.

Remarque: Si le système de sécurité ne fonctionne pas comme spécifié ci-dessous, faites-le immédiatement réviser par un dépositaire-réparateur agréé.

1. Démarrez le moteur; voir Démarrage du moteur (page 18).
2. Serrez le frein de stationnement.
3. Amenez le levier de commande de déplacement droit au centre, en position déverrouillée.

   Remarque: Les lames ne doivent pas tourner.
4. Amenez les leviers de commande de déplacement en avant.

   Remarque: Le moteur devrait s'arrêter.
5. Démarrez le moteur et desserrez le frein de stationnement.
6. Amenez le levier de commande de déplacement droit au centre, en position déverrouillée.
7. Maintenez le levier de commande de déplacement droit au centre, en position déverrouillée, et tirez puis relâchez la commande des lames (PDF).

   Remarque: L'embrayage doit s'engager et les lames doivent tourner.
8. Amenez ou relâchez le levier de commande de déplacement droit en position de verrouillage au point mort.

   Remarque: Les lames doivent s'arrêter de tourner mais pas le moteur.
9. Appuyez sur la commandes des lames et amenez le levier de commande de déplacement droit au centre, en position déverrouillée.
10. Maintenez le levier de commande de déplacement droit au centre, en position déverrouillée, et tirez puis relâchez la commande des lames (PDF).

    Remarque: L'embrayage doit s'engager et les lames doivent tourner.
11. Abaissez la commande des lames (PDF) jusqu'à la position arrêt.

    Remarque: Les lames doivent s'arrêter de tourner.
12. Moteur en marche, tirez la commande des lames (PDF) et relâchez-la sans maintenir le levier de commande de déplacement droit au centre, en position déverrouillée.

    Remarque: Les lames ne doivent pas tourner.

⚠ ATTENTION

La plate-forme d'utilisation est lourde et peut causer des blessures en s'abaissant ou se relevant. La plate-forme peut s'abaisser brutalement si elle n'est pas soutenue quand la goupille de verrouillage est enlevée.

- **Ne placez pas les mains ni les doigts dans la zone de pivotement de la plate-forme qui se relève ou s'abaisse.**
- **Soutenez la plate-forme quand la goupille de verrouillage est retirée.**
- **Veillez à verrouiller la plate-forme lorsqu'elle est en position relevée. Poussez-la fermement contre le coussin pour que la goupille de verrouillage s'enclenche en place.**
- **Ne laissez personne s'approcher pendant que la plate'forme s'élève ou s'abaisse.**

Utilisation de la plate-forme

La machine peut être utilisée plate-forme relevée ou abaissée selon la préférence de l'utilisateur.

Utilisation de la machine plate-forme relevée

Il est préférable de relever la plate-forme dans les cas suivants :

- Pour tondre près de dénivellations
- Pour tondre de petites surfaces pour lesquelles la machine est trop grosse
- Dans les zones présentant des obstacles en surplomb (branches d'arbres, etc.)
- Chargement de la machine pour le transport
- Pour monter des pentes

Pour relever la plate-forme, tirez l'arrière vers le haut pour bloquer en place la goupille de verrouillage et le bouton. Poussez-la fermement contre le coussin pour que la goupille de verrouillage s'enclenche en place.

Utilisation de la machine plate-forme abaissée

Il est préférable d'abaisser la plate-forme dans les cas suivants :

- Pour tondre dans la plupart des cas
- Pour traverser des pentes
- Pour descendre des pentes

Pour abaisser la plate-forme, poussez-la contre le coussin pour délester la goupille de verrouillage, puis tirez sur le bouton et abaissez la plate-forme (Figure 20).

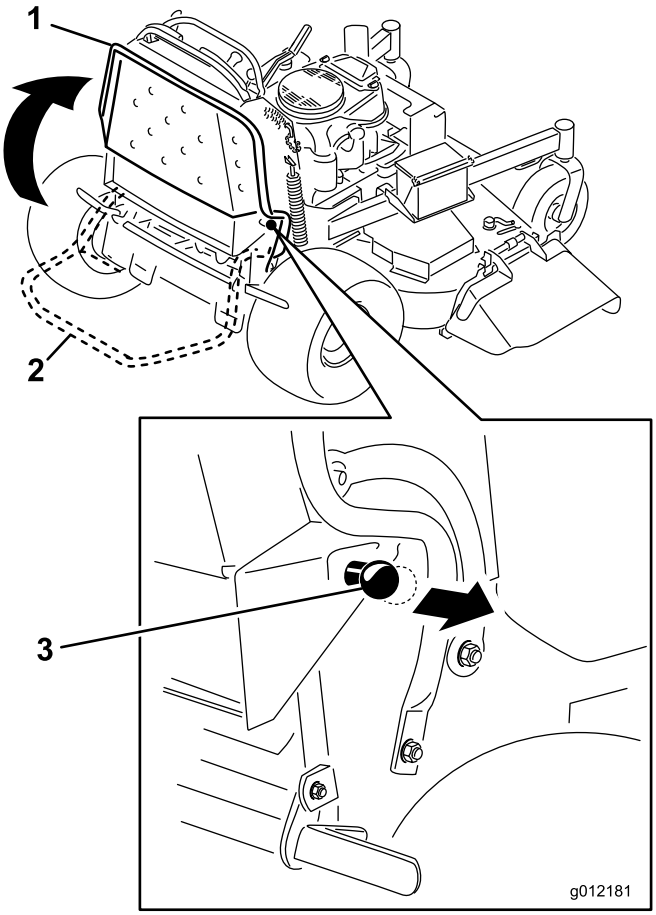

Figure 20

1. Plate-forme relevée
2. Plate-forme abaissée
3. Tirez sur le bouton pour débloquer la plate-forme.

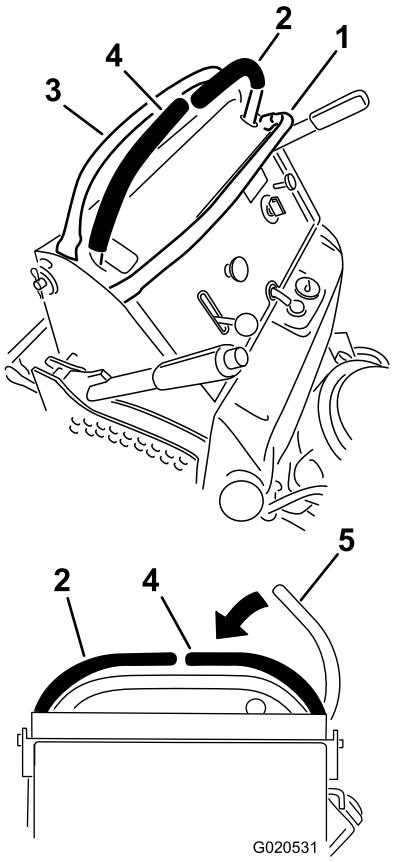

Figure 21

1. Barre de référence avant
2. Levier de commande gauche
3. Barre de référence arrière
4. Levier de commande droit
5. Levier de commande droit en position de verrouillage au point mort

Marche avant ou arrière

La commande d'accélérateur agit sur le régime moteur qui se mesure en tours/minute (tr/min). Placez la commande d'accélérateur en position Haut régime pour obtenir des performances optimales. Tondez toujours à haut régime.

⚠ PRUDENCE

La machine peut tourner très rapidement. Vous risquez de perdre le contrôle de la machine et de vous blesser gravement ou d'endommager la machine.

Ralentissez avant de prendre des virages serrés.

Conduite en marche avant

1. Desserrez le frein de stationnement; voir Desserrage du frein de stationnement (page 16).
2. Amenez le levier de commande de déplacement droit au centre, en position déverrouillée.
3. Pour avancer, amenez le sélecteur de vitesse à la vitesse voulue.
4. Poussez les leviers de commande de déplacement lentement en avant (Figure 22).

   Remarque: Le moteur s'arrête si vous déplacez un levier de commande alors que le frein de stationnement est serré.

   Remarque: La vitesse de déplacement de la machine, dans l'une ou l'autre direction, est proportionnelle au déplacement des leviers de commande.

   Remarque: Pour arrêter la machine, ramenez les leviers de commande en position point mort.

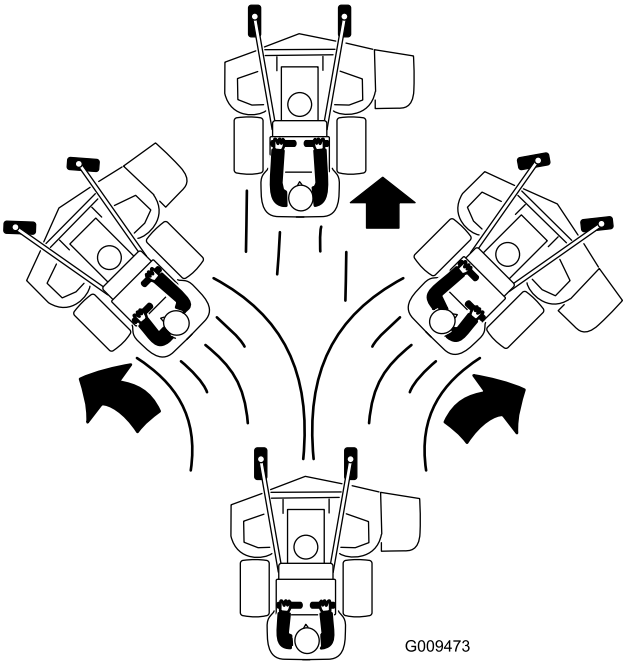

Figure 22

Conduite en marche arrière

1. Amenez le levier de commande de déplacement droit au centre, en position déverrouillée.
2. Tirez les leviers de commande de déplacement lentement en arrière (Figure 23).

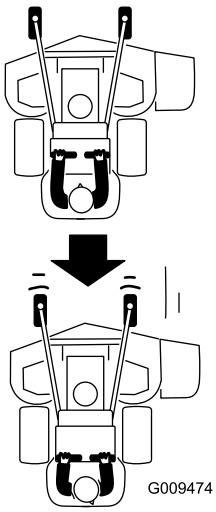

Figure 23

Arrêt de la machine

Pour arrêter la machine, amenez les leviers de commande de déplacement au point mort, amenez le levier de commande de déplacement droit en position de verrouillage au point mort, désengagez la prise de force (PDF) et coupez le contact.

Serrez le frein de stationnement avant de laisser la machine sans surveillance; voir Serrage du frein de stationnement (page 16). N'oubliez pas d'enlever la clé du commutateur d'allumage.

⚠ PRUDENCE

Les enfants ou les personnes à proximité risquent de se blesser s'ils déplacent ou essayent d'utiliser le tracteur, lorsque celui-ci est laissé sans surveillance.

Retirez toujours la clé de contact et serrez le frein de stationnement si vous laissez la machine sans surveillance, ne serait-ce qu'un instant.

Pousser la machine à la main

Les vannes de dérivation permettent de pousser la machine manuellement sans mettre le moteur en marche.

Important: Poussez toujours la machine manuellement. Ne remorquez jamais la machine au risque d'endommager le système hydraulique.

1. Désengagez la PDF, amenez les leviers de commande de déplacement à la position de verrouillage au point mort et serrez le frein de stationnement.
2. Réglez le tablier à la hauteur de coupe la plus basse.

   Remarque: Cela permet d'accéder aux vannes de dérivation.
3. Ouvrez les vannes de dérivation des deux pompes en les tournant 1 à 2 fois dans le sens antihoraire (Figure 24).

   Remarque: Cela permet au liquide hydraulique de contourner les pompes et aux roues de tourner.

   Remarque: Ne tournez pas les vannes de dérivation de plus de 2 tours, car elles pourraient se détacher du corps et le liquide pourrait s'échapper.

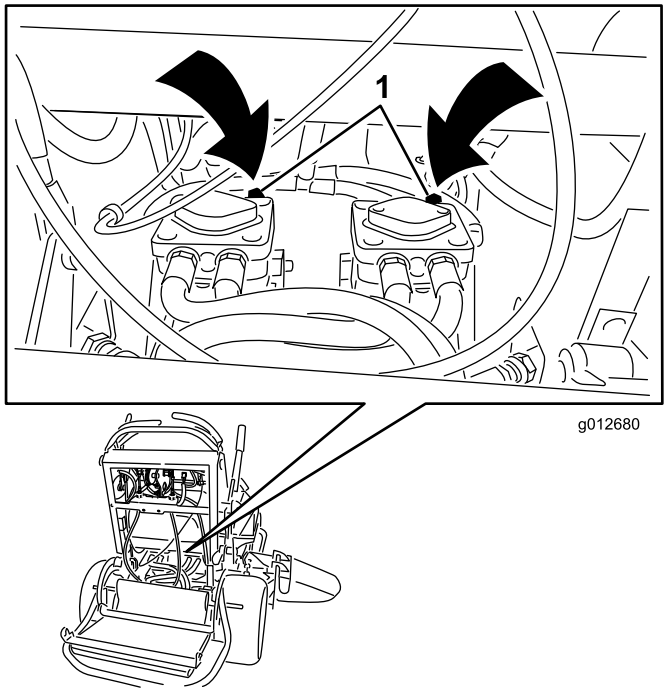

Figure 24

1. Vanne de dérivation de pompe

4. Desserrez le frein de stationnement.
5. Poussez la machine jusqu'à l'endroit voulu.
6. Serrez le frein de stationnement.
7. Fermez les vannes de dérivation sans les serrer excessivement.
8. Serrez à un couple de 12 à 15 Nm (110 à 130 po-lb).

   Important: Ne mettez pas le moteur en marche et n'utilisez pas la machine quand les vannes de dérivation sont ouvertes. Vous risquez sinon d'endommager le système.

Transport de la machine

Transportez la machine sur une remorque de poids-lourd ou un camion. Le camion ou la remorque doit être équipé(e) des freins, des éclairages et de la signalisation exigés par la loi. Lisez attentivement toutes les instructions de sécurité.

Pour transporter la machine :

1. Relevez la plate-forme avant de conduire la machine sur une remorque ou un camion.
2. Si vous utilisez une remorque, attelez-la au véhicule tracteur et attachez les chaînes de sécurité.
3. Le cas échéant, raccordez les freins de la remorque.
4. Chargez la machine sur la remorque ou le camion.
5. Arrêtez le moteur, enlevez la clé, serrez le frein et fermez le robinet d'arrivée de carburant.
6. Servez-vous des points d'attache en métal de la machine pour arrimer solidement la machine sur la remorque ou le véhicule utilitaire avec des sangles, des chaînes, des câbles ou des cordes (Figure 25).

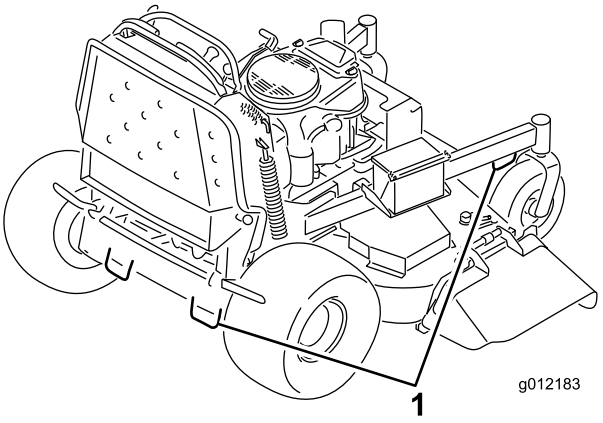

Figure 25

1. Point d'attache de la machine

Chargement de la machine pour le transport

Soyez extrêmement prudent quand vous chargez la machine sur une remorque ou un camion. Il est préférable d'utiliser une rampe d'une seule pièce qui dépasse de chaque côté des roues arrière, plutôt que des rampes individuelles pour chaque côté de la machine (Figure 26). Lorsque la plate-forme est abaissée et verrouillée en position, elle dépasse à l'arrière entre les roues arrière et empêche la machine de basculer en arrière. La rampe d'une seule pièce constitue une surface d'appui pour la plate-forme au cas où la machine bascule en arrière. Lorsque la plate-forme est relevée, une rampe d'une seule pièce constitue une surface sur laquelle vous pouvez marcher derrière la machine. L'utilisateur doit déterminer s'il est préférable que la plate-forme soit relevée ou abaissée pendant le chargement en fonction des conditions. Si vous ne disposez pas d'une rampe d'une seule pièce, utilisez plusieurs rampes individuelles pour constituer une rampe continue.

La rampe doit être suffisamment longue pour que les angles n'excèdent pas 15 degrés (Figure 26). Si l'angle est supérieur, les composants de la tondeuse peuvent être coincés lors du transfert de la rampe à la remorque ou au camion. La machine risque en outre de basculer en arrière. Si vous vous trouvez sur ou près d'une pente, placez la remorque ou le camion en aval et la rampe en amont. Cela minimisera l'angle de la rampe. La remorque ou le camion doit être aussi de niveau que possible.

Important: N'essayez pas de faire tourner la machine quand elle se trouve sur la rampe, car vous pourriez en perdre le contrôle et tomber de la rampe.

Évitez d'accélérer brutalement lorsque vous gravissez la rampe ou de ralentir brutalement quand vous la descendez. Dans un cas comme dans l'autre, la machine risque de basculer en arrière.

⚠ ATTENTION

Le chargement de la machine sur une remorque ou un camion augmente le risque de basculement en arrière, et donc de blessures graves ou mortelles.

- **Faites preuve de la plus grande prudence lorsque vous manœuvrez la machine sur une rampe.**
- **Utilisez uniquement une rampe d'une seule pièce; n'utilisez pas de rampes individuelles pour chaque côté de la machine.**
- **Si vous ne disposez pas d'une rampe d'une seule pièce, utilisez un nombre suffisant de rampes individuelles pour recréer une surface continue plus large que la machine.**
- **L'angle entre la rampe et le sol, ou entre la rampe et la remorque ou le camion, ne doit pas dépasser 15 degrés.**
- **N'accélérez pas brutalement en montant la rampe pour éviter que la machine ne bascule en arrière.**
- **Ne ralentissez pas brutalement en descendant la rampe en marche arrière pour éviter que la machine ne bascule en arrière.**

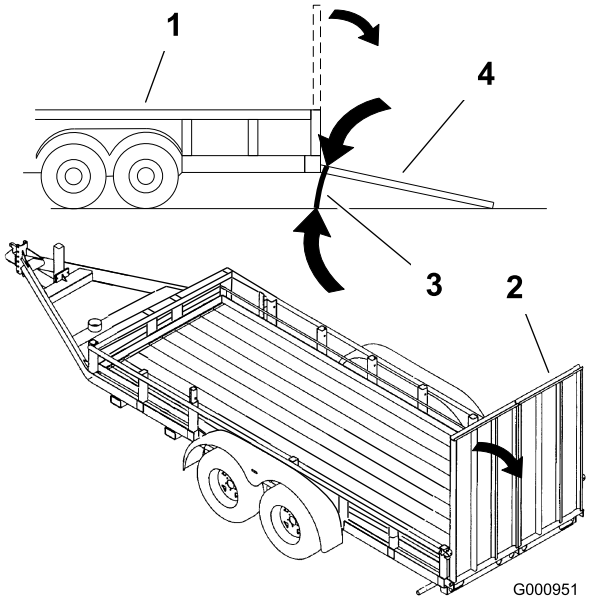

Figure 26

1. Remorque
2. Rampe d'une seul pièce
3. 15 degrés maximum
4. Rampe d'une seule pièce (vue latérale)

Éjection latérale ou déchiquetage de l'herbe

Cette tondeuse est équipée d'un déflecteur d'herbe pivotant qui permet de disperser les déchets de tonte sur le côté et à la surface de la pelouse.

⚠ DANGER

Si le déflecteur d'herbe, l'obturateur d'éjection ou le bac à herbe complet ne sont pas en place sur la machine, l'utilisateur ou d'autres personnes peuvent être touchés par une lame ou des projections de débris. Les lames en rotation et les débris projetés peuvent occasionner des blessures graves ou mortelles.

- **N'enlevez pas le déflecteur d'herbe du tablier de coupe, sa présence est nécessaire pour diriger l'herbe tondue sur la pelouse. Si le déflecteur d'herbe est endommagé, remplacez-le immédiatement.**
- **Ne mettez jamais les mains ou les pieds sous le tablier de coupe.**
- **N'essayez jamais de dégager l'ouverture d'éjection ou les lames du tablier de coupe sans avoir au préalable relâché la barre de commande et désengagé la PDF. Tournez la clé de contact à la position Arrêt. Enlevez aussi la clé de contact et débranchez le(s) fil(s) de(s) bougie(s).**

Réglage de la hauteur de coupe

Vous pouvez régler la hauteur de coupe entre 25 et 127 mm (1 et 5 po) par paliers de 6 mm (1/4 po).

1. Réglez la commande de hauteur de coupe à la position de transport (la plus haute).
2. Pour changer de hauteur de coupe, retirez la goupille fendue et l'axe de chape du support de hauteur de coupe..
3. Placez la goupille dans le trou du support correspondant à la hauteur de coupe voulue (Figure 27).
4. Poussez le bouton sur le dessus et abaissez le levier de réglage de hauteur de coupe jusqu'à la goupille (Figure 27).

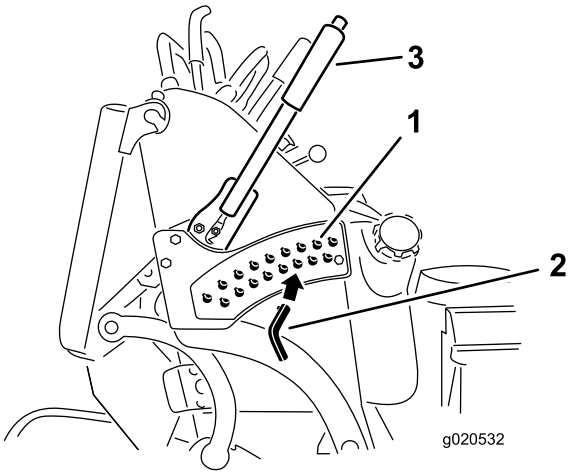

Figure 27

1. Trous de réglage de hauteur de coupe
2. Goupille de hauteur de coupe
3. Levier de sélection de hauteur de coupe

Réglage du déflecteur d'éjection

Le volume d'éjection de la machine peut être réglé pour diverses conditions de tonte. Positionnez le verrou à came et le déflecteur de manière à obtenir la meilleure qualité de coupe possible.

1. Désengagez la PDF, amenez les leviers de commande de déplacement à la position de verrouillage au point mort et serrez le frein de stationnement.
2. Avant de quitter la position d'utilisation, coupez le moteur, enlevez la clé de contact et attendez l'arrêt complet de toutes les pièces mobiles.
3. Pour régler le déflecteur, desserrez l'écrou (Figure 28).
4. Réglez le déflecteur et l'écrou dans la fente de manière à obtenir le volume d'éjection voulu puis resserrez l'écrou.

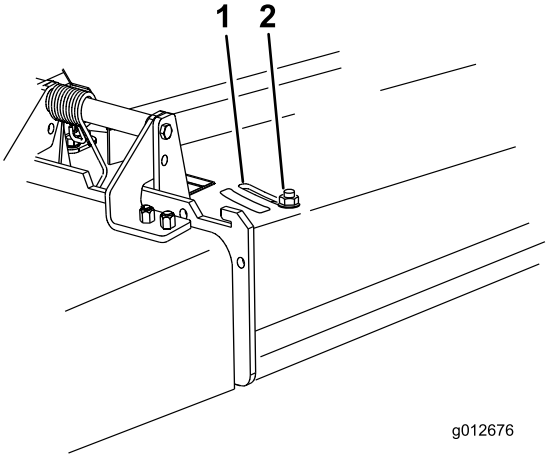

Figure 28

1. Fente
2. Écrou

Positionnement du déflecteur d'éjection

Les chiffres suivants ne sont fournis qu'à titre indicatif. Les réglages varient selon le type, l'humidité et la hauteur de l'herbe.

Remarque: Si le moteur perd de la puissance et si la tondeuse continue de se déplacer à la même vitesse, ouvrez le déflecteur.

Position A

Il s'agit de la position arrière maximale (voir Figure 29). Il est conseillé d'utiliser cette position dans les cas suivants :

- Quand l'herbe est courte et peu épaisse
- Quand l'herbe est sèche
- Pour couper l'herbe plus finement
- Pour propulser les brins d'herbe plus loin

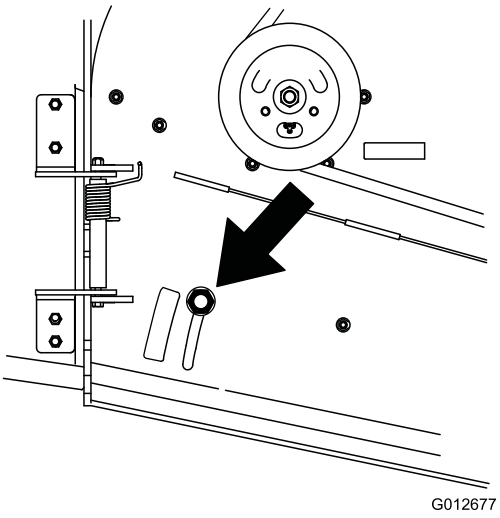

Figure 29

Position B

Utilisez cette position avec le bac à herbe (Figure 30).

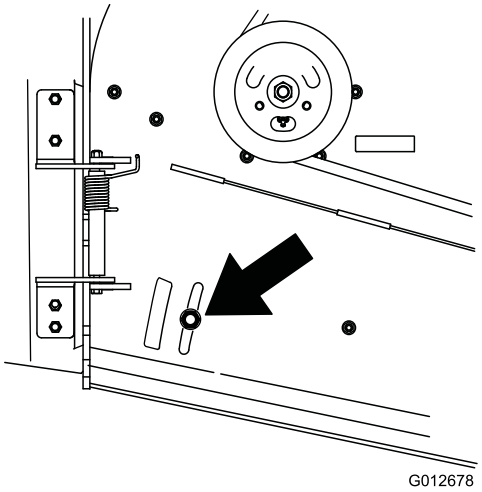

Figure 30

Position C

Il s'agit de la position ouverte maximale (Figure 31). Il est conseillé d'utiliser cette position dans les cas suivants :

- Quand l'herbe est haute et drue
- Quand l'herbe est humide
- Pour réduire la consommation de carburant
- Pour augmenter la vitesse de déplacement lorsque l'herbe est lourde

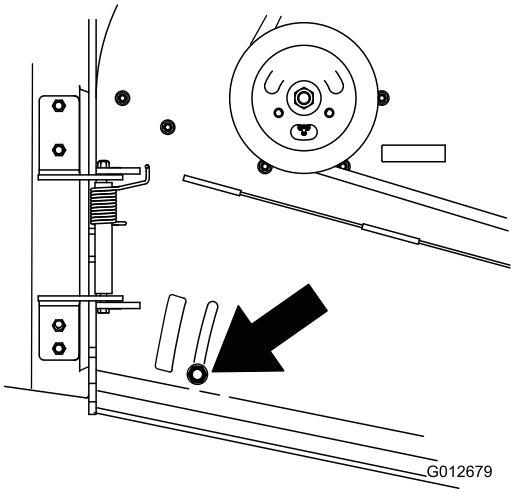

Figure 31

Utilisation de contrepoids

- Des masses sont montées pour améliorer la tenue de route, l'équilibrage et les performances de la machine.
- Des masses peuvent être ajoutées ou enlevées pour optimiser les performances en fonction des conditions de tonte et des préférences de l'utilisateur.
- Il est recommandé d'ajouter ou de supprimer une masse à la fois jusqu'à obtention de le tenue de route et de l'équilibre recherchés.

Remarque: Vous pouvez commander un kit de masses auprès d'un dépositaire-réparateur agréé.

⚠ ATTENTION

Des changements de masses excessifs peuvent modifier le comportement et le fonctionnement de la machine. Cela peut infliger de graves blessures à l'utilisateur ou aux personnes à proximité.

Ne modifiez les masses que très progressivement.

Évaluez la tondeuse après chaque changement de masse pour vous assurer qu'elle peut être utilisée en toute sécurité.

Entretien

Remarque: Les côtés gauche et droit de la machine sont déterminés d'après la position d'utilisation normale.

Programme d'entretien recommandé

Périodicité d'entretien	Procédure d'entretien
Après les 8 premières heures de fonctionnement	• Vidangez et remplacez l'huile moteur. • Contrôlez le niveau de liquide hydraulique. • Remplacez le filtre hydraulique.
À chaque utilisation ou une fois par jour	• Contrôlez le système de sécurité. • Contrôlez le niveau d'huile moteur. • Nettoyez la grille d'entrée d'air. • Contrôlez les freins. • Contrôlez les lames. • Nettoyez le tablier de coupe.
Toutes les 25 heures	• Nettoyez l'élément en mousse du filtre à air.
Toutes les 50 heures	• Graissez les bras du tablier de coupe (plus fréquemment si vous travaillez dans une atmosphère sale ou poussiéreuse). • Graissez la timonerie de relevage (plus fréquemment si vous travaillez dans une atmosphère sale ou poussiéreuse). • Nettoyez l'élément en papier du filtre à air. • Contrôlez le pare-étincelles (le cas échéant). • Contrôlez la pression des pneus. • Contrôlez le niveau de liquide hydraulique.
Toutes les 100 heures	• Vidangez l'huile moteur (plus fréquemment en cas de saleté ou poussière abondantes). • Contrôlez, nettoyez et réglez l'écartement des électrodes. • Contrôle de la batterie. • Vérifiez l'embrayage électrique. • Vérifiez et nettoyez les ailettes de refroidissement et les carénages du moteur. • Contrôlez la courroie d'entraînement des pompes. • Contrôlez la ou les courroies du tablier de coupe. • Contrôlez la courroie d'entraînement des pompes. • Contrôlez les flexibles hydrauliques.
Toutes les 200 heures	• Remplacez l'élément en papier du filtre à air. • Remplacez le filtre à huile moteur.
Toutes les 250 heures	• Remplacez l'huile hydraulique lorsque vous utilisez de l'huile Mobil® 1.
Toutes les 500 heures	• Réglez le roulement de pivot de roue pivotante. • Remplacez l'huile hydraulique lorsque vous utilisez de l'huile Toro® HYPR-OIL™. • Remplacez le filtre hydraulique.
Avant le remisage	• Peignez les surfaces écaillées. • Effectuez tous les contrôles et entretiens mentionnés ci-dessus avant de remiser la machine.
Une fois par an	• Graissez les pivots des roues pivotantes avant (plus fréquemment s'il y a beaucoup de poussière et de saleté). • Graissez les moyeux des roues pivotantes. • Remplacez le filtre à carburant.

Important: **Reportez-vous au manuel du propriétaire du moteur pour toutes procédures d'entretien supplémentaires.**

⚠ PRUDENCE

Si vous laissez la clé dans le commutateur d'allumage, quelqu'un pourrait mettre le moteur en marche accidentellement et vous blesser gravement, ainsi que toute personne à proximité.

Avant de procéder à un quelconque entretien, enlevez la clé de contact et débranchez les fils des bougies. Éloignez les fils pour éviter tout contact accidentel avec les bougies.

Procédures avant l'entretien

Soulever la tondeuse pour permettre l'accès

Vous pouvez soulever l'avant de la tondeuse pour la basculer en arrière et la supporter dans cette position afin d'exposer le dessous pour les opérations d'entretien.

1. Soulevez la plate-forme; voir Utilisation de la plate-forme (page 20).
2. Retirez la batterie.

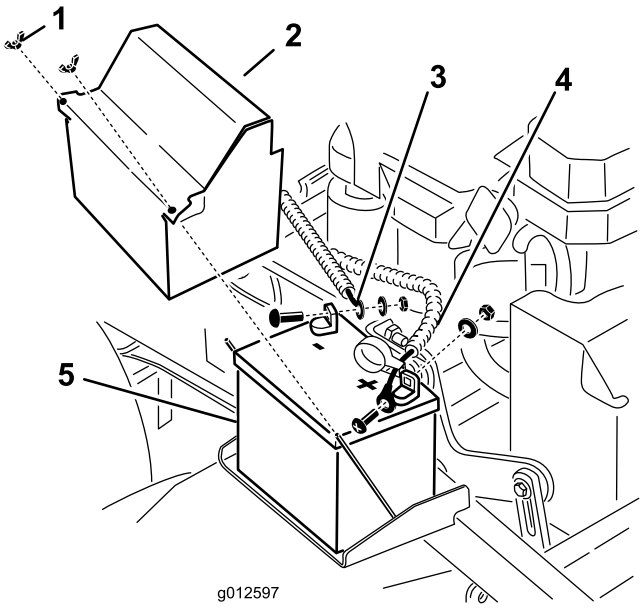

Figure 32

1. Écrou à oreilles
2. Couvercle de la batterie
3. Câble négatif (–)
4. Câble positif (+)
5. Batterie

3. Vidangez le réservoir de carburant; voir Vidange du réservoir de carburant (page 37).
4. Enlevez le bouchon du réservoir hydraulique, placez un morceau de plastique sur l'ouverture puis remettez le bouchon en place.

   Remarque: Cela empêchera les fuites du réservoir hydraulique.

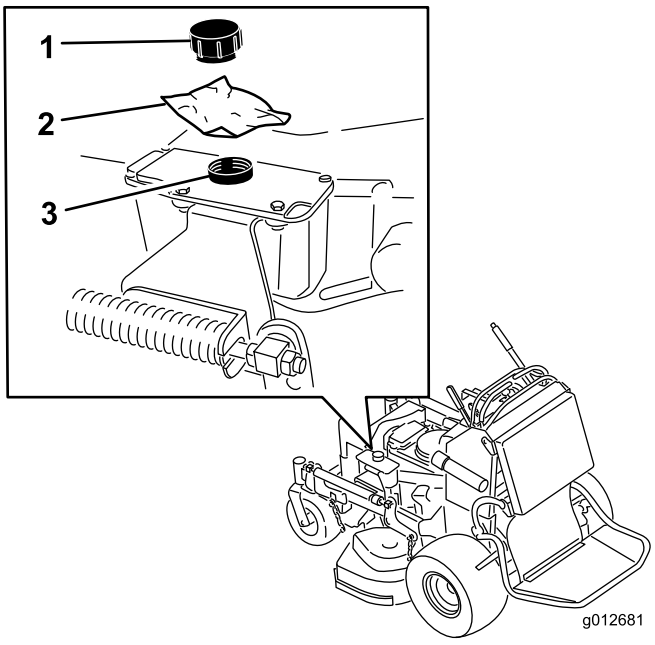

Figure 33

1. Bouchon
2. Morceau de plastique
3. Réservoir hydraulique

5. Avec l'aide de 2 personnes, soulevez l'avant de la tondeuse pour la mettre en appui sur les roues motrices, plate-forme relevée.
6. Effectuez les entretiens nécessaires sur la machine.
7. Avec l'aide de 2 personnes, abaissez l'avant de la tondeuse au sol.
8. Enlevez le morceau de plastique placé sous le bouchon du réservoir hydraulique.
9. Placez la batterie dans la machine.

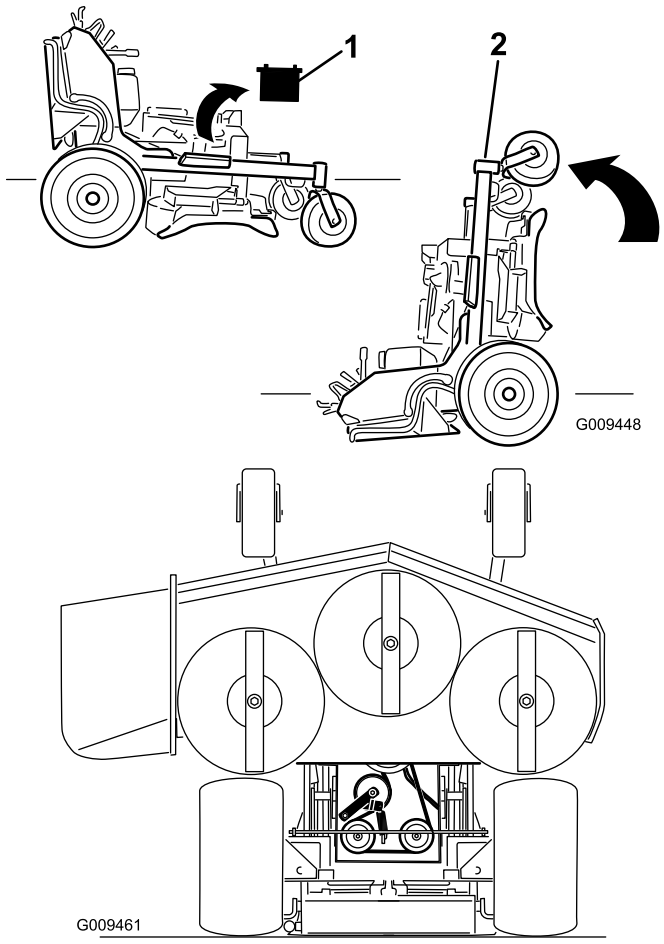

Figure 34

1. Déposez la batterie
2. Avec l'aide de 2 personnes, soulevez l'avant de la tondeuse (la plate-forme doit être relevée)

Dégagement du coussin pour permettre l'accès par l'arrière

Le coussin peut être dégagé pour accéder à l'arrière de la machine aux fins de réglage ou d'entretien.

1. Abaissez la plate-forme.
2. Enlevez les goupilles fendues de chaque côté du coussin.
3. Glissez les grandes rondelles assorties des bagues en plastique vers l'intérieur.
4. Retirez le coussin et abaissez-le sur la plate-forme.
5. Effectuez les entretiens ou réglages nécessaires sur la machine.
6. Relevez le coussin et engagez-le sur les goupilles de chaque côté de la machine (Figure 35).
7. Glissez les grandes rondelles et les douilles en plastique dans les supports du coussin et fixez-les en place avec une goupille fendue (Figure 35).

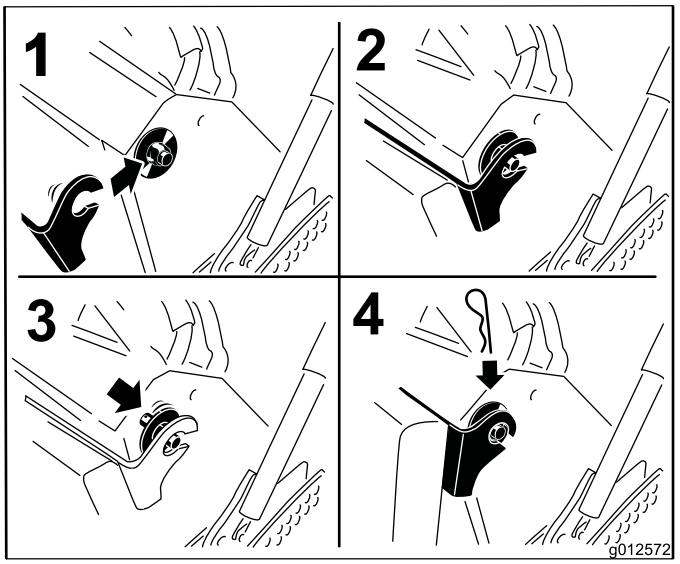

Figure 35

Lubrification

Utilisez de la graisse universelle nº 2 au lithium ou au molybdène.

Graissage de la machine

Périodicité des entretiens: Toutes les 50 heures—Graissez les bras du tablier de coupe (plus fréquemment si vous travaillez dans une atmosphère sale ou poussiéreuse).

Toutes les 50 heures—Graissez la timonerie de relevage (plus fréquemment si vous travaillez dans une atmosphère sale ou poussiéreuse).

1. Désengagez la PDF et serrez le frein de stationnement.
2. Avant de quitter la position d'utilisation, coupez le moteur, enlevez la clé de contact et attendez l'arrêt complet de toutes les pièces mobiles.
3. Nettoyez les graisseurs avec un chiffon.

   Remarque: Grattez la peinture qui pourrait se trouver sur les graisseurs.
4. Raccordez une pompe à graisse au graisseur.
5. Injectez de la graisse dans les graisseurs jusqu'à ce qu'elle commence à sortir des roulements.
6. Essuyez tout excès de graisse.

Localisez les points de graissage en vous reportant aux schémas suivants.

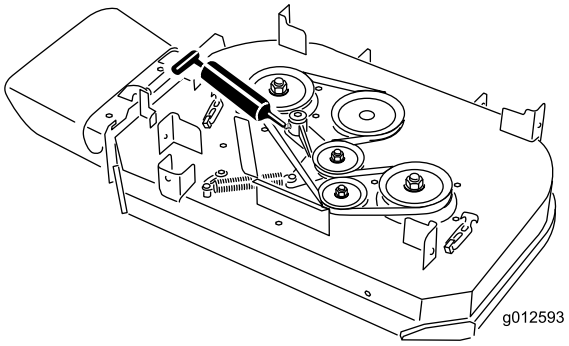

Figure 36

Tablier de coupe de 91 cm (36 pouces)

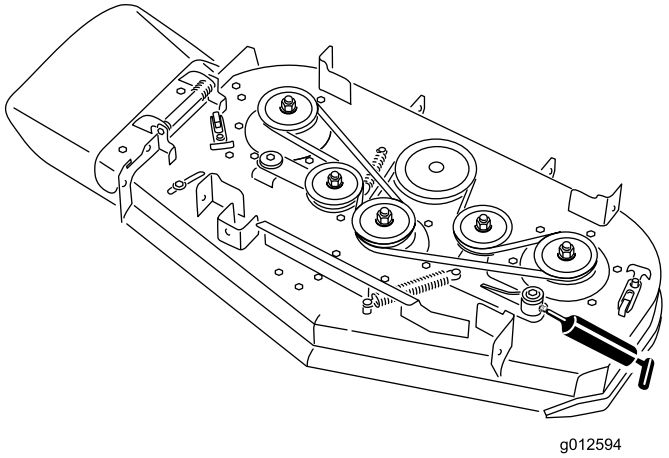

Figure 37

Tablier de coupe de 102 cm (40 pouces)

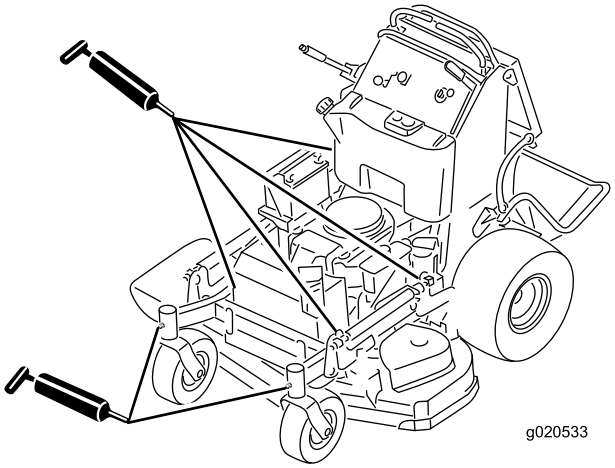

Figure 38

Graissage des pivots des roues pivotantes avant

Périodicité des entretiens: Une fois par an

Lubrifiez les pivots des roues pivotantes avant une fois par an.

1. Retirez les capuchons antipoussière et réglez les pivots des roues pivotantes; voir (page).

   Remarque: Ne remettez pas les capuchons antipoussière avant d'avoir terminé le graissage.
2. Retirez le bouchon hexagonal.
3. Vissez un graisseur dans l'orifice.
4. Injectez de la graisse dans le graisseur jusqu'à ce qu'elle ressorte autour du roulement supérieur.
5. Sortez le graisseur de l'orifice.
6. Remettez le bouchon hexagonal et le capuchon en place.

Graissage des moyeux des roues pivotantes

Périodicité des entretiens: Une fois par an

1. Coupez le moteur, attendez l'arrêt complet de toutes les pièces mobiles, serrez le frein de stationnement et enlevez la clé de contact.

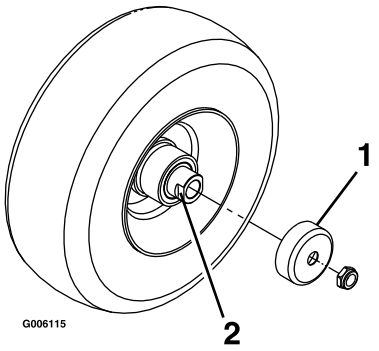

Figure 39

1. Protège-joint
2. Écrou d'écartement avec méplats

2. Déposez la roue pivotante de la fourche.
3. Déposez les protège-joints du moyeu de roue.
4. Retirez l'un des écrous d'écartement de l'arbre de la roue pivotante.

   Remarque: Du frein-filet a été appliqué pour bloquer les écrous d'écartement sur l'arbre de roue. Déposez l'arbre de la roue (en laissant l'autre écrou d'écartement en place).

5. Faites levier pour déposer les joints, et vérifiez l'état et l'usure des roulements; remplacez-les au besoin.
6. Garnissez les roulements de graisse universelle.
7. Insérez 1 roulement et 1 joint, dans la roue.

   Remarque: Vous devez remplacer les joints.

8. Si les deux écrous d'écartement ont été retirés (ou se sont détachés) de l'arbre de roue, appliquez du frein-filet sur l'un d'entre eux et vissez-le sur l'arbre de roue, méplats tournés vers l'extérieur.

   Remarque: Ne vissez pas complètement l'écrou d'écartement au bout de l'arbre de roue. Laissez environ 3 mm (1/8 po) entre la surface extérieure de l'écrou d'écartement et l'extrémité de l'arbre de roue dans l'écrou.

9. Insérez l'ensemble écrou et arbre de roue dans la roue, du côté roulement et joint neuf.
10. L'extrémité ouverte de la roue étant tournée vers le haut, garnissez de graisse universelle la zone à l'intérieur de la roue autour de l'arbre.
11. Insérez le second roulement, assorti d'un joint neuf, dans la roue.
12. Appliquez du frein-filet sur le filetage du second écrou d'écartement et vissez-le sur l'arbre de roue, les méplats tournés vers l'extérieur.
13. Serrez l'écrou à un couple de 8 à 9 Nm (71 à 80 po-lb), desserrez-le puis resserrez-le à un couple de 2 à 3 Nm (20 à 25 po-lb).

    Remarque: Attention à ne pas faire dépasser l'arbre de roue de l'écrou.

14. Reposez les protège-joints sur le moyeu, puis insérez la roue dans la fourche.
15. Reposez le boulon et serrez l'écrou à fond.

Important: Pour ne pas endommager les joints et les roulements, vérifiez fréquemment le réglage des roulements en faisant tourner la roue pivotante. Elle ne doit pas tourner librement (plus de 1 ou 2 tours) ni présenter de jeu latéral. Si la roue tourne librement, ajustez l'écrou d'écartement jusqu'à ce que vous sentiez une légère résistance, et appliquez du frein-filet sur son filetage.

Entretien du moteur

Entretien du filtre à air

Fréquence d'entretien et spécifications

Examinez les éléments en mousse et en papier; remplacez-les s'ils sont endommagés ou très encrassés.

Remarque: Nettoyez le filtre à air plus fréquemment (toutes les quelques heures de fonctionnement) si vous travaillez dans des conditions très poussiéreuses ou sableuses.

Important: Ne lubrifiez pas l'élément en mousse ou en papier.

Retrait des éléments en mousse et en papier

1. Désengagez la PDF et serrez le frein de stationnement.
2. Avant de quitter la position d'utilisation, coupez le moteur, enlevez la clé de contact et attendez l'arrêt complet de toutes les pièces mobiles.
3. Nettoyez la surface autour du filtre à air pour éviter que des impuretés n'endommagent le moteur en tombant à l'intérieur (Figure 40).
4. Dévissez les boutons du couvercle et déposez le couvercle du filtre à air (Figure 40).
5. Dévissez le collier et déposez le filtre à air (Figure 40).
6. Sortez délicatement l'élément en mousse de l'élément en papier (Figure 40).

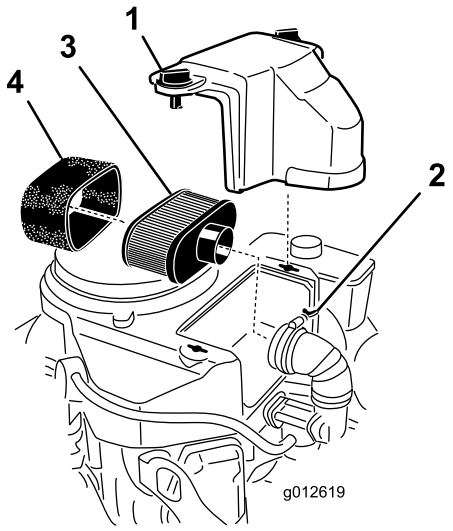

Figure 40

1. Couvercle
2. Collier
3. Élément en papier
4. Élément en mousse

Nettoyage de l'élément en mousse du filtre à air

Périodicité des entretiens: Toutes les 25 heures

1. Lavez l'élément en mousse dans de l'eau chaude additionnée de savon liquide. Rincez soigneusement l'élément une fois propre.
2. Séchez l'élément en le pressant dans un chiffon propre.

Important: Remplacez l'élément en mousse s'il est usé ou déchiré.

Entretien de l'élément en papier du filtre à air

Périodicité des entretiens: Toutes les 50 heures—Nettoyez l'élément en papier du filtre à air.

Toutes les 200 heures—Remplacez l'élément en papier du filtre à air.

1. Nettoyez l'élément en papier en le tapotant pour faire tomber la poussière.

   Remarque: S'il est très encrassé, remplacez-le par un neuf (Figure 40).
2. Vérifiez que l'élément n'est pas déchiré ni couvert d'une pellicule grasse, et que le joint de caoutchouc n'est pas endommagé.

Montage des éléments en mousse et en papier

Important: Pour ne pas endommager le moteur, ne le faites jamais tourner sans le filtre à air complet garni des éléments en mousse et en papier.

1. Glissez délicatement l'élément en mousse sur l'élément en papier (Figure 40).
2. Posez le filtre à air complet sur sa base ou sur le flexible et fixez-le en position (Figure 40).
3. Mettez le couvercle du filtre en place et serrez le bouton (Figure 40).

Vidange et remplacement de l'huile moteur

Périodicité des entretiens: À chaque utilisation ou une fois par jour—Contrôlez le niveau d'huile moteur.

Après les 8 premières heures de fonctionnement—Vidangez et remplacez l'huile moteur.

Toutes les 100 heures—Vidangez l'huile moteur (plus fréquemment en cas de saleté ou poussière abondantes).

Toutes les 200 heures—Remplacez le filtre à huile moteur.

Remarque: Vidangez l'huile plus souvent si vous travaillez dans des conditions très poussiéreuses ou sableuses.

Remarque: Les capacité d'huile varient selon les modèles listés dans ce manuel. Veillez à utiliser la quantité d'huile correcte.

Important: Commencez par ajouter 80 % de la quantité d'huile nécessaire puis finissez de remplir graduellement le réservoir jusqu'à atteindre le repère maximum sur la jauge.

Type d'huile : huile détergente (classe de service API SF, SG, SH, SJ ou SL)

Capacité d'huile moteur : 1,7 L (58 oz) sans filtre; 1,5 L (51 oz) avec filtre

Viscosité : Consultez le tableau ci-dessous :

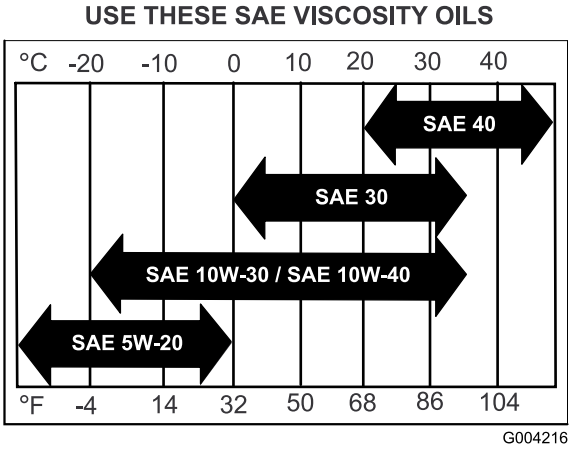

Figure 41

Contrôle du niveau d'huile moteur

Remarque: Contrôlez le niveau d'huile quand le moteur est froid.

⚠ ATTENTION

Les pièces brûlantes peuvent causer des blessures.

Gardez les mains, les pieds, le visage et toute autre partie du corps ainsi que les vêtements à l'écart du silencieux et autres surfaces brûlantes.

Important: Ne remplissez pas excessivement le carter sous peine d'endommager le moteur. Ne faites pas tourner le moteur si le niveau d'huile est en dessous du repère minimum au risque d'endommager le moteur.

1. Désengagez la PDF, amenez les leviers de commande de déplacement à la position de verrouillage au point mort et serrez le frein de stationnement.
2. Avant de quitter la position de conduite, coupez le moteur, enlevez la clé de contact et attendez l'arrêt complet de toutes les pièces mobiles (Figure 42).

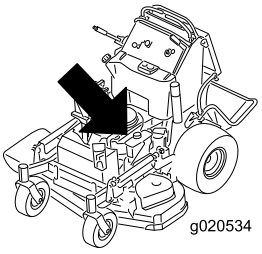

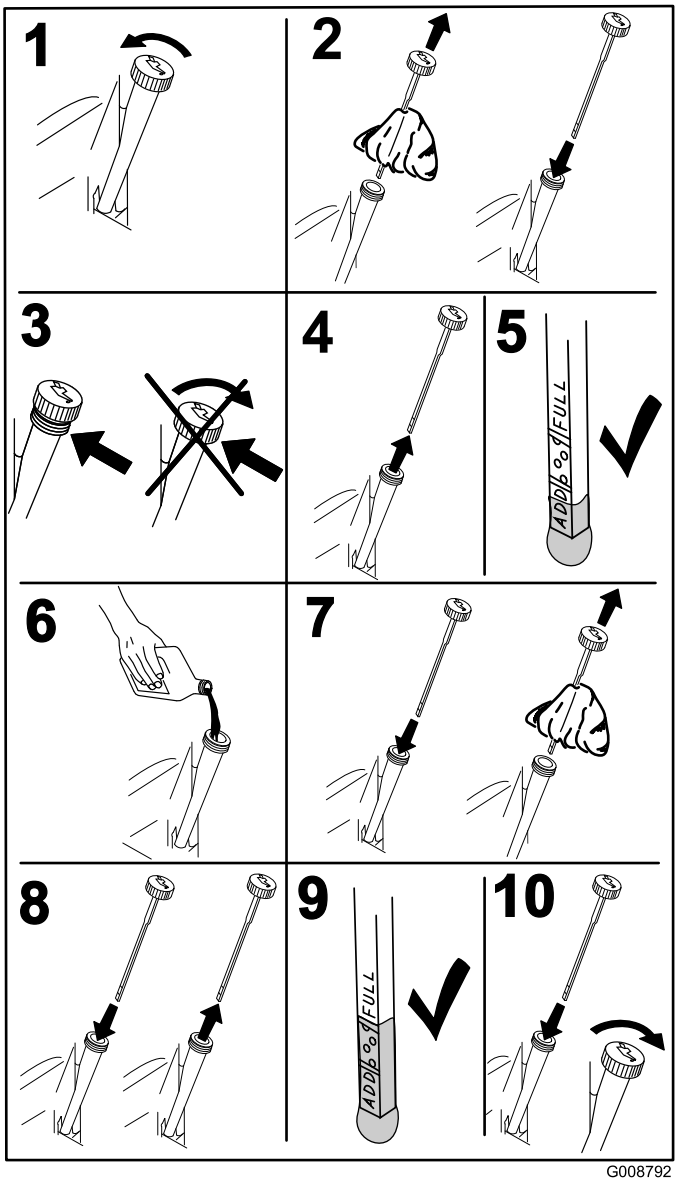

Figure 42

Vidange et remplacement de l'huile moteur

Remarque: Débarrassez-vous de l'huile usagée dans un centre de recyclage.

1. Garez la machine avec le côté de la vidange légèrement plus bas que l'autre côté, pour pouvoir évacuer toute l'huile.
2. Désengagez la PDF, amenez les leviers de commande de déplacement à la position de verrouillage au point mort et serrez le frein de stationnement.
3. Avant de quitter la position de conduite, coupez le moteur, enlevez la clé de contact et attendez l'arrêt complet de toutes les pièces mobiles (Figure 43).
4. Vidangez l'huile moteur, comme montré à la Figure 43.

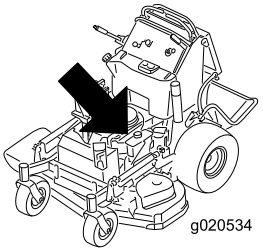

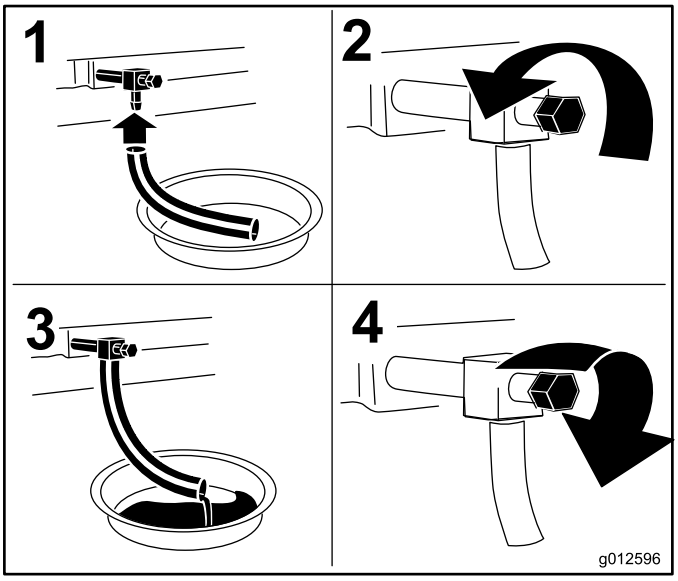

Figure 43

5. Versez lentement environ 80 % de l'huile spécifiée dans le tube de remplissage, puis faites l'appoint lentement jusqu'à ce que le niveau atteigne le repère maximum (**Full**) (Figure 44).

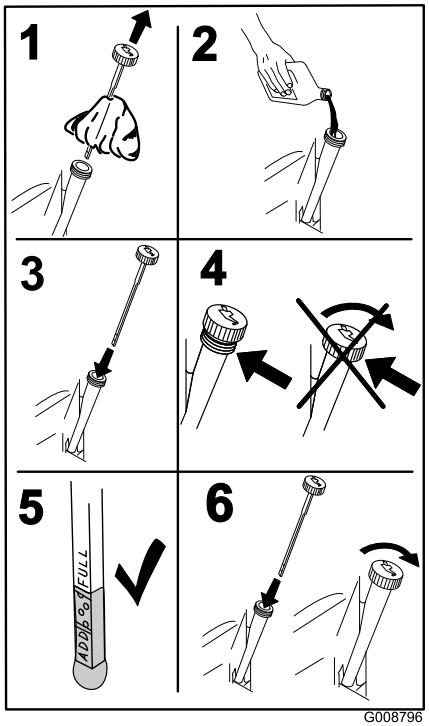

Figure 44

Remplacement du filtre à huile moteur

Remarque: Remplacez le filtre à huile moteur plus souvent si vous travaillez dans des conditions très poussiéreuses ou sableuses.

1. Vidangez l'huile moteur; voir Vidange et remplacement de l'huile moteur (page 34).
2. Placez un chiffon sous le filtre à huile pour absorber l'huile éventuellement répandue.

   Important: L'huile pourrait s'écouler sous le moteur et sur l'embrayage. L'huile répandue sur l'embrayage peut endommager ce dernier, provoquer l'arrêt lent des lames quand l'embrayage est désengagé et causer le glissement de l'embrayage lorsqu'il est engagé. Essuyez l'huile éventuellement répandue.
3. Remplacez le filtre à huile moteur (Figure 45).

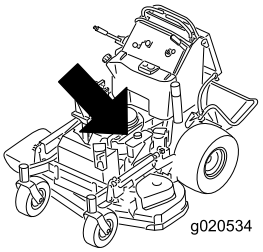

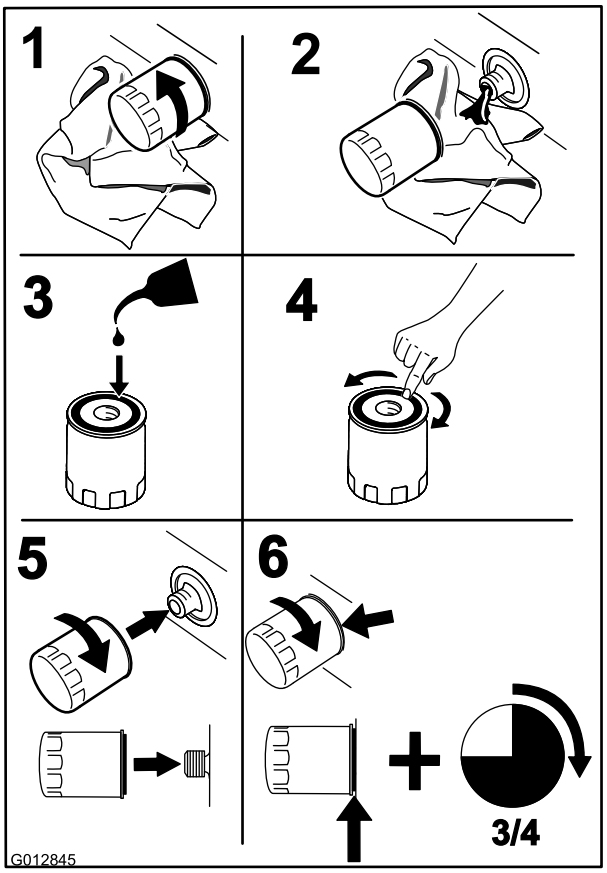

Figure 45

Remarque: Assurez-vous que le joint du filtre à huile touche le moteur puis vissez-le encore de 3/4 de tour.

4. Remplissez le carter moteur d'une huile neuve du type voulu; voir Vidange et remplacement de l'huile moteur (page 34).

Entretien de la bougie

Périodicité des entretiens: Toutes les 100 heures

Avant de monter une bougie, vérifiez que l'écartement entre l'électrode centrale et l'électrode latérale est correct.

Utilisez une clé à bougies pour déposer les bougies et les remonter, et une jauge d'épaisseur pour contrôler et régler l'écartement des électrodes. Remplacez la bougie au besoin.

Type de bougie pour tous les moteurs : NGK® BPR4ES ou un type équivalent

Écartement des électrodes : 0,75 mm (0,03 po)

Dépose de la bougie

1. Désengagez la PDF, amenez les leviers de commande de déplacement à la position de verrouillage au point mort et serrez le frein de stationnement.
2. Avant de quitter la position d'utilisation, coupez le moteur, enlevez la clé de contact et attendez l'arrêt complet de toutes les pièces mobiles.
3. Déposez la bougie, comme montré à la Figure 46.

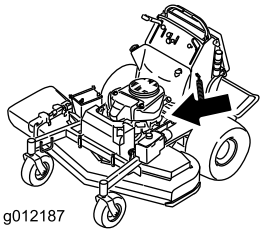

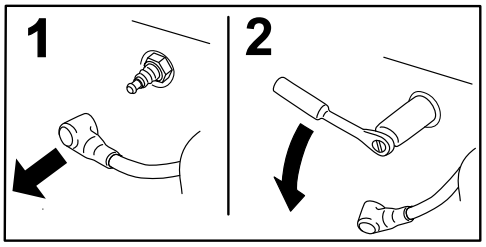

Figure 46

Contrôle de la bougie

Important: Ne nettoyez pas la ou les bougies. Remplacez toujours les bougies si elles sont recouvertes d'un dépôt noir ou d'une couche grasse, si les électrodes sont usées ou si elles présentent des fissures.

Si le bec isolant est recouvert d'un léger dépôt gris ou brun, le moteur fonctionne correctement. S'il est recouvert d'un dépôt noir, cela est généralement signe que le filtre à air est encrassé.

Réglez l'écartement des électrodes à 0,75 mm (0,03 po).

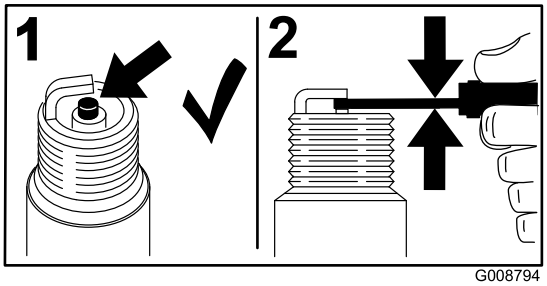

Figure 47

Pose de la bougie

Serrez les bougies à 22 Nm (16 pi-lb).

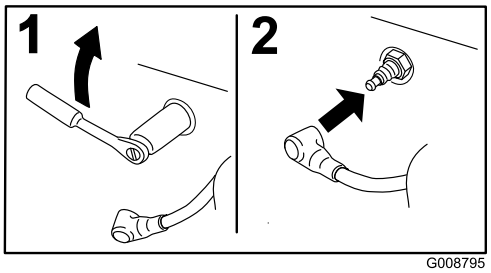

Figure 48

Contrôle du pare-étincelles (le cas échéant)

Périodicité des entretiens: Toutes les 50 heures

⚠ ATTENTION

Les composants chauds du système d'échappement peuvent enflammer les vapeurs d'essence, même après l'arrêt du moteur. Les particules chaudes rejetées quand le moteur est en marche peuvent enflammer les matières inflammables. Un incendie peut entraîner des dommages corporels et matériels.

Ne faites pas le plein de carburant et ne faites pas tourner le moteur si le pare-étincelles n'est pas en place.

1. Coupez le moteur, attendez l'arrêt complet de toutes les pièces mobiles, serrez le frein de stationnement et enlevez la clé de contact.
2. Attendez que le silencieux soit froid.
3. Si vous constatez des fissures de la grille ou des soudures, remplacez le pare-étincelles.
4. Si vous constatez que la grille est bouchée, déposez le pare-étincelles et agitez-le pour détacher les particules, puis nettoyez la grille avec une brosse métallique (trempée dans un solvant au besoin).
5. Reposez le pare-étincelles sur la sortie d'échappement.

Entretien du système d'alimentation

Vidange du réservoir de carburant

Remarque: La seule méthode de vidange du réservoir de carburant est à l'aide d'un siphon à pompe. Cet outil est en vente dans le commerce.

⚠ DANGER

Dans certaines circonstances, l'essence est extrêmement inflammable et hautement explosive. Un incendie ou une explosion causé(e) par de l'essence peut vous brûler, ainsi que d'autres personnes, et causer des dommages matériels.

- **Vidangez le réservoir de carburant lorsque le moteur est froid. Travaillez à l'extérieur, dans un endroit dégagé. Essuyez toute essence répandue.**
- **Ne fumez jamais pendant la vidange de l'essence et tenez-vous à l'écart des flammes nues ou des sources d'étincelles qui pourraient enflammer les vapeurs d'essence.**

1. Placez la machine sur une surface plane et horizontale, désengagez la PDF, serrez le frein de stationnement, tournez la clé de contact en position **arrêt** et enlevez la clé.
2. Nettoyez la surface autour du bouchon du réservoir de carburant pour éviter que des débris ne tombent à l'intérieur du réservoir (Figure 50).
3. Enlevez le bouchon du réservoir de carburant.
4. Insérez le siphon dans le réservoir de carburant.
5. À l'aide du siphon, vidangez le carburant dans un bidon propre (Figure 49).
6. Essuyez le carburant éventuellement répandu.

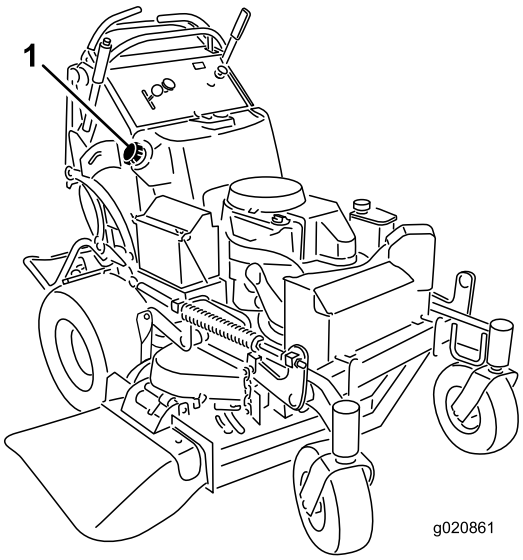

Figure 49

1. Bouchon du réservoir de carburant

Entretien du filtre à carburant

Remplacement du filtre à carburant

Périodicité des entretiens: Une fois par an

Ne remontez jamais un filtre sale après l'avoir enlevé de la conduite d'alimentation.

Remarque: Le filtre à carburant est monté afin de pouvoir monter le filtre neuf correctement.

Remarque: Essuyez le carburant éventuellement répandu.

1. Désengagez la PDF et serrez le frein de stationnement.
2. Avant de quitter la position d'utilisation, coupez le moteur, enlevez la clé de contact et attendez l'arrêt complet de toutes les pièces mobiles.
3. Fermez le robinet d'arrivée de carburant.
4. Pincez les extrémités des colliers et faites glisser ceux-ci pour les éloigner du filtre (Figure 50).

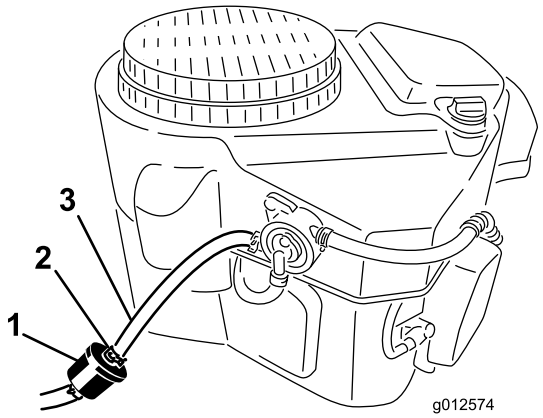

Figure 50

1. Filtre à carburant
2. Collier
3. Conduite d'alimentation

5. Déposez le filtre des conduites d'alimentation.
6. Posez un filtre neuf et rapprochez les colliers de fixation du filtre.
7. Ouvrez le robinet d'arrivée de carburant.
8. Recherchez et réparez les fuites éventuelles.
9. Essuyez le carburant éventuellement répandu.

Entretien du système électrique

Entretien de la batterie

Périodicité des entretiens: Toutes les 100 heures

La batterie doit toujours être propre et chargée au maximum. Nettoyez le boîtier de la batterie avec une serviette en papier. Si les bornes de la batterie sont corrodées, nettoyez-les avec un mélange constitué de quatre volumes d'eau pour un volume de bicarbonate de soude. Enduisez les bornes de la batterie d'une mince couche de graisse pour éviter la corrosion.

Tension : 12 V

ATTENTION

CALIFORNIE
Proposition 65 - Avertissement

Les bornes de la batterie et accessoires connexes contiennent du plomb et des composés de plomb. L'état de Californie considère ces substances chimiques comme cause de cancers et troubles de la reproduction. Lavez-vous les mains après avoir manipulé la batterie.

⚠ DANGER

L'électrolyte contient de l'acide sulfurique, un poison mortel qui cause de graves brûlures.

Ne buvez jamais l'électrolyte et évitez tout contact avec les yeux, la peau ou les vêtements. Portez des lunettes de protection et des gants en caoutchouc.

Dépose de la batterie

⚠ ATTENTION

Les bornes de la batterie ou les outils en métal peuvent causer des courts-circuits au contact des pièces métalliques de la machine et produire des étincelles. Les étincelles risquent de provoquer l'explosion des gaz de la batterie et de vous blesser.

- **Lors du retrait ou de la mise en place de la batterie, évitez que les bornes touchent les parties métalliques de la machine.**
- **Évitez de créer des courts-circuits entre les bornes de la batterie et les parties métalliques de la machine avec des outils en métal.**

⚠ ATTENTION

S'ils sont mal acheminés, les câbles de la batterie peuvent subir des dommages ou endommager la machine et produire des étincelles. Les étincelles risquent de provoquer l'explosion des gaz de la batterie et de vous blesser.

- **Débranchez toujours le câble négatif (noir) de la batterie avant le câble positif (rouge).**
- **Rebranchez toujours le câble positif (rouge) de la batterie avant le câble négatif (noir).**

1. Désengagez la PDF et serrez le frein de stationnement.
2. Avant de quitter la position d'utilisation, coupez le moteur, enlevez la clé de contact et attendez l'arrêt complet de toutes les pièces mobiles.
3. Débranchez le câble négatif de la batterie de la borne négative (-) de la batterie (Figure 51).
4. Enlevez le capuchon rouge de la borne positive (rouge) de la batterie.
5. Débranchez le câble positif (rouge) de la batterie (Figure 51).
6. Déposez la plaque de maintien de la batterie (Figure 51) et enlevez la batterie.

Mise en place de la batterie

1. Placez la batterie sur la machine (Figure 51).
2. Fixez la batterie avec la plaque de maintien, les boulons en J et les contre-écrous.
3. Reliez le câble positif (rouge) à la borne positive (+) de la batterie au moyen d'un écrou, d'une rondelle et d'un boulon (Figure 51). Glissez le capuchon de caoutchouc sur la borne de la batterie.
4. Reliez le câble négatif et le câble de masse à la borne négative (-) de la batterie au moyen d'un écrou, d'une rondelle et d'un boulon (Figure 51).

   Remarque: Les câbles de la batterie se croisent quand ils sont correctement installés (Figure 51).

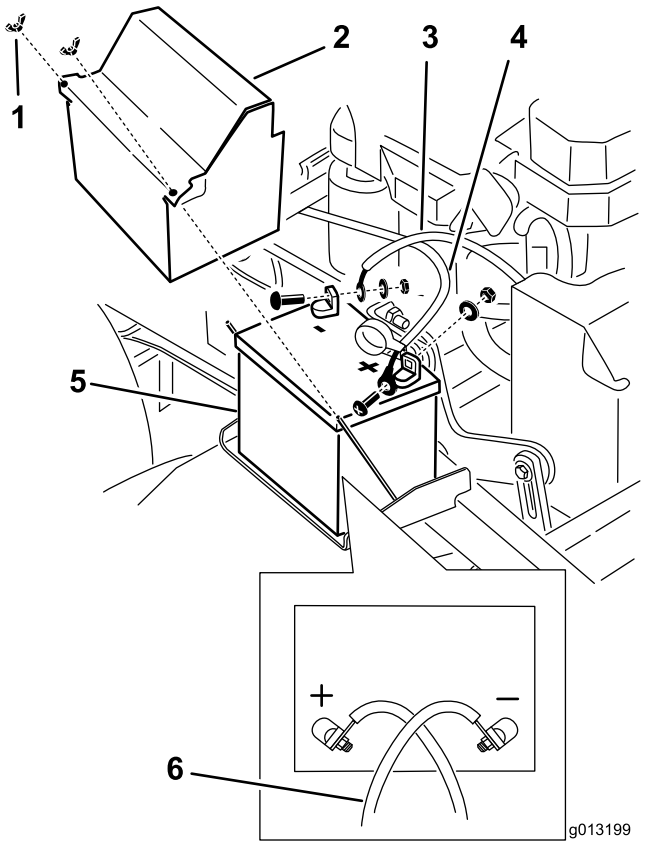

Figure 51

1. Écrou à oreilles
2. Couvercle de la batterie
3. Câble négatif (–)
4. Câble positif (+)
5. Batterie
6. Les câbles de la batterie se croisent quand ils sont correctement installés

Charge de la batterie

⚠ ATTENTION

La batterie en charge produit des gaz susceptibles d'exploser.

Ne fumez jamais à proximité de la batterie et gardez-la éloignée de toutes flammes ou sources d'étincelles.

Important: La batterie doit toujours être chargée au maximum (densité 1,265) pour l'empêcher de se dégrader si la température tombe au-dessous 0 °C (32 °F).

1. Déposez la batterie du châssis; voir Dépose de la batterie (page 38).
2. Vérifiez le niveau d'électrolyte dans la batterie.
3. Vérifiez que les bouchons de remplissage sont bien en place sur la batterie.
4. Chargez la batterie pendant 1 heure entre 25 et 30 A, ou pendant 6 heures entre 4 et 6 A.

5. Quand la batterie est chargée au maximum, débranchez le chargeur de la prise, puis débranchez les fils du chargeur des bornes de la batterie (Figure 52).
6. Placez la batterie sur la machine et raccordez les câbles de la batterie; voir Mise en place de la batterie (page 39).

   Remarque: N'utilisez pas la machine si la batterie n'est pas branchée, au risque d'endommager le circuit électrique.

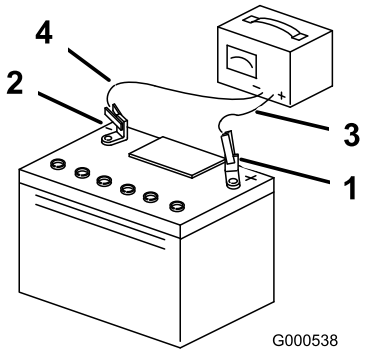

Figure 52

1. Borne positive de la batterie
2. Borne négative de la batterie
3. Fil rouge (+) du chargeur
4. Fil noir (-) du chargeur

Entretien des fusibles

Le système électrique est protégé par des fusibles. Il ne nécessite pas d'entretien. Si un fusible fond, examinez la pièce ou le circuit pour vérifier son état et s'assurer qu'il n'y a pas de court-circuit.

1. Dégagez le coussin de l'arrière de la machine.
2. Tirez le fusible pour le sortir et le remplacer (Figure 53).
3. Mettez en place le coussin de l'utilisateur.

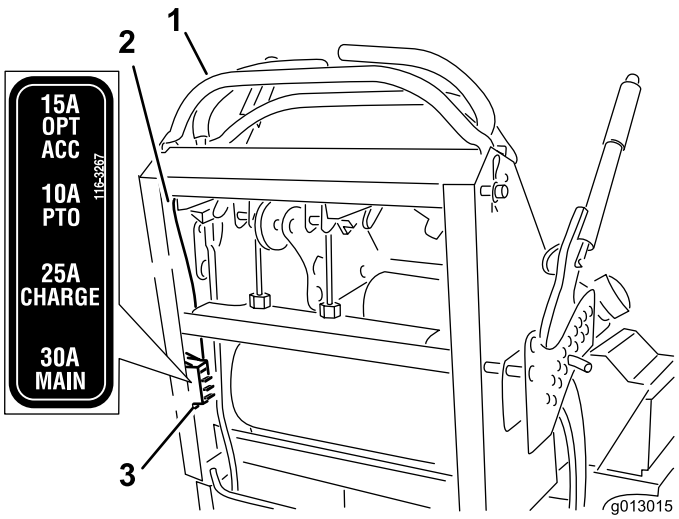

Figure 53

1. Commandes
2. Fil
3. Fusibles

Entretien du système d'entraînement

Réglage de l'alignement

Remarque: Les côtés gauche et droit de la machine sont déterminés d'après la position d'utilisation normale.

1. Poussez les deux leviers de commande en avant à la même position.
2. Vérifiez si la machine tire d'un côté.

   Remarque: Si c'est le cas, arrêtez la machine et serrez le frein de stationnement.
3. Dégagez le coussin de l'arrière de la machine.
4. Tournez le dispositif de réglage du câble droit pour placer la commande de déplacement droite au centre de la fente de verrouillage au point mort du panneau de commande (Figure 55).

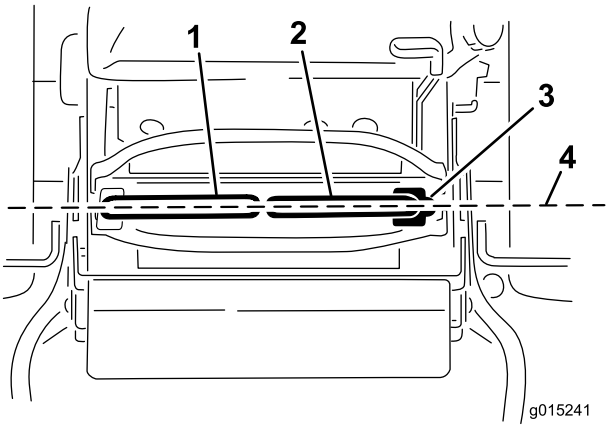

Figure 54

1. Levier de commande de déplacement gauche
2. Levier de commande de déplacement droit
3. Position de verrouillage au point mort
4. Effectuez l'alignement avant/arrière des leviers de commande

5. Pivotez le dispositif de réglage du câble gauche pour régler la roue gauche à la même vitesse que celle réglée précédemment pour la roue droite.
6. Ajustez 1/4 de tour à la fois jusqu'à ce que la machine se déplace en ligne droite.

   Remarque: Ne réglez le câble gauche que pour faire correspondre la vitesse de la roue gauche à celle de la roue droite. Ne réglez pas la vitesse de la roue droite, car cela décentrerait le levier de commande de déplacement droit par rapport à la fente de verrouillage au point mort du panneau de commande.

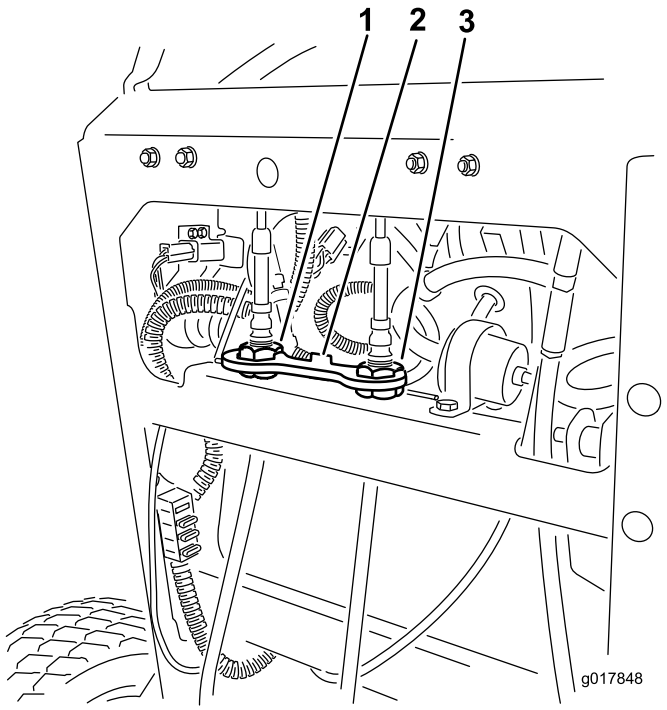

Figure 55

1. Dispositif de réglage du câble gauche
2. Veerou à câble
3. Dispositif de réglage du câble droit

7. Vérifiez que l'alignement est correct.

   Remarque: Si la machine ne démarre pas après le réglage de l'alignement, vérifiez que la cible du contacteur de proximité est bien alignée sur le boulon fixé au levier de commande de déplacement; voir Réglage du contacteur de proximité (page 41).

8. Répétez la procédure de réglage du câble jusqu'à ce que l'alignement soit correct.
9. Vérifiez que la machine ne se déplace pas au point mort quand le frein de stationnement est desserré.

Important: Ne tournez pas la timonerie excessivement car la machine pourrait se déplacer au point mort.

Réglage du contacteur de proximité

Suivez cette procédure si la machine ne démarre pas après le réglage de l'alignement.

1. Vérifiez que le boulon fixé au levier de commande de déplacement est aligné sur la cible du contacteur de proximité (Figure 56).
2. Au besoin, desserrez les boulons et réglez le contacteur de proximité jusqu'à ce que la cible soit alignée sur le boulon fixé au levier de commande de déplacement (Figure 56).
3. Vérifiez la distance entre le boulon et le contacteur de proximité; elle doit être comprise entre 0,51 et 1,02 mm (0,02 et 0,04 po), comme montré à la Figure 56.
4. Si un réglage est nécessaire, desserrez l'écrou de blocage et réglez le boulon à la bonne distance.
5. Serrez l'écrou de blocage après avoir réglé le boulon (Figure 56).
6. Contrôlez le système de sécurité avant d'utiliser la machine.

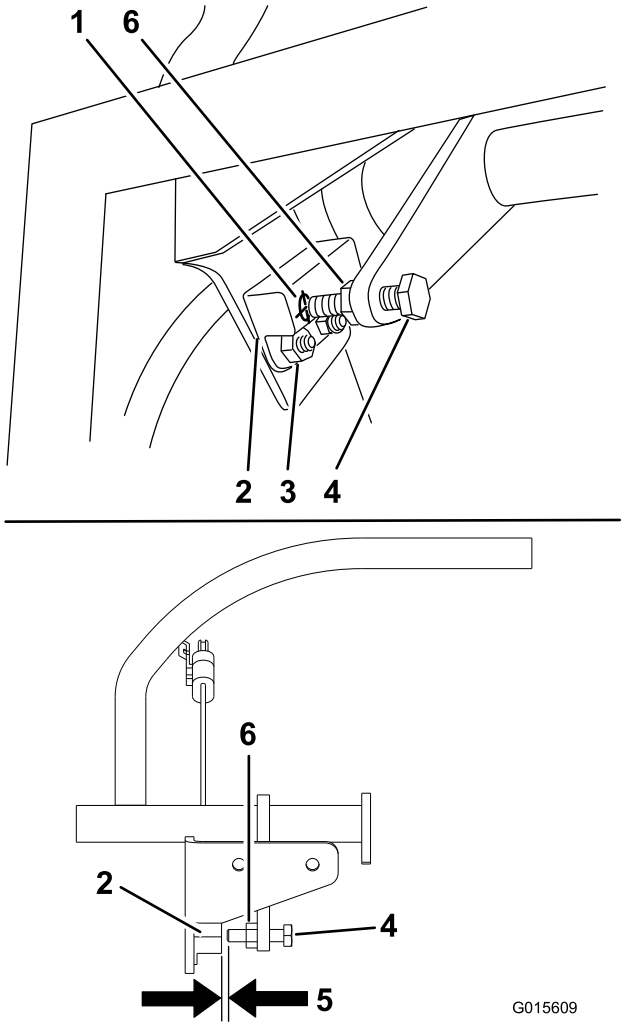

Figure 56

1. Cible du contacteur de proximité
2. Contacteur de proximité
3. Boulons et écrous
4. Boulon fixé au levier de commande de déplacement
5. Une distance de 0,51 à 1,02 mm (0,02 à 0,094 po) est nécessaire
6. Écrou de blocage

Contrôle de la pression des pneus

Périodicité des entretiens: Toutes les 50 heures/Chaque mois (la première échéance prévalant)

Les pneus arrière doivent être gonflés à entre 0,83 et 0,97 bar (12 et 14 psi).

Important: Les pneus mal gonflés peuvent compromettre la qualité et l'uniformité de la coupe.

Remarque: Les pneus avant sont du type semi-pneumatique et ne nécessitent pas de contrôle de la pression.

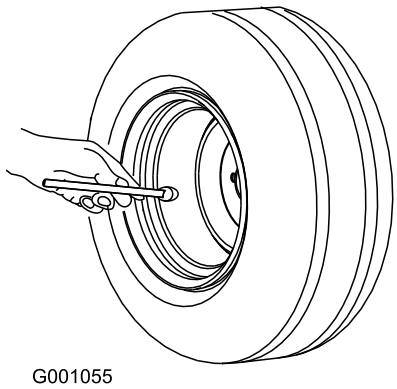

Figure 57

Réglage du roulement de pivot de roue pivotante

Périodicité des entretiens: Toutes les 500 heures/Une fois par an (la première échéance prévalant)

1. Désengagez la commande des lames (PDF), amenez les leviers de commande de déplacement en position de verrouillage au point mort et serrez le frein de stationnement.
2. Avant de quitter la position d'utilisation, coupez le moteur, enlevez la clé de contact et attendez l'arrêt complet de toutes les pièces mobiles.
3. Retirez le capuchon antipoussière de la roue pivotante et serrez le contre-écrou (Figure 58).
4. Continuez de serrer le contre-écrou jusqu'à ce que les rondelles élastiques soient aplaties, puis desserrez-le de 1/4 de tour pour obtenir la précharge correcte des roulements (Figure 58).

   Important: Veillez à placer les rondelles élastiques comme montré à la Figure 58.
5. Remettez le capuchon antipoussière en place (Figure 58).

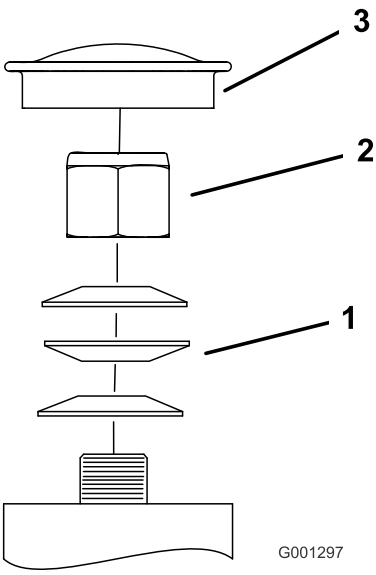

Figure 58

1. Rondelles élastiques
2. Contre-écrou
3. Capuchon antipoussière

Réglage de l'embrayage électrique

Périodicité des entretiens: Toutes les 100 heures—Vérifiez l'embrayage électrique.

L'embrayage est réglé de sorte à garantir l'engagement et le freinage corrects.

1. Insérez une jauge d'épaisseur de 0,4 à 0,5 mm (0,01 à 0,02 po) dans une fente d'inspection sur le côté de l'ensemble.

   Remarque: Vérifiez qu'elle passe bien entre les surfaces de frottement de l'induit et du rotor.

   Remarque: L'écart minimum doit être de 0,4 mm (0,02 po) et ne pas dépasser 0,5 mm (0,02 po).
2. Si un réglage est nécessaire, utilisez une jauge d'épaisseur de 0,4 mm (0,02 po) pour régler chacune des trois positions des fentes de réglage.
3. Serrez les contre-écrous jusqu'à ce la jauge d'épaisseur fléchisse légèrement mais puisse bouger facilement dans l'entrefer (Figure 59).
4. Répétez la procédure pour les autres fentes.
5. Vérifiez chaque fente une nouvelle fois et effectuez de légers réglages jusqu'à ce que la jauge d'épaisseur passe entre le rotor et l'induit en les touchant légèrement.

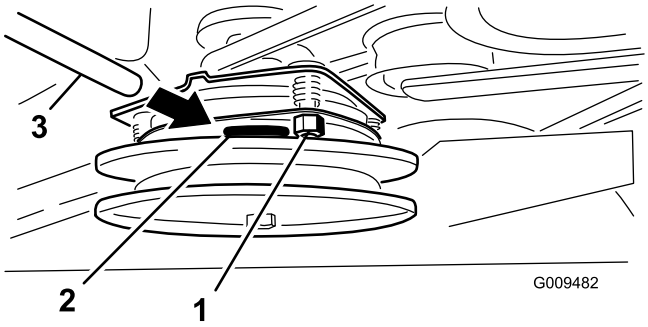

Figure 59

1. Écrou de réglage
2. Fente
3. Jauge d'épaisseur

Entretien du système de refroidissement

Nettoyage de la grille d'entrée d'air

Périodicité des entretiens: À chaque utilisation ou une fois par jour

Avant chaque utilisation, enlevez l'herbe, les saletés et autres débris éventuellement accumulés sur le cylindre et les ailettes de refroidissement de la culasse, la grille d'entrée d'air côté volant, le levier du carburateur, le levier du régulateur et les tringleries. Cela permet d'assurer un refroidissement et un régime moteur corrects, et réduit les risques de surchauffe et de dommages mécaniques du moteur.

Nettoyage du circuit de refroidissement

Périodicité des entretiens: Toutes les 100 heures—Vérifiez et nettoyez les ailettes de refroidissement et les carénages du moteur.

1. Désengagez la PDF et serrez le frein de stationnement.
2. Avant de quitter la position d'utilisation, coupez le moteur, enlevez la clé de contact et attendez l'arrêt complet de toutes les pièces mobiles.
3. Enlevez la grille d'entrée d'air et le carter du ventilateur (Figure 60).
4. Débarrassez les pièces du moteur des brins d'herbe et des débris accumulés.
5. Reposez la grille d'entrée d'air et le carter du ventilateur (Figure 60).

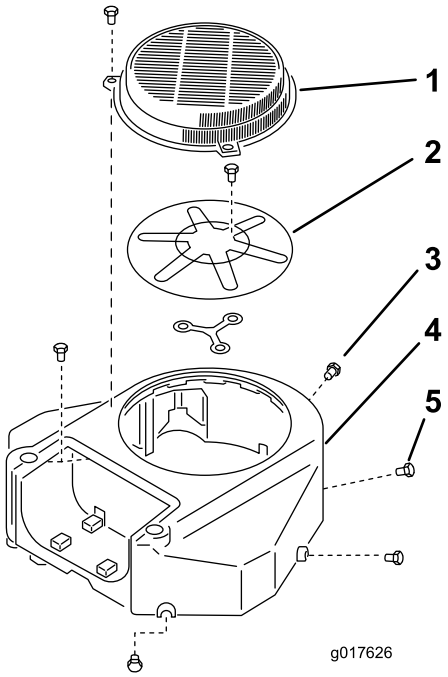

Figure 60

1. Protection
2. Grille d'entrée d'air du moteur
3. Boulon
4. Carter du ventilateur
5. Vis

Entretien des freins

Entretien du frein

Avant chaque utilisation, contrôlez les freins sur une surface horizontale et sur pente.

Serrez toujours le frein de stationnement lorsque vous arrêtez la machine ou que vous la laissez sans surveillance. Un réglage s'impose si le frein de stationnement n'est pas suffisamment serré.

Contrôle du frein de stationnement

Périodicité des entretiens: À chaque utilisation ou une fois par jour

Important: Vérifiez que la tondeuse se trouve sur une surface plane et horizontale lorsque vous contrôlez et réglez le frein.

1. Garez la machine sur un sol plat et horizontal et désengagez la PDF.
2. Avant de quitter la position d'utilisation, coupez le moteur, enlevez la clé de contact et attendez l'arrêt complet de toutes les pièces mobiles.
3. Desserrez le frein de stationnement; voir Desserrage du frein de stationnement (page 16).
4. Contrôlez la pression des pneus; voir Contrôle de la pression des pneus (page 42).
5. Lorsque le frein est desserré, mesurez la distance entre la barre de frein et la roue de chaque côté.
6. Utilisez le côté présentant le plus petit espace, et faites en sorte que la distance se situe entre 3 et 6 mm (1/8 et 1/4 po), comme montré à la Figure 61); voir Réglage des freins (page 45) quand un réglage est nécessaire.

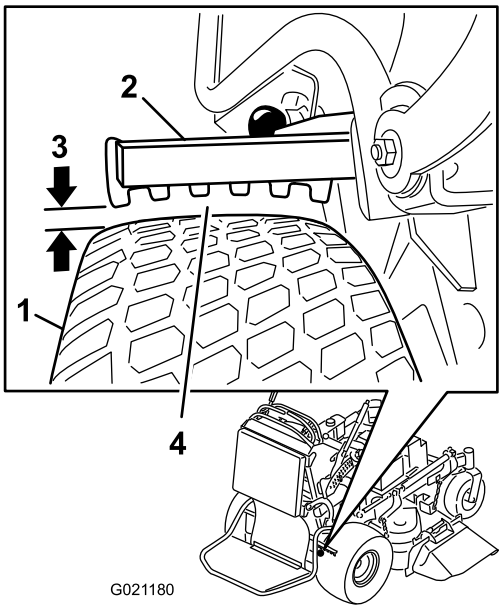

Figure 61

1. Roue
2. Barre de frein
3. Écart de 3 à 6 mm (1/8 à 1/14 po)
4. Mesurez le plus petit espace entre la barre et la roue

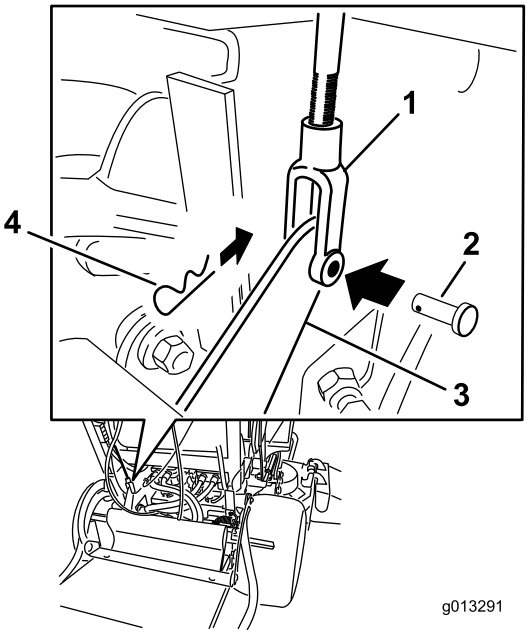

Figure 62

1. Chape
2. Axe de chape
3. Levier de frein inférieur
4. Goupille fendue

Réglage des freins

Si l'écart entre la barre de frein et la roue n'est pas correcte, un réglage est nécessaire.

1. Garez la machine sur une surface plane et horizontale, désengagez la PDF et serrez le frein de stationnement.
2. Avant de quitter la position d'utilisation, coupez le moteur, enlevez la clé de contact et attendez l'arrêt complet de toutes les pièces mobiles.
3. Desserrez le frein de stationnement; voir Desserrage du frein de stationnement (page 16).
4. Pour régler le frein, retirez la goupille fendue et l'axe de chape du levier de frein inférieur et de la chape (Figure 62).
5. Réglez la chape (Figure 61).

   Remarque: La distance entre la barre de frein et la roue doit être comprise entre 3 et 6 mm (1/8 et 1/4 po).

   Remarque: Pour serrer le frein, tournez la chape vers le haut.

   Remarque: Pour desserrer le frein, tournez la chape vers le bas.
6. Vérifier le fonctionnement du frein de stationnement; voir Contrôle du frein de stationnement (page 44).
7. Fixez la chape au levier de frein inférieur avec la goupille fendue et l'axe de chape (Figure 62).

Entretien des courroies

Contrôle des courroies

Périodicité des entretiens: Toutes les 100 heures—Contrôlez la courroie d'entraînement des pompes.

Toutes les 100 heures—Contrôlez la ou les courroies du tablier de coupe.

Vérifiez l'état des courroies et remplacez-les si elles sont fissurées, si les bords sont effilochés, si elles présentent des traces de brûlures, d'usure, de surchauffe ou autres dégâts.

La courroie de la tondeuse peut montrer les signes d'usure suivants : grincement pendant la rotation, glissement des lames pendant la coupe, bords effilochés, traces de brûlures et fissures. Remplacez la courroie quand elle présente ce genre de problèmes.

Remplacement de la courroie de tablier de coupe sur les tondeuses de 91 cm (36 po)

Important: Les fixations des capots de la machine sont conçues pour rester sur le capot après son retrait. Desserrez toutes les fixations de chaque capot de quelques tours de sorte que le capot soit desserré mais reste en place. Desserrez-les ensuite jusqu'à ce que le capot se détache. Vous éviterez ainsi d'arracher les filets des boulons en les retirant des dispositifs de retenue.

1. Désengagez la PDF et serrez le frein de stationnement.
2. Avant de quitter la position d'utilisation, coupez le moteur, enlevez la clé de contact et attendez l'arrêt complet de toutes les pièces mobiles.
3. Desserrez les boulons et déposez le couvercle droit de la courroie en laissant le boulon dessus.
4. Décrochez le ressort du tenon d'ancrage sur le bras de la poulie de tension (Figure 63).
5. Enlevez la courroie usée du tablier de coupe (Figure 63).
6. Montez la courroie neuve sur la poulie d'embrayage, les poulies du tablier de coupe et la poulie de tension (Figure 63).
7. Accrochez le ressort au tenon d'ancrage sur le bras de la poulie de tension (Figure 63).
8. Posez le couvercle de courroie sur le tablier de coupe et serrez le boulon.

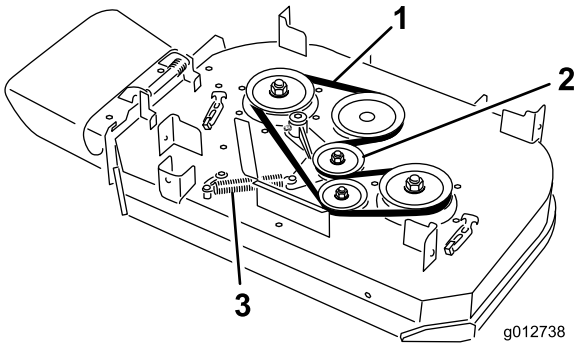

Figure 63

1. Courroie
2. Poulie de tension rappelée par ressort
3. Ressort

Remplacement des courroies de tablier de coupe sur les tondeuses de 102 cm (40 po)

Important: Les fixations des capots de la machine sont conçues pour rester sur le capot après son retrait. Desserrez toutes les fixations de chaque capot de quelques tours de sorte que le capot soit desserré mais reste en place. Desserrez-les ensuite jusqu'à ce que le capot se détache. Vous éviterez ainsi d'arracher les filets des boulons en les retirant des dispositifs de retenue.

Remplacement de la courroie droite du tablier de coupe

1. Désengagez la PDF et serrez le frein de stationnement.
2. Avant de quitter la position d'utilisation, coupez le moteur, enlevez la clé de contact et attendez l'arrêt complet de toutes les pièces mobiles.
3. Desserrez les boulons et déposez les couvercles de la courroie en laissant les boulons dessus.
4. Décrochez le ressort du tenon d'ancrage sur le bras de la poulie de tension (Figure 63).
5. Enlevez la courroie usée du tablier de coupe (Figure 63).
6. Montez la courroie neuve sur les poulies du tablier de coupe et la poulie de tension (Figure 63).
7. Accrochez le ressort au tenon d'ancrage sur le bras de la poulie de tension (Figure 63).
8. Posez les couvercles de courroie sur le tablier de coupe et serrez les boulons.

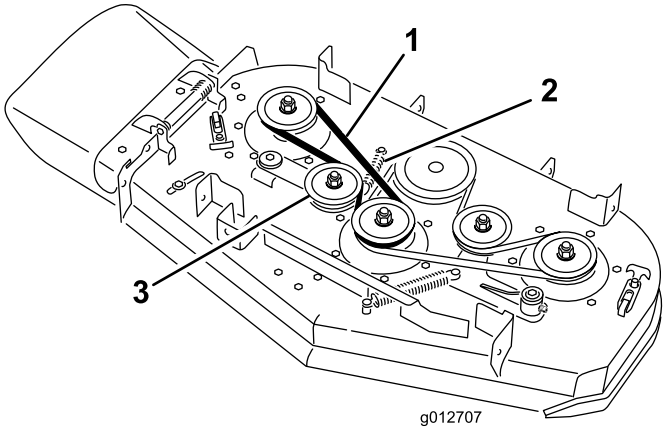

Figure 64

1. Courroie
2. Ressort
3. Poulie de tension rappelée par ressort

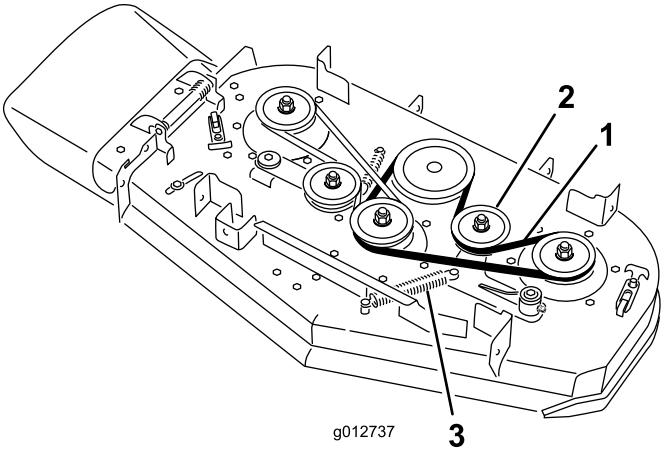

Figure 65

1. Courroie
2. Poulie de tension rappelée par ressort
3. Ressort

Remplacement de la courroie gauche du tablier de coupe

1. Désengagez la PDF et serrez le frein de stationnement.
2. Avant de quitter la position d'utilisation, coupez le moteur, enlevez la clé de contact et attendez l'arrêt complet de toutes les pièces mobiles.
3. Desserrez les boulons et déposez les couvercles de la courroie en laissant les boulons dessus.
4. Pour déposer la courroie gauche du tablier de coupe, vous devez d'abord déposer la droite; voir (page).
5. Décrochez le ressort du tenon d'ancrage sur le bras de la poulie de tension (Figure 63).
6. Enlevez la courroie usée du tablier de coupe (Figure 63).
7. Montez la courroie neuve sur les poulies du tablier de coupe, la poulie d'embrayage et la poulie de tension (Figure 63).
8. Montez le ressort sur le tenon d'ancrage (Figure 63).
9. Reposez la courroie droite du tablier de coupe; voir (page).
10. Posez les couvercles de courroie sur le tablier de coupe et serrez les boulons.

Remplacement de la courroie d'entraînement des pompes

Périodicité des entretiens: Toutes les 100 heures—Contrôlez la courroie d'entraînement des pompes.

1. Désengagez la PDF et serrez le frein de stationnement.
2. Avant de quitter la position d'utilisation, coupez le moteur, enlevez la clé de contact et attendez l'arrêt complet de toutes les pièces mobiles.
3. Enlevez la courroie du tablier de coupe.
4. Inclinez la machine; voir Soulever la tondeuse pour permettre l'accès (page 28).
5. Retirez le boulon à épaulement, l'écrou et la rondelle du plancher moteur et du ressort (Figure 66).

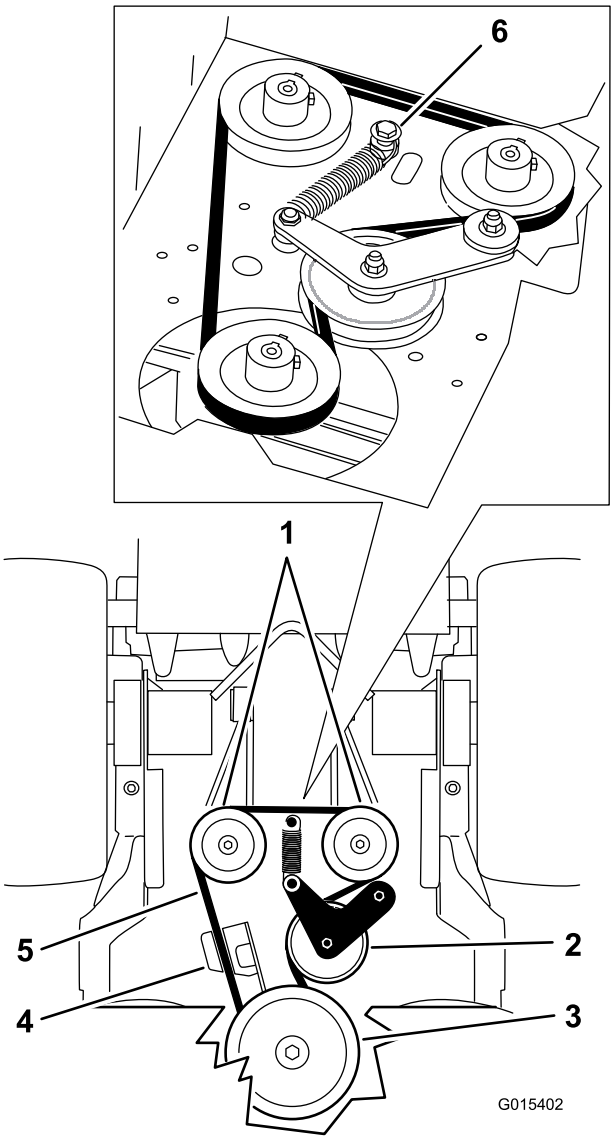

Figure 66

1. Pompes hydrauliques
2. Poulie de tension
3. Poulie d'embrayage
4. Dispositif de retenue d'embrayage
5. Courroie d'entraînement de pompe
6. Boulon à épaulement, écrou et rondelle

6. Déposez la courroie d'entraînement de la pompe (Figure 66).
7. Placez une courroie neuve autour de l'embrayage et des 2 poulies de pompes.
8. Placez le ressort sur le boulon à épaulement et la rondelle, et fixez-le au plancher moteur avec l'écrou (Figure 66).
9. Abaissez la machine en position d'utilisation
10. Installez la courroie du tablier de coupe.

Entretien des commandes

Réglage de la position des leviers de commande de déplacement

Réglage du levier de commande de déplacement droit

Si les leviers de commande de déplacement ne s'alignent pas horizontalement, réglez le levier de commande de déplacement droit.

Remarque: Réglez l'alignement horizontal avant de régler l'alignement avant/arrière.

1. Désengagez la PDF, placez le levier de commande de déplacement droit à la position point mort et serrez le frein de stationnement.
2. Avant de quitter la position d'utilisation, coupez le moteur, enlevez la clé de contact et attendez l'arrêt complet de toutes les pièces mobiles.
3. Abaissez le levier de commande de déplacement droit hors de la position de verrouillage au point mort (Figure 67).
4. Vérifiez si le levier de commande de déplacement droit s'aligne horizontalement sur le levier de commande de déplacement gauche (Figure 67).

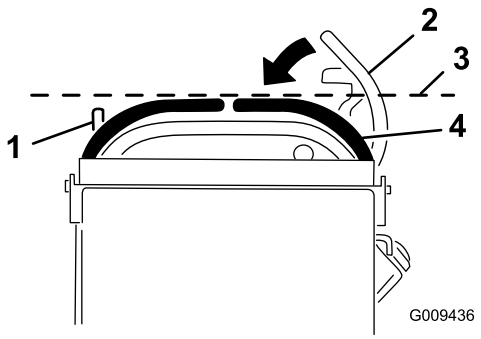

Figure 67

1. Levier de commande de déplacement gauche
2. Levier de commande de déplacement droit en position de verrouillage au point mort
3. Vérifiez l'alignement horizontal ici
4. Levier de commande de déplacement droit

5. Pour régler le levier de commande de déplacement droit horizontalement, il est nécessaire de régler la came.
6. Dégagez le coussin de l'arrière de la machine.
7. Desserrez l'écrou de fixation de la came (Figure 68).

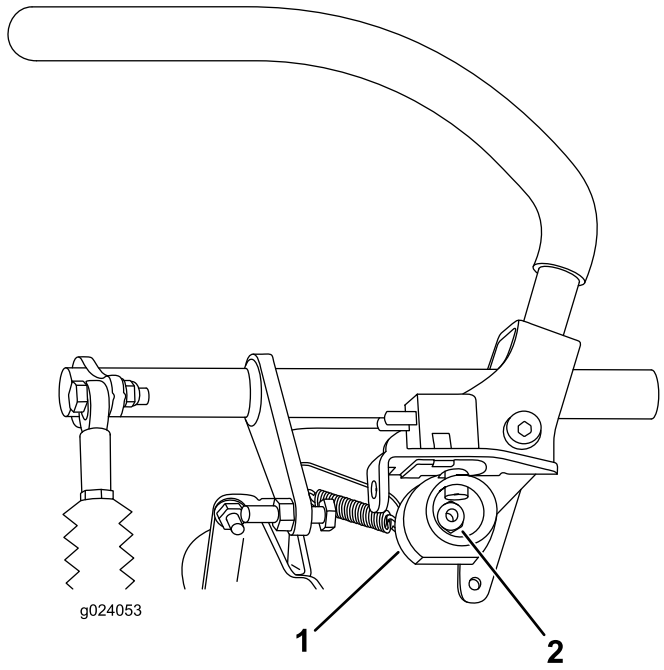

Figure 68

1. Came
2. Écrou

8. Ajustez la came jusqu'à ce qu'elle s'aligne avec le levier de commande de déplacement gauche, puis serrez l'écrou.

   Remarque: La rotation horaire de la came (à la position verticale) abaisse le levier, tandis que la rotation antihoraire (à la verticale) élève le levier.

   Important: Vérifiez que la partie plate de la came ne dépasse pas la position verticale (droite ou gauche), car cela pourrait endommager l'interrupteur.

Réglage de la position point mort des leviers de commande de déplacement

Important: Assurez-vous que l'alignement des roues de la machine est correct après avoir réglé les leviers de commande de déplacement. La procédure est identique pour régler l'alignement des roues et aligner les leviers de commande de déplacement longitudinalement (Figure 69).

Remarque: Réglez l'alignement horizontal avant de régler l'alignement avant/arrière.

Si les leviers de commande de déplacement ne s'alignent pas en avant/arrière ou si le levier de commande de déplacement droit a des difficultés à passer à la position de verrouillage au point mort, un réglage est nécessaire.

1. Une fois le réglage horizontal terminé, contrôlez l'alignement avant/arrière en poussant légèrement les leviers de commande vers l'avant pour rattraper le mou de la timonerie des leviers de commande (Figure 69).

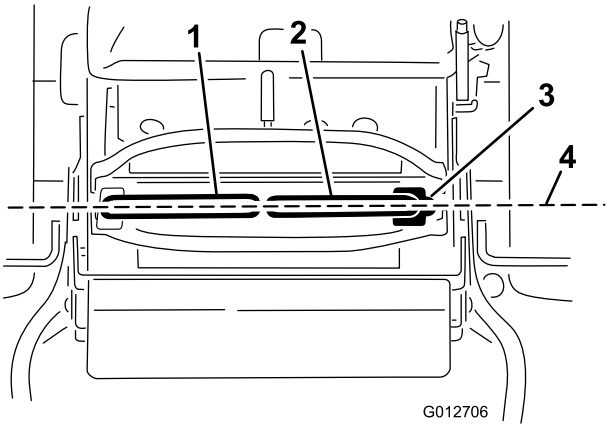

Figure 69

1. Levier de commande de déplacement gauche
2. Levier de commande de déplacement droit
3. Position de verrouillage au point mort
4. Effectuez l'alignement avant/arrière des leviers de commande

2. Vérifier que le levier de commande de déplacement droit passe facilement à la position de verrouillage au point mort.

   Remarque: Tournez le dispositif de réglage du câble dans le sens horaire pour déplacer le levier de commande de déplacement en avant. Tournez le dispositif de réglage du câble dans le sens antihoraire pour déplacer le levier de commande de déplacement en arrière.

3. Tournez le dispositif de réglage du câble du côté droit lorsqu'un réglage est requis.

   Remarque: Ajustez le dispositif de réglage du câble un quart de tour à la fois.

4. Lorsque le levier de commande de déplacement droit passe sans effort à la position de verrouillage au point mort, réglez le levier de commande de déplacement gauche pour l'aligner sur le droit.

5. Vérifiez que l'alignement est correct; voir Réglage de l'alignement (page 40).

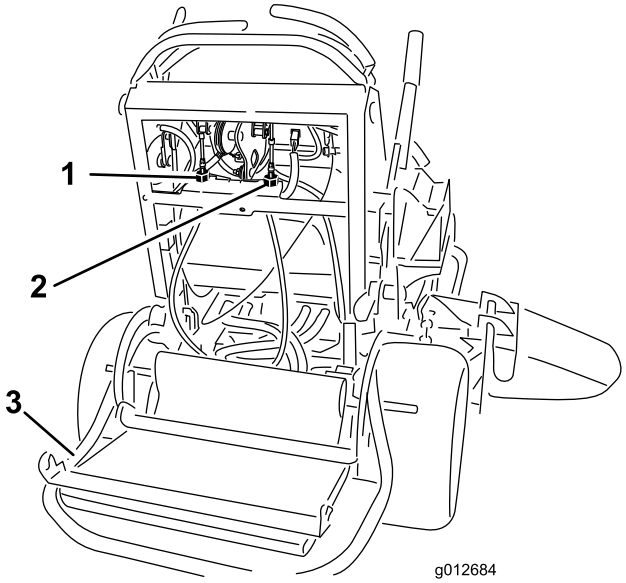

Figure 70

1. Dispositif de réglage du câble gauche
2. Dispositif de réglage du câble droit
3. Plate-forme abaissée

Entretien du système hydraulique

Entretien du système hydraulique

Type d'huile hydraulique : Toro® HYPR-OIL™ 500 ou huile moteur synthétique Mobil® 1 15W-50.

Capacité du système hydraulique : 2 L (67 oz)

Important: Utilisez l'huile spécifiée ou une huile équivalente. Tout autre liquide est susceptible d'endommager le système.

Contrôle du niveau du liquide hydraulique

Périodicité des entretiens: Après les 8 premières heures de fonctionnement

Toutes les 50 heures

Remarque: Le niveau de l'huile hydraulique se contrôle de deux manières : quand l'huile est chaude et quand elle est froide. Le déflecteur à l'intérieur du réservoir a 2 niveaux différents selon que l'huile est chaude ou froide.

1. Placez la machine sur une surface plane et horizontale.
2. Désengagez la prise de force (PDF) et arrêtez le moteur.
3. Attendez l'arrêt de toutes les pièces mobiles avant de quitter la position d'utilisation et serrez le frein de stationnement.
4. Nettoyez la surface autour du bouchon et du goulot de remplissage du réservoir hydraulique (Figure 71).

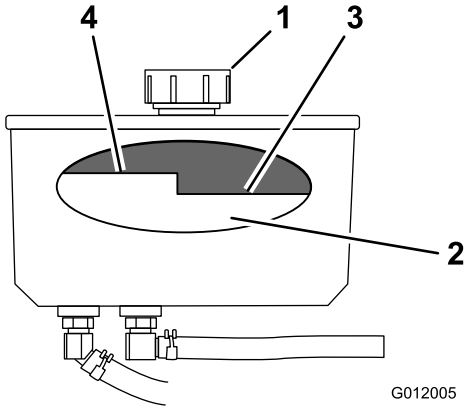

Figure 71

1. Bouchon
2. Déflecteur
3. Niveau maximum à froid
4. Niveau maximum à chaud

5. Enlevez le bouchon du goulot de remplissage (Figure 71).

Remarque: Vérifiez le niveau d'huile à l'intérieur du réservoir.

6. Ajoutez de l'huile dans le réservoir jusqu'à ce qu'il atteigne le repère de niveau à froid sur le déflecteur.
7. Laissez tourner le moteur au ralenti pendant 15 minutes pour purger l'air éventuellement présent dans le système et réchauffer l'huile; voir Démarrage du moteur (page 18).
8. Contrôlez le niveau lorsque l'huile est chaude.

   Remarque: Le cas échéant, ajoutez de l'huile jusqu'à ce que le niveau se situe entre le repère "à chaud" et le repère "à froid".

   Remarque: Lorsque l'huile est chaude, le niveau doit être en dessous du repère « à chaud » sur le déflecteur (Figure 71).
9. Remettez le bouchon sur le goulot de remplissage.

⚠ ATTENTION

Les fuites de liquide hydraulique sous pression peuvent transpercer la peau et causer des blessures graves.

- **Si du liquide hydraulique pénètre sous la peau, il devra être enlevé chirurgicalement dans les quelques heures qui suivent par un médecin connaissant bien ce genre de blessures, pour éviter le risque de gangrène.**
- **N'approchez pas les mains ou autres parties du corps des fuites en trou d'épingle ou des gicleurs d'où sort du liquide hydraulique sous haute pression.**
- **Utilisez un morceau de papier ou de carton pour détecter les fuites.**
- **Évacuez avec précaution toute la pression du système hydraulique avant toute intervention sur le système.**
- **Vérifiez l'état de tous les flexibles hydrauliques, ainsi que le serrage de tous les raccords et branchements avant de mettre le système hydraulique sous pression.**

Remplacement du liquide hydraulique

Périodicité des entretiens: Toutes les 250 heures—Remplacez l'huile hydraulique lorsque vous utilisez de l'huile Mobil® 1.

Toutes les 500 heures—Remplacez l'huile hydraulique lorsque vous utilisez de l'huile Toro® HYPR-OIL™.

⚠ ATTENTION

Le liquide hydraulique chaud peut causer de graves brûlures.

Laissez refroidir l'huile hydraulique avant de procéder à un quelconque entretien du système hydraulique.

1. Désengagez la PDF et serrez le frein de stationnement.
2. Coupez le moteur et attendez l'arrêt complet de toutes les pièces mobiles avant de quitter la position d'utilisation.
3. Retirez le bouchon du réservoir hydraulique.
4. Trouvez le flexible hydraulique avant sous le réservoir hydraulique et placez un bac de vidange sous le réservoir (Figure 72).
5. Desserrez le collier de flexible et faites-le glisser le long du flexible.
6. Débranchez le flexible hydraulique avant et laissez le liquide s'écouler du réservoir.

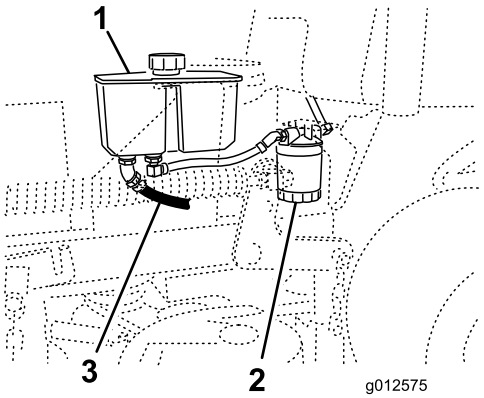

Figure 72

1. Réservoir hydraulique
2. Filtre hydraulique
3. Flexible hydraulique avant

7. Remplacez le filtre hydraulique; voir Remplacement du filtre hydraulique (page 52).
8. Branchez le flexible hydraulique sous le réservoir.
9. Ajoutez de l'huile dans le réservoir jusqu'à ce qu'elle atteigne le niveau à froid sur le déflecteur du réservoir.

   Important: Utilisez l'huile spécifiée ou une huile équivalente. Tout autre liquide est susceptible d'endommager le système.
10. Remettez le bouchon du réservoir hydraulique.
11. Mettez le moteur en marche et laissez-le tourner environ 2 minutes pour purger l'air du système.
12. Coupez le moteur et recherchez les fuites éventuelles.

    Remarque: Si une ou les deux roues ne fonctionnent pas, reportez-vous à Purge du système hydraulique (page 52).

13. Contrôlez le niveau de liquide et faites l'appoint au besoin. **Ne remplissez pas excessivement.**

Remplacement du filtre hydraulique

Périodicité des entretiens: Après les 8 premières heures de fonctionnement

Toutes les 500 heures/Une fois par an (la première échéance prévalant)

⚠ ATTENTION

Le liquide hydraulique chaud peut causer de graves brûlures.

Laissez refroidir l'huile hydraulique avant de procéder à un quelconque entretien du système hydraulique.

1. Désengagez la PDF et serrez le frein de stationnement.
2. Coupez le moteur et attendez l'arrêt complet de toutes les pièces mobiles avant de quitter la position d'utilisation.

   Important: N'utilisez pas un filtre à huile de type automobile au risque d'endommager gravement le système hydraulique.
3. Trouvez le filtre et placez un bac de vidange au-dessous (Figure 73).

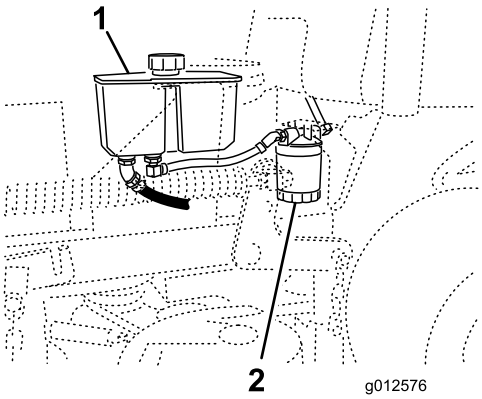

Figure 73

1. Réservoir hydraulique
2. Filtre hydraulique

4. Déposez le filtre usagé et essuyez la surface du joint de l'adaptateur (Figure 74).
5. Appliquez une fine couche de liquide hydraulique sur le joint en caoutchouc du filtre de rechange.
6. Montez le filtre de rechange sur l'adaptateur.
7. Tournez le filtre dans le sens horaire jusqu'à ce que le joint touche l'adaptateur, puis donnez 1/2 tour supplémentaire (Figure 74).

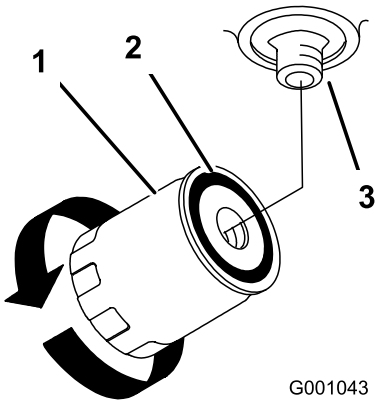

Figure 74

1. Filtre hydraulique
2. Joint
3. Adaptateur

8. Essuyez le liquide éventuellement répandu.
9. Vérifiez le niveau de liquide dans le réservoir; faites l'appoint jusqu'au niveau « à froid » du déflecteur du réservoir.

   Important: Utilisez l'huile spécifiée ou une huile équivalente. Tout autre liquide est susceptible d'endommager le système.
10. Mettez le moteur en marche et laissez-le tourner environ 2 minutes pour purger l'air du système.
11. Coupez le moteur et recherchez les fuites éventuelles.

    Remarque: Si une ou les deux roues ne fonctionnent pas, reportez-vous à Purge du système hydraulique (page 52).
12. Contrôlez de nouveau le niveau de liquide et faites l'appoint au besoin. **Ne remplissez pas excessivement.**

Purge du système hydraulique

La purge du système de transmission s'effectue automatiquement; cependant, il est parfois nécessaire de purger le système après une vidange ou un entretien.

1. Désengagez la PDF et serrez le frein de stationnement.
2. Coupez le moteur et attendez l'arrêt complet de toutes les pièces mobiles avant de quitter la position d'utilisation.
3. Placez des chandelles suffisamment hautes sous l'arrière de la machine pour décoller les roues motrices du sol.
4. Mettez le moteur en marche et placez la commande d'accélérateur en position ralenti.

   Remarque: Si la roue motrice ne tourne pas, il est possible de faciliter la purge du système en tournant la roue doucement en avant.
5. Vérifiez le niveau d'huile hydraulique à mesure qu'il baisse et faites l'appoint pour conserver le niveau correct.

6. Répétez ces opérations pour l'autre roue.
7. Nettoyez soigneusement la surface autour du corps de chaque pompe de charge.

Contrôle des conduites hydrauliques

Périodicité des entretiens: Toutes les 100 heures

Vérifiez que les conduites et flexibles hydrauliques ne présentent pas de fuites, ne sont pas pliés, usés, détériorés par les conditions atmosphériques ou les produits chimiques, et que les supports de montage et les raccords ne sont pas desserrés. Effectuez les réparations nécessaires avant d'utiliser la machine.

Remarque: Enlevez régulièrement l'herbe et autres débris éventuellement accumulés sur le système hydraulique.

Remarque: Une utilisation prolongée à hautes températures dans les régions à climat chaud peut entraîner la détérioration des flexibles et joints. Effectuez les contrôles plus fréquemment dans les régions à climat chaud, et remplacez l'huile hydraulique et le filtre plus fréquemment.

Entretien du tablier de coupe

Entretien des lames

Pour un bon résultat, les lames doivent toujours être bien aiguisées. Il est utile de prévoir une ou plusieurs lames de réserve pour le remplacement et l'aiguisage.

⚠ ATTENTION

Une lame usée ou endommagée peut se briser et projeter le morceau cassé vers l'utilisateur ou des personnes à proximité, et leur infliger des blessures graves ou mortelles.

- **Vérifiez l'état et l'usure des lames périodiquement.**
- **Remplacez les lames usées ou endommagées.**

Avant le contrôle ou l'entretien des lames

Garez la machine sur une surface plane et horizontale, désengagez les lames et serrez le frein de stationnement. Coupez le contact. Enlevez la clé et débranchez le fil des bougies.

Contrôle des lames

Périodicité des entretiens: À chaque utilisation ou une fois par jour

1. Examinez le tranchant des lames (Figure 75).
2. Si les lames ne sont pas tranchantes ou présentent des indentations, déposez-les et aiguisez-les; voir Affûtage des lames (page 54).
3. Inspectez les lames, surtout la partie relevée.
4. Remplacez immédiatement toute lame fendue, usée ou qui présente une entaille (Figure 75).

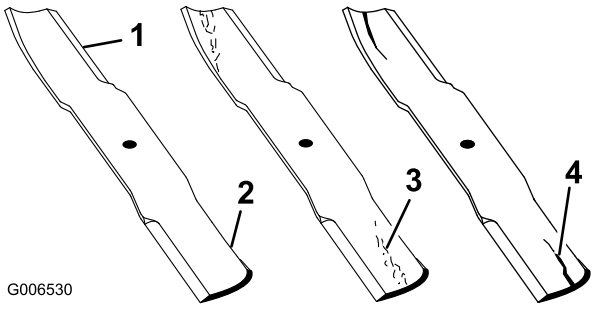

Figure 75

1. Tranchant
2. Partie relevée
3. Usure/formation d'une entaille
4. Fissure

Détection des lames faussées

1. Désengagez la PDF, amenez les leviers de commande de déplacement à la position de verrouillage au point mort et serrez le frein de stationnement.
2. Avant de quitter la position d'utilisation, coupez le moteur, enlevez la clé de contact et attendez l'arrêt complet de toutes les pièces mobiles.
3. Tournez les lames dans le sens longitudinal.
4. Mesurez la distance entre la surface plane et le tranchant (position **A**) des lames (Figure 76).

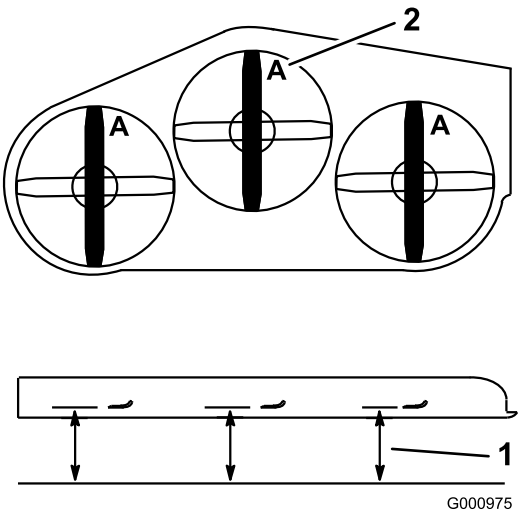

Figure 76

1. Point de mesure entre la lame et le sol plat
2. Position A

5. Tournez les lames pour faire passer les pointes qui sont à l'arrière à l'avant.
6. Mesurez la distance entre la surface plane et le tranchant des lames, au même endroit qu'à l'opération 4 ci-dessus.

   Remarque: Les mesures obtenues aux opérations 4 et 5 ne doivent pas différer de plus de 3 mm (1/8 po).

   Remarque: Si la différence est supérieure à 3 mm (1/8 po), la lame est faussée et doit être remplacée.

⚠ ATTENTION

Une lame faussée ou endommagée peut se briser et projeter le morceau cassé dans votre direction ou celle de personnes à proximité, et causer des blessures graves ou mortelles.

- **Remplacez toujours une lame faussée ou endommagée par une neuve.**
- **Ne créez pas d'indentations dans les bords ou à la surface des lames, par exemple en les limant.**

Dépose des lames

Remplacez les lames si elles ont heurté un obstacle, et si elles sont déséquilibrées ou faussées. Pour garantir un rendement optimal et la sécurité continue de la machine, utilisez toujours des lames Toro d'origine. Les lames d'autres constructeurs peuvent entraîner la non-conformité aux normes de sécurité.

1. Tenez la lame par son extrémité avec un chiffon ou un gant épais.
2. Enlevez de l'axe, le boulon, la rondelle bombée et la lame (Figure 77).

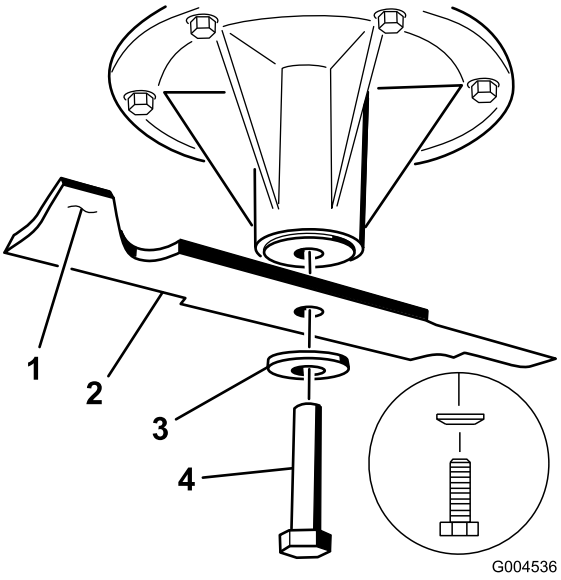

Figure 77

1. Partie relevée de la lame
2. Lame
3. Rondelle bombée
4. Boulon de lame

Affûtage des lames

1. Au moyen d'une lime, aiguisez les tranchants aux deux extrémités de la lame (Figure 78).

   Remarque: Veillez à conserver l'angle de coupe d'origine.

   Remarque: Limez la même quantité de métal sur chacun des deux tranchants pour ne pas déséquilibrer la lame.

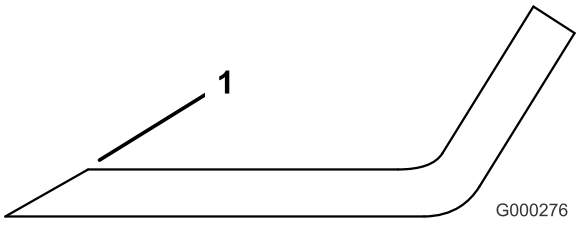

Figure 78

1. Aiguiser en conservant l'angle d'origine

2. Vérifiez l'équilibre de la lame en la plaçant sur un équilibreur (Figure 79).

Remarque: Si la lame reste horizontale, elle est équilibrée et peut être utilisée.

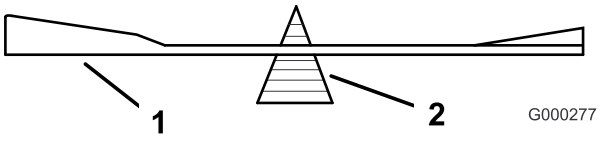

Figure 79

1. Lame
2. Équilibreur

3. Si la lame est déséquilibrée, limez un peu l'extrémité de la partie relevée seulement (Figure 77).
4. Répétez cette procédure jusqu'à ce que la lame soit équilibrée.

Pose des lames

1. Placez la lame sur l'axe (Figure 80).

   Important: Pour une coupe correcte, la partie relevée de la lame doit être tournée vers le haut et dirigée vers l'intérieur du tablier de coupe.

2. Mettez en place la rondelle élastique et le boulon de la lame (Figure 80).

   Remarque: Le cône de la rondelle élastique doit être dirigé vers la tête du boulon (Figure 80).

3. Serrez le boulon de la lame à un couple de 115 à 150 Nm (85 à 110 pi-lb).

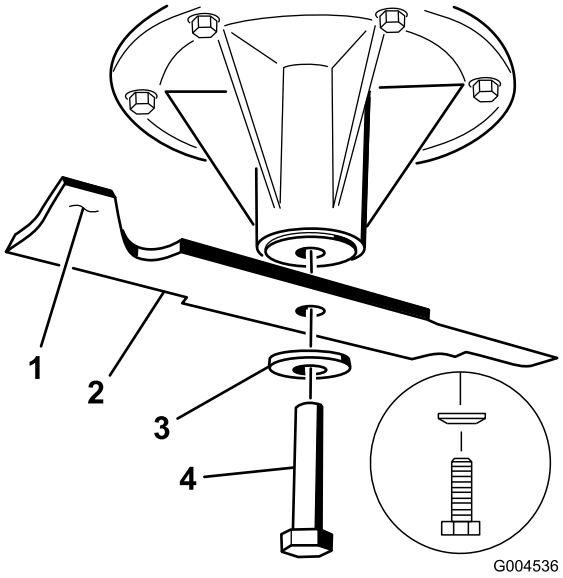

Figure 80

1. Partie relevée de la lame
2. Lame
3. Rondelle élastique
4. Boulon de lame

Mise à niveau du tablier de coupe

Préparation de la machine

1. Placez la tondeuse sur une surface plane et horizontale.
2. Désengagez la PDF, amenez les leviers de commande de déplacement à la position de verrouillage au point mort et serrez le frein de stationnement.
3. Avant de quitter la position d'utilisation, coupez le moteur, enlevez la clé de contact et attendez l'arrêt complet de toutes les pièces mobiles.
4. Vérifiez la pression des pneus des deux roues motrices; voir Contrôle de la pression des pneus (page 42).
5. Abaissez le tablier de coupe à la hauteur de 76 mm (3 po).

   Remarque: Ne réglez pas la hauteur de coupe réelle avant d'avoir mis le tablier de niveau; voir Réglage de la hauteur de coupe (page 58).

6. Contrôlez la distance entre les centres des pivots (entraxe) sur chaque tige filetée. La longueur nominale est de 49,5 cm (19-1/2 po) pour les tabliers de coupe de 91 cm (36 po) et de 43,7 cm (17-3/16 po) pour les tabliers de coupe de 102 cm (40 po) (Figure 81).
7. Desserrez les écrous de blocage du pivot **avant**.
8. À l'aide des écrous de blocage, ajustez la longueur de la tige filetée de manière à obtenir la distance correcte.
9. Resserrez les écrous de blocage du pivot **avant**.

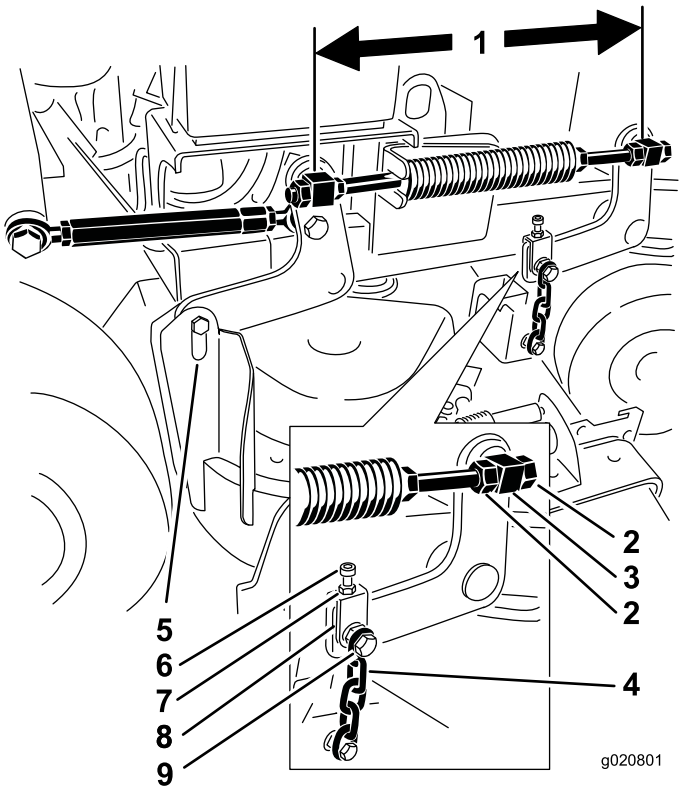

Figure 81

1. Mesurez ici au centre des pivots (entraxe)
2. Écrous de blocage de pivot
3. Pivot avant
4. Chaîne avant
5. Chaîne arrière
6. Boulon de réglage
7. Écrou de blocage
8. Chape
9. Boulon de chaîne supérieur

10. Contrôlez la distance entre la chape et le bras de support du tablier sur chaque chape.

    Remarque: L'écart doit être de 11 mm (7/16 po); voir Figure 82.

11. Si un réglage est nécessaire, desserrez le boulon de chaîne supérieur (Figure 81).
12. Desserrez l'écrou de blocage et ajustez le boulon de réglage de sorte à obtenir la distance correcte, comme montré à la Figure 82.
13. Serrez l'écrou de blocage et le boulon de chaîne supérieur.

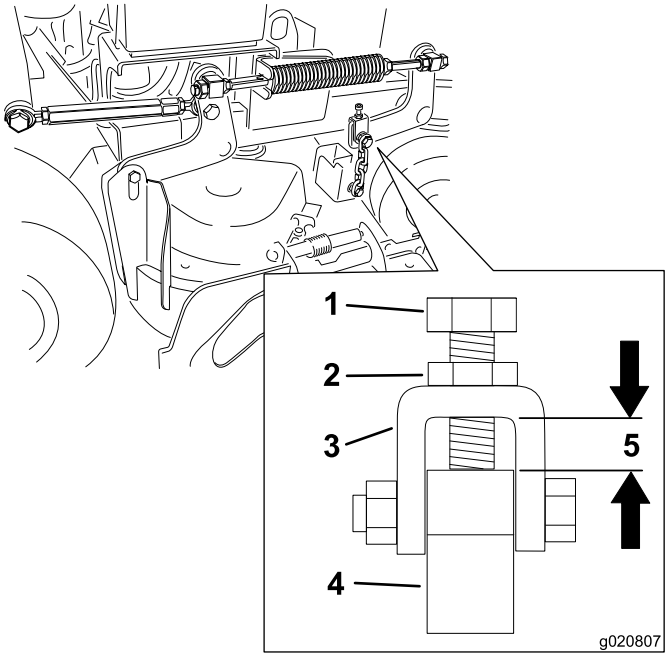

Figure 82

1. Boulon de réglage
2. Écrou de blocage
3. Chape
4. Bras de support de tablier
5. L'écart doit être de 11 mm (7/16 po).

Réglage de l'inclinaison avant/arrière du tablier de coupe du côté droit

1. Tournez la lame droite dans le sens longitudinal (Figure 83).
2. Mesurez et notez la distance au point **C** entre la surface plane et le tranchant de la pointe de la lame droite (Figure 83).
3. Mesurez et notez la distance au point **D** entre la surface plane et le tranchant de la pointe de la lame droite (Figure 83).
4. La lame doit être plus basse de 6 à 10 mm (1/4 à 3/8 po) au point **C** qu'au point **D** (Figure 83). Si ce n'est pas le cas, passez aux opérations suivantes.
5. Desserrez les écrous de blocage sur les pivots **avant** gauche et droit.
6. À l'aide des écrous de blocage droits, ajustez la longueur de la tige filetée droite de manière à obtenir une inclinaison avant-arrière de 6 à 10 mm (1/4 à 3/8 po).
7. Resserrez les écrous de blocage sur les pivots **avant** gauche et droit.

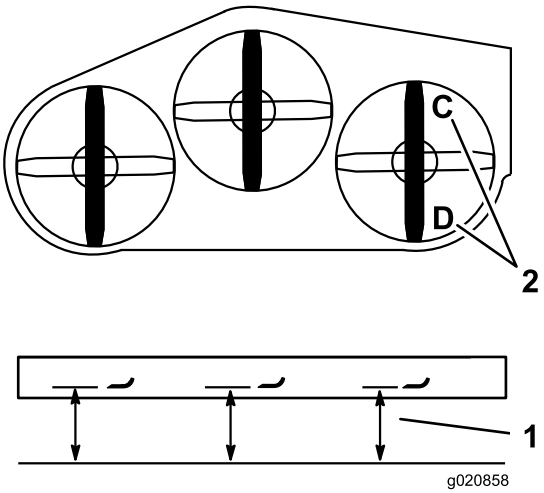

Figure 83

1. Point de mesure entre la lame et le sol plat
2. Mesurez aux points C et D

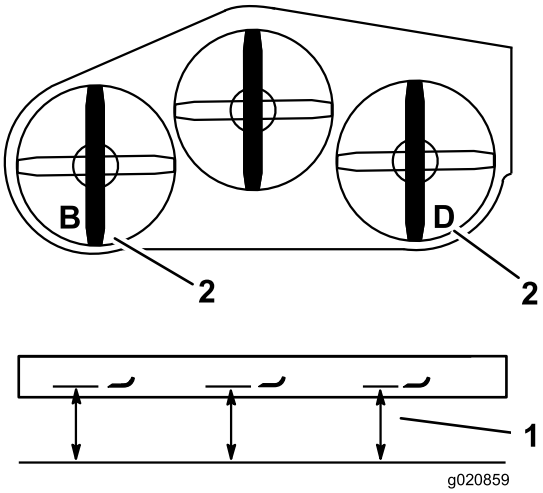

Figure 84

1. Point de mesure entre la lame et le sol plat
2. Mesurer aux points B et D

Mise à niveau de l'arrière du tablier de coupe

1. Tournez les lames gauche et droite dans le sens longitudinal
2. Mesurez et notez la distance au point **B** entre la surface plane et le tranchant de la pointe de la lame gauche (Figure 84).
3. Mesurez et notez la distance au point **D** entre la surface plane et le tranchant de la pointe de la lame droite (Figure 84).
4. La mesure au point **B** doit être égale à 3 mm (1/8 po) près à la mesure au point **D** (Figure 84). Si ce n'est pas le cas, passez aux opérations suivantes.
5. Desserrez les écrous de blocage du pivot **avant** gauche.
6. À l'aide des écrous de blocage gauches, ajustez la longueur de la tige filetée gauche jusqu'à ce que le point **B** correspondent au point **D**.
7. Resserrez les écrous de blocage du pivot **avant** gauche.

Mise à niveau de l'avant du tablier de coupe

1. Tournez les lames gauche et droite dans le sens longitudinal
2. Examinez les chaînes avant et assurez-vous qu'elles sont toutes tendues.

   Remarque: Si une chaîne est détendue, ajustez la tige filetée associée à la chaîne en question pour tendre cette dernière correctement.
3. Mesurez et notez la distance au point **A** entre la surface plane et le tranchant de la pointe de la lame gauche (Figure 85).
4. Mesurez et notez la distance au point **C** entre la surface plane et le tranchant de la pointe de la lame droite (Figure 85).
5. L'écart entre les points **A** et **C** ne doit pas dépasser 3 mm (1/8 po). Si ce n'est pas le cas, passez aux opérations suivantes.
6. Desserrez les boulons de chaîne supérieurs (Figure 81).
7. Desserrez les écrous de blocage sur chaque chape.
8. Ajustez les boulons de réglage dans les chapes, aux points **A** et **C** pour obtenir la hauteur correcte.
9. Resserrez les écrous de blocage et les boulons de chaîne supérieurs.

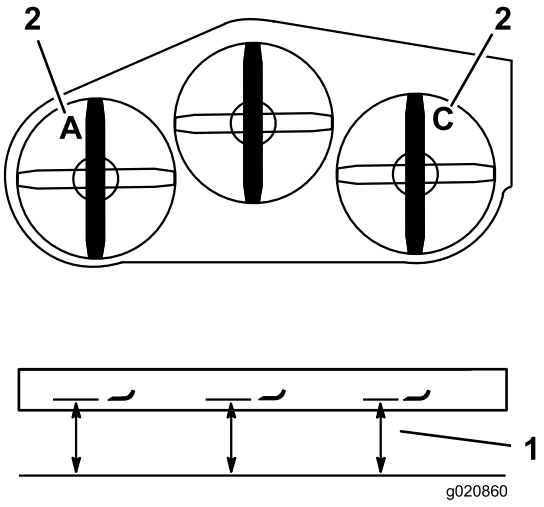

Figure 85

1. Point de mesure entre la lame et le sol plat
2. Mesurer aux points A et C

Réglage de la hauteur de coupe

1. Abaissez le tablier de coupe à la hauteur de 76 mm (3 po).
2. Tournez la lame droite dans le sens longitudinal.
3. Mesurez et notez la distance au point **C** entre la surface plane et le tranchant de la pointe de la lame droite (Figure 85).
4. La mesure au point **C** doit être égale à 3 mm (1/8 po) près à la la hauteur de coupe de 76 mm (3 po). Si ce n'est pas le cas, passez aux opérations suivantes.
5. Desserrez les écrous de blocage à chaque extrémité du tendeur (Figure 86).

   Remarque: L'extrémité du tendeur portant la gorge usinée est filetée à gauche (Figure 86).
6. Réglez le tendeur pour augmenter ou réduire la hauteur du tablier afin d'obtenir 76 mm (3 po) au point **C**.
7. Resserrez les écrous de blocage à chaque extrémité du tendeur.
8. Vérifiez que le levier de relevage du tablier de coupe se verrouille en position de transport.
9. Dans le cas contraire, réglez le tendeur jusqu'à ce qu'il se verrouille en position de transport.
10. Resserrez les écrous de blocage.

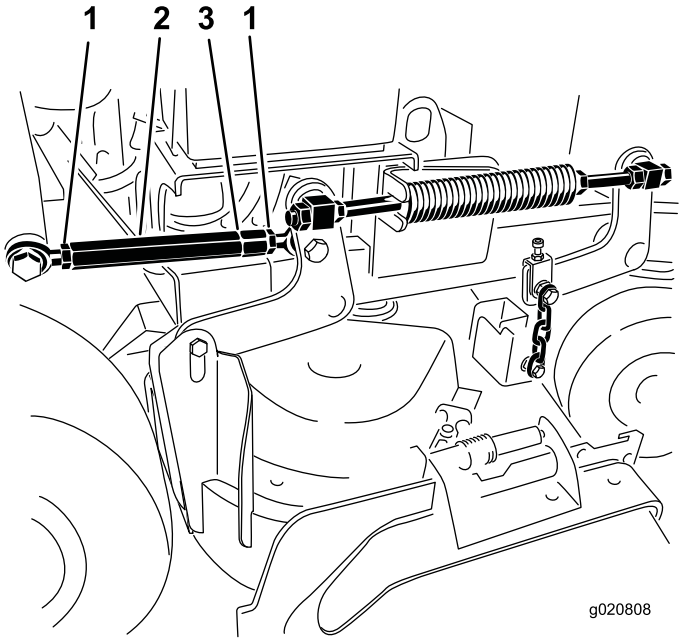

Figure 86

1. Écrou de blocage
2. Tendeur
3. Gorge indiquant le filetage à gauche

Réglage du ressort de compression

Remarque: Le réglage du ressort de compression modifie le degré de flottement du tablier ainsi que l'effort nécessaire pour l'élever avec la poignée de hauteur de coupe.

- Plus la compression est importante, moins l'effort nécessaire sur la poignée est important, et le flottement du tablier est augmenté.
- Moins la compression est importante, plus l'effort nécessaire sur la poignée est important, et le flottement du tablier est réduit.

1. Élevez le levier de relevage du tablier de coupe et verrouillez-le en position de transport.
2. Vérifiez la longueur du ressort de compression.

   Remarque: La longueur nominale est de 28,2 cm (11-1/8 po) pour les tabliers de coupe de 91 cm (36 po) et de 25,7 cm (10-1/8 po) pour les tabliers de coupe de 102 cm (40 po) (Figure 87).
3. Réglez cette distance en desserrant l'écrou de blocage du ressort et en tournant l'écrou devant chaque ressort (Figure 87).
4. Bloquez l'écrou en position en serrant l'écrou de blocage du ressort (Figure 87).

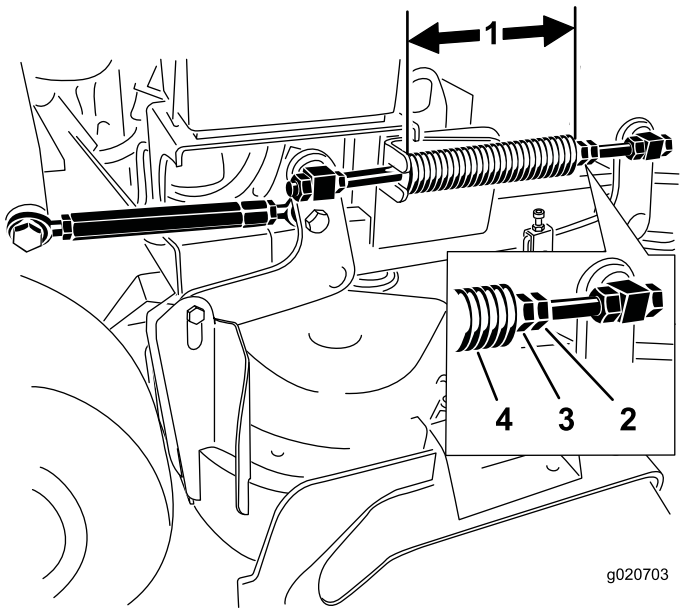

Figure 87

1. 25,7 cm (10-1/8 po) pour les tabliers de coupe de 102 cm (40 po) et 28,2 cm (11-1/8 po) pour les tabliers de coupe de 91 cm (36 po)
2. Écrou de blocage de ressort
3. Écrou avant
4. Ressort de compression

Remplacement du déflecteur d'herbe

⚠ ATTENTION

Si l'ouverture d'éjection n'est pas fermée, l'utilisateur ou d'autres personnes peuvent être blessés gravement par les objets happés et éjectés par la tondeuse. Un contact avec la lame est également possible.

N'utilisez pas la tondeuse sans l'équiper d'une plaque d'obturation, d'un déflecteur de déchiquetage, d'un déflecteur d'herbe ou d'un bac de ramassage.

1. Retirez le contre-écrou, le boulon, le ressort et l'entretoise qui fixent le déflecteur aux supports de pivot (Figure 88).

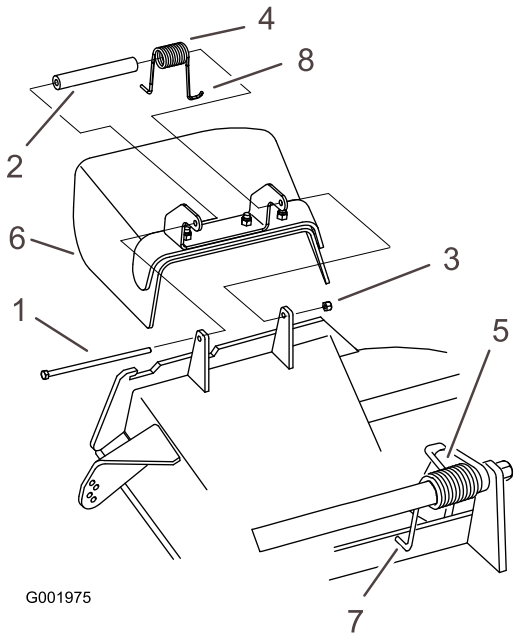

Figure 88

1. Boulon
2. Entretoise
3. Contre-écrou
4. Ressort
5. Ressort (en place)
6. Déflecteur d'herbe
7. Extrémité en **J** du ressort

2. Déposez le déflecteur d'herbe s'il est endommagé ou usé.
3. Placez une entretoise et un ressort sur le déflecteur d'herbe.
4. Placez 1 extrémité du ressort en **J** derrière le bord du tablier.

   Remarque: Prenez soin de placer 1 extrémité en **J** du ressort derrière le bord du tablier avant de mettre le boulon en place, comme montré à la Figure 88.
5. Remettez le boulon et l'écrou en place.
6. Accrochez l'extrémité en **J** du ressort au déflecteur d'herbe (Figure 88).

   Important: Le déflecteur d'herbe doit pouvoir pivoter. Ouvrez complètement le déflecteur d'herbe et vérifiez qu'il peut s'abaisser complètement.

Nettoyage

Nettoyage du dessous du tablier de coupe

Périodicité des entretiens: À chaque utilisation ou une fois par jour

Enlevez chaque jour l'herbe agglomérée sous le tablier de coupe.

1. Désengagez la PDF, amenez les leviers de commande de déplacement à la position de verrouillage au point mort et serrez le frein de stationnement.
2. Avant de quitter la position d'utilisation, coupez le moteur, enlevez la clé de contact et attendez l'arrêt complet de toutes les pièces mobiles.
3. Soulevez l'avant de la machine sur des chandelles.

Élimination des déchets

L'huile moteur, les batteries, l'huile hydraulique et le liquide de refroidissement sont polluants pour l'environnement. Débarrassez-vous en conformément à la réglementation nationale et locale en matière d'environnement.

Remisage

Nettoyage et remisage

1. Désengagez la PDF, serrez le frein de stationnement et coupez le contact. Enlevez la clé de contact.
2. Débarrassez l'extérieur de la machine, et surtout le moteur, des déchets d'herbe coupée, des saletés et de la crasse. Éliminez toute saleté et les débris d'herbe sèche pouvant se trouver sur les ailettes de la culasse et le carter du ventilateur.

   Important: Vous pouvez laver la machine avec de l'eau et un détergent doux. N'utilisez pas de nettoyeur haute pression. N'utilisez pas trop d'eau, surtout près du système d'entraînement et du moteur. Le lavage à haute pression peut forcer des impuretés et de l'eau dans des pièce essentielles, comme les paliers d'axes et les commutateurs électriques.
3. Contrôlez le frein; voir Entretien du frein (page 44).
4. Faites l'entretien du filtre à air; voir (page).
5. Graissez la machine; voir Lubrification (page 30).
6. Vidangez et remplacez l'huile moteur; voir Vidange et remplacement de l'huile moteur (page 34).
7. Contrôlez la pression des pneus; voir Contrôle de la pression des pneus (page 42).
8. Remisage à long terme :
   A. Ajoutez un stabilisateur/conditionneur dans le réservoir de carburant.
   B. Faites tourner le moteur pendant 5 minutes pour faire circuler le carburant traité dans tout le circuit d'alimentation.
   C. Coupez le moteur, laissez-le refroidir, puis vidangez le réservoir de carburant (voir Entretien du réservoir de carburant à la section Entretien du système d'alimentation (page 37)) ou laissez tourner le moteur jusqu'à ce qu'il s'arrête.
   D. Remettez le moteur en marche et laissez-le tourner jusqu'à ce qu'il s'arrête. Répétez la procédure en sélectionnant le starter, jusqu'à ce que le moteur ne veuille plus démarrer.
   E. Débarrassez-vous du carburant correctement. Recyclez-le conformément à la réglementation locale en matière d'environnement.

      Remarque: Ne conservez pas l'essence traitée/additionnée de stabilisateur plus de 3 mois.
9. Enlevez la bougie et vérifiez son état; voir Entretien de la bougie à la section Entretien du moteur (page 32). Versez ensuite deux cuillerées à soupe d'huile moteur dans l'ouverture laissée par la ou les bougies. Actionnez le démarreur pour faire tourner le moteur et bien répartir l'huile dans le cylindre. Reposez la ou les bougies. Ne rebranchez pas le fil de la ou des bougies.

10. Contrôlez et resserrez tous les boulons, écrous et vis. Réparez ou remplacez toute pièce endommagée ou défectueuse.
11. Peignez toutes les surfaces métalliques éraflées ou mises à nu. Une peinture pour retouches est disponible chez les dépositaires-réparateurs agréés.
12. Rangez la machine dans un endroit propre et sec, comme un garage ou une remise. Enlevez la clé de contact et rangez-la en lieu sûr. Couvrez la machine pour la protéger et la garder propre.

Dépistage des défauts

Problème	Cause possible	Mesure corrective
Le moteur ne démarre pas, démarre difficilement ou cale.	1. Le réservoir de carburant est vide. 2. Le starter n'est pas actionné. 3. Le fil de la bougie est mal connecté ou est débranché. 4. La bougie est piquée ou encrassée, ou l'écartement des électrodes est incorrect. 5. Le filtre à air est encrassé. 6. Le filtre à carburant est encrassé. 7. Impuretés, eau ou carburant altéré dans le système d'alimentation. 8. L'espace entre les contacteurs de sécurité n'est pas correct.	1. Faites le plein d'essence. 2. Réglez la commande de starter à la position Starter. 3. Reconnectez le fil. 4. Montez une bougie neuve, à écartement correct. 5. Faites l'entretien du filtre à air. 6. Remplacez le filtre à carburant. 7. Contactez un dépositaire-réparateur agréé. 8. Contactez un dépositaire-réparateur agréé.
Le moteur perd de la puissance.	1. Charge excessive du moteur. 2. Le filtre à air est encrassé. 3. Niveau d'huile bas dans le carter moteur. 4. Obstruction des ailettes de refroidissement et des conduits d'air sous le carter du ventilateur. 5. La bougie est piquée ou encrassée, ou l'écartement des électrodes est incorrect. 6. Obstruction de l'évent du bouchon du réservoir de carburant. 7. Le filtre à carburant est encrassé. 8. Impuretés, eau ou carburant altéré dans le système d'alimentation.	1. Réduisez votre vitesse. 2. Faites l'entretien du filtre à air. 3. Faites l'appoint d'huile. 4. Dégagez les ailettes de refroidissement et les passages d'air. 5. Montez une bougie neuve, à écartement correct. 6. Nettoyez ou remplacez le bouchon du réservoir. 7. Remplacez le filtre à carburant. 8. Contactez un dépositaire-réparateur agréé.
Le moteur surchauffe.	1. Charge excessive du moteur. 2. Niveau d'huile bas dans le carter moteur. 3. Obstruction des ailettes de refroidissement et des conduits d'air sous le carter du ventilateur.	1. Réduisez votre vitesse. 2. Faites l'appoint d'huile. 3. Dégagez les ailettes de refroidissement et les passages d'air.
La machine ne se déplace pas.	1. Le niveau d'huile hydraulique est bas. 2. Air dans le circuit hydraulique. 3. La courroie d'entraînement de pompe patine. 4. Le ressort de la poulie de tension de la courroie d'entraînement de pompe est absent. 5. Les vannes de dérivation de pompe sont ouvertes.	1. Faites l'appoint d'huile hydraulique. 2. Purgez l'air du circuit hydraulique. 3. Remplacez la courroie d'entraînement. 4. Remplacez le ressort de la poulie de tension de la courroie d'entraînement. 5. Serrez les vannes de dérivation. Serrez à un couple de 12 à 15 Nm (110 à 130 po-lb).

Problème	Cause possible	Mesure corrective
Vibrations anormales.	1. Lame(s) faussée(s) ou déséquilibrée(s). 2. Boulon de lame desserré. 3. Les boulons de fixation du moteur sont desserrés. 4. La poulie du moteur, de tension ou de lame est desserrée. 5. La poulie du moteur est endommagée. 6. L'axe de lame est faussé.	1. Remplacez la ou les lames. 2. Resserrez le boulon de lame. 3. Resserrez les boulons de fixation du moteur. 4. Resserrez la poulie voulue. 5. Contactez un dépositaire-réparateur agréé. 6. Contactez un dépositaire-réparateur agréé.
La hauteur de coupe est inégale.	1. Une ou des lames sont émoussées. 2. Une ou des lames sont faussées. 3. Le tablier de coupe n'est pas de niveau. 4. Mauvaise inclinaison du tablier de coupe. 5. Le dessous du tablier de coupe est encrassé. 6. Pression des pneus incorrecte. 7. L'axe de lame est faussé.	1. Aiguisez la ou les lames. 2. Remplacez la ou les lames. 3. Réglez l'horizontalité transversale du tablier de coupe. 4. Réglez l'inclinaison avant/arrière. 5. Nettoyez le dessous du tablier de coupe. 6. Corrigez la pression des pneus. 7. Contactez un dépositaire-réparateur agréé.
Les lames ne tournent pas.	1. La courroie d'entraînement de pompe est usée, détendue ou cassée. 2. Courroie d'entraînement de pompe déchaussée. 3. Courroie de tablier de coupe usée, lâche ou cassée. 4. La courroie du tablier de coupe est déchaussée. 5. Le ressort de la poulie de tension est cassé ou manquant. 6. Embrayage électrique déréglé. 7. Connecteur ou câble d'embrayage endommagé. 8. L'embrayage électrique est endommagé. 9. Le système de sécurité empêche les lames de tourner. 10. Commutateur de PDF défectueux.	1. Vérifiez la tension de la courroie. 2. Rechaussez la courroie d'entraînement et contrôlez la position des axes de réglage et des guide-courroie. 3. Remplacez la courroie du tablier de coupe. 4. Installez la courroie du tablier de coupe et vérifiez la position et le fonctionnement de la poulie de tension, du bras de la poulie de tension et du ressort. 5. Remplacez le ressort. 6. Réglez l'entrefer de l'embrayage. 7. Contactez un dépositaire-réparateur agréé. 8. Contactez un dépositaire-réparateur agréé. 9. Contactez un dépositaire-réparateur agréé. 10. Contactez un dépositaire-réparateur agréé.

Schémas

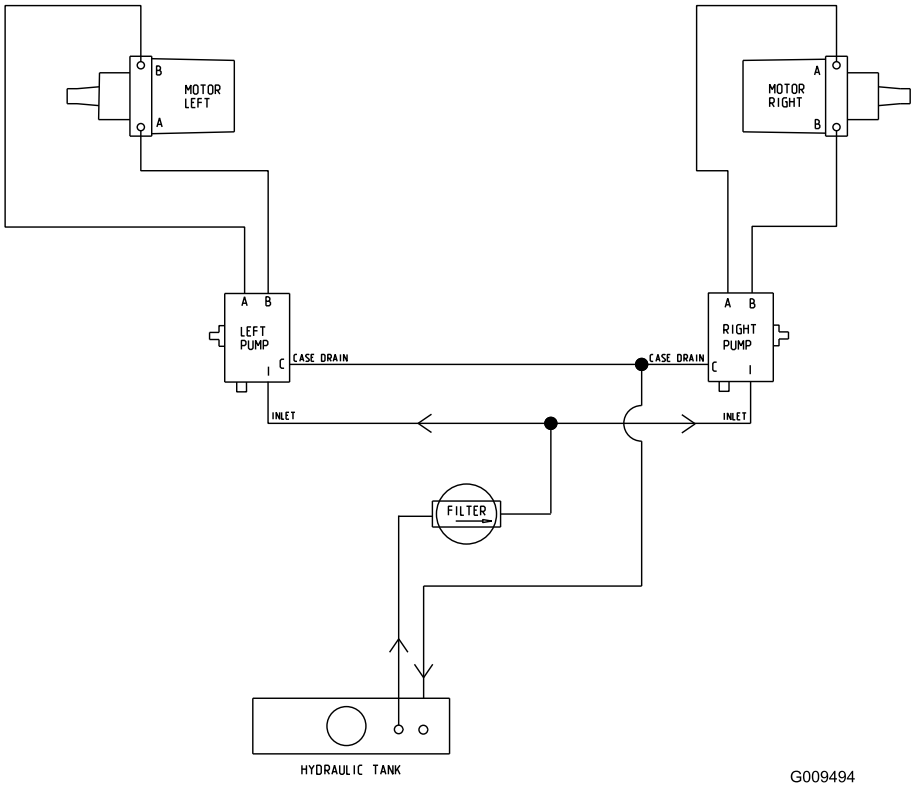

Schéma hydraulique (Rev. A)

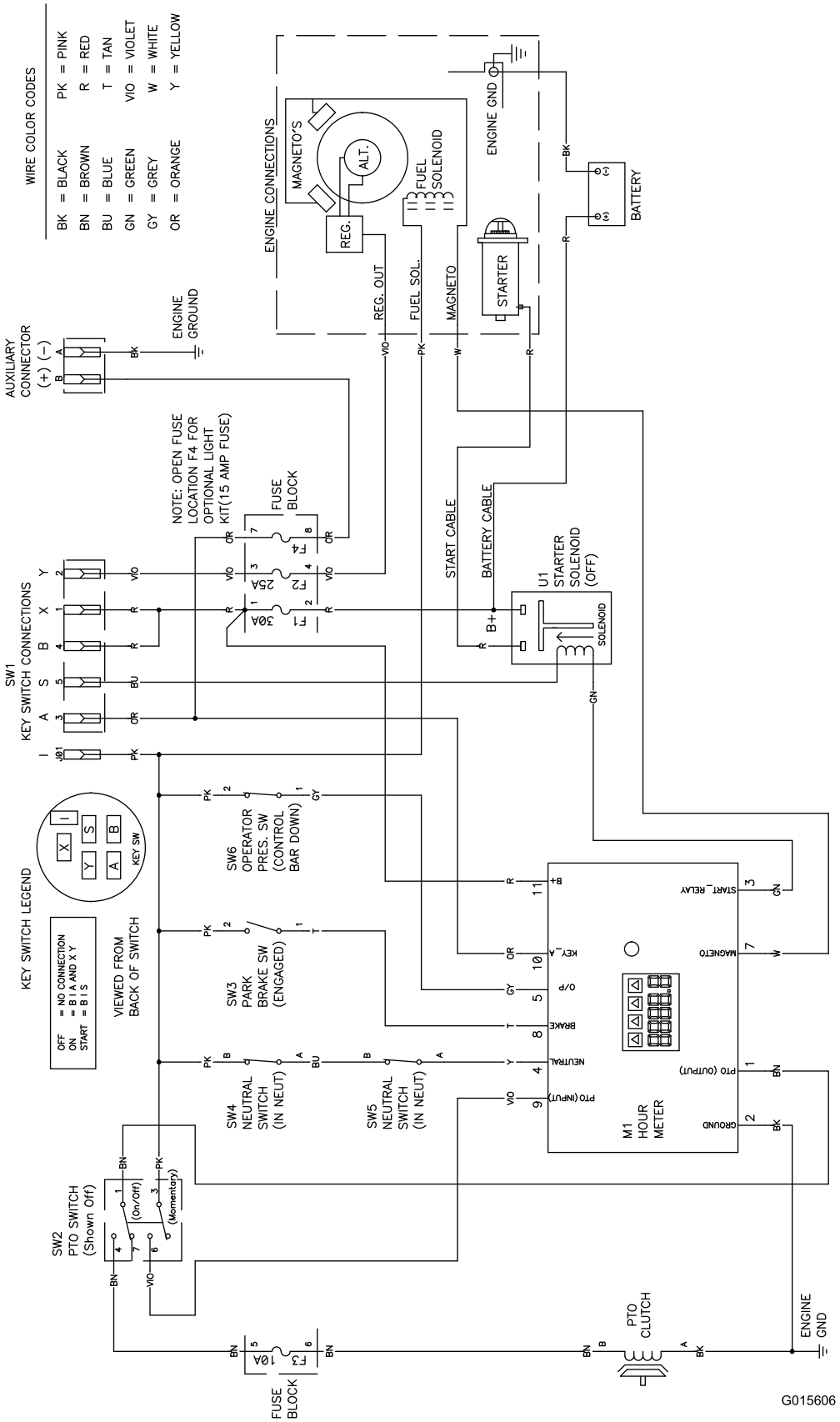

Schéma électrique (Rev. A)

Remarques:

Remarques:

La garantie intégrale Toro

Garantie limitée (voir les périodes de garantie ci-dessous)

Équipements pour entreprises paysagistes (LCE)

Conditions et produits couverts

The Toro Company et sa filiale, Toro Warranty Company, en vertu de l'accord passé entre elles, s'engagent conjointement à réparer les produits Toro ci-dessous s'ils présentent un défaut de fabrication ou de matériau.

Durées de garantie à partir de la date d'achat par le propriétaire d'origine :

Produits	**Période de garantie**
Tondeuses de 53 cm (21 po)	2 ans, usage résidentiel[1]
	1 an, usage commercial
• Moteurs[4]	Honda – 2 ans
	Kawasaki – 3 ans
Tondeuses de 76 cm (30 po)	2 ans, usage résidentiel[1]
	1 an, usage commercial
• Moteurs[4]	Kawasaki – 3 ans
Tondeuses autotractées de taille moyenne	2 ans
• Moteurs[4]	Kawasaki – 3 ans
Tondeuses Grand Stand®	5 ans ou 1 200 heures[2]
• Moteurs[4]	3 ans
• Châssis	À vie (propriétaire d'origine uniquement)[3]
Tondeuses Z Master® série 2000	4 ans ou 500 heures[2]
• Moteurs[4]	3 ans
• Châssis	À vie (propriétaire d'origine uniquement)[3]
Tondeuses Z Master® série 3000	5 ans ou 1 200 heures[2]
• Moteurs[4]	3 ans
• Châssis	À vie (propriétaire d'origine uniquement)[3]
Tondeuses Z Master® série 5000	5 ans ou 1 200 heures[2]
• Moteurs[4]	Kohler Command – 2 ans
	Kohler EFI – 3 ans
• Châssis	À vie (propriétaire d'origine uniquement)[3]
Tondeuses Z Master® série 6000	5 ans ou 1 200 heures[2]
• Moteurs[4]	Kawasaki – 3 ans
• Châssis	À vie (propriétaire d'origine uniquement)[3]
Tondeuses Z Master® série 7000	5 ans ou 1 200 heures[2]
• Moteurs[4]	2 ans
• Châssis	À vie (propriétaire d'origine uniquement)[3]
Tondeuses Z Master® série 8000	2 ans ou 1 200 heures[2]
• Moteurs[4]	2 ans
• Châssis	À vie (propriétaire d'origine uniquement)[3]
Toutes les tondeuses	
• Batterie	90 jours, pièces et main-d'œuvre
	1 an, pièces seulement
• Courroies et pneus	90 jours
• Accessoires	1 an

[1]L'usage résidentiel désigne l'utilisation du produit sur le terrain où se trouve votre domicile. L'utilisation dans plusieurs lieux est considérée comme un usage commercial, couvert par une garantie commerciale.

[2]Selon la première échéance.

[3]Garantie à vie du châssis – Si le châssis principal, qui est constitué de pièces soudées ensemble pour former la structure du tracteur et sur lequel sont fixés d'autres composants, comme le moteur, se fissure ou est cassé pendant l'utilisation normale, il sera réparé ou remplacé, au choix de Toro, gratuitement dans le cadre de la garantie, pièces et main-d'œuvre comprises. Toute défaillance du châssis causée par un usage incorrect ou abusif et toute défaillance ou réparation requise pour cause de rouille ou de corrosion n'est pas couverte.

[4]Certains moteurs utilisés sur les produits Toro sont couverts par la garantie constructeur du moteur.

Comment faire intervenir la garantie

Si vous pensez que votre produit Toro présente un vice de matériau ou de fabrication, procédez comme suit :

1. Demandez à un dépositaire-réparateur Toro agréé de prendre en charge votre produit. Pour trouver le dépositaire le plus proche, consultez les Pages Jaunes (sous « Tondeuses à gazon ») ou rendez-vous sur notre site web à www.Toro.com. Vous pouvez aussi appeler les numéros indiqués au point 3 pour consulter notre système permanent de localisation des dépositaires Toro.
2. Lorsque vous vous rendez chez le dépositaire-réparateur, apportez le produit et une preuve d'achat (reçu). Le dépositaire-réparateur diagnostiquera le problème et déterminera s'il est couvert par la garantie.
3. Si, pour une raison quelconque, vous n'êtes pas satisfait du diagnostic de votre dépositaire-réparateur ou des conseils prodigués, n'hésitez pas à nous contacter à l'adresse suivante :

   RLC Customer Care Department

   Toro Warranty Company

   8111 Lyndale Avenue South

   Bloomington, MN 55420-1196, États-Unis

   888-865-5676 (aux États-Unis)

   888-865-5691 (au Canada)

Responsabilités du propriétaire

L'entretien de votre produit Toro doit être conforme aux procédures décrites dans le *Manuel de l'utilisateur*. Cet entretien courant est à vos frais, qu'il soit effectué par vous-même ou par un dépositaire-réparateur.

Ce que la garantie ne couvre pas

Il n'existe aucune autre garantie expresse, à part la garantie spéciale du système antipollution et du moteur pour certains produits. Cette garantie expresse ne couvre pas :

- Les frais normaux d'entretien et de remplacement de pièces, telles que les filtres, le carburant, les lubrifiants, les changements d'huile, les bougies, les filtres à air, l'affûtage des lames, les lames usées, le réglage des câbles/de la tringlerie ou le réglage des freins et de l'embrayage.
- Les défaillances de composants dues à une usure normale
- Les produits ou pièces ayant subi des modifications, de mauvais traitements ou un usage abusif, et nécessitant un remplacement ou une réparation en raison d'un accident ou d'un défaut d'entretien.
- Les frais de prise à domicile et de livraison.
- Les réparations ou tentatives de réparation par quiconque autre qu'un dépositaire-réparateur Toro agréé.
- Les réparations requises en raison du non respect de la procédure recommandée relative au carburant (consultez le *Manuel de l'utilisateur* pour plus de détails)
  - La décontamination du système d'alimentation n'est pas couverte.
  - L'utilisation de carburant trop ancien (vieux de plus d'un mois) ou de carburant contenant plus de 10 % d'éthanol ou plus de 15 % de MTBE
  - L'omission de la vidange du système d'alimentation avant toute période de non utilisation de plus d'un mois

Conditions générales

Toutes les réparations couvertes par les présentes garanties doivent être effectuées par un dépositaire-réparateur Toro agréé, à l'aide de pièces de rechange agréées par Toro.

The Toro Company et Toro Warranty Company déclinent toute responsabilité en cas de dommages secondaires ou indirects liés à l'utilisation des produits Toro couverts par cette garantie, notamment quant aux coûts et dépenses encourus pour se procurer un équipement ou un service de substitution durant une période raisonnable pour cause de défaillance ou d'indisponibilité en attendant la réparation sous garantie.

Toutes les garanties implicites relatives à la qualité marchande (à savoir que le produit est apte à l'usage courant) et à l'aptitude à l'emploi (à savoir que le produit est apte à un usage spécifique) sont limitées à la durée de la garantie expresse.

L'exclusion de la garantie des dommages secondaires ou indirects, ou les restrictions concernant la durée de la garantie implicite, ne sont pas autorisées dans certains états et peuvent donc ne pas s'appliquer dans votre cas.

Cette garantie vous accorde des droits spécifiques, auxquels peuvent s'ajouter d'autres droits qui varient selon les états.

Autres pays que les États-Unis et le Canada

Pour les produits Toro achetés hors des États-Unis ou du Canada, demandez à votre distributeur (dépositaire) Toro la police de garantie applicable dans votre pays, région ou état. Si, pour une raison quelconque, vous n'êtes pas satisfait des services de votre distributeur, ou si vous avez du mal à vous procurer des renseignements concernant la garantie, adressez-vous à l'importateur Toro. En dernier recours, adressez-vous à Toro Warranty Company.

Droits des consommateurs australiens : Les clients australiens trouveront des renseignements concernant le Droit australien de la consommation à l'intérieur du carton ou auprès de leur dépositaire Toro local.