Form No. 3390-408 Rev A

TORO®

Count on it.

Manuale dell'operatore

Tosaerba professionale Recycler® da 53 cm con raccolta posteriore

Nº del modello 22291—Nº di serie 315000001 e superiori

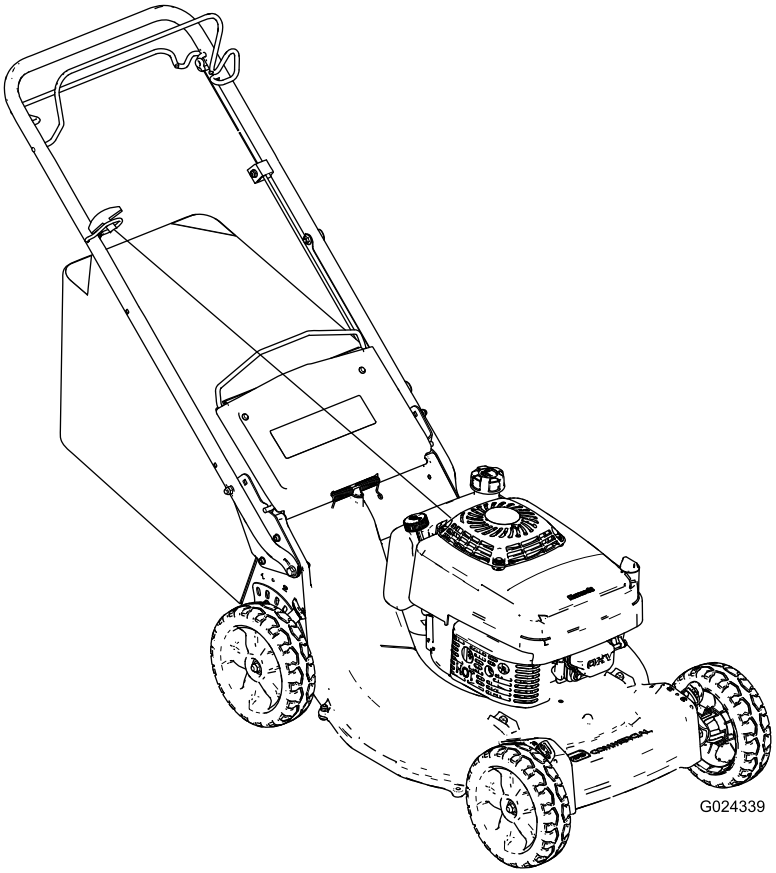

Registrate il vostro prodotto presso www.Toro.com.
Traduzione dell'originale (IT)

3390-408 A

Questo prodotto è conforme a tutte le direttive europee pertinenti. Vedere i dettagli nella Dichiarazione di Conformità (DICO) specifica del prodotto fornita a parte.

Introduzione

Questo tosaerba a lame rotanti con operatore a piedi è pensato per l'utilizzo da parte di privati od operatori professionisti del verde. Il suo scopo è quello di tagliare l'erba di prati ben tenuti di complessi residenziali o proprietà commerciali. Non è stato progettato per tagliare aree cespugliose o per impieghi in agricoltura.

Leggete attentamente queste informazioni al fine di utilizzare e mantenere correttamente la macchina, e di evitare infortuni e danni all'attrezzatura. Voi siete responsabili del corretto utilizzo del prodotto, all'insegna della sicurezza.

Potete contattare direttamente Toro su www.Toro.com per avere informazioni su prodotti e accessori, ottenere assistenza nella ricerca di un rivenditore o registrare il vostro prodotto.

Per assistenza, ricambi originali Toro o ulteriori informazioni, rivolgetevi a un Rivenditore autorizzato o a un Centro Assistenza Toro, e tenete sempre a portata di mano il numero del modello e il numero di serie della macchina. Figura 1 illustra la posizione del numero di modello e di serie sul prodotto. Scrivete i numeri nell'apposito spazio.

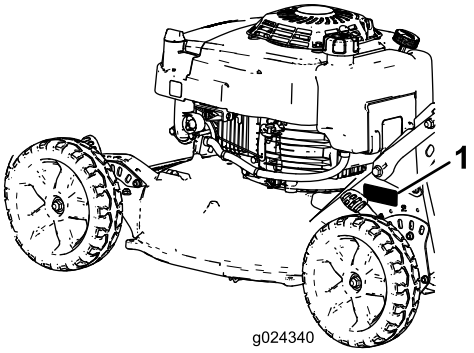

Figura 1

1. Targa del numero di modello e di serie

Nº del modello _____

Nº di serie _____

Il sistema di avvertimento adottato dal presente manuale identifica i pericoli potenziali e riporta messaggi di sicurezza, identificati dal simbolo di avvertimento (Figura 2), che segnala un pericolo in grado di provocare infortuni gravi o la morte se non si osservano le precauzioni raccomandate.

Figura 2

1. Simbolo di avvertimento

Per evidenziare le informazioni vengono utilizzate due parole. **Importante** indica informazioni meccaniche di particolare importanza, e **Nota** evidenzia informazioni generali di particolare rilevanza.

Coppia netta

La coppia lorda o netta di questo motore è stata valutata in laboratorio dal produttore del motore in conformità alla norma SAE (Society of Automotive Engineers) J1940. La configurazione rispondente ai requisiti di sicurezza, emissione e funzionamento comporta una sensibile riduzione della potenza effettiva del motore di questa classe di tosaerba.

© 2014—The Toro® Company
8111 Lyndale Avenue South
Bloomington, MN 55420

Contattateci a www.Toro.com.
Stampato negli USA
Tutti i diritti sono riservati

Indice

Sicurezza 3
Sicurezza generale del tosaerba 3
Pressione acustica 5
Potenza acustica 5
Vibrazione su mani-braccia 5
Adesivi di sicurezza e informativi 6
Preparazione 8
1 Montaggio della stegola 8
2 Montaggio del cavo di avviamento a strappo 10
3 Rabbocco della coppa dell'olio 10
4 Regolazione della trazione automatica 11
5 Montaggio del cesto di raccolta 11
Quadro generale del prodotto 12
Specifiche 12
Funzionamento 12
Controllo del livello dell'olio motore 12
Riempimento del serbatoio carburante 13
Regolazione dell'altezza di taglio 13
Avviamento del motore 14
Spegnimento del motore 14
Utilizzo della trazione automatica 14
Riciclaggio dello sfalcio 14
Utilizzo del cesto di raccolta 15
Suggerimenti 16
Manutenzione 18
Programma di manutenzione raccomandato 18
Manutenzione del motore 19
Revisione del filtro dell'aria 19
Cambio dell'olio motore 19
Manutenzione della candela 20
Manutenzione del sistema di trazione 20
Regolazione della trazione automatica 20
Manutenzione della lama 21
Manutenzione della lama 21
Pulizia 23
Pulizia sotto la macchina 23
Rimessaggio 24
Preparazione del sistema di alimentazione 24
Preparazione del motore 24
Informazioni generali 24
Rimozione del tosaerba dal rimessaggio 25
Localizzazione guasti 26

Sicurezza

Questa macchina è stata progettata in conformità con EN ISO 5395:2013.

L'errato utilizzo o l'errata manutenzione di questa macchina può causare infortuni. Limitate il rischio di infortuni attenendovi alle seguenti istruzioni di sicurezza.

Per garantire la massima sicurezza, migliori prestazioni e familiarizzare con il prodotto, è essenziale che tutti gli operatori del tosaerba leggano attentamente e comprendano il contenuto di questo manuale prima ancora di avviare il motore. Fate sempre attenzione al simbolo di allarme (Figura 2), che indica Attenzione, Avvertenza o Pericolo. Leggete e comprendete le istruzioni, perché si tratta della vostra sicurezza. Il mancato rispetto delle istruzioni può provocare infortuni.

Sicurezza generale del tosaerba

Questa falciatrice è in grado di amputare mani e piedi, e scagliare oggetti. La mancata osservanza delle seguenti norme di sicurezza può provocare gravi infortuni ed anche la morte.

Addestramento

- Leggete attentamente le istruzioni. Prendete dimestichezza con i comandi e il corretto utilizzo delle apparecchiature.
- Non consentite mai l'uso del tosaerba a bambini o a persone che non abbiano perfetta conoscenza delle presenti istruzioni. Le normative locali possono imporre limiti all'età dell'operatore.
- Ricordate sempre che l'operatore o utilizzatore è responsabile di incidenti o pericoli occorsi ad altre persone o alla loro proprietà.
- Comprendete le spiegazioni di tutti i pittogrammi riportati sul tosaerba o nelle istruzioni.

Benzina

AVVERTENZA – La benzina è altamente infiammabile. Prendete le seguenti precauzioni.

- Conservate il carburante in apposite taniche.
- Eseguite sempre i rifornimenti all'aperto e non fumate durante l'operazione.
- Aggiungete il carburante prima di avviare il motore. Non togliete mai il tappo del serbatoio, né aggiungete benzina a motore acceso o caldo;
- Se versate inavvertitamente della benzina, non avviate il motore, ma allontanate il tosaerba dall'area

interessata evitando di generare una fonte di accensione, finché i vapori di benzina non si saranno dissipati.

- Montate saldamente tutti i tappi del serbatoio carburante e della tanica.

Preparazione

- Indossate pantaloni lunghi e calzature robuste e antiscivolo quando tosate. Non usate mai l'apparecchiatura a piedi nudi o in sandali.
- Ispezionate attentamente l'area in cui deve essere utilizzata l'apparecchiatura, e togliete tutte le pietre, rametti, ossi ed altri corpi estranei.
- Prima dell'uso controllate sempre a vista che le protezioni e i dispositivi di sicurezza, come deflettori e/o cesti di raccolta, siano montati e perfettamente funzionanti.
- Prima dell'uso controllate sempre a vista che le lame, i bulloni delle lame e il gruppo di taglio non siano usurati o danneggiati. Sostituite in serie lame e bulloni usurati o danneggiati, per mantenere il bilanciamento.

Avviamento

- Non inclinate la macchina quando avviate il motore, salvo quando deve essere inclinata per l'avviamento. In questo caso non inclinatelo più del necessario, e sollevate soltanto il lato lontano dall'operatore.
- Avviate il motore con cautela, osservando le istruzioni e tenendo i piedi lontano dalla lama (o lame), non davanti al condotto di scarico.

Funzionamento

- Non tosate in prossimità di altre persone, soprattutto bambini, o di animali da compagnia.
- Tosate solamente alla luce del giorno o con illuminazione artificiale adeguata.
- Prestate attenzione a fosse e ad altri pericoli nascosti.
- Non mettete le mani o i piedi vicino o sotto le parti rotanti. Restate sempre lontani dall'apertura di scarico.
- Non sollevate né trasportate il tosaerba se il motore è acceso.
- Prestate la massima attenzione quando fate marcia indietro o tirate verso di voi un tosaerba con operatore a piedi.
- Camminate, non correte.
- Pendenze:
  - Non tosate versanti molto scoscesi.
  - Prestate la massima attenzione sulle pendenze.
  - Tosate le pendenze con movimento laterale, mai verso l'alto e il basso, e invertite la direzione con la massima cautela sulle pendenze.
  - Procedete sempre con passo sicuro sulle pendenze.
- Rallentate sulle pendenze e sulle curve strette per evitare ribaltamenti e la perdita di controllo.
- Fermate la lama prima di inclinare la macchina per il trasferimento se dovete attraversare superfici non erbose, e per trasferirla avanti e indietro dalla zona da tosare.
- Non azionate il motore in un locale chiuso in cui possano raccogliersi i fumi tossici dell'ossido di carbonio e altri gas di scarico.
- Spegnete il motore
  - ogni volta che lasciate la macchina incustodita.
  - prima del rifornimento di carburante.
  - prima di togliere il cesto di raccolta.
  - prima di regolare l'altezza, a meno che la regolazione non possa essere eseguita dalla postazione di guida.
- Spegnete il motore e staccate il cappellotto dalla candela:
  - prima di disintasare o rimuovere ostruzioni dal condotto di scarico.
  - prima di controllare, pulire o eseguire interventi sulla macchina.
  - dopo aver colpito un corpo estraneo; ispezionate il tosaerba per rilevare eventuali danni, ed effettuate le riparazioni necessarie prima di riavviarlo e utilizzarlo;
  - se la macchina inizia a vibrare in modo anomalo (controllatela immediatamente).
- I lampi possono causare lesioni gravi o morte. Se vedete lampi o udite tuoni vicini all'area in cui vi trovate, non utilizzate la macchina; cercate un riparo.
- Prestate attenzione al traffico quando attraversate o procedete nei pressi di una strada.

Manutenzione e rimessaggio

- Mantenete adeguatamente serrati tutti i dadi, i bulloni e le viti, per assicurarvi che l'apparecchiatura funzioni nelle migliori condizioni di sicurezza.
- Non usate lance ad alta pressione per la pulizia delle attrezzature sulla macchina.
- Non tenete le apparecchiature con benzina nel serbatoio o all'interno di edifici dove i vapori possano raggiungere fiamme libere o scintille.
- Lasciate raffreddare il motore prima del rimessaggio al chiuso.
- Per ridurre il rischio d'incendio, mantenete motore, marmitta di scarico, vano batteria e zona di conservazione della benzina esenti da erba, foglie ed eccessi di grasso.
- Controllate spesso i componenti del cesto di raccolta e la protezione di scarico, e all'occorrenza sostituiteli con parti raccomandate dal produttore.
- Sostituite le parti usurate o danneggiate, per motivi di sicurezza.
- Sostituite le marmitte di scarico difettose.

- Dovendo scaricare il serbatoio del carburante, eseguite l'operazione all'aperto.
- Non modificate la taratura del regolatore del motore e non fate superare al motore i regimi previsti. Il motore che funziona a velocità eccessiva può aumentare il rischio di infortuni.
- Durante la messa a punto della macchina fate attenzione a non intrappolare le dita tra le lame in movimento e le parti fisse della macchina.
- **Per garantire le massime prestazioni e sicurezza, utilizzate esclusivamente ricambi e accessori originali Toro. Non utilizzate ricambi o accessori *compatibili*, in quanto potrebbero compromettere la sicurezza.**

Rimorchio

- Prestate la massima attenzione durante il carico e lo scarico della macchina da un rimorchio o da un autocarro.
- Utilizzate rampe larghe per il carico e lo scarico della macchina da un rimorchio o da un autocarro.
- Fissate saldamente la macchina in basso utilizzando cinghie, catene, cavi o corde. Le cinghie anteriori e posteriori dovranno essere rivolte verso il basso e all'esterno rispetto alla macchina.

Pressione acustica

Questa unità ha un livello di pressione acustica all'orecchio dell'operatore di 88 dBA, con un valore d'incertezza (K) di 1 dBA.

Il livello di pressione acustica è stato determinato in conformità con le procedure definite nella norma EN ISO 5395:2013.

Potenza acustica

Questa unità ha un livello di potenza acustica garantito di 98 dBA, con un valore d'incertezza (K) di 1 dBA.

Il livello di potenza acustica è stato determinato in conformità con le procedure definite nella norma ISO 11094.

⚠ ATTENZIONE

L'esposizione a lungo termine al rumore durante l'utilizzo della macchina può causare un certo grado di perdita dell'udito.

Indossate protezioni acustiche adeguate ogni volta che utilizzate la macchina per un lungo periodo di tempo.

Vibrazione su mani-braccia

Livello di vibrazione misurato per la mano sinistra = 2,3 m/s^2

Livello di vibrazione misurato per la mano destra = 2,7 m/s^2

Valore d'incertezza (K) = 1,4 m/s^2

I valori rilevati sono stati determinati in conformità con le procedure definite nella norma EN ISO 5395:2013.

⚠ ATTENZIONE

L'esposizione a lungo termine alle vibrazioni durante l'utilizzo della macchina può causare un certo grado di intorpidimento di mani e polsi.

Indossate guanti che smorzino le vibrazioni ogni volta che utilizzate la macchina per un lungo periodo di tempo.

Adesivi di sicurezza e informativi

Importante: **Gli adesivi di sicurezza o d'istruzione sono affissi nelle adiacenze di punti potenzialmente pericolosi. Sostituite gli adesivi danneggiati.**

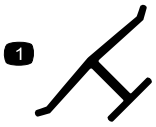

Marchio del costruttore

1. Indica che la lama è specificata come una parte realizzata dal costruttore della macchina originale.

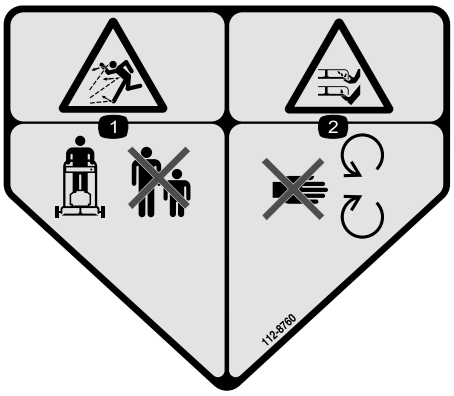

112-8760

1. Pericolo di lancio di oggetti. Tenete gli astanti a distanza di sicurezza dalla macchina.
2. Ferita o smembramento di mano o piede. Non avvicinatevi alle parti in movimento.

116-7583

1. Avvertenza – Leggete il *Manuale dell'operatore*. Non usate questa macchina senza addestramento.
2. Pericolo di lancio di oggetti – Tenete gli astanti a distanza di sicurezza dalla macchina.
3. Pericolo di oggetti scagliati - Non usate il tosaerba se non è montato il coperchio dello scarico posteriore o il cesto di raccolta.
4. Pericolo di ferite o smembramento di mano o piede causati dalla lama del tosaerba – Restate lontano dalle parti in movimento, tenete montate tutte le protezioni.
5. Avvertenza – Usate la protezione per l'udito.
6. Pericolo di ferite o smembramento di mani o piedi per mezzo della lama del tosaerba – Tosate trasversalmente alla pendenza, mai verso l'alto e il basso; spegnete il motore prima di lasciare la postazione di guida, rimuovete gli oggetti che potrebbero essere scagliati dalla lame e guardate dietro di voi prima di retrocedere.

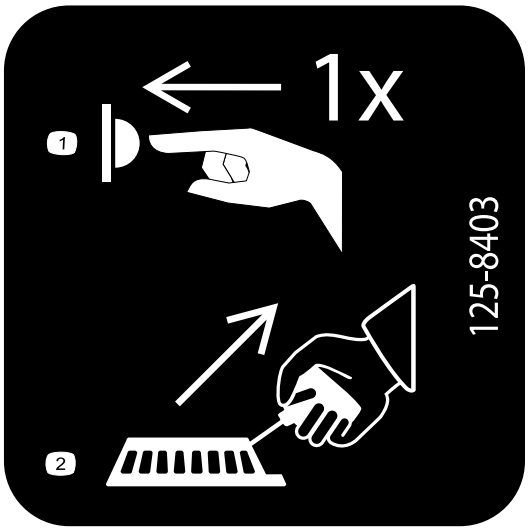

125-8403

1. Premete l'iniettore una volta.
2. Tirate la maniglia dell'avviatore autoavvolgente.

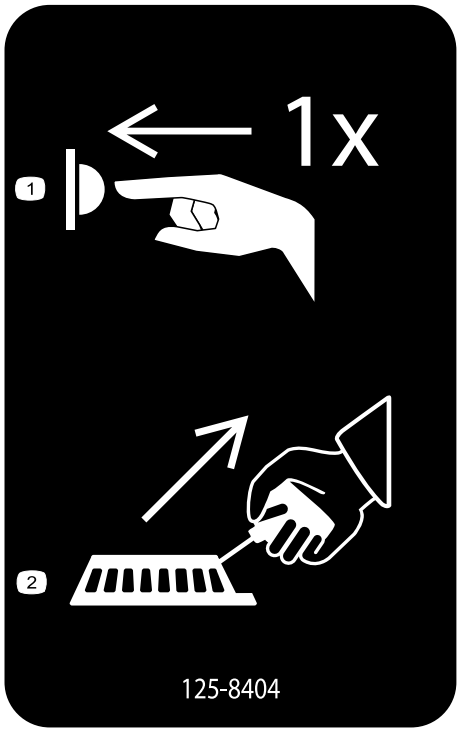

125-8404

1. Premete l'iniettore una volta.
2. Tirate la maniglia dell'avviatore autoavvolgente.

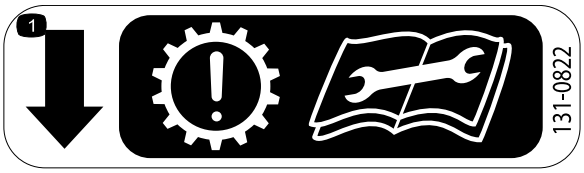

131-0822

1. Trazione automatica— Attenzione: la trasmissione può usurarsi prematuramente se la cinghia è troppo tesa; prima di effettuare interventi di assistenza o manutenzione, leggete il *Manuale dell'operatore*.

Preparazione

Parti sciolte

Verificate che sia stata spedita tutta la componentistica, facendo riferimento alla seguente tabella.

Procedura	Descrizione	Qté	Uso
1	Stegola Bullone flangiato a testa esagonale (5/16 x 2-1/2 poll.) Bullone a testa tonda (5/16 x 1-1/2 poll.) Dado flangiato (5/16 poll.)	1 2 2 4	Montate la stegola.
2	Non occorrono parti	–	Montate il cavo di avviamento a strappo.
3	Non occorrono parti	–	Riempite d'olio il carter.
4	Non occorrono parti	–	Regolate la trazione automatica.
5	Non occorrono parti	–	Montate il cesto di raccolta.

Nota: Stabilite i lati sinistro e destro della macchina dalla normale posizione di guida.

1

Montaggio della stegola

Parti necessarie per questa operazione:

1	Stegola
2	Bullone flangiato a testa esagonale (5/16 x 2-1/2 poll.)
2	Bullone a testa tonda (5/16 x 1-1/2 poll.)
4	Dado flangiato (5/16 poll.)

Procedura

1. Rimuovete la protezione del cavo dalla stegola (Figura 3) togliendo i 2 bulloni a testa tonda e i 2 dadi di bloccaggio che tengono la protezione del cavo alla stegola.

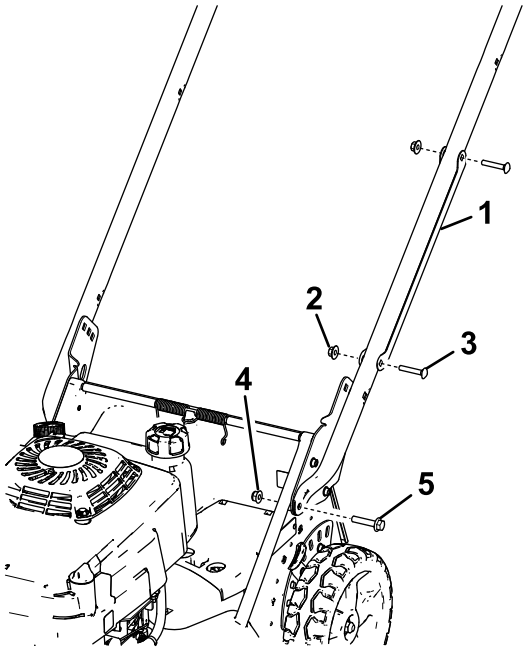

Figura 3

1. Protezione del cavo
2. Dado di bloccaggio (2)
3. Bullone a testa tonda – 1/4 x 1-1/2 poll. (2)
4. Dado flangiato – 5/16 poll. (2)
5. Bullone flangiato a testa esagonale – 5/16 x 1-1/2 poll. (2)

Nota: Conservate la protezione, i bulloni a testa tonda e i dadi di bloccaggio per potere ripetere l'installazione successivamente sulla stegola nel corso di questa procedura.

2. Installate le estremità della stegola sull'alloggiamento della macchina con 2 bulloni flangiati a testa esagonale (5/16 x 1-1/2 poll.) e 2 dadi flangiati (5/16 poll.) come mostrato in Figura 3.

3. Regolate la macchina all'altezza di taglio desiderata; fate riferimento a Regolazione dell'altezza di taglio (pagina 13).

4. Sistematevi dietro la macchina in posizione di guida per determinare l'altezza della stegola più adatta a voi (Figura 4).

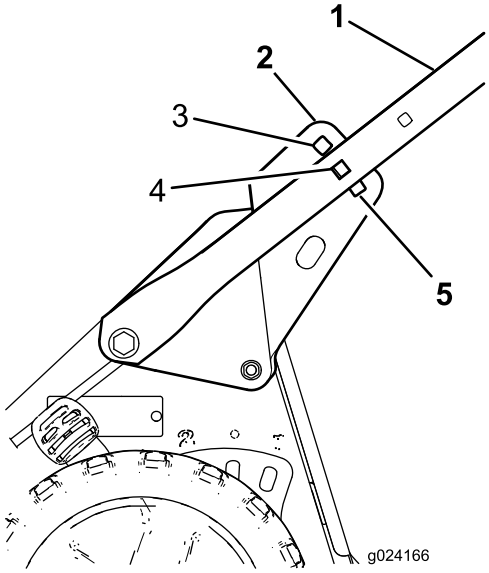

Figura 4

1. Stegola
2. Staffa della stegola (2)
3. Altezza massima della stegola
4. Altezza media della stegola
5. Altezza minima della stegola

5. Fissate la stegola sulle staffe all'altezza desiderata con 2 bulloni a testa tonda (5/16 x 1-1/2 poll.) e 2 dadi flangiati (5/16 poll.) come mostrato in Figura 5.

Importante: Accertate che le teste dei bulloni siano all'interno della stegola e i dadi all'esterno.

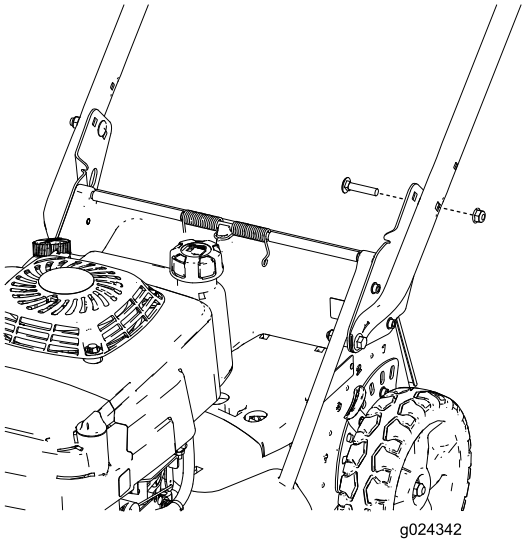

Figura 5

1. Bullone a testa tonda – 5/16 x 1-1/2 poll. (2)
2. Staffa della stegola (2)
3. Dado flangiato – 5/16 poll. (2)

6. Posizionate la protezione del cavo sulla stegola con i(l) cavi(o) all'interno della protezione e fissate la protezione stessa sulla stegola con i 2 bulloni a testa tonda e i 2 dadi di bloccaggio rimossi in precedenza(Figura 3).

Importante: Accertate di non pinzare i(l) cavi(o) nella stegola quando installate le protezioni del cavo sulla stegola stessa.

2

Montaggio del cavo di avviamento a strappo

Non occorrono parti

Procedura

Tirate il cavo di avviamento a strappo attraverso il guidacavo sulla stegola (Figura 6).

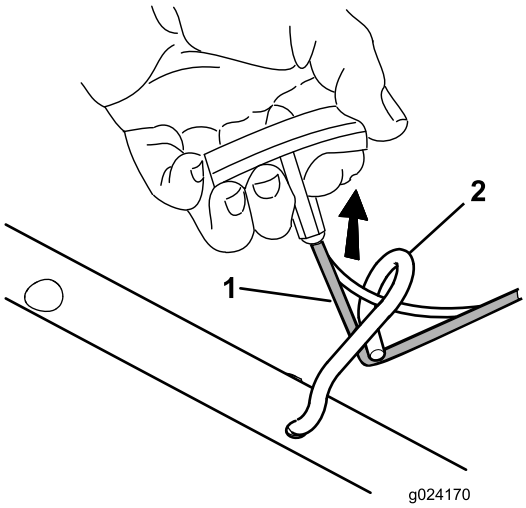

Figura 6

1. Cavo di avviamento a strappo
2. Guidacavo

Nota: Per agevolare l'installazione del cavo premete la barra di comando della lama sulla stegola.

3

Rabbocco della coppa dell'olio

Non occorrono parti

Procedura

Il carter del motore viene spedito privo di olio. Prima di avviare il motore, riempitelo con olio. Il carter del motore (con filtro dell'olio) può tenere 0,65 litri di olio. Utilizzate esclusivamente olio detergente di alta qualità SAE 10W-30 con American Petroleum Institute (API) service classification SH, SJ o equivalente.

Prima di usare il tosaerba, verificate sempre che il livello dell'olio si trovi fra le tacche Add (rabboccare) e Full (pieno) sull'asta di livello (Figura 7).

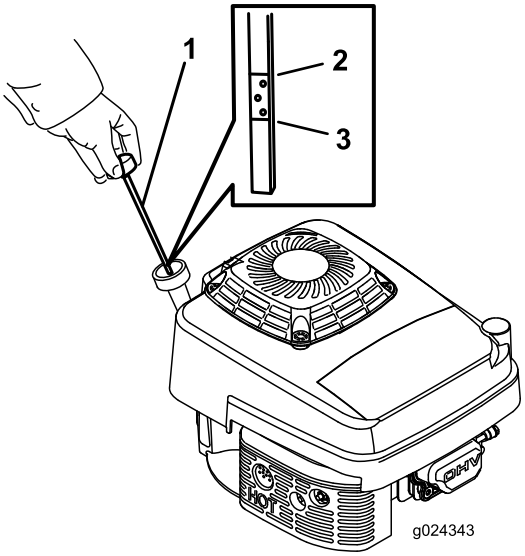

Figura 7

1. Asta di livello
2. Tacca Full (pieno)
3. Tacca Add (aggiungere)

Nota: Quando il carter è vuoto, riempitelo a tre quarti circa di olio, quindi seguite le istruzioni riportate nella presente sezione.

1. Portate la macchina su una superficie pianeggiante.
2. Pulite attorno all'asta di livello (Figura 7).
3. Girate il tappo in senso antiorario ed estraete l'asta di livello.
4. Tergete l'asta con un panno pulito.
5. Inserite l'asta di livello nel collo del bocchettone, ed estraetela.
6. Controllate il livello dell'olio sull'asta.

- Se il livello dell'olio è inferiore alla tacca Add (rabboccare) sull'asta, aggiungete lentamente una piccola quantità di olio nel relativo tubo di riempimento, attendete 3 minuti, quindi ripetete le fasi da 4 a 6 fino a raggiungere il livello Full (pieno) sull'asta.
- Se il livello dell'olio è superiore alla tacca Full (pieno) sull'asta, drenate l'olio in eccesso fino a raggiungere la tacca Full (pieno) sull'asta di livello. Vedere Cambio dell'olio motore (pagina 19).

Importante: Non avviate il motore con il livello dell'olio nella coppa troppo basso o troppo alto per evitare di danneggiarlo.

7. Inserite l'asta di livello nel collo del bocchettone e girate a fondo il tappo in senso orario.

4

Regolazione della trazione automatica

Non occorrono parti

Procedura

Importante: Regolate il cavo di trazione automatica prima di azionare la macchina per la prima volta. Vedere Regolazione della trazione automatica (pagina 20).

5

Montaggio del cesto di raccolta

Non occorrono parti

Procedura

1. Infilate il cesto di raccolta sopra il telaio come illustrato in Figura 8.

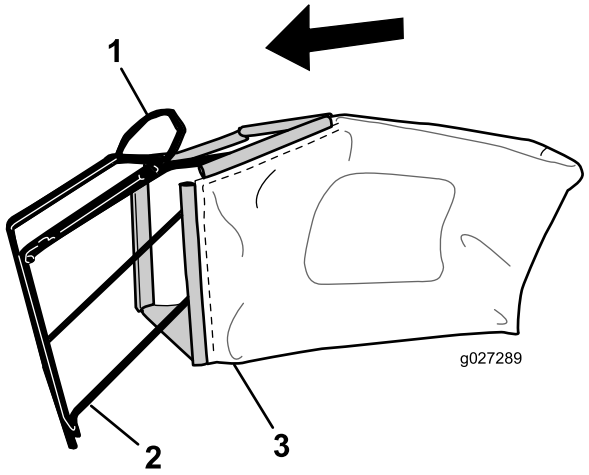

Figura 8

1. Stegola
2. Telaio
3. Cesto di raccolta

Nota: Non infilate il cesto sopra la stegola (Figura 8).

2. Agganciate il canale inferiore del cesto sul fondo del telaio (Figura 9).

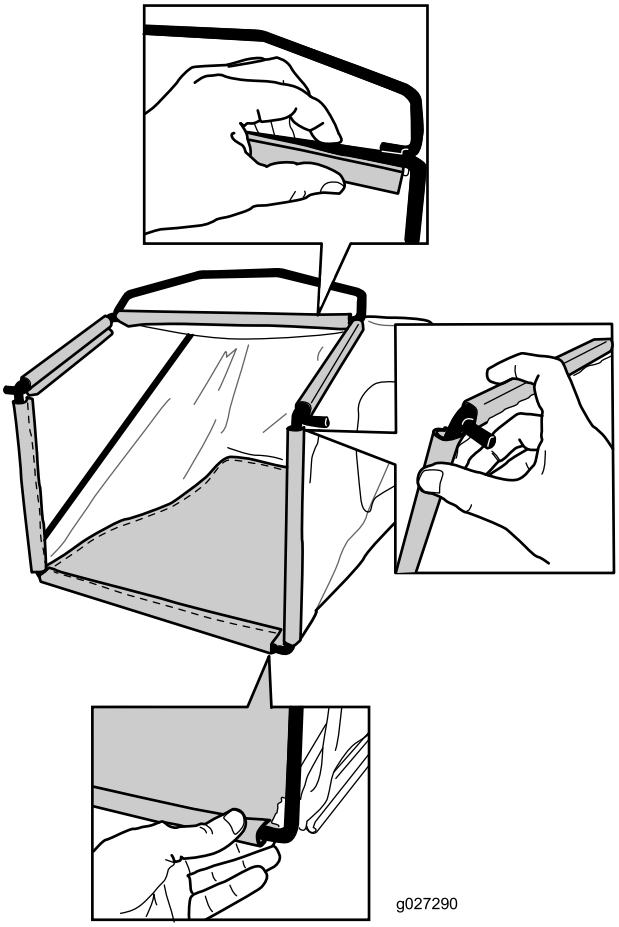

Figura 9

3. Agganciate i canali superiore e laterali del cesto rispettivamente sulla parte superiore e quelle laterali del telaio (Figura 9).

Quadro generale del prodotto

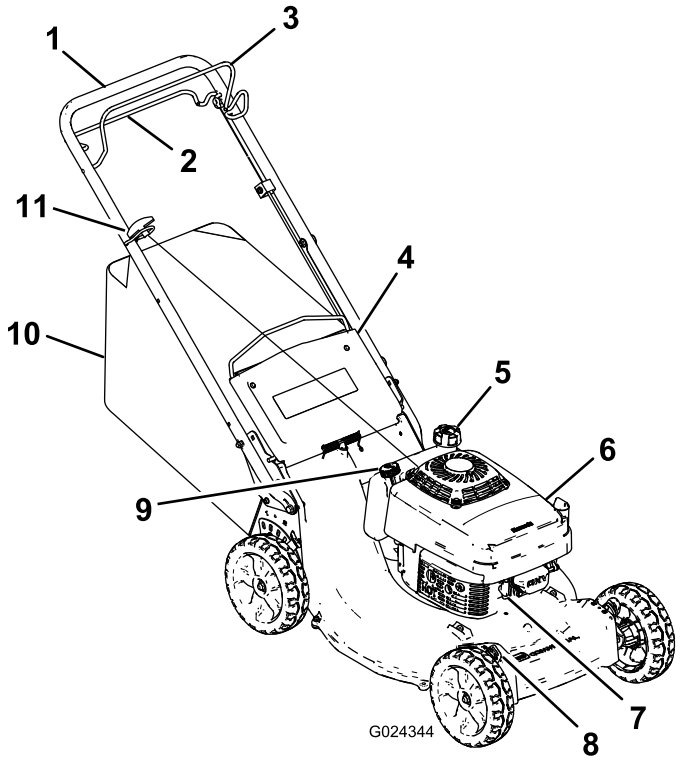

Figura 10

1. Stegola
2. Barra della trazione automatica
3. Barra di comando della lama
4. Sportello posteriore
5. Tappo del serbatoio del carburante
6. Filtro dell'aria
7. Candela
8. Leva dell'altezza di taglio (4)
9. Rifornimento olio/asta di livello
10. Cesto di raccolta
11. Maniglia dell'avviatore autoavvolgente

Specifiche

Peso	56 kg
Lunghezza	161 cm
Larghezza	55 cm
Altezza	88 cm

Funzionamento

Nota: Stabilite i lati sinistro e destro della macchina dalla normale posizione di guida.

Prima di tosare verificate sempre che la trazione automatica e la barra di comando della lama funzionino correttamente. Quando rilasciate la barra di comando della lama, la lama e la trazione automatica devono fermarsi; in caso contrario, rivolgetevi a un Centro Assistenza autorizzato.

⚠ ATTENZIONE

Questa macchina produce livelli acustici superiori a 85 dBA alle orecchie dell'operatore, e può causare la perdita dell'udito in caso di lunghi periodi di esposizione al rumore.

Quando utilizzate questa macchina usate la protezione per l'udito.

Figura 11

1. Avvertenza – Usate la protezione per l'udito.

Controllo del livello dell'olio motore

Intervallo tra gli interventi tecnici: Prima di ogni utilizzo o quotidianamente—Controllate il livello dell'olio motore.

Prima di usare il tosaerba, verificate sempre che il livello dell'olio si trovi fra le tacche Add (rabboccare) e Full (pieno) come mostrato sull'asta di livello (Figura 12).

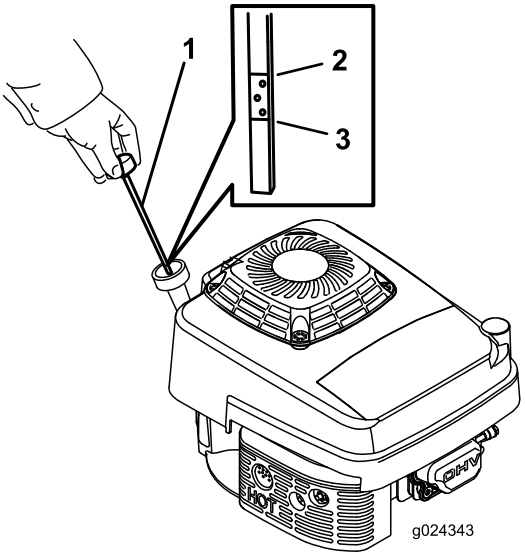

Figura 12

1. Asta di livello
2. Tacca Full (pieno)
3. Tacca Add (aggiungere)

Se l'olio non raggiunge la tacca Add (rabboccare) sull'asta, occorre rabboccare. Vedere 3 Rabbocco della coppa dell'olio (pagina 10).

Riempimento del serbatoio carburante

⚠ PERICOLO

La benzina è estremamente infiammabile ed esplosiva. Un incendio o un'esplosione a causa della benzina possono ustionare voi ed altre persone.

- **Per impedire che una carica elettrostatica faccia incendiare la benzina, mettete la tanica e/o la macchina per terra prima del riempimento, mai in un veicolo o su un oggetto.**
- **Riempite il serbatoio all'aperto, a motore freddo. Tergete le perdite accidentali.**
- **Non maneggiate la benzina quando fumate, o nelle adiacenze di una fiamma libera o di scintille.**
- **Conservate la benzina in una tanica per carburante approvata, fuori dalla portata dei bambini.**

- Per ottenere risultati ottimali utilizzate solo benzina senza piombo fresca e pulita (con meno di 30 giorni), di 87 o più ottani (metodo di classificazione (R+M)/2).
- È accettabile il carburante ossigenato con etanolo fino al 10% o 15% di MTBE per volume.
- **Etanolo :**È accettabile la benzina con etanolo fino al 10% (nafta) o 15% di MTBE (metil-ter-butil etere) per volume. Etanolo e MTBE non sono identici. L'utilizzo di benzina con etanolo al 15% (E15) per volume non è approvato. **Non utilizzate benzina con etanolo superiore al 10% per volume**, come E15 (contiene etanolo al 15%), E20 (contiene etanolo al 20%) o E85 (contiene etanolo fino all'85%). L'utilizzo di benzina non approvata può provocare problemi di prestazioni e/o danni al motore non coperti dalla garanzia.
- **Non** utilizzate benzina contenente metanolo.
- Nella stagione invernale, **non** conservate il carburante nel serbatoio o nei contenitori senza utilizzare un apposito stabilizzatore.
- **Non** aggiungete olio alla benzina.

Importante: Per ridurre il rischio di avviamenti difficoltosi, versate nella benzina (conservata per non più di 30 giorni) uno stabilizzatore per carburante per l'intera stagione.

Nota: Il serbatoio carburante ha una capienza di 1,8 litri.

Regolazione dell'altezza di taglio

Potete modificare l'altezza di taglio a ogni ruota regolando la leva dell'altezza di taglio. Altezze di taglio: 25 mm, 38 mm, 51 mm, 64 mm, 76 mm, 89 mm e 102 mm, 114 mm.

⚠ PERICOLO

Regolando le leve dell'altezza di taglio potreste toccare con le mani una lama in movimento, e infortunarvi gravemente.

- **Prima di regolare l'altezza di taglio, spegnete il motore e attendete che tutte le parti mobili si siano fermate.**
- **Non inserite le dita sotto la scocca mentre regolate l'altezza di taglio.**

1. Tirate la leva dell'altezza della ruota verso la ruota (Figura 13), e spostatela nella posizione opportuna.

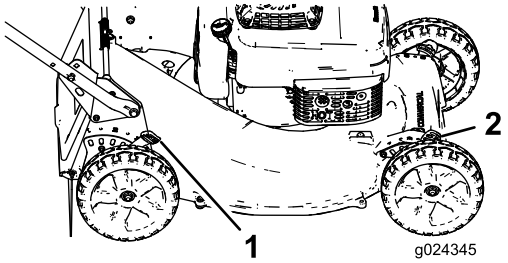

Figura 13

1. Leva dell'altezza di taglio posteriore (2)
2. Leva dell'altezza di taglio anteriore (2)

2. Rilasciate la leva di regolazione dell'altezza di taglio e inseritela saldamente nell'apposita tacca.
3. Regolate tutte le ruote impostandole alla stessa altezza di taglio.

Avviamento del motore

1. Collegate il cappellotto alla candela.
2. Premete con decisione l'iniettore(Figura 14), tenendo la lampada dell'iniettore per 1 secondo.

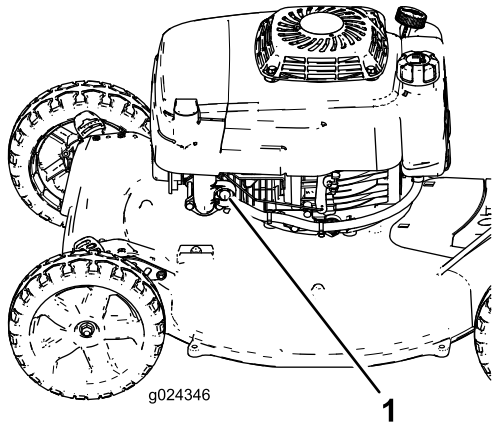

Figura 14

1. Iniettore

3. Tenete la barra di comando della lama contro la maniglia superiore (Figura 15).

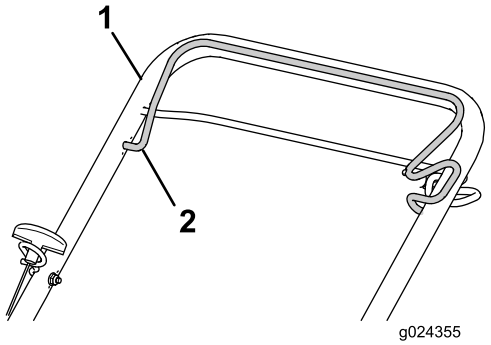

Figura 15

1. Maniglia superiore
2. Barra di comando della lama

4. Tirate leggermente la stegola di avviamento fino ad avvertire una certa resistenza, date uno strappo e lasciate che ritorni lentamente al guidacavo sulla stegola.

   Nota: Se il motore non si avvia, ripetete le fasi da 2 a 4.

Spegnimento del motore

Rilasciate la barra di comando della lama. Motore e lama devono arrestarsi entro 3 secondi. In caso contrario, rivolgetevi a un Centro Assistenza autorizzato.

Utilizzo della trazione automatica

- **Per inserire la trazione automatica:** Tenete premuta la barra della trazione automatica contro la stegola (Figura 16).

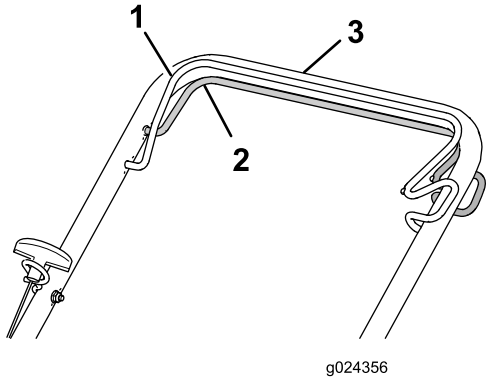

Figura 16

1. Barra di comando della lama (inserita nell'immagine)
2. Barra della trazione automatica
3. Stegola superiore

Nota: La velocità massima della trazione automatica è fissa. Per ridurre la velocità aumentate lo spazio tra la barra della trazione automatica e la stegola.

- **Per disinserire la trazione automatica:** Rilasciata la barra della trazione automatica.

  Nota: Grazie agli innesti a ruota libera di cui è dotato, il tosaerba indietreggia più facilmente. Per disinserire gli innesti potrebbe essere necessario spingere avanti il tosaerba di 2,5 cm o più dopo aver lasciato andare la barra della trazione automatica.

Riciclaggio dello sfalcio

La macchina viene spedita dalla fabbrica pronta per il riciclaggio dello sfalcio e delle foglie nel tappeto erboso. Per preparare la macchina al riciclaggio:

- Se il cesto di raccolta è montato sulla macchina, toglietelo; vedere Rimozione del cesto di raccolta (pagina 15).
- Se il coperchio di scarico posteriore non è installato, afferratelo dalla maniglia, sollevate lo sportello posteriore e inseritelo nel condotto di scarico posteriore fino a bloccare il fermo in posizione (Figura 17).

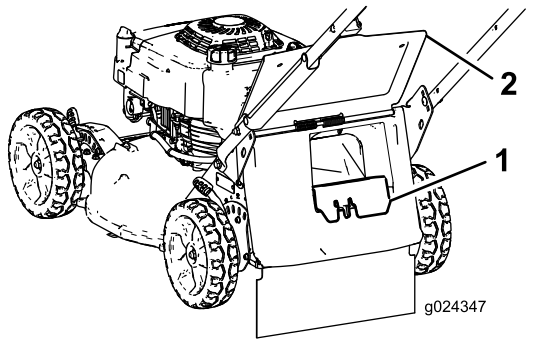

Figura 17

1. Coperchio di scarico posteriore
2. Sportello posteriore

⚠ AVVERTENZA

Azionando la macchina per riciclare l'erba tagliata senza posizionare il coperchio, gli oggetti potrebbero essere scagliati nella vostra direzione o in quella degli astanti. E' inoltre possibile venire a contatto con la lama. Il contatto con la lama o gli oggetti scagliati possono causare ferite o decesso.

Prima di riciclare lo sfalcio, verificate che il coperchio di scarico posteriore sia montato. Non innestate le lame senza installare il coperchio di scarico posteriore o il cesto di raccolta sulla macchina.

Utilizzo del cesto di raccolta

Utilizzate il cesto di raccolta quando desiderate raccogliere lo sfalcio e le foglie dal tappeto erboso.

⚠ AVVERTENZA

Non utilizzate il cesto di raccolta se è consumato, in quanto sassolini e simili corpi estranei possono essere scagliati verso di voi o gli astanti, causando gravi ferite o anche la morte.

Controllate spesso le condizioni del cesto di raccolta. Se è danneggiato, montate un nuovo raccoglitore Toro di ricambio.

⚠ AVVERTENZA

Le lame sono affilate e possono causare gravi ferite in caso di contatto.

Prima di lasciare la postazione dell'operatore, spegnete il motore e attendete l'arresto di tutte le parti in movimento.

Montaggio del cesto di raccolta

1. Spegnete il motore e attendete che tutte le parti in movimento si siano fermate.
2. Alzate lo sportello posteriore e tenetelo alzato (Figura 18).

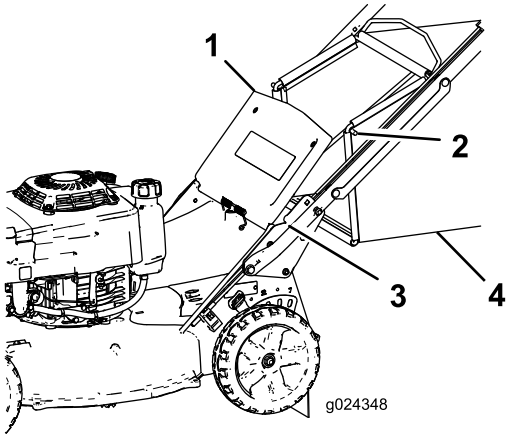

Figura 18

1. Sportello posteriore
2. Estremità dell'asta del cesto (2)
3. Tacca (2)
4. Cesto di raccolta

3. Rimuovete il coperchio di scarico posteriore premendo il fermo con il pollice ed estraendo il coperchio dalla macchina (Figura 17).
4. Installate le estremità dell'asta del cesto nelle tacche alla base della stegola e spostate il cesto avanti e indietro per accertare che le estremità dell'asta del cesto siano posizionate in fondo a entrambe le tacche (Figura 18).
5. Abbassate lo sportello posteriore in modo che poggi sul cesto di raccolta.

Rimozione del cesto di raccolta

⚠ PERICOLO

La macchina può scagliare sfalcio ed altri oggetti attraverso la scocca della macchina aperta. Gli oggetti scagliati con forza possono causare lesioni gravi o morte a voi o agli astanti.

- **Non rimuovete il cesto dell'erba e avviate il motore senza il coperchio di scarico installato sulla macchina.**
- **Non aprite mai lo sportello posteriore sulla macchina se il motore è acceso.**

1. Spegnete il motore e attendete che tutte le parti in movimento si siano fermate.
2. Sollevate lo sportello posteriore.

3. Rimuovete l'asta sul cesto di raccolta dalle tacche alla base della stegola (Figura 18).
4. Inserite il coperchio di scarico; fate riferimento a Riciclaggio dello sfalcio (pagina 14).
5. Abbassate lo sportello posteriore.

Suggerimenti

Suggerimenti generali

- Prima di utilizzare la macchina consultate le istruzioni per la sicurezza e leggete attentamente questo manuale.
- Sgombrate la zona da bastoni, sassi, fili, rami ed altri corpi estranei che possano essere colpiti e scagliati dalla lama.
- Tenete lontano tutti, specialmente bambini ed animali da compagnia, dall'area da tosare.
- Evitate di urtare alberi, muri, cordoni ed altri corpi solidi. Non tosate deliberatamente sopra un oggetto.
- Se il tosaerba colpisce un oggetto o vibra, spegnete immediatamente il motore, scollegate il cappellotto dalla candela e verificate se il tosaerba ha subito danni.
- Mantenete **affilata la lama** durante l'intera stagione di tosatura. Limate a intervalli regolari le tacche sulla lama.
- All'occorrenza sostituite la lama con una lama originale Toro.
- Tosate soltanto erba o foglie asciutte. Erba e foglie bagnate tendono ad ammucchiarsi sul tappeto erboso, e possono intasare il tosaerba o arrestare il motore.

⚠ AVVERTENZA

Erba e foglie bagnate possono causare gravi ferite se doveste scivolare e toccare la lama.

Tosate soltanto quando è asciutto.

- Pulite sempre il sottoscocca della macchina dopo ogni tosatura; fate riferimento a Pulizia sotto la macchina (pagina 23).
- Mantenete il motore in ottime condizioni di servizio.
- Pulite spesso il filtro dell'aria. Il mulching rimescola più sfalcio e polvere, che intasano il filtro dell'aria e riducono le prestazioni del motore.
- Per ottenere una tosatura ottimale impostate il regime del motore alla massima.

⚠ AVVERTENZA

Non fate funzionare il tosaerba con il motore ad un regime superiore a quello impostato in fabbrica. La mancata osservanza può permettere che un pezzo di lama o di motore venga scagliato verso di voi o gli astanti, causando gravi lesioni o anche la morte.

- **Non modificate il regime del motore.**
- **Se sospettate che il regime del motore sia più veloce del normale, rivolgetevi a un Centro Assistenza autorizzato.**

Falciatura dell'erba

- L'erba cresce a ritmi diversi in stagioni diverse. Durante la calda estate è meglio tosare l'erba ad altezze di taglio di 64 mm, 76 mm o 89 mm. Falciate soltanto un terzo del filo d'erba per volta. Non falciate con impostazioni inferiori a 64 mm, a meno che l'erba non sia rada o nel tardo autunno, quando l'erba inizia a rallentare la crescita.
- Per falciare erba alta più di 15 cm, tosate prima all'altezza di taglio superiore camminando lentamente, quindi tosate di nuovo ad un'altezza inferiore per ottenere un tappeto erboso più attraente. Se l'erba è troppo alta e le foglie si ammucchiano sul tappeto erboso, è probabile che il tosaerba si intasi ed il motore si fermi.
- Alternate la direzione di tosatura, per contribuire a disperdere lo sfalcio sul tappeto erboso ed ottenere una fertilizzazione uniforme.

Se l'aspetto del tappeto erboso tosato non è soddisfacente, provate 1 dei seguenti:

- Affilate la lama.
- Camminate più lentamente mentre tosate.
- Alzate l'altezza di taglio del tosaerba.
- Tosate l'erba più di frequente.
- Sovrapponete le passate, anziché falciare un'intera andana ad ogni passata.
- Impostate l'altezza di taglio delle ruote anteriori su una tacca inferiore rispetto alle ruote posteriori. Ad esempio, impostate le ruote anteriori a 64 mm e quelle posteriori a 76 mm.

Sminuzzare le foglie

- Dopo la tosatura del tappeto erboso, almeno metà di esso deve essere visibile attraverso le foglie. All'occorrenza, effettuate più di una sola passata sulle foglie.
- Se il tappeto erboso è coperto solamente da un leggero strato di foglie, impostate tutte le ruote alla medesima altezza di taglio.
- Se il tappeto erboso è coperto da più di 13 cm di foglie, alzate di una o due tacche l'altezza di taglio

anteriore rispetto alla posteriore. Questa operazione agevola l'aspirazione delle foglie sotto la macchina.

- Se il tosaerba non sminuzza finemente le foglie, rallentate la velocità di tosatura.

Manutenzione

Nota: Stabilite i lati sinistro e destro della macchina dalla normale posizione di guida.

Programma di manutenzione raccomandato

Cadenza di manutenzione	Procedura di manutenzione
Dopo le prime 8 ore	• Cambio dell'olio motore.
Dopo le prime 25 ore	• Serrate tutti i dispositivi di tenuta allentati.
Prima di ogni utilizzo o quotidianamente	• Controllate il livello dell'olio motore. • Controllate la lama del tosaerba per accertare che non sia consumata o danneggiata. • Controllate l'acceleratore per accertare che non sia consumato o danneggiato. • Rimuovete sfalcio e morchia da sotto il tosaerba. • Controllate il tempo di arresto del freno della lama. La lama deve arrestarsi entro 3 secondi dal rilascio della barra di controllo della lama, in caso contrario rivolgetevi a un Centro Assistenza autorizzato a scopo di riparazione. • Controllate tutti gli elementi di fissaggio allentati o mancanti sul motore. • Verificate che non ci siano fuoriuscite di olio o carburante. • Controllate o pulite l'avviamento a strappo e la griglia della presa d'aria.
Ogni 25 ore	• Pulite il prefiltro in schiuma sintetica (più spesso in ambienti polverosi).
Ogni 50 ore	• Cambiate l'olio motore (più spesso in ambienti polverosi). • Affilate o sostituite la lama. Se il tagliente si smussa rapidamente in ambienti accidentati o sabbiosi, effettuatene più spesso la manutenzione.
Ogni 100 ore	• Controllate, pulite e regolate la distanza tra gli elettrodi della candela; all'occorrenza, regolate la candela. • Serrate tutti i dispositivi di tenuta allentati. • Controllate o pulite l'avviamento a strappo e la griglia della presa d'aria.
Ogni 200 ore	• Rivolgetevi a un centro assistenza autorizzato per verificare le fuoriuscite nel sistema del carburante e/o il deterioramento del flessibile del carburante. All'occorrenza sostituite le parti usurate.
Ogni 300 ore	• Sostituite il filtro di carta dell'aria (più sovente in ambienti polverosi). • Pulite il cilindro e le alette della testata del cilindro. • Rivolgetevi a un centro assistenza autorizzato per verificare e regolare la velocità minima del motore. • Rivolgetevi a un centro assistenza autorizzato per pulire la camera di combustione. • Rivolgetevi a un centro assistenza autorizzato per verificare e regolare il gioco della valvola. • Rivolgetevi a un centro assistenza autorizzato per pulire, verificare e lappare la superficie della sede della valvola.

Importante: **Per ulteriori interventi di manutenzione si rimanda al Manuale del proprietario del motore.**

⚠ ATTENZIONE

Se lasciate il cappellotto sulla candela, qualcuno potrebbe avviare accidentalmente il motore e ferire gravemente voi o gli astanti.

Scollegate il cappellotto della candela prima di effettuare interventi di manutenzione, e allontanatelo in modo che non venga accidentalmente a contatto con la candela.

Manutenzione del motore

Revisione del filtro dell'aria

Intervallo tra gli interventi tecnici: Ogni 25 ore—Pulite il prefiltro in schiuma sintetica (più spesso in ambienti polverosi).

Ogni 300 ore—Sostituite il filtro di carta dell'aria (più sovente in ambienti polverosi).

Importante: Non azionate il motore senza il filtro dell'aria completo in posizione, per evitare di danneggiare seriamente il motore.

1. Spegnete il motore e attendete che tutte le parti in movimento si siano fermate.
2. Scollegate il cappellotto dalla candela.
3. Allentate la vite sul coperchio del filtro dell'aria (Figura 19).

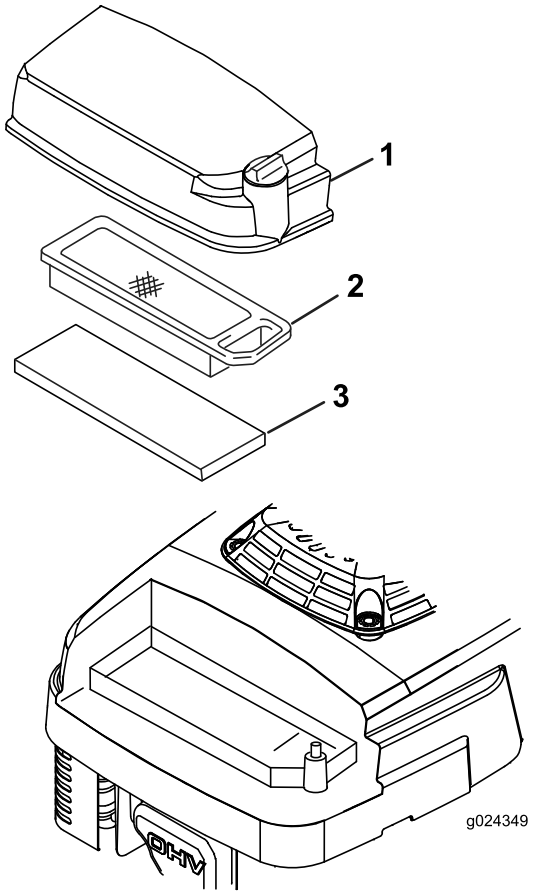

Figura 19

1. Coperchio del filtro dell'aria
2. Filtro di carta dell'aria
3. Prefiltro in schiuma sintetica

4. Togliete il coperchio e pulitelo accuratamente.
5. Togliete e controllate i filtri di carta dell'aria (Figura 19) e sostituiteli se sono eccessivamente sporchi.

   Importante: Non cercate di pulire i filtri di carta.
6. Togliete il prefiltro in schiuma sintetica (Figura 19) e lavatelo con acqua e detersivo neutro, infine tamponatelo finché non è asciutto.
7. Montate il prefiltro in schiuma sintetica.
8. Montate i filtri di carta dell'aria.
9. Montate il coperchio e fissatelo con la vite.

Cambio dell'olio motore

Intervallo tra gli interventi tecnici: Dopo le prime 8 ore

Ogni 50 ore

1. Avviate il motore per riscaldare l'olio motore.

   Nota: L'olio caldo fluisce meglio e trasporta una maggiore quantità di sostanze inquinanti.

   ⚠ AVVERTENZA

   L'olio può scottare quando il motore è caldo, ed il contatto con l'olio caldo può causare gravi ustioni.

   Evitate di toccare l'olio motore caldo durante lo spurgo.
2. Spegnete il motore e attendete che tutte le parti in movimento si siano fermate.
3. Scollegate il cappellotto dalla candela.
4. Spurgate la benzina dal serbatoio.
5. Collocate una bacinella di spurgo sotto l'asta/la valvola di spurgo dell'olio.
6. Pulite attorno all'asta di livello.
7. Girate il tappo in senso antiorario ed estraete l'asta di livello.
8. Inclinate la macchina sul lato **destro** (filtro dell'aria verso l'alto) per fare defluire l'olio nella bacinella di spurgo.
9. Dopo aver spurgato l'olio, raddrizzate il tosaerba in posizione di servizio.
10. Riempite il carter dell'olio con olio fresco fino al segno Full (pieno) sull'asta; fate riferimento a 3 Rabbocco della coppa dell'olio (pagina 10).
11. Inserite l'asta di livello nel collo del bocchettone e girate a fondo il tappo in senso orario.
12. Tergete l'olio versato.
13. Riciclate l'olio usato, nel rispetto delle leggi locali.

Manutenzione della candela

Intervallo tra gli interventi tecnici: Ogni 100 ore—Controllate, pulite e regolate la distanza tra gli elettrodi della candela; all'occorrenza, regolate la candela.

Usate una candela **NGK BPR5ES** o equivalente.

1. Spegnete il motore e attendete che tutte le parti in movimento si siano fermate.
2. Scollegate il cappellotto dalla candela.
3. Pulite attorno alla candela.
4. Togliete la candela dalla testata.

   Importante: Le candele incrinate, incrostate o sporche devono essere sostituite. Non pulite gli elettrodi, perché i granelli che penetrano nel cilindro possono danneggiare il motore.

5. Impostate la distanza tra gli elettrodi a 0,76 mm (Figura 20).

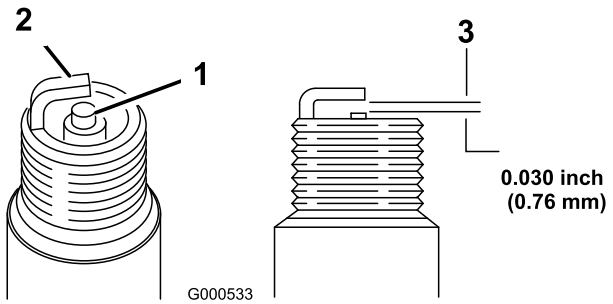

Figura 20

1. Isolante dell'elettrodo centrale
2. Elettrodo laterale
3. Distanza fra gli elettrodi (non in scala)

6. Montate a mano la candela con cautela (per evitare l'incrocio della filettatura) e serratela a fondo.
7. Serrate la candela a 23 Nm.

   Importante: La candela allentata può surriscaldarsi e danneggiare il motore; l'eccessivo serraggio può danneggiare le filettature nella testa del cilindro.

8. Collegate il cappellotto alla candela.

Manutenzione del sistema di trazione

Regolazione della trazione automatica

Nota: Se la macchina è nuova, se la trazione automatica non funziona o se la macchina tende a spostarsi in avanti, regolate il cavo della trazione.

1. Spostate la macchina all'esterno su una superficie lastricata vicino a una parete solida per prevenirne in sicurezza l'avanzamento mentre il motore è in funzione.
2. Posizionate la macchina con gli pneumatici anteriori contro la parete.

   Nota: Accertate che l'area sia adeguatamente ventilata e priva di detriti che potrebbero essere scagliati dalla macchina.

3. Avviate il motore; fate riferimento a Avviamento del motore (pagina 14).
4. Tirate la barra della trazione automatica verso la stegola.

   Nota: Le ruote inizieranno a ruotare appena la barra della trazione automatica tocca la stegola.

5. Spegnete il motore.
6. Per regolare la macchina, eseguite una delle seguenti azioni:
   - Se le ruote non girano quando inserite la barra della trazione automatica, la cinghia di trazione è eccessivamente allentata. Ruotate la manopola di controllo trazione della ruota (Figura 21) in senso orario di 1 giro e ripetete le fasi da 3 a 5.

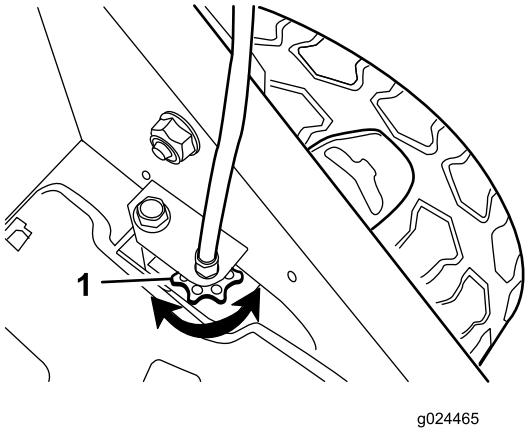

Figura 21

1. Manopola di controllo trazione della ruota

   - Se le ruote girano prima dell'inserimento completo della barra della trazione automatica, la cinghia di trazione è eccessivamente tirata. Ruotate la manopola di controllo trazione della ruota

(Figura 21) in senso antiorario di 1 giro e ripetete le fasi da 3 a 5.

7. Per una nuova cinghia di trazione, ruotate la manopola di controllo trazione in senso orario di 1 altro giro per consentire il tensionamento della cinghia durante il periodo di rodaggio.

   Nota: Potete evitare questa fase se state regolando una cinghia usata.

Manutenzione della lama

Manutenzione della lama

Tosate sempre con una lama affilata. La lama affilata falcia con precisione, senza strappare o tagliuzzare i fili d'erba.

1. Spegnete il motore e attendete che tutte le parti in movimento si siano fermate.
2. Scollegate il cappellotto dalla candela.
3. Spurgate la benzina dal serbatoio.
4. Inclinate la macchina sul fianco **destro** (il filtro dell'aria in alto) come mostrato in Figura 22.

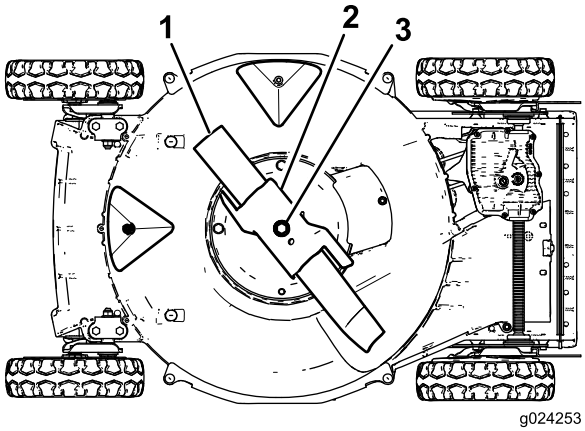

Figura 22

1. Lama
2. Acceleratore
3. Bullone e rondella di bloccaggio della lama

Controllo della lama

Intervallo tra gli interventi tecnici: Prima di ogni utilizzo o quotidianamente—Controllate la lama del tosaerba per accertare che non sia consumata o danneggiata.

Verificate attentamente che la lama sia affilata e non usurata, con particolare riferimento al punto in cui la sezione piatta s'incontra con la sezione curva (Figura 23A). Sabbia e materiali abrasivi possono consumare il metallo che connette le sezioni piatta e curva della lama, per cui si consiglia di controllare la lama prima di usare il tosaerba. Sostituite la lama se notate una scanalatura o segni di usura (Figura 23B e Figura 23C); fate riferimento a Rimozione della lama (pagina 22).

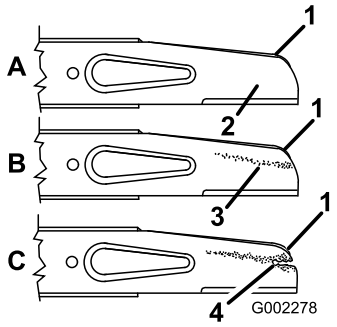

Figura 23

1. Costa
2. Sezione piatta della lama
3. Usura
4. Scanalatura formata

Nota: Per ottenere prestazioni ottimali montate una lama nuova prima dell'inizio della stazione di tosatura. Durante l'anno mantenete il tagliente limando le piccole schegge che talvolta si formano.

⚠ PERICOLO

Le lame usurate o danneggiate possono spezzarsi e scagliare frammenti nella vostra direzione o in quella degli astanti, causando gravi lesioni o anche la morte.

- **Controllate la lama ad intervalli regolari, per accertare che non sia consumata o danneggiata.**
- **Se la lama è consumata o danneggiata, sostituitela.**

Controllo dell'acceleratore

Intervallo tra gli interventi tecnici: Prima di ogni utilizzo o quotidianamente—Controllate l'acceleratore per accertare che non sia consumato o danneggiato.

Esaminate attentamente l'acceleratore per accertare che non sia eccessivamente consumato (Figura 24). Sabbia e materiali abrasivi possono consumare il metallo (soprattutto nell'area indicata come elemento 2 in Figura 24), per cui si consiglia di controllare l'acceleratore prima di usare la macchina. Se notate che una linguetta dell'acceleratore si è consumata fino ad avere un bordo tagliente o presenta una crepa sostituite l'acceleratore; fate riferimento a Rimozione della lama (pagina 22).

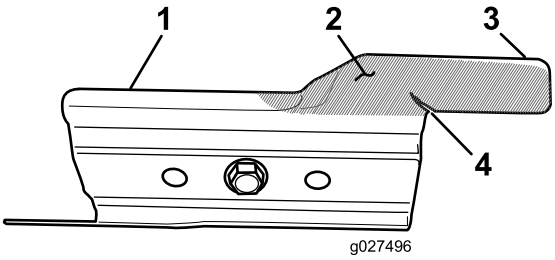

Figura 24

1. Acceleratore
2. Area consumata
3. Linguetta
4. Crepa formata

⚠ AVVERTENZA

Un acceleratore usurato o danneggiato può spezzarsi e scagliare frammenti verso di voi o gli astanti, causando gravi ferite o anche la morte.

- **Controllate l'acceleratore a intervalli regolari, per accertare che non sia consumato o danneggiato.**
- **Se l'acceleratore è consumato o danneggiato, sostituitelo.**

Rimozione della lama

1. Afferrate l'estremità della lama con un cencio o un guanto bene imbottito.
2. Togliete il bullone della lama, la rondella di bloccaggio, l'acceleratore e la lama (Figura 23).

Affilatura della lama

Intervallo tra gli interventi tecnici: Ogni 50 ore—Affilate o sostituite la lama. Se il tagliente si smussa rapidamente in ambienti accidentati o sabbiosi, effettuatene più spesso la manutenzione.

Limate la parte superiore della lama per mantenere l'angolo di taglio originale (Figura 25A) ed il raggio interno del tagliente (Figura 25B). La lama rimarrà bilanciata soltanto se rimuoverete una quantità uguale di materiale da entrambi i taglienti.

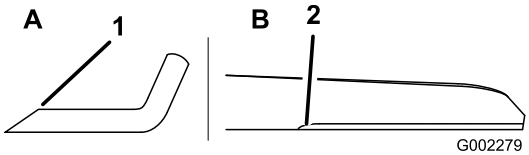

Figura 25

1. Affilate la lama soltanto a questo angolo.
2. Mantenete il raggio originale in questo punto.

Bilanciamento della lama

1. Verificate il bilanciamento della lama collocando il foro centrale della lama su un chiodo o sul codolo di un cacciavite serrato orizzontalmente in una morsa (Figura 26).

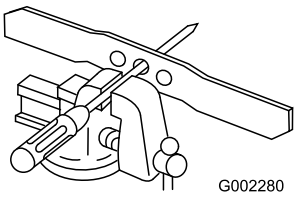

Figura 26

Nota: Potete verificare il bilanciamento anche con un bilanciatore di lame in commercio.

2. Se una estremità della lama si dovesse abbassare, limatela (non limate il tagliente o l'estremità ad esso adiacente) in modo che nessuna estremità della lama si abbassi.

Montaggio della lama

1. Montate una lama Toro affilata e bilanciata, l'acceleratore, la rondella di bloccaggio e il bullone della lama. La costa della lama, quando è correttamente montata, è rivolta verso la parte superiore della scocca del tosaerba.

   Nota: Serrate il dado della lama a 68 Nm.

   ⚠ AVVERTENZA

   Se utilizzerete la macchina senza l'acceleratore potreste causare la flessione, curvatura o rottura della lama, con conseguente gravi lesioni o la morte vostra o degli astanti.

   Non usare la macchina se l'acceleratore non è montato.

2. Raddrizzate il tosaerba in posizione di servizio.

Pulizia

Pulizia sotto la macchina

Otterrete una resa ottimale se manterrete pulito il sottoscocca della macchina. Prestate particolare attenzione a mantenere puliti i blocchetti deflettori (Figura 27).

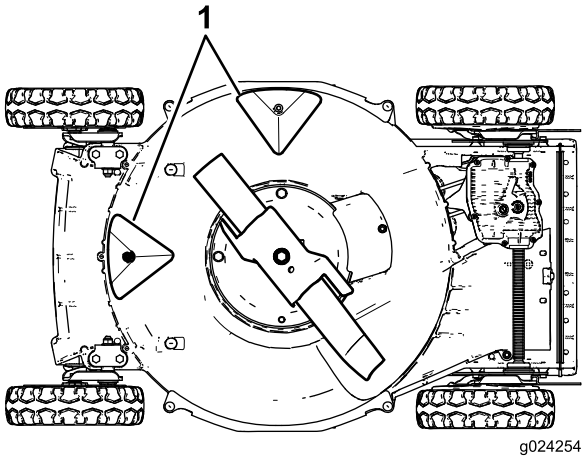

Figura 27

1. Blocchetti deflettori

Metodo di lavaggio

Intervallo tra gli interventi tecnici: Prima di ogni utilizzo o quotidianamente

⚠ AVVERTENZA

La macchina può spostare del materiale dal sottoscocca.

- **Usate occhiali di sicurezza.**
- **Quando il motore è acceso, rimanete in posizione di guida (dietro la stegola).**
- **Non consentite ad alcuno di avvicinarsi alla zona di lavoro.**

1. Portate il tosaerba su una superficie piana in cemento o asfalto, nelle adiacenze di un flessibile da giardino.
2. Avviate il motore.
3. Tenete il flessibile da giardino all'altezza della maniglia e indirizzate il getto per terra, davanti alla ruota posteriore destra (Figura 28).

Figura 28

1. Ruota posteriore destra

Nota: La lama adduce l'acqua e lava via lo sfalcio. Lasciate scorrere l'acqua finché non uscirà più sfalcio dalla macchina.

4. Spegnete il motore e attendete che tutte le parti in movimento si siano fermate.
5. Chiudete l'acqua.
6. Avviate il tosaerba e fatelo funzionare per alcuni minuti, per asciugare il sottoscocca della macchina e i suoi componenti.

Raschiatura

Se il lavaggio non elimina tutti i corpi estranei dal sottoscocca, raschiatelo finché non è pulito.

1. Scollegate il cappellotto dalla candela.
2. Spurgate la benzina dal serbatoio.

⚠ AVVERTENZA

Inclinando il tosaerba potreste causare la fuoriuscita di benzina dal carburatore o dal serbatoio del carburante. La benzina è molto infiammabile, esplosiva e, in alcune condizioni, può causare infortuni e danni.

Per evitare di spargere carburante fate girare il motore a secco, oppure svuotate la benzina mediante una pompa a mano, mai con un sifone.

3. Inclinate il tosaerba sul lato **destro** (filtro dell'aria verso l'alto).
4. Togliete morchia e sfalcio con un raschietto di legno duro. Evitate di toccare bavature e taglienti affilati.
5. Raddrizzate il tosaerba in posizione di servizio.
6. Collegate il cappellotto alla candela.

Rimessaggio

Preparate il tosaerba per il rimessaggio di fine stagione osservando le procedure di manutenzione consigliate; fate riferimento a Manutenzione (pagina 18).

Riponete la macchina in un luogo fresco, pulito e asciutto. Coprite la macchina per mantenerla pulita e proteggerla.

Preparazione del sistema di alimentazione

⚠ AVVERTENZA

La benzina evapora se viene conservata per molto tempo, ed esplode se viene a contatto con una fiamma libera.

- **Non conservate la benzina per lunghi periodi.**
- **Non conservate il tosaerba con benzina nel serbatoio o nel carburatore in un luogo chiuso in cui si trovi una fiamma libera. (Es. nelle vicinanze di un forno o della fiamma spia di uno scaldaacqua).**
- **Lasciate che il motore si raffreddi prima di riporlo in un luogo chiuso.**

Togliete la benzina dal serbatoio dopo l'ultima tosatura, prima del rimessaggio del tosaerba.

1. Fate funzionare il motore finché non si ferma per mancanza di benzina.
2. Chiudete l'aria al motore e avviatelo di nuovo.
3. Lasciate che il motore giri finché non si ferma. Quando non si accende più, il motore è asciutto abbastanza.

Preparazione del motore

1. Cambiate l'olio nella coppa finché il motore è caldo; consultate Cambio dell'olio motore (pagina 19).
2. Togliete la candela.
3. Da una lattina versate circa 30 ml di olio motore nel carter, attraverso il foro della candela.
4. Tirando la stegola di avviamento a strappo, ruotate più volte il motore, lentamente, per distribuire l'olio nel carter.
5. Montate la candela, **senza** collegare il cappellotto.

Informazioni generali

1. Pulite sotto la macchina; vedere Pulizia sotto la macchina (pagina 23).
2. Eliminate morchia e residui di sfalcio dal cilindro, dalle alette della testata e dalla sede della ventola.

3. Eliminate sfalcio, morchia e fanghiglia dalle parti esterne del motore, dalla copertura protettiva e da sopra la scocca del tosaerba.
4. Controllate le condizioni della lama; vedere Controllo della lama (pagina 21).
5. Revisionate il filtro dell'aria; vedere Revisione del filtro dell'aria (pagina 19).
6. Serrate tutti i dadi, i bulloni e le viti.
7. Ritoccate le superfici arrugginite e scheggiate con vernice reperibile da un Centro Assistenza autorizzato.

Rimozione del tosaerba dal rimessaggio

1. Controllate tutti i dispositivi di fermo e serrateli.
2. Togliete la candela e fate girare velocemente il motore utilizzando l'innesco, per eliminare l'olio superfluo dal cilindro.
3. Pulite la candela o sostituitela qualora sia incrinata, rotta o se gli elettrodi sono consumati.
4. Collegate il cappellotto della candela; fate riferimento a (Manutenzione della candela (pagina 20)).
5. Osservate le procedure di manutenzione consigliate; vedere Manutenzione (pagina 18).
6. Rabboccate il serbatoio del carburante con benzina fresca.
7. Controllate il livello dell'olio motore.
8. Collegate il cappellotto alla candela.

Localizzazione guasti

Problema	Possibile causa	Rimedio
Il motore non si avvia.	1. Il serbatoio carburante è vuoto o l'impianto di alimentazione contiene carburante stantio. 2. La leva dell'acceleratore non si trova in posizione Starter. 3. Il cappellotto non è collegato alla candela. 4. La candela è sporca, imbrattata o la distanza tra gli elettrodi è errata.	1. Spurgate e/o riempite il serbatoio del carburante con benzina fresca. Se il problema perdura, rivolgetevi a un Distributore autorizzato. 2. Portate la leva dell'acceleratore in posizione Starter. 3. Collegate il cappellotto alla candela. 4. Controllate la candela e, all'occorrenza, regolate la distanza fra gli elettrodi. Se la candela è sporca, imbrattata o incrinata, sostituitela.
Il motore si avvia con difficoltà o perde potenza.	1. Benzina stantia nel serbatoio del carburante. 2. L'elemento del filtro dell'aria è sporco e riduce il flusso d'aria. 3. Il sottoscocca del tosaerba contiene sfalcio e detriti. 4. La candela è sporca, imbrattata o la distanza tra gli elettrodi è errata. 5. Il livello dell'olio motore è basso o l'olio è sporco.	1. Spurgate il serbatoio del carburante e riempitelo di benzina fresca. 2. Pulite il prefiltro dell'aria e/o sostituite il filtro di carta dell'aria. 3. Pulite il sottoscocca del tosaerba. 4. Controllate la candela e, all'occorrenza, regolate la distanza fra gli elettrodi. Se la candela è sporca, imbrattata o incrinata, sostituitela. 5. Controllate l'olio motore. Cambiate l'olio se è sporco, o rabboccate se è scarso.
Il motore non è regolare.	1. Il cappellotto non è collegato alla candela. 2. La candela è sporca, imbrattata o la distanza tra gli elettrodi è errata. 3. La leva dell'acceleratore non si trova in posizione Fast. 4. L'elemento del filtro dell'aria è sporco e riduce il flusso d'aria.	1. Collegate il cappellotto alla candela. 2. Controllate la candela e, all'occorrenza, regolate la distanza fra gli elettrodi. Se la candela è sporca, imbrattata o incrinata, sostituitela. 3. Portate la leva dell'acceleratore in posizione Fast. 4. Pulite il prefiltro dell'aria e/o sostituite il filtro di carta dell'aria.
Il tosaerba o il motore vibrano in modo eccessivo.	1. La lama è piegata o sbilanciata. 2. I dadi di fissaggio della lama sono allentati. 3. La parte sottostante della macchina contiene sfalcio e detriti. 4. I bulloni di fissaggio del motore sono allentati.	1. Bilanciate la lama. Se la lama è piegata, sostituitela. 2. Serrate i dadi di fissaggio della lama. 3. Pulite la parte sottostante della macchina. 4. Serrate i bulloni di fissaggio del motore.
Il taglio non è uniforme.	1. L'altezza delle quattro ruote non è uguale. 2. La lama è ottusa. 3. Avete tosato ripetutamente nella stessa direzione. 4. La parte sottostante della macchina contiene sfalcio e detriti.	1. Regolate le quattro ruote alla stessa altezza. 2. Affilate e bilanciate la lama. 3. Cambiate la direzione di tosatura. 4. Pulite la parte sottostante della macchina.

Problema	Possibile causa	Rimedio
Il condotto di scarico s'intasa.	1. La leva dell'acceleratore non si trova in posizione Fast. 2. L'altezza di taglio è troppo bassa. 3. State tosando troppo velocemente. 4. L'erba è bagnata. 5. La parte sottostante della macchina contiene sfalcio e detriti.	1. Portate la leva dell'acceleratore in posizione Fast. 2. Alzate l'altezza di taglio. 3. Rallentate. 4. Lasciate asciugare l'erba prima di tosarla. 5. Pulite la parte sottostante della macchina.
La trazione automatica del tosaerba non funziona.	1. Il cavo della trazione automatica non è regolato o è danneggiato. 2. Vi sono detriti sotto il copricinghia.	1. Regolate il cavo della trazione automatica. All'occorrenza sostituitelo. 2. Rimuovete i detriti da sotto il copricinghia.

Note:

Note:

Note:

Lista dei distributori internazionali

Distributore:	Paese:	N. telefono:	Distributore:	Paese:	N. telefono:
Agrolanc Kft	Ungheria	36 27 539 640	Maquiver S.A.	Colombia	57 1 236 4079
Balama Prima Engineering Equip.	Hong Kong	852 2155 2163	Maruyama Mfg. Co. Inc.	Giappone	81 3 3252 2285
B-Ray Corporation	Corea	82 32 551 2076	Mountfield a.s.	Repubblica Ceca	420 255 704 220
Casco Sales Company	Portorico	787 788 8383	Mountfield a.s.	Slovakia	420 255 704 220
Ceres S.A.	Costa Rica	506 239 1138	Munditol S.A.	Argentina	54 11 4 821 9999
CSSC Turf Equipment (pvt) Ltd.	Sri Lanka	94 11 2746100	Norma Garden	Russia	7 495 411 61 20
Cyril Johnston & Co.	Irlanda del Nord	44 2890 813 121	Oslinger Turf Equipment SA	Ecuador	593 4 239 6970
Cyril Johnston & Co.	Repubblica d'Irlanda	44 2890 813 121	Oy Hako Ground and Garden Ab	Finlandia	358 987 00733
Equiver	Messico	52 55 539 95444	Parkland Products Ltd.	Nuova Zelanda	64 3 34 93760
Femco S.A.	Guatemala	502 442 3277	Perfetto	Polonia	48 61 8 208 416
ForGarder OU	Estonia	372 384 6060	Pratoverde SRL.	Italia	39 049 9128 128
G.Y.K. Company Ltd.	Giappone	81 726 325 861	Prochaska & Cie	Austria	43 1 278 5100
Geomechaniki of Athens	Grecia	30 10 935 0054	RT Cohen 2004 Ltd.	Israele	972 986 17979
Golf international Turizm	Turchia	90 216 336 5993	Riversa	Spagna	34 9 52 83 7500
Guandong Golden Star	Cina	86 20 876 51338	Lely Turfcare	Danimarca	45 66 109 200
Hako Ground and Garden	Svezia	46 35 10 0000	Solvert S.A.S.	Francia	33 1 30 81 77 00
Hako Ground and Garden	Norvegia	47 22 90 7760	Spypros Stavrinides Limited	Cipro	357 22 434131
Hayter Limited (U.K.)	Regno Unito	44 1279 723 444	Surge Systems India Limited	India	91 1 292299901
Hydroturf Int. Co Dubai	Emirati Arabi Uniti	97 14 347 9479	T-Markt Logistics Ltd.	Ungheria	36 26 525 500
Hydroturf Egypt LLC	Egitto	202 519 4308	Toro Australia	Australia	61 3 9580 7355
Irrimac	Portogallo	351 21 238 8260	Toro Europe NV	Belgio	32 14 562 960
Irrigation Products Int'l Pvt Ltd.	India	0091 44 2449 4387	Valtech	Marocco	212 5 3766 3636
Jean Heybroek b.v.	Paesi Bassi	31 30 639 4611	Victus Emak	Polonia	48 61 823 8369

Informativa europea sulla privacy

Dati raccolti da Toro
Toro Warranty Company (Toro) rispetta la privacy. Al fine di elaborare i reclami in garanzia e contattarvi in caso di richiamo di un prodotto, vi chiediamo di comunicarci determinati dati personali direttamente o tramite The Toro Company o un rivenditore Toro in loco.

Il sistema di garanzia Toro è installato su server situati negli Stati Uniti, dove la legge sulla tutela della privacy può prevedere una protezione diversa da quella del vostro paese.

COMUNICANDOCI I VOSTRI DATI PERSONALI ACCONSENTITE ALLA LORO ELABORAZIONE COME INDICATO NELL'INFORMATIVA SULLA PRIVACY.

Utilizzo delle informazioni da parte di Toro
Toro può utilizzare i vostri dati personali per elaborare i reclami in garanzia, contattarvi in caso di richiamo di un prodotto e per qualsiasi altro scopo di cui vi informiamo, nonché condividere i vostri dati con consociate, rivenditori e altri partner commerciali collegati a tali attività. Non venderemo i vostri dati personali ad altre compagnie. Ci riserviamo il diritto di divulgare i dati personali a scopo di conformità con la legislazione applicabile e su richiesta delle autorità competenti, per il corretto funzionamento del nostro sistema o per tutelare noi stessi o gli altri utenti.

Conservazione dei dati personali
Conserveremo i vostri dati personali finché saranno necessari per gli scopi previsti al momento della loro raccolta iniziale o per altri scopi legittimi (come la conformità normativa) o laddove richiesto dalla legislazione applicabile.

Impegno di Toro alla sicurezza dei dati personali
Adottiamo precauzioni ragionevoli al fine di tutelare la sicurezza dei vostri dati personali. nonché misure atte a mantenere l'accuratezza e lo status corrente dei dati personali.

Accesso e correzione dei dati personali
Per rivedere o correggere i vostri dati personali, contattateci via email all'indirizzo legal@toro.com.

Legislazione australiana relativa ai consumatori

I clienti australiani potranno reperire i dettagli concernenti la legislazione australiana relativa ai consumatori all'interno della confezione o presso il rivenditore Toro in loco.

La Garanzia Totale Toro

Professionisti
del verde
per il verde (LCE)

Condizioni e prodotti coperti

The Toro Company e la sua affiliata, Toro Warranty Company, ai sensi di un accordo tra le medesime, garantiscono congiuntamente all'acquirente originario la riparazione dei prodotti Toro elencati sotto che dovessero presentare difetti di materiale o lavorazione.

I seguenti periodi di tempo vengono applicati dalla data dell'acquisto effettuato dall'acquirente originario:

Prodotti	**Periodo di garanzia**
Tosaerba a spinta	
Tosaerba 53 cm – Uso residenziale[1]	2 anni
Tosaerba 53 cm – Uso commerciale	1 anno
Tosaerba 76 cm – Uso residenziale[1]	2 anni
Tosaerba 76 cm – Uso commerciale	1 anno
Tosaerba a spinta medi	2 anni
• Motore	2 anni[2]
Tosaerba GrandStand®	5 anni o 1,200 ore[3]
• Motore	2 anni
• Telaio	A vita (solo per il proprietario originario)[4]
Tosaerba Serie Z Master® 2000	4 anni o 500 ore[3]
• Motore	2 anni[2]
• Telaio	A vita (solo per il proprietario originario)[4]
Tosaerba Serie Z Master® 3000	5 anni o 1,200 ore[3]
• Motore	2 anni[2]
• Telaio	A vita (solo per il proprietario originario)[4]
Tosaerba Z Master® Serie 5000 e 6000	5 anni o 1,200 ore[3]
• Motore	2 anni[2]
• Telaio	A vita (solo per il proprietario originario)[4]
Tosaerba Serie Z Master® 7000	5 anni o 1,200 ore[3]
• Motore	2 anni[2]
• Telaio	A vita (solo per il proprietario originario)[4]
Tutti i tosaerba	
• Batteria	2 anni
• Attrezzi	2 anni

[1]"Normale uso residenziale" significa l'uso del prodotto sul lotto della vostra abitazione. L'utilizzo in più luoghi è considerato uso commerciale ed in questo caso viene applicata la garanzia commerciale.

[2]Alcuni motori montati sui prodotti Toro LCE sono coperti dalla garanzia del produttore.

[3]A seconda del primo termine raggiunto.

[4]Garanzia a vita sul telaio – Se durante il normale utilizzo il telaio portante – costituito dalle parti saldate le une alle altre che formano la struttura della macchina alla quale sono assicurati altri componenti, come il motore – si incrina o si rompe, sarà riparato o sostituito in garanzia senza addebito al cliente di alcun costo per materiali e manodopera. I danni al telaio dovuti all'utilizzo del prodotto in modi o per scopi impropri, e i danni o le riparazioni dovuti a ruggine o corrosione non sono coperti.

La garanzia copre il costo dei componenti e della manodopera, mentre il trasporto è a carico del cliente.

Istruzioni per ottenere il servizio in garanzia

Se credete che il vostro prodotto Toro riveli difetti di materiali o lavorazione, osservate la seguente procedura.

1. Per la revisione del prodotto rivolgetevi al rivenditore di zona. Se per qualsiasi motivo risultasse impossibile contattare il vostro distributore, contattate un qualsiasi altro distributore autorizzato Toro per pianificare la manutenzione.
2. Consegnate il prodotto e la prova di acquisto (scontrino di acquisto) al Centro Assistenza.
3. Se per qualsiasi motivo non siete soddisfatti dell'analisi o del servizio del Centro Assistenza, contattateci al:

   RLC Customer Care Department

   Toro Warranty Company
   8111 Lyndale Avenue South
   Bloomington, MN 55420-1196
   001-952-948-4707

   Vedere l'elenco dei Distributori accluso.

Responsabilità del proprietario

Il proprietario deve eseguire la manutenzione del Prodotto Toro in conformità alle procedure di manutenzione riportate nel *Manuale dell'operatore*. Questa tipologia di manutenzione ordinaria, sia essa eseguita da un rivenditore o dal proprietario, è a carico del proprietario.

Articoli e condizioni non coperti da garanzia

Non esiste altra garanzia espressa ad eccezione della copertura su sistemi di emissione speciali e sul motore di alcuni prodotti. Quanto segue è escluso dalla presente espressa garanzia.

- Il costo della manutenzione ordinaria e di parti, quali filtri, carburante, lubrificanti, cambi di olio, candele, filtri dell'aria, affilatura lame/lame usurate, regolazione di cavi/tiranteria, o di freni e frizioni.
- Guasto dei componenti per normale usura
- Qualsiasi prodotto o pezzo modificato, impropriamente utilizzato o trascurato, e che debba essere sostituito o riparato a causa di incidenti o mancanza di corretta manutenzione
- Spese di ritiro e consegna
- Riparazioni o tentativi di riparazione non effettuati da un Centro Assistenza Toro autorizzato
- Riparazioni resesi necessarie a causa della mancata osservanza della procedura consigliata per il carburante (per ulteriori dettagli, consultate il *Manuale dell'operatore*)
  - La rimozione di elementi contaminanti nel sistema di alimentazione non è coperta
  - Utilizzo di carburante stantio (di oltre un mese) o contenente etanolo oltre il 10% o MTBE oltre il 15%
  - Mancato svuotamento del sistema di alimentazione prima di un periodo di inutilizzo superiore a un mese

Condizioni generali

L'acquisto è coperto dalle leggi nazionali di ciascun paese. La presente garanzia non limita i diritti riservati all'acquirente da tali leggi.