Form No. 3390-478 Rev A

TORO®

Count on it.

Brukerhåndbok

Groundsmaster® 7200- og 7210-trekkenhet

Modellnr. 30487—Serienr. 315000001 og oppover
Modellnr. 30487N—Serienr. 315000001 og oppover
Modellnr. 30495—Serienr. 315000001 og oppover

Registrer ditt produkt på www.Toro.com.
Oversettelse av originalen (NO)

CE

3390-478 A

Dette produktet er i samsvar med alle relevante europeiske direktiver. Se eget samsvarserklæringsskjema for produktet for detaljert informasjon.

⚠ ADVARSEL

CALIFORNIA
Proposition 65-advarsel

Dette produktet inneholder et kjemikalie eller kjemikalier som staten California vet forårsaker kreft, fødselsdefekter eller forplantningsskade.

Staten California kjenner til at motoreksosen fra dette produktet inneholder kjemikalier som kan forårsake kreft, fosterskader og skade forplantningsevnen på andre måter.

Fordi det i noen områder finnes lokal, statlig eller føderalt regelverk som krever at man bruker en gnistfanger på motoren i denne maskinen, er gnistfanger tilgjengelig som ekstrautstyr for lyddemperen. Hvis du trenger en gnistfanger, kontakt din autoriserte Toro-serviceforhandler.

Originale Toro-gnistfangere er godkjent av amerikanske skogbruksmyndigheter.

Viktig: Det er i strid med Californias Public Resource Code, avsnitt 4442, å bruke denne motoren i skogs-, busk- eller gressområder uten en fungerende gnistfangerdemper, eller en motor som er begrenset, utstyrt og vedlikeholdt for å unngå brann. Andre stater eller føderale områder kan ha lignende lover.

Innledning

Maskinen er en plentraktor med roterende kniver som er beregnet for bruk av profesjonelle, innleide operatører i kommersielle applikasjoner. Den er hovedsakelig beregnet på å klippe gress på allerede godt vedlikeholde parkplener, idrettsbaner og plener i kommersielle områder. Den er ikke beregnet på å klippe kratt, høyt gress og andre vekster langs motorveier eller for landbruksbrukere.

Les denne håndboken nøye, slik at du lærer å bruke og vedlikeholde produktet på riktig måte og unngår person- eller produktskade. Du har ansvar for å bruke produktet på en riktig og sikker måte.

Du kan kontakte Toro direkte på www.Toro.com for informasjon om produkter og tilbehør, hjelp til å finne en forhandler eller for å registrere produktet ditt.

Hvis maskinen må repareres eller du trenger originale Toro-deler eller mer informasjon, kan du kontakte et autorisert forhandlerverksted eller Toros kundeserviceavdeling. Ha modell- og serienummer for hånden når du tar kontakt. Figur 1 identifiserer plasseringen av modell- og serienummer på produktet. Skriv inn numrene i tilhørende felt.

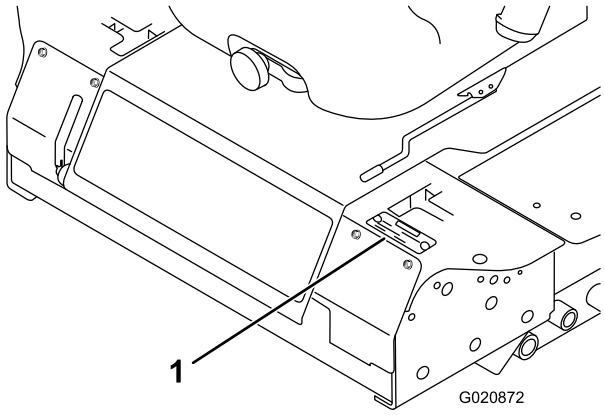

Figur 1

1. Plassering av modell- og serienummer

Modellnr. _____

Serienr. _____

Denne brukerhåndboken identifiserer mulige farer og identifiserer sikkerhetsbeskjeder gjennom sikkerhetsvarslingssymbolet (Figur 2), som varsler om en fare som kan føre til alvorlige skader eller dødsfall hvis man ikke tar de anbefalte forholdsreglene.

Figur 2

1. Sikkerhetsvarselsymbol

I tillegg brukes to ord for å utheve informasjon. **Viktig** gjør oppmerksom på spesiell mekanisk informasjon og **Merk** henviser til generell informasjon som er verdt å huske.

© 2014—The Toro® Company
8111 Lyndale Avenue South
Bloomington, MN 55420

Kontakt oss på www.Toro.com.
Trykt i USA.
Med enerett

Innhold

Sikkerhet 4
Regler for sikker bruk 4
Sikkerhet ved bruk av Toro-plentraktor 6
Informasjon om lyd- og vibrasjonsdata 7
Skråningstabell 7
Hellingsindikator 8
Sikkerhets- og instruksjonsmerker 9
Montering 14
1 Justere veltebeskyttelsen (ROPS) 15
2 Montere klippeenheten 15
3 Justere venstre styrehjul 15
4 Kontrollere trykket i dekkene 15
5 Montere vekter (for å overholde CE-standarden) 16
6 Kontrollere væskenivåer 17
7 Lese håndbøkene og se treningsmaterialet 17
Oversikt over produktet 17
Kontroller 17
Spesifikasjoner 19
Tilbehør 19
Bruk 19
Fylle drivstoff 19
Fylle tanken 20
Kontrollere motoroljenivået 21
Kontrollere kjølesystemet 21
Kontrollere det hydrauliske systemet 21
Bruke velteboylebeskyttelsessystemet (ROPS) 21
Sikkerhet først 22
Bruke parkeringsbremsen 22
Starte og stoppe motoren 23
Kjøre maskinen 24
Stoppe maskinen 24
Bruke plenklipperen 24
Justere klippehøyden 25
Justere støtteplaten(e) 26
Justere de bakre antiskalperingsvalsene 26
Justere valsene 27
Sikkerhetssperresystemet 28
Justere setet 30
Frigjøre setelåsen 30
Skyve maskinen for hånd 31
Laste maskinene 31
Transportere maskiner 32
Brukstips 32
Vedlikehold 34
Anbefalt vedlikeholdsplan 34
Kontrolliste for daglig vedlikehold 35
Forberedelse for vedlikehold 36
Smøring 36
Smøre lagrene og hylsene 36
Vedlikehold av klippeenhetens girkasseolje 37
Vedlikehold av motor 38
Kontrollere luftrenseren 38
Vedlikeholde motoroljen 38
Vedlikehold av drivstoffsystem 40
Overhale vannutskilleren 40
Rengjøre drivstofftanken 40
Drivstoffledninger og -koblinger 40
Tappe drivstoffsystemet 40
Tappe luft fra injektorene 41
Vedlikehold av elektrisk system 41
Vedlikeholde batteriet 41
Lagre batteriet 42
Sjekke sikringene 42
Vedlikehold av drivsystem 43
Kontrollere trykket i dekkene 43
Skifte styrehjulene og lagrene 43
Vedlikehold av kjølesystem 44
Kontrollere kjølesystemet 44
Rengjøre radiatoren 44
Vedlikehold av bremser 45
Justere sperrebryteren for parkeringsbremsen 45
Vedlikehold av remmer 46
Kontrollere generatorremmen 46
Vedlikehold av kontrollsystem 46
Justere kontrollspakens nøytral sperrebryter 46
Justere tilbakestilling av kontrollspakens nøytrale stilling 47
Justere trekkdrivet for fri 48
Justere maksimal bakkehastighet 49
Justere sporingen 49
Vedlikehold av hydraulisk system 51
Kontrollere det hydrauliske systemet 51
Skifte hydraulisk olje og filter 51
Vedlikehold av klippeenhet 52
Justere klippeenhetsstigningen 52
Rengjøring 53
Rengjøre under klippeenheten 53
Avhendig av avfall 53
Lagring 53
Maskin 53
Motor 54

Sikkerhet

Maskiner med modellnummer 30495 og 30487 oppfyller eller overstiger kravene i gjeldende CEN-standard ISO EN 5395 og ANSI B71.4-2012-spesifikasjoner når korrekte CE-sett er montert i overensstemmelse med samsvarserklæringen. Maskin med modellnummer 30487N oppfyller eller overstiger ANSI B71.4-2012-spesifikasjoner som gjaldt da den ble produsert.

Hvis føreren eller eieren bruker maskinen på feil måte eller utfører feil vedlikeholdsarbeid, kan det føre til personskader. Følg alltid disse sikkerhetsreglene for å unngå at det skjer en ulykke, og ta alltid hensyn til sikkerhetsvarselsymbolet som betyr **Forsiktig, Advarsel eller Fare** – personlige sikkerhetsinstruksjoner. Hvis ikke disse instruksjonene tas hensyn til, kan dette føre til at noen blir alvorlig skadet eller drept.

Regler for sikker bruk

Instruksjonene nedenfor er tilpasset efter CEN-standard 836:1997 og ANSI-standard B71.4-2012.

Dette produktet kan amputere hender og føtter og slenge gjenstander opp i luften. Følg alltid alle sikkerhetsinstruksjoner for å unngå alvorlige skader eller dødsulykker.

Opplæring

- Les *brukerhåndboken* og annet opplæringsmateriale nøye. Gjør deg godt kjent med alle kontroller, sikkerhetssignaler og riktig bruk av utstyret.
- Barn eller personer som ikke er kjent med disse instruksjonene må ikke bruke gressklipperen. Undersøk ev. aldersgrense for bruk av dette utstyret.
- Du må aldri klippe hvis andre personer, spesielt barn, eller dyr befinner seg i nærheten.
- Husk at føreren eller brukeren har ansvaret hvis andre personer eller deres eiendom utsettes for ulykker eller farer.
- Ta aldri med passasjerer.
- Alle førere bør sørge for at de får profesjonell opplæring. En slik opplæring bør legge vekt på:
  - Hvor nødvendig forsiktighet og konsentrasjon er når man kjører en plentraktor.
  - At man ikke får kontroll over en gressklipper som sklir i en bakke ved å bremse. De vanligste årsakene til at man mister kontroll over maskinen er:
    - ◊ for dårlig bakkegrep, spesielt på vått gress,
    - ◊ for høy hastighet,
    - ◊ utilstrekkelig bremsing,
    - ◊ at denne spesielle maskintypen ikke passer til arbeidet,
    - ◊ at det ikke er tatt hensyn til bakkeforhold, spesielt skråninger eller
    - ◊ feil fordeling av belastning.

Forberedelser

- Når du klipper, må du alltid ha på deg kraftig fottøy og langbukser. Bruk ikke utstyret uten sko eller med åpne sandaler.
- Foreta en grundig inspeksjon der maskinen skal brukes og fjern alle gjenstander som kan slenges opp i luften.
- Skift ut defekte lyddempere.
- Før bruk må du alltid sjekke at knivene, knivboltene og klippeenheten er i orden, og fri for skader og slitasje. Skadde eller slitte knivblader og bolter må skiftes ut i sett for å opprettholde balansen.

Sikker håndtering av drivstoff

- Håndter drivstoff svært forsiktig for å unngå skade på person eller eiendom. Drivstoff er meget brannfarlig, og dampen er eksplosiv.
- Slukk alle sigaretter, sigarer, piper og andre tennkilder.
- Bruk kun en godkjent drivstoffkanne.
- Ta aldri lokket av drivstofftanken eller fyll drivstoff mens motoren går.
- La motoren bli kald før du fyller på mer drivstoff.
- Du må aldri fylle drivstoff på maskinen innendørs.
- Oppbevar aldri maskinen eller drivstoffkannen hvor det er åpen ild, gnist eller kontrollampe som på en varmtvannstank eller andre apparater.
- Fyll aldri opp kanner inne i et kjøretøy, på en lastebil eller på et tilhenger med plastfôring. Sett alltid beholdere på bakken, borte fra kjøretøyet, før de fylles.
- Utstyr må tas ut av lastebilen eller tilhengeren, og fylles med drivstoff på bakken. Hvis dette ikke lar seg gjøre, fyll på drivstoff på slikt utstyr med en drivstoffkanne istedenfor å fylle drivstoff direkte fra pumpen.
- Påfyllingstuten må være i kontakt med kanten på drivstofftanken eller kannens åpning hele tiden, helt til du er ferdig med å fylle. Bruk ikke påfyllingsanordning som ikke er utstyrt med automatisk avbryterfunksjon.
- Bytt klær umiddelbart hvis du søler drivstoff på klær.
- Ikke overfyll drivstofftanken. Sett på igjen lokket på drivstofftanken og stram godt til.

Bruk

- Vær oppmerksom, sett ned farten og vær forsiktig når du svinger. Se bakover og til siden før du skifter retning.
- Motoren må ikke brukes på et lukket sted der giftig kullos kan samle seg.

- Gressklipperen må bare brukes i dagslys eller der det er god kunstig belysning.
- Før du forsøker å starte motoren, må du koble ut alle knivkoblinger og sette motoren i fri.
- Husk at ingen skråninger er trygge. Vær ekstra forsiktig når du kjører i skråninger med gress. Slik unngår du at maskinen velter:
  - Unngå å stanse eller starte plutselig i en skråning.
  - Kjør med lav hastighet i skråninger og når du svinger.
  - Vær oppmerksom på ujevnheter, hull og andre skjulte farer i terrenget.
- Se opp for trafikk når du krysser eller er i nærheten av veier.
- Stopp knivene før du kjører på flater uten gress.
- Pass alltid på at materialet ikke blåses ut mot personer i nærheten når utstyret brukes. La heller aldri noen oppholde seg i nærheten mens maskinen er i gang.
- Maskinen må ikke brukes hvis verneplatene er defekte eller uten at sikkerhetsanordningene sitter på plass.
- Innstillingen av motorregulatoren må ikke forandres og motoren må ikke ruses. Hvis motoren går på for høyt turtall, øker faren for personskader.
- Før du forlater førerens plass:
  - Koble ut kraftoverføringen, og senk utstyret.
  - Skift til fri og sett på parkeringsbremsen.
  - Stopp motoren og ta ut nøkkelen.
- Koble ut drivkraften til alt utstyr, stopp motoren og ta ut tenningsnøkkelen:
  - før du fjerner blokkeringer eller rensker utløpssjakten,
  - før du kontrollerer, rengjør eller utfører arbeid på gressklipperen,
  - etter at maskinen har kjørt på en gjenstand. Undersøk om gressklipperen ble skadet, og reparer den før du starter den og bruker utstyret igjen.
  - Eller hvis maskinen vibrerer unormalt mye. Den bør da undersøkes øyeblikkelig.
- Ikke bruk gressklipperen når du er påvirket av alkohol eller medisiner.
- Lynnedslag kan forårsake alvorlige skader eller dødsfall. Hvis du ser/hører at lyn og tordenvær nærmer seg der du er, må du ikke bruke maskinen. Søk tilflukt!
- Koble ut drivkraften til utstyret under transport eller når maskinen ikke er i bruk.
- Stopp motoren og koble ut drivkraften til utstyret før du fyller drivstoff.

Veltebøylebeskyttelsessystem – Bruk og vedlikehold

- Veltebøylen er en integrert og effektiv sikkerhetsenhet. Hold en sammenleggbar veltebøylebeskyttelse i hevet og låst stilling og bruk sikkerhetsbelte når du bruker maskinen.
- Senk en sammeleggbar veltebøylebeskyttelse midlertidig kun når det er helt nødvendig. Ikke bruk sikkerhetsbelte når veltebøylen er lagt sammen.
- Det finnes ingen veltebøylebeskyttelse når en sammenleggbar veltebeskyttelse er senket.
- Kontroller at du raskt kan løsne sikkerhetsbeltet i nødstilfeller.
- Kontroller området du skal klippe gress i og ta aldri ned en sammenleggbar veltebøylebeskyttelse i områder med skråninger, kanter eller vann.
- Kontroller nøye at du har klaring hvis du skal kjøre under objekter (for eksempel greiner, døråpninger, elektriske ledninger osv.), slik at du ikke kommer i kontakt med dem.
- Sørg for at veltebøyen er i sikker driftstilstand ved å inspisere den grundig for skade med jevne mellomrom, og kontrollere at alle monteringsfester er strammet til.
- En skadet veltebøylebeskyttelse skal skiftes ut. Den skal ikke repareres.
- **Ikke** fjern veltebøylebeskyttelsen.
- Enhver endring i veltebøylebeskyttelsen må godkjennes av produsenten.

Vedlikehold og oppbevaring

- Sørg for at alle muttere, bolter og skruer er stramme, for å være sikker på at utstyret er i god stand og trygt å bruke.
- En maskin med drivstoff på tanken må aldri oppbevares innendørs der drivstoffdamp kan komme i kontakt med en åpen flamme eller gnister.
- La motoren bli kald før maskinen settes på et lukket sted.
- Unngå brannfare ved å holde motoren, lyddemperen, batterirommet og området der drivstoff oppbevares fritt for gress, løv og mye fett.
- Skift alltid ut deler med skader eller slitasje for sikkerhets skyld.
- Hvis du må tømme drivstofftanken, skal dette gjøres utendørs.
- Vær forsiktig hvis gressklipperen har flere kniver, da resten av knivene kan begynne å rotere hvis én av knivene roteres manuelt.
- Når maskinen skal parkeres, settes bort eller stå uten tilsyn, må klippeenheten senkes.

Transport

- Vær forsiktig når du skal sette maskinen på en tilhenger eller lastebil, og når du skal sette den ned på bakken igjen.
- Bruk ramper med full bredde for å laste maskinen inn i en tilhenger eller lastebil.
- Fest maskinen godt med stropper, kjetting, kabel eller tau. Både de fremre og bakre stroppene må ledes nedover og utover fra maskinen

Sikkerhet ved bruk av Toro-plentraktor

Listen nedenfor inneholder sikkerhetsinformasjon som er beregnet for Toro-produkter, eller annen sikkerhetsinformasjon som du bør være klar over at ikke er inkludert i CEN-standarden.

- Motoreksos inneholder karbonmonoksid, som er en dødelig gift uten lukt. Ikke kjør motoren innendørs eller på et innestengt område.
- Hold hender, føtter, hår og løstsittende klær borte fra utløpsområdet, undersiden av gressklipperen og alle bevegelige deler mens motoren går.
- Ikke rør deler som kan være varme etter at du har brukt gressklipperen. La delene bli kalde før du foretar vedlikehold, justering eller reparasjon.
- Batterisyre er giftig og kan forårsake brannskader. Pass på at du ikke får batterisyre på huden, i øynene eller på klærne. Beskytt ansiktet, øynene og klærne når du håndterer et batteri.
- Denne maskinen er ikke beregnet eller utstyrt for kjøring på veier, og er et saktekjørende kjøretøy. Hvis du må krysse eller ferdes på en offentlig vei, bør du kjenne og overholde lokalt regelverk, som krav om lys, skilting av saktekjørende kjøretøy og reflekser.
- Batterigasser kan eksplodere. Hold sigaretter, gnister og flammer borte fra batteriet.
- Bare bruk originale reservedeler fra Toro for å sørge for at den opprinnelige standarden opprettholdes.
- Bruk kun tilbehør godkjent av Toro. Garantien kan bli ugyldig hvis du bruker utstyr som ikke er godkjent.

Bruk i bakker

- Ikke bruk gressklipperen i nærheten av kanter, grøfter eller voller. Hvis hjulene kjører over en kant kan det føre til velt, som igjen kan resultere i alvorlig skade, dødsfall eller drukning.
- Unngå å klippe i skråninger når gresset er vått. Glatte forhold reduserer trekkraften og kan føre til at kjøretøyet sklir samt tap av kontroll.
- Ikke foreta brå endringer i hastighet eller retning.
- Bruk en gressklipper av skyvemodell og/eller en håndtrimmer nær kanter, grøfter, voller eller vann.
- Reduser hastigheten, og vær svært forsiktig i skråninger.
- Fjern gjenstander, for eksempel steiner, greiner osv., fra klippeområdet, eller marker hvor de er. Gjenstander kan ligge skjult i høyt gress.
- Se opp for kanter, hull, steiner og ujevnheter som kan endre driftsvinkelen, da ujevnt terreng kan føre til at kjøretøyet velter.
- Unngå å starte brått i oppoverbakker, da gressklipperen kan velte bakover.
- Vær oppmerksom på at trekkraften kan reduseres i nedoverbakker. Vektoverføring til fremhjulene kan føre til at hjulene sklir og at bremsingen og styringen reduseres.
- Unngå å starte eller stoppe plutselig i en skråning. Hvis dekkene mister grepet, kobler du ut knivene og fortsetter sakte rett nedover bakken.
- Følg anbefalingene til produsenten om hjulvekter eller motvekter for å forbedre stabiliteten.
- Vær svært forsiktig ved bruk av utstyret. Disse kan endre maskinens stabilitet og føre til tap av kontroll.

Bruke veltebøylebeskyttelsessystemet (ROPS)

- Hold veltebøylen i hevet og låst stilling og bruk sikkerhetsbelte når du bruker maskinen.
- Kontroller at du raskt kan løsne sikkerhetsbeltet i nødtilfeller.
- Det finnes ingen veltebøylebeskyttelse når veltebøylen er nede.
- Kontroller området du skal klippe gress i, og ta aldri ned veltebøylen i områder med skråninger, kanter eller vann.
- Senk veltebøylen kun når det er helt nødvendig. **Ikke bruk sikkerhetsbelte når veltebøylen er nede.**
- Kontroller nøye at du har klaring hvis du skal kjøre under objekter (for eksempel greiner, døråpninger, elektriske ledninger osv.), slik at du ikke kommer i kontakt med dem.

Informasjon om lyd- og vibrasjonsdata

Se håndboken for CE-settet (30240) for informasjon om garantert lydstyrke, lydtrykknivåer og vibrasjonsnivåer.

Skråningstabell

Denne tabellen viser den maksimale skråningen maskinen kan brukes sikkert i.

A	B	C
16 grader	17 grader	18 grader

2015-modeller og senere

		30354	30353	30457	30456
		183 cm SDD	183 cm base	157 cm base	152 cm SDD
30495	GM 7200	C	C	C	B
30487(N)	GM 7210	C	C	C	B

Merk: Fremhevede verdier viser modellens standardkonfigurajson.

Hellingsindikator

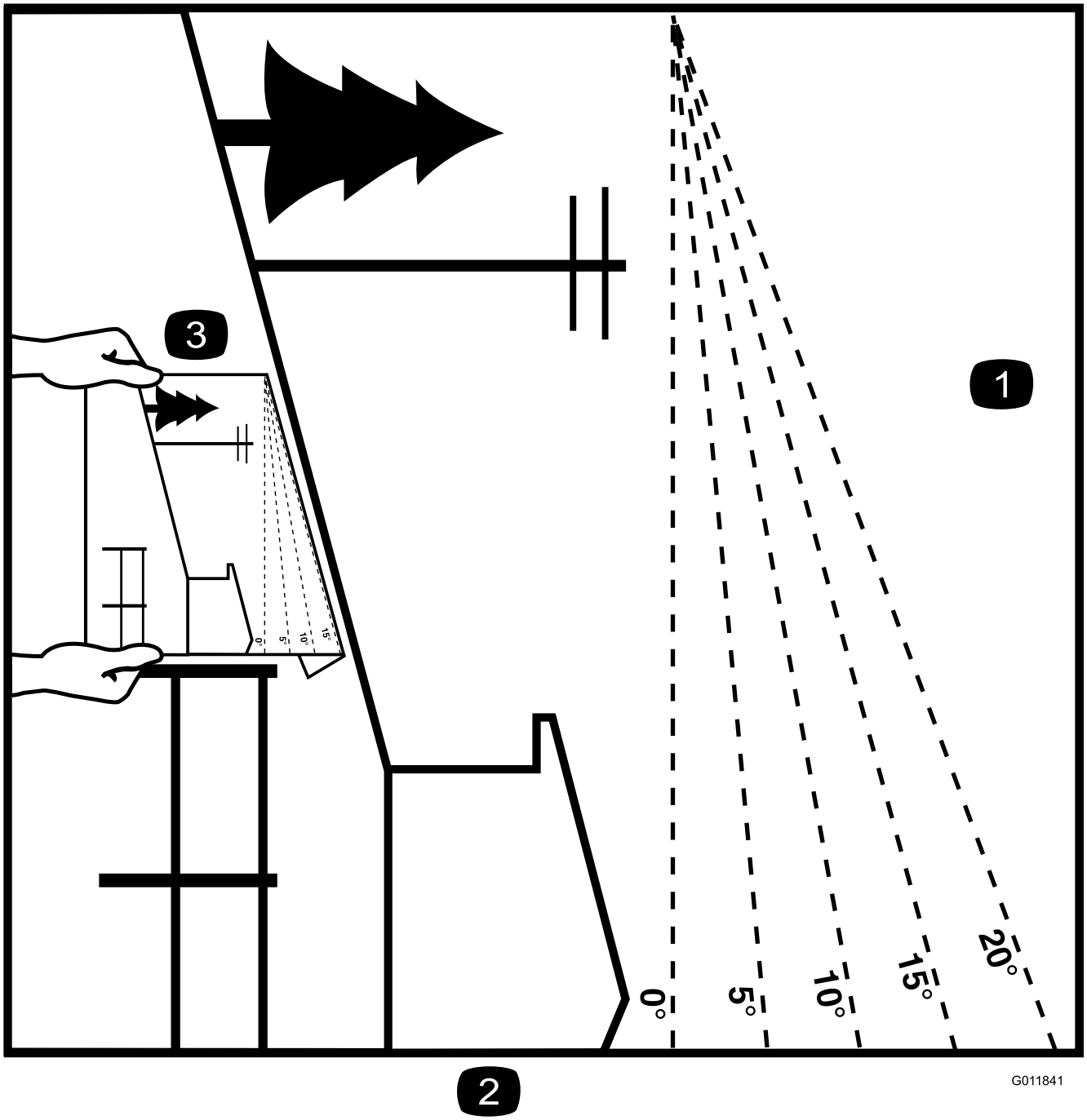

Figur 3

Denne siden kan kopieres for personlig bruk.

1. Den maksimale skråningen maskinen kan brukes sikkert i, er vist i tabellen ovenfor. Bruk skråningsdiagrammet til å avgjøre skråningen for bakker før bruk av maskinen. **Maskinen må ikke brukes i bakker som har brattere skråning enn det som maskinen er beregnet på.** Brett langs linjene for å matche den anbefalte skråningen.
2. Juster denne kanten med en vertikal overflate (tre, bygning, gjerdestolpe osv).
3. Eksempel på sammenlikning av skråning med brettet kant.

Sikkerhets- og instruksjonsmerker

Sikkerhetsmerker og instruksjoner er lett synlige for føreren og er plassert i nærheten av alle områder som representerer en potensiell fare. Bytt ut alle merker som er ødelagte eller mangler.

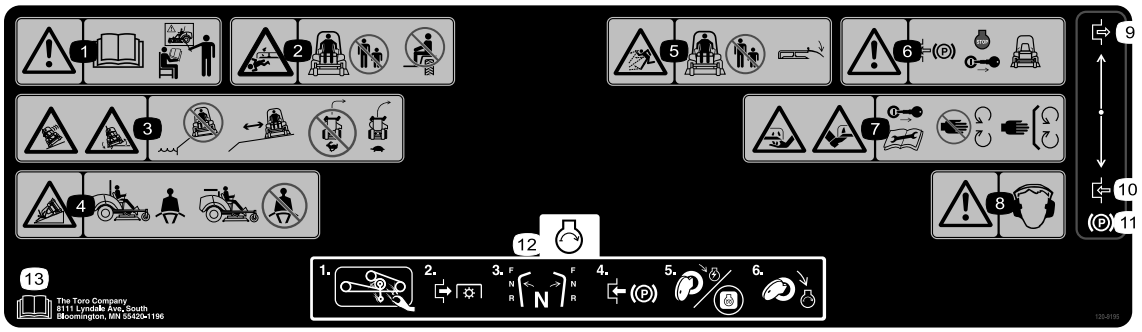

120-9195

1. Advarsel – les *brukerhåndboken* før du bruker maskinen, og ikke bruk den med mindre du har fått opplæring.
2. Fare for at kniven kan påføre andre i nærheten kutt / knuste ledd – ta aldri med passasjerer, hold andre på god avstand fra maskinen.
3. Veltefare ved kanter – ikke bruk maskinen i nærheten av kanter ved vann, hold god avstand fra kanter, senk farten før du svinger maskinen, ikke sving i stor hastighet,
4. Bruk sikkerhetsbelte når veltebeskyttelsen er på plass, ikke bruk sikkerhetsbelte når veltebøylen er senket.
5. Fare for at gjenstander kastes gjennom luften – hold andre på god avstand fra maskinen, hold alle avledere og vern på plass.
6. Advarsel – sett på parkeringsbremsen, stopp motoren, og ta nøkkelen ut av tenningen før du forlater maskinen.
7. Fare for kutting av hender og føtter – ta nøkkelen ut av tenningen og les instruksjonene før du utfører service eller vedlikehold; hold avstand fra bevegelige deler.
8. Advarsel – bruk hørselsvern.
9. Tilkoble
10. Frakoble
11. Parkeringsbrems
12. Starte motoren: rengjør tilbehøret for rusk, koble fra kraftuttaket, flytt bevegelseskontrollspakene til nøytral stilling, sett på parkeringsbremsene, sett tenningsnøkkelen til Kjør-stilling og vent på at glødeplugglyset slår seg av, vri tenningsnøkkelen til Start-stillingen.
13. Les *brukerhåndboken.*

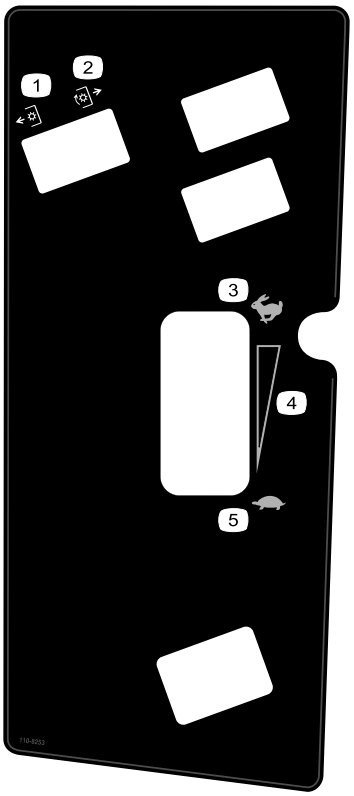

110-8253

1. Kraftuttak – av
2. Kraftuttak – på
3. Hurtig
4. Kontinuerlig regulerbar innstilling
5. Sakte

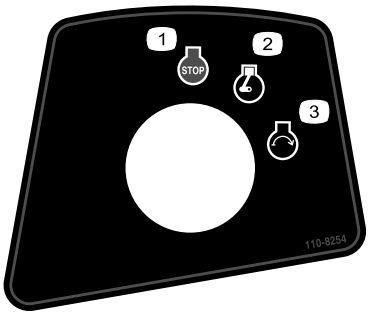

110-8254

1. Motor – stopp
2. Motor – kjør
3. Motor – start

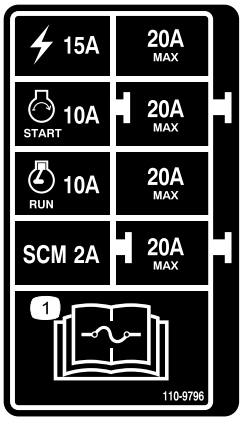

110-9796

1. Les *Brukerhåndboken* hvis du vil ha mer informasjon om sikringer.

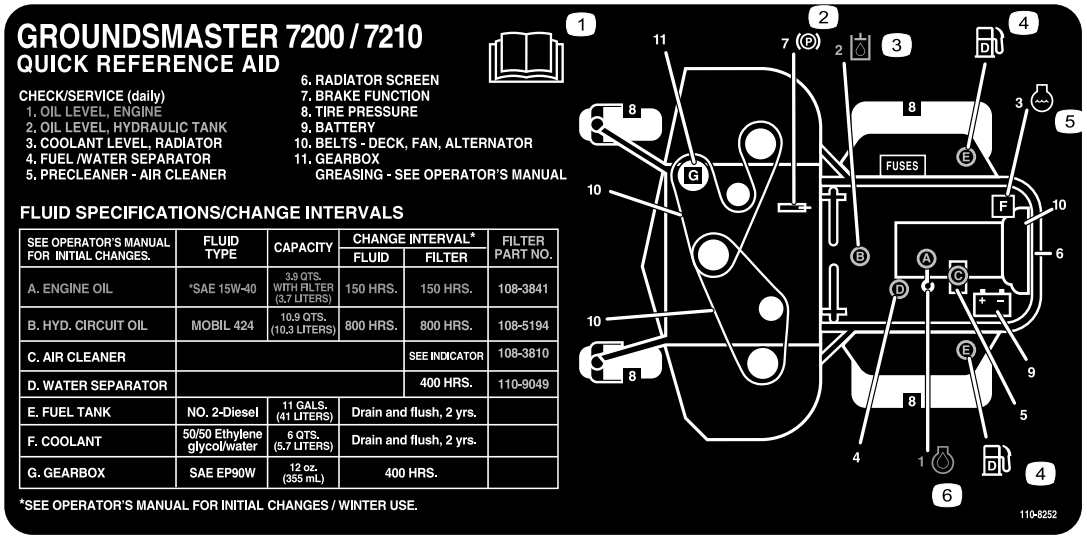

110-8252

1. Les *Brukerhåndboken.*
2. Parkeringsbrems
3. Hydraulisk olje
4. Drivstoff
5. Kjølemiddel
6. Motorolje

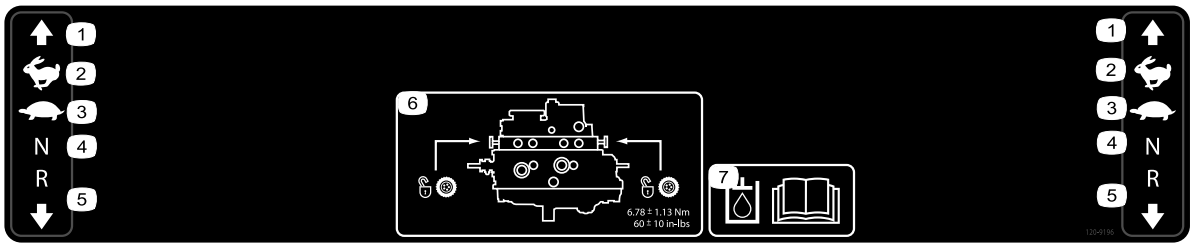

120-9196

1. Fremover
2. Hurtig
3. Sakte
4. Fri
5. Revers
6. Tauventilplassering; trekk til taueventilene med et moment på 6,78 ± 1,13 Nm.
7. Les *brukerhåndboken* hvis du vil ha mer informasjon om hydraulisk olje.

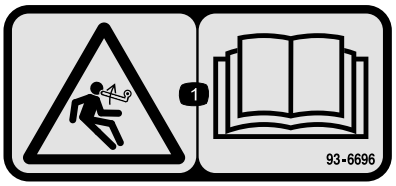

93–6696

1. Lagret enegrifare – les *brukerhåndboken*.

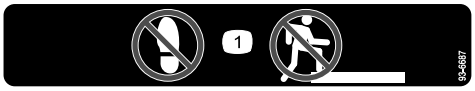

93-6687

1. Ikke tråkk her.

93-6697

1. Les *brukerhåndboken*.
2. Fyll på SAE 80w–90 (API GL-5)-olje hver 50. time.

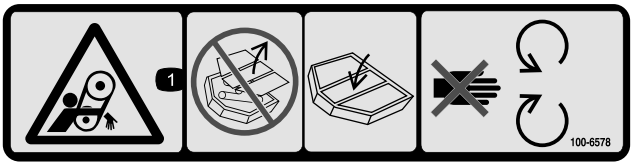

100-6578

1. Viklingsfare, rem – ikke bruk denne maskinen med skydd eller vern fjernet: ha alltid skydd og vern på plass og hold trygg avstand fra bevegelige deler.

106-6755

1. Kjølemiddel under trykk.
2. Eksplosjonsfare – les *brukerhåndboken*.
3. Advarsel – ikke rør den varme overflaten.
4. Advarsel – les *brukerhåndboken*.

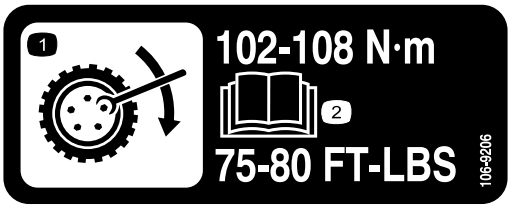

106-9206

1. Dreiemoment for hjulene
2. Les *brukerhåndboken*.

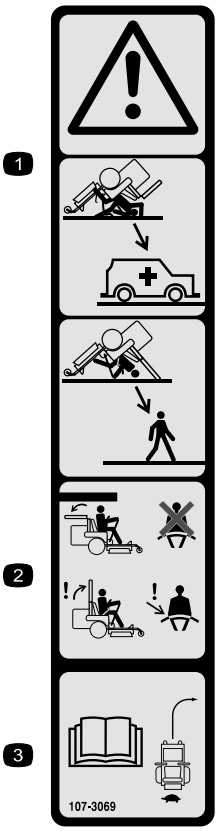

107-3069

1. Advarsel – det finnes ingen veltebøylebeskyttelse når veltebøylen er nede.
2. Hold veltebøylen i hevet og løst stilling og bruk sikkerhetsbelte for å unngå skader eller dødsfall ved en velteulykke. Senk kun veltebøylen når det er helt nødvendig, og ikke bruk sikkerhetsbeltet når veltebøylen er nede.
3. Les *Brukerhåndboken*; Kjør sakte og forsiktig.

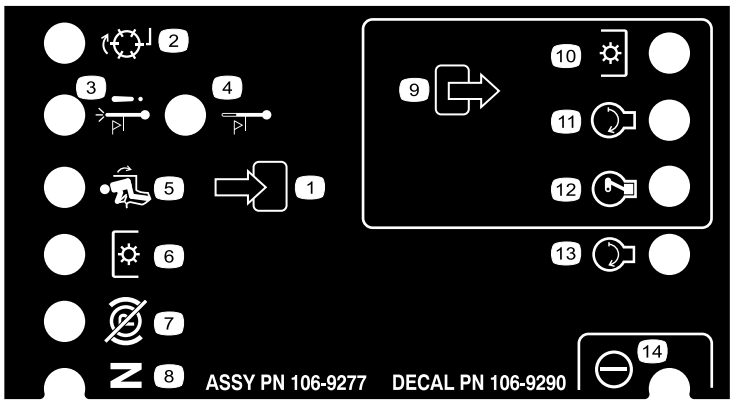

106-9290

1. Innganger
2. Ikke aktiv
3. Nedstenging ved høy temperatur
4. Varsling ved høy temperatur
5. I setet
6. Kraftuttak (PTO)
7. Parkeringsbrems – av
8. Fri
9. Utganger
10. Kraftuttak (PTO)
11. Start
12. ETR (Energize to Run)
13. Start
14. Effekt

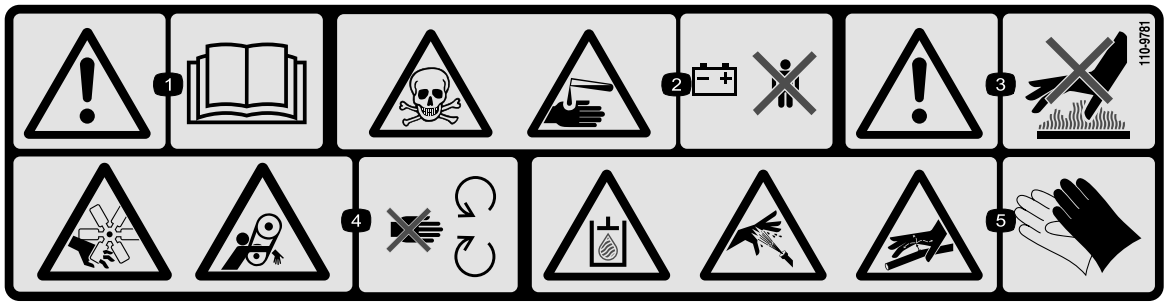

110-9781

1. Advarsel – les *Brukerhåndboken*.
2. Giftfare og kaustisk væske/fare for brannsår – hold barn på trygg avstand fra batteriet.
3. Advarsel – ikke rør den varme overflaten.
4. Fare for kutting/amputering og vifte- og viklingsfare – hold deg borte fra bevegelige deler.
5. Hydraulisk olje under trykk i systemet, hydraulisk olje som siver ut under trykk kan trenge gjennom huden. Fare for ødelagte ledninger med hydraulisk olje – bruk beskyttende hansker når du håndterer hydrauliske systemdeler.

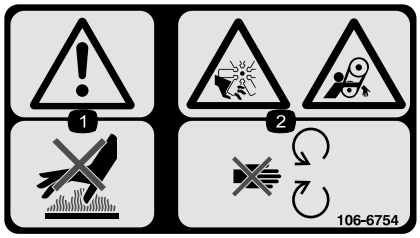

106-6754

1. Advarsel – ikke rør den varme overflaten.
2. Fare for kutting/amputering og vifte- og viklingsfare – hold deg borte fra bevegelige deler.

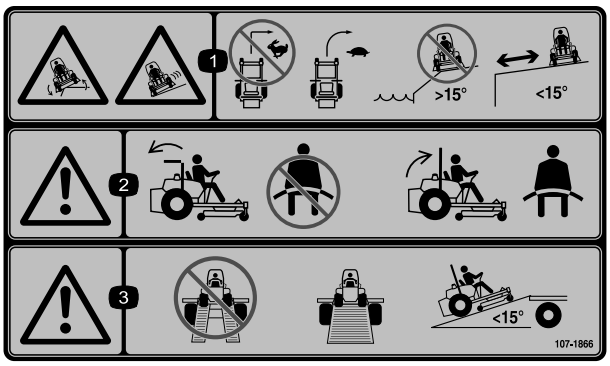

107-1866

1. Fare for å miste kontrollen og velte ved kanter – Ikke utfør krappe svinger ved høye hastigheter, senk heller farten og sving gradvis. Ikke bruk maskinen i nærheten av kanter, skråninger som er brattere enn 15 grader eller vann. Hold trygg avstand fra kanter.
2. Advarsel – Sikkerhetsbeltet skal aldri benyttes når veltebøylen er senket. Sikkerhetsbeltet skal alltid benyttes når veltebøylen er hevet.
3. Advarsel – Ikke bruk med doble ramper, bruk en enkelt rampe med full bredde ved transport av maskinen. Ikke bruk ramper med større helling enn 15 grader.

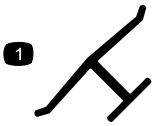

Produsentens merke

1. Angir om kniven er identifisert som en del fra den originale maskinprodusenten.

Batterisymboler

Noen av eller alle disse symbolene finnes på ditt batteri

1. Eksplosjonsfare
2. Ingen bål, åpne flammer eller røyk.
3. Kaustisk væske/fare for brannsår
4. Bruk vernebriller
5. Les *brukerhåndboken*.
6. Hold andre på trygg avstand fra batteriet.
7. Bruk vernebriller – eksplosive gasser kan påføre deg blindhet og andre skader.
8. Batterisyre kan forårsake blindhet og alvorlige brannskader.
9. Skyll straks øynene med vann og søk legehjelp.
10. Inneholder bly – må ikke kastes.

Montering

Løse deler

Bruk diagrammet nedenfor som en sjekkliste for å kontrollere at alle delene er sendt.

Prosedyre	Beskrivelse	Ant.	Bruk
1	Ingen deler er nødvendige	–	Justere veltebeskyttelsen (ROPS).
2	Monteringshåndbok for klippeenhet	1	Montere klippeenheten.
3	Ingen deler er nødvendige	–	Justere venstre styrehjul.
4	Ingen deler er nødvendige	–	Kontrollere trykket i dekkene.
5	Ingen deler er nødvendige	–	Montere vekter.
6	Ingen deler er nødvendige	–	Kontrollere nivået på den hydrauliske oljen, motoroljen og kjølemiddelnivået.
7	Brukerhåndbok Brukerhåndbok for motoren Delekatalog Opplæringsmateriale for føreren Motorgaranti Samsvarserklæring Monteringsinstruksjoner for klippeenhet	1 1 1 1 1 1 1	Les håndbøkene og se på opplæringsmateriellet før du tar i bruk maskinen. Benytt de gjenværende delene til å installere tilleggsutstyret.

1

Justere veltebeskyttelsen (ROPS)

Ingen deler er nødvendige

Prosedyre

1. Fjern hårnålssplintpinnene og fjern de to pinnene fra veltebøylen (Figur 4).

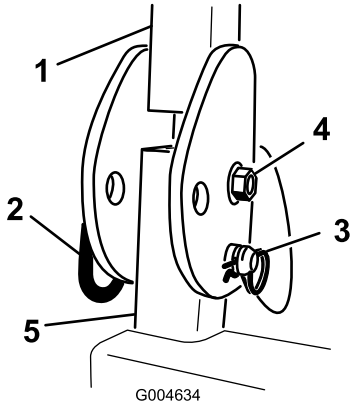

Figur 4
Høyre side

1. Veltebøyle
2. Pinne
3. Hårnålssplintpinne

2. Hev veltebeskyttelsen til oppreist stilling og monter de to pinnene og fest dem med hårnålssplintpinnene (Figur 4).

   Merk: Hvis du må senke veltebøylen, skyv veltebøylen fremover for å fjerne trykket på boltene, fjern boltene, senk veltebøylen sakte og fest den med boltene slik at den ikke skader panseret.

2

Montere klippeenheten

Deler som er nødvendige for dette trinnet:

1	Monteringshåndbok for klippeenhet

Prosedyre

Monter klippeenheten i henhold til instruksjonene i *monteringshåndboken* for klippeenheten.

3

Justere venstre styrehjul

Ingen deler er nødvendige

Prosedyre

Juster hjulet til ytre posisojon for klippeenheter på 183 cm og til indre posisjon for klippeenheter på 152 cm og 157 cm.

4

Kontrollere trykket i dekkene

Ingen deler er nødvendige

Prosedyre

Det har blitt pumpet ekstra mye luft i dekkene på fabrikken. Derfor må du slippe ut litt luft for å redusere trykket. Det korrekte lufttrykket er 103 kPa i bakhjulene og 172 kPa i styrehjulene.

5

Montere vekter (for å overholde CE-standarden)

Ingen deler er nødvendige

Prosedyre

Maskiner med 183 cm klippeenhet uten annet utstyr, trenger ikke ekstra vekter for å overholde CE-standardene. Det kan imidlertid være nødvendig å kjøpe og å montere tilleggsvekter alt etter gressklipperens klippeenhet/-type og utstyret du monterer på maskinen. Følgende tabell viser ulike typer utstyrskonfigurasjon og fremre tilleggsvekt som trengs for hver modell:

Utstyrskonfigurasjon	Påkrevd vekt med en basisklippeenhet på 157 cm (30457)	Påkrevd vekt med en basisklippeenhet på 183 cm (30353)	Påkrevd vekt med en klippeenhet med sideutslipp på 183 cm (30354)
Groundsmaster 7200/7210-trekkenhet uten tilleggsutstyr	10 kg	0 kg	0 kg
Groundsmaster 7200/7210-trekkenhet med hard kalesje	34 kg	9,5 kg	15 kg
Groundsmaster 7200/7210-trekkenhet med hard kalesje og veilyssett	32,2 kg	28,5 kg	10 kg
Groundsmaster 7200/7210-trekkenhet med hard kalesje, veilyssett og jekkstøtter	18 kg	17 kg	10 kg
Groundsmaster 7200/7210-trekkenhet med hard kalesje og jekkstøtter	14 kg	10 kg	10 kg
Groundsmaster 7200/7210-trekkenhet med veilyssett og jekkstøtter	0 kg	0 kg	0 kg
Groundsmaster 7200/7210-trekkenhet med veilyssett	11,3 kg	0 kg	0 kg
Groundsmaster 7200/7210-trekkenhet med jekkstøtter	0 kg	0 kg	0 kg

Kontakt din autoriserte Toro-distributør for å få tak i de aktuelle settene og vektene til din maskin.

6

Kontrollere væskenivåer

Ingen deler er nødvendige

Prosedyre

1. Kontroller nivået på hydraulisk væske før du starter motoren, se Vedlikehold av hydraulisk system (side 51).
2. Kontroller motoroljenivået før og etter du starter motoren, se Vedlikeholde motoroljen (side 38).
3. Sjekk kjølesystemet før du starter motoren, se Kontrollere kjølesystemet (side 21).

7

Lese håndbøkene og se treningsmaterialet

Deler som er nødvendige for dette trinnet:

1	*Brukerhåndbok*
1	*Brukerhåndbok for motoren*
1	*Delekatalog*
1	Opplæringsmateriale for føreren
1	Motorgaranti
1	Samsvarserklæring
1	Monteringsinstruksjoner for klippeenhet

Prosedyre

1. Les disse håndbøkene.
2. Se opplærings-DVD for operatør.

Oversikt over produktet

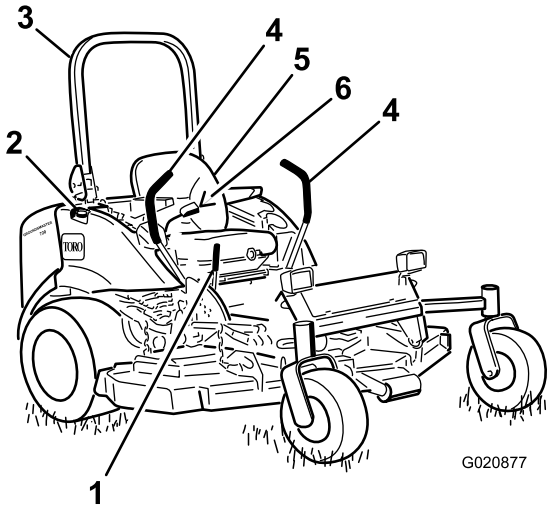

Figur 5

1. Parkeringsbremsespak
2. Drivstofflokk (begge sider)
3. Veltebøyle
4. Bevegelseskontrollspak
5. Sete
6. Setebelte

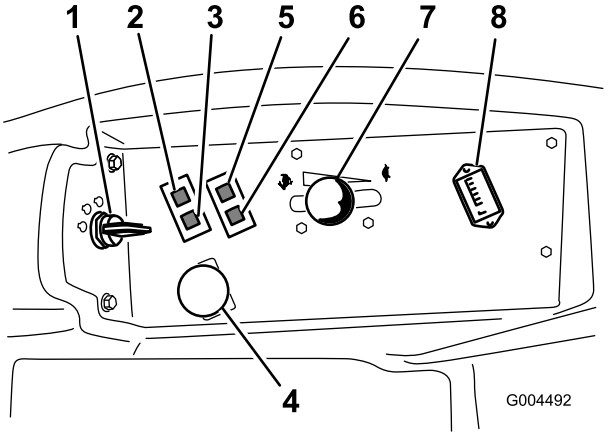

Figur 6

1. Tenningsbryter
2. Varsellampe for motorens kjølemiddeltemperatur
3. Glødeplugglampe
4. Kraftuttaksbryter (PTO)
5. Varsellampe for oljetrykk
6. Ladeindikatorlampe
7. Gasspak
8. Timeteller

Kontroller

Gjør deg kjent med alle kontroller før du starter motoren og bruker maskinen (Figur 5 og Figur 6).

Bevegelseskontrollspaker

Bevegelseskontrollspakene kontrollerer kjøring fremover og revers, i tillegg til svingingen av maskinen. Se Kjøre maskinen (side 24).

Parkeringsbremsespak

Når motoren er slått av, sett parkeringsbremsen på for å forhindre at kjøretøyet skal bevege seg ved et uhell. Når du vil koble inn parkeringsbremsen, drar du parkeringsbremsspaken bakover og opp (Figur 7). Skyv parkeringsbremsespaken fremover og ned for å frigjøre parkeringsbremsen.

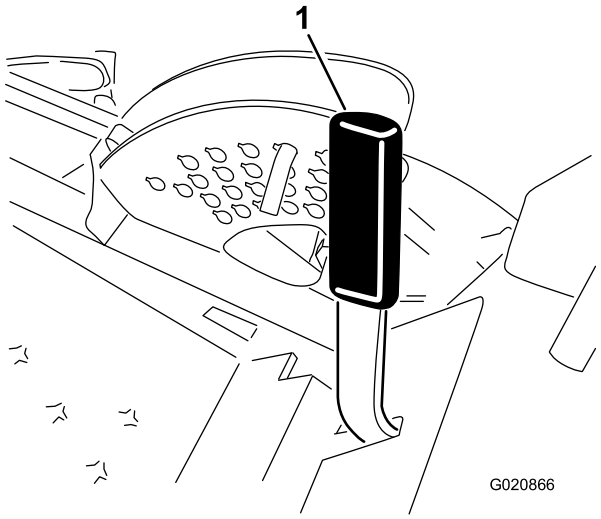

Figur 7

1. Parkeringsbremsespak

⚠ FORSIKTIG

Ikke parker trekkeenheten i en bakke.

Tenningsbryter

Tenningsbryteren har tre stillinger: av, på/oppvarming og start.

Gasspak

Gasspaken kontrollerer motorhastigheten. Skyv gasspaken fremover hvis du vil øke motorhastigheten. Skyv gassen bakover hvis du vil redusere motorhastigheten. Gasspaken brukes til å regulere hastigheten til knivene og, sammen med bevegelseskontrollspakene, maskinens kjørehastighet. Kjør alltid maskinen med gasspaken på Hurtig-stilling når du klipper gress.

Kraftuttaksbryter (PTO)

Kraftuttaksbryteren starter og stanser gressklipperens kniver.

Timeteller

Timemåleren registrerer antallet timer som maskinene har vært i bruk. Den er aktiv når nøkkelbryteren er i Kjør-stillingen. Bruk tidene for å planlegge vanlig vedlikehold.

Glødeplugglampe (oransje lys)

Glødepluggindikatoren tennes når tenningsbryteren vris til På-stillingen. Lyset forblir på i seks sekunder. Når lyset slukker er motoren klar til å starte.

Varsellampe for motorens kjølemiddeltemperatur

Denne lampen lyser og knivbladene stanser hvis motorens kjølemiddeltemperatur er høy. Hvis trekkenheten ikke stoppes og kjølemiddeltemperaturen stiger med 10 °C, stopper motoren.

Viktig: Hvis klippeenheten stopper og temperaturvarsellampen er slått på, trykk ned PTO-knotten, kjør til et trygt og flatt område, sett gasspaken til Sakte-stilling, sett bevegelseskontrollspakene til nøytral låsestilling, og sett på parkeringsbremsen. La motoren gå på tomgang i noen minutter mens den kjøler seg ned til et trygt nivå. Stopp motoren og sjekk kjølesystemet, se Kontrollere kjølesystemet (side 21).

Ladeindikatoren

Lyser når det oppstår en feil i ladekretsen.

Varsellampe for oljetrykk

Varsellampen for oljetrykk lyser når oljetrykket i motoren reduseres til det er under et sikkert nivå. Hvis det oppstår et lavt oljetrykk, stopper du motoren og finner årsaken til problemet. Reparer skaden før du starter motoren igjen.

Drivstoffmåler

Drivstoffmåleren (Figur 8) angir hvor mye drivstoff det er igjen på tanken.

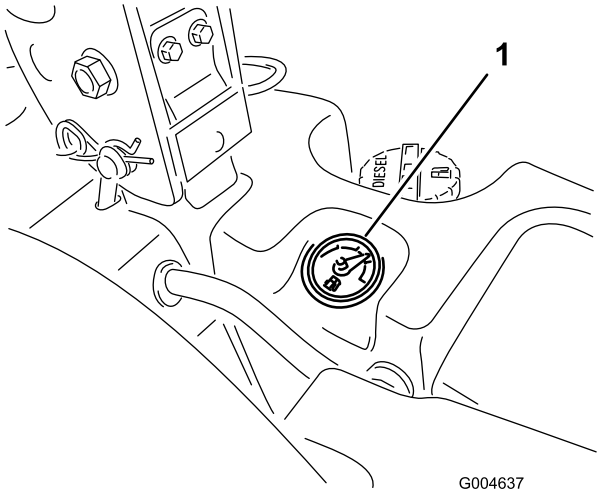

Figur 8

1. Drivstoffmåler

Spesifikasjoner

Merk: Spesifikasjoner og konstruksjon kan forandres uten varsel.

Lengde	246,4 cm
Bredde (bakhjul)	144,8 cm
Høyde (veltebøyle oppe)	182,9 cm
Høyde (veltebøyle nede)	121,9 cm
Vekt, med 183 cm SDD (30354 eller 30481)	934 kg
Vekt, med 152 cm SDD (30456)	900 kg
Vekt, med 183 cm basisklippeenhet (30353)	876 kg
Vekt, med 157 cm basisklippeenhet (30457)	855 kg

Tilbehør

Et utvalg av Toro-godkjent tilbehør som kan brukes sammen med maskinen for å forbedre og utvide dens funksjoner er tilgjengelig. Ta kontakt med din autoriserte serviceforhandler, eller gå til www.Toro.com for å få en liste over godkjent tilbehør og utstyr.

Bruk

Merk: Angi hva som er høyre og venstre side på maskinen ved å stå i normal arbeidsstilling.

⚠ FORSIKTIG

Denne maskinen har en lydstyrke på over 85 dBA ved operatørens øre og kan føre til hørselsskade hvis du utsettes for denne lydstyrken i lengre perioder.

Bruk hørselsvern når du bruker denne maskinen.

Fylle drivstoff

Bruk kun ren, frisk diesel med ultralavt svovelinnhold (<15 ppm) som oppfyller spesifikasjonene i ASTM D975 eller EN590. Minimumsklassifisering for cetan bør være 40. Ikke kjøp mer drivstoff enn det som kan brukes opp i løpet av 180 dager, dette for å sikre at drivstoffet er ferskt.

Viktig: Bruk av drivstoff med ikke-ultralavt svovelinnhold vil skade motorens utslippssystem.

Drivstofftankkapasitet: 43,5 liter

Bruk dieseldrivstoff av sommertype (nr. 2-D) ved temperaturer over -7 °C og vintertype (nr. 1-D eller nr. 1-D/2-D blanding) under den temperaturen. Når man bruker vinterdrivstoff ved lavere temperaturer, medfører det et lavere flammepunkt og kaldflytegenskaper som gjør det lettere å starte, og som reduserer tilstopping av drivstoffilteret.

Bruk av drivstoff av sommertype over -7 °C medfører lengre levetid for drivstoffpumpen og gir økt effekt sammenliknet med drivstoff av vintertype.

Viktig: Ikke bruk parafin eller bensin i stedet for dieseldrivstoff. Dersom du unnlater å følge denne advarselen kan det skade motoren.

⚠ ADVARSEL

Drivstoff kan føre til skader eller dødsfall hvis det svelges. Hvis du utsettes for damp fra drivstoff over lengre tid, kan dette føre til alvorlig skade og sykdom.

- **Unngå innånding av damp fra drivstoff over lengre tid.**
- **Hold ansiktet unna dyse og drivstofftank og åpningen til kondisjonsmiddelet.**
- **Hold drivstoffet unna øyne og hud.**

Klar for biodiesel

Denne maskinen kan også bruke biodieselblandet drivstoff opp til B20 (20 % biodiesel, 80 % petrodiesel). Petrodieselandelen må ha ultralavt svovelinnhold. Ta følgende forholdsregler:

- Biodieseldelen av drivstoffet må oppfylle kravene i spesifikasjonen ASTM D6751 eller EN 14214.

- Den blandede dieselsammensetningen må oppfylle kravene i ASTM D975 eller EN 590.
- Malte/lakkerte overflater kan skades av biodieselblandinger.
- Hold øye med forseglinger, slanger og pakninger som kommer i kontakt med drivstoffet, da de kan forringes over tid.
- Man kan forvente å oppleve tett drivstoffilter en tid etter å ha konvertert til biodieselblandinger.
- Ta kontakt med distributøren hvis du ønsker mer informasjon om biodiesel.

⚠ FARE

Under visse forhold er drivstoff er meget brannfarlig og svært eksplosivt. Brann eller eksplosjon forårsaket av drivstoff kan påføre deg og andre brannskader samt ødelegge eiendom.

- **Fyll opp drivstofftanken utendørs på et åpent område når motoren er nedkjølt. Tørk opp eventuelt drivstoffsøl.**
- **Fyll aldri på drivstofftanken inni en lukket tilhenger.**
- **Røyk aldri når du håndterer drivstoff, og hold deg borte fra åpen ild eller steder der drivstoffgass kan antennes av gnister.**
- **Drivstoff må oppbevares på en godkjent kanne, utenfor barns rekkevidde. Kjøp aldri mer drivstoff enn til 180 dagers forbruk.**
- **Ikke bruk maskinen uten at hele eksossystemet er på plass og i korrekt arbeidstilstand.**

⚠ FARE

Under enkelte forhold ved fylling av drivstoff kan statisk elektrisitet utløses og føre til at gnister antenner drivstoffdamp. Brann eller eksplosjon forårsaket av drivstoff kan påføre deg og andre brannskader samt ødelegge eiendom.

- **Plasser alltid drivstoffbeholderne på bakken i god avstand fra sprederen før du fyller drivstoff.**
- **Ikke fyll opp drivstoffkannen inne i et kjøretøy eller på en lastebil eller tilhenger, fordi tepper eller presenninger kan isolere kannen og hemme utladning av eventuell statisk elektrisitet.**
- **Når dette lar seg gjøre skal utstyr tas ut av lastebilen eller tilhengeren og fylles med bensin mens hjulene står på bakken.**
- **Hvis dette ikke lar seg gjøre, og maskinen må fylles med drivstoff mens den står på lastebilen, bør du bruke en kanne til å fylle drivstoff i stedet for å fylle direkte fra pumpen.**
- **Hvis det er helt nødvendig å fylle drivstoff direkte fra pumpen, må påfyllingstuten være i kontakt med kanten på drivstofftanken eller kannens åpning helt til du er ferdig med å fylle.**

Fylle tanken

1. Parker maskinen på en jevn flate.

   Viktig: Drivstofftankene er koblet sammen, men drivstoffet overføres ikke raskt fra en tank til en annen. Det er viktig å parkere på en jevn flate når du fyller på tanken. Hvis du parkerer i en skråning kan du ved et uhell overfylle tankene.

2. Stans motoren, og sett på parkeringsbremsen.
3. Rengjør området rundt drivstofflokket og ta av lokket.

   Viktig: Drivstofftankene må ikke åpnes når du er parkert i en bakke. Du kan komme til å søle drivstoff.

4. Fyll drivstoff på begge tankene helt til nivået er ved bunnen av påfyllingshalsen (Figur 9). **Drivstofftankene må ikke overfylles.**

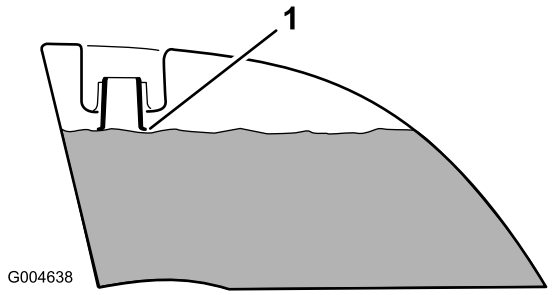

Figur 9

1. Bunnen av påfyllingshalsen

5. Skru bensinlokkene godt på igjen. Tørk opp eventuelt drivstoffsøl.

Merk: Fyll på drivstofftankene etter hver bruk, hvis det er mulig. Dette vil minimere mulig oppsamling av kondensasjon inne i drivstofftanken.

Kontrollere motoroljenivået

Før du starter motoren og bruker maskinen, må du sjekke oljenivået i veivhuset. Se Kontrollere motoroljenivået (side 38).

Kontrollere kjølesystemet

Før du starter motoren og bruker maskinen, sjekk kjølesystemet. Se Kontrollere kjølesystemet (side 21).

Kontrollere det hydrauliske systemet

Før du starter motoren og bruker maskinen, sjekk hydraulikksystemet. Se Vedlikehold av hydraulisk system (side 51).

Bruke veltebøylebeskyttelses-systemet (ROPS)

⚠ ADVARSEL

For å unngå skader eller dødsfall ved velting: Hold veltebøylen i hevet og låst stilling og bruk sikkerhetsbelte.

Påse at den bakre delen av setet er festet med setelåsen.

⚠ ADVARSEL

Det finnes ingen veltebøylebeskyttelse når veltebøylen er nede.

- **Senk veltebøylen kun når det er helt nødvendig.**
- **Ikke bruk sikkerhetsbelte når veltebøylen er nede.**
- **Kjør sakte og forsiktig.**
- **Hev veltebøylen så fort klaringen tillater dette.**
- **Kontroller nøye at du har klaring hvis du skal kjøre under objekter (for eksempel greiner, døråpninger, elektriske ledninger osv.), slik at du ikke kommer i kontakt med dem.**

Viktig: Senk veltebøylen kun når det er helt nødvendig.

1. For å senke veltebøylen, fjern hårnålssplintene, skyv veltebøylen bakover mot fjærene og fjern de to pinnene (Figur 10).

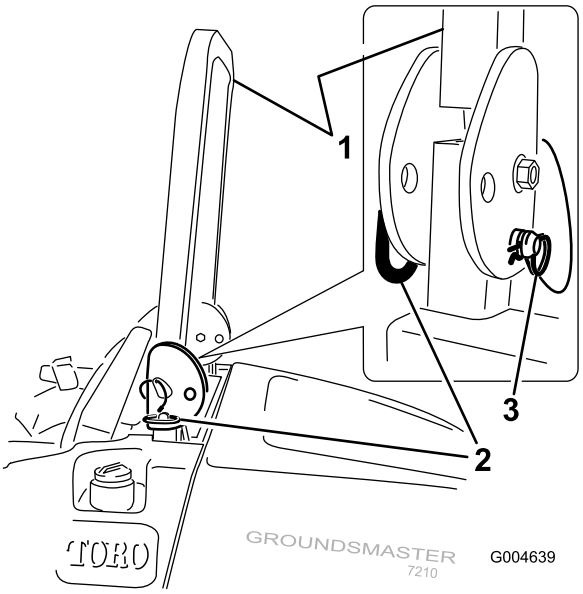

Figur 10

1. Veltebøyle
2. Pinne
3. Hårnålssplint

2. Senk veltebøylen til nedre stilling (Figur 11).

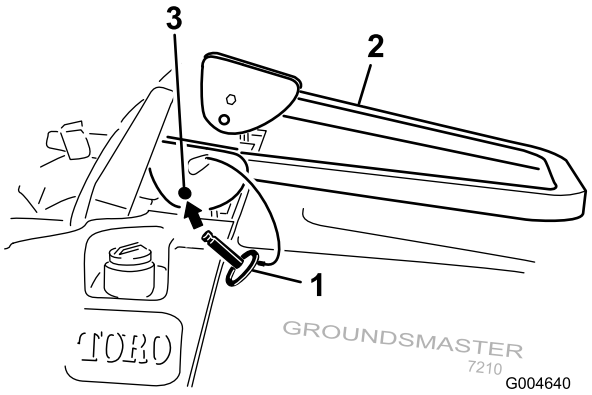

Figur 11

1. Pinne
2. Veltebøyle
3. Monteringshull

3. Monter de to pinnene og fest dem med hårnålssplintpinnene (Figur 10).

   Viktig: Påse at den bakre delen av setet er festet med setelåsen.

4. Fjern hårnålssplintpinnene og fjern de to pinnene for å heve veltebøylen (Figur 10).
5. Hev veltebøylen til oppreist stilling, monter de to pinnene og fest dem med hårnålssplintpinnene (Figur 10).

Viktig: Bruk alltid sikkerhetsbelte når veltebøylen er i hevet og låst stilling. Bruk ikke sikkerhetsbelte når veltebøylen er i senket stilling.

Sikkerhet først

Vi ber deg om å se nøye på alle sikkerhetsinstruksjoner og symboler i avsnittet om sikkerhet. Kunnskap om dette kan forhindre personskader.

⚠ FARE

Hvis du klipper på vått gress eller i bratte skråninger kan det føre til at maskinen sklir og at du mister kontrollen.

Hvis hjulene kjører over en kant kan det føre til velt, som igjen kan resultere i alvorlig skade, dødsfall eller drukning.

Advarsel – det finnes ingen veltebøylebeskyttelse når veltebøylen er nede.

Hold veltebøylen i hevet og låst stilling og bruk sikkerhetsbelte.

Les og følg instruksjonene og advarslene for veltebøylebeskyttelsen.

Hvordan unngå at kjøretøyet sklir samt tap av kontroll:

- **Ikke bruk gressklipperen i nærheten av kanter eller vann.**
- **Reduser hastigheten og vær svært forsiktig i skråninger.**
- **Ikke start eller skift hastighet plutselig.**

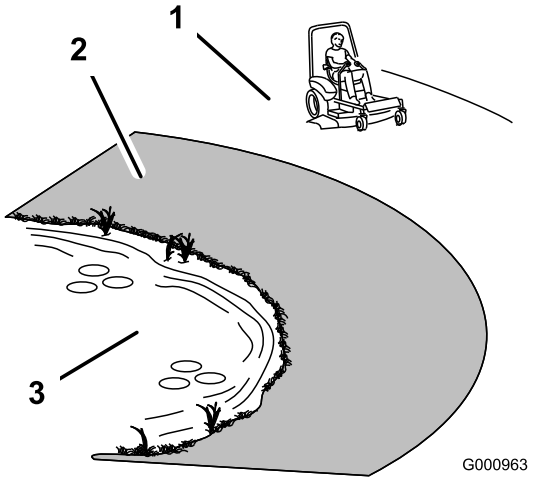

Figur 12

1. Sikkerhetssone
2. Bruk en gressklipper av skyvemodell og/eller en håndtrimmer nær kanter, grøfter, voller eller vann.
3. Vann

⚠ FORSIKTIG

Denne maskinen har en lydstyrke på over 85 dBA ved førerens øre, og det kan føre til hørselsskade hvis du utsettes for denne lydstyrken i lengre perioder.

Bruk hørselsvern når du bruker denne maskinen.

Det anbefales at du bruker beskyttelsesutstyr til øynene, ørene, føttene og hodet.

Bruke parkeringsbremsen

Parkeringsbremsen må alltid settes på når du stopper eller forlater maskinen.

Sette på parkeringsbremsen

1. Flytt bevegelseskontrollspakene (Figur 17) ut av nøytral låsestilling.
2. Trekk parkeringsbremsespaken tilbake og opp for å sette på parkeringsbremsen (Figur 13).

   Merk: Parkeringsbremsespaken skal stå godt fast i tilkoblet stilling.

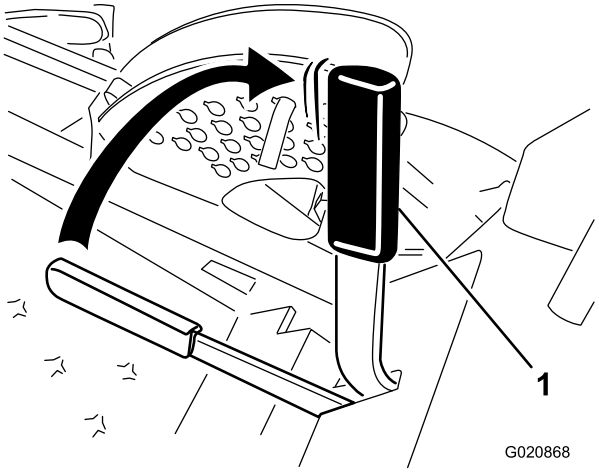

Figur 13

1. Parkeringsbremsespak

⚠ ADVARSEL

Parkeringsbremsen holder kanskje ikke maskinen parkert i en skråning og kan føre til personskader eller skade på eiendom.

Ikke parker i skråninger, bortsett fra hvis hjulene kiles fast eller blokkeres.

Frigjøre parkeringsbremsen

Skyv parkeringsbremsespaken fremover og ned for å frigjøre parkeringsbremsen (Figur 14).

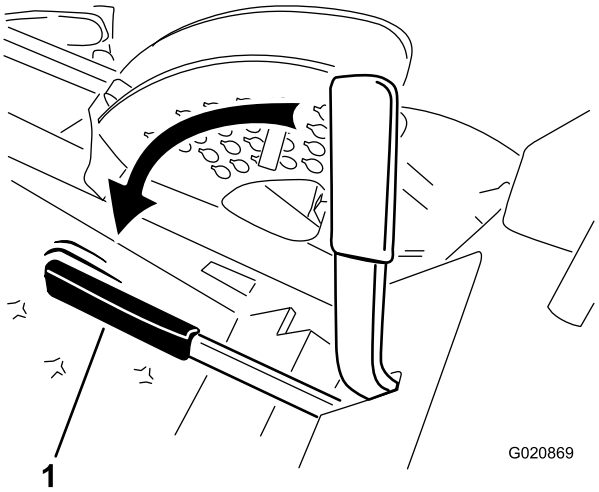

Figur 14

1. Parkeringsbremsespak

Starte og stoppe motoren

Starte motoren

1. Hev veltebøylen opp og lås den på plass, sitt i setet og fest sikkerhetsbeltet.
2. Sørg for at bevegelseskontrollspakene står i nøytral låsestilling.
3. Sett på parkeringsbremsen, se Sette på parkeringsbremsen (side 22).
4. Skyv spaken for kraftuttak til stillingen Av (Figur 15).

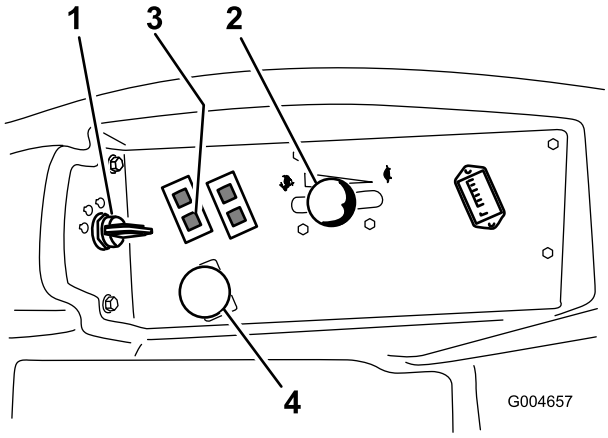

Figur 15

1. Tenningsbryter
2. Gasskontroll
3. Glødeplugglampe
4. Kraftuttaksbryter

5. Flytt gasspaken til midtveis mellom stillingene Hurtig og Sakte (Figur 15).
6. Vri tenningsnøkkelen med klokken til kjørestilling (Figur 16).

   Glødeplugglampen tennes og lyser i seks sekunder.

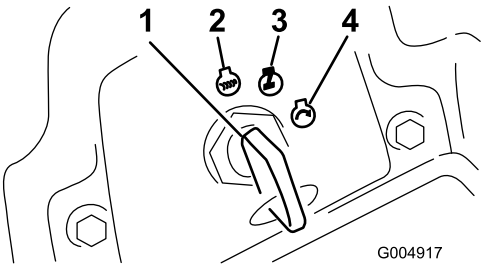

Figur 16

1. Tenningsbryter
2. Av
3. Kjør/glødeplugg
4. Start

7. Etter at glødepluggindikatoren slås av, vri tenningsnøkkelen til Start-stilling. Slipp nøkkelen straks motorene starter.

   Viktig: Ikke bruk startsykluser i mer enn 15 sekunder per minutt for å unngå å overopphete motoren.

   Merk: Ekstra oppstartssykluser kan være nødvendig når du starter motoren for første gang etter at drivstoffsystemet har blitt helt tømt for drivstoff.
8. Sett gasspaken til midtveis mellom stillingene Sakte og Hurtig inntil motoren og det hydrauliske systemet varmer opp.

   Viktig: Når du starter motoren for første gang, eller etter at du har skiftet motorolje eller overhalt motoren, drivverket eller hjulmotor, kjører du maskinen forover og i revers i Sakte-posisjonen i ett eller to minutter. Bruk også løftespaken og spaken for kraftuttaket til å kontrollere at alle delene virker som de skal. Slå deretter av motoren, og kontroller oljenivåene. Kontroller om det er oljelekkasje, løse deler eller andre merkbare feil.

⚠ FORSIKTIG

Slå av motoren, og vent til alle bevegelige deler har stoppet før du kontrollerer om maskinen har oljelekkasjer, løse deler eller andre feil.

Stoppe motoren

1. Koble fra kraftuttaket, flytt bevegelseskontrollspakene til nøytral låsestilling, bruk parkeringsbremsen og flytt gasspaken til Sakte-stilling.
2. La motoren gå på tomgang i 60 sekunder
3. Vri tenningsnøkkelen til av-stilling (Figur 16). Vent til alle bevegelige deler stanser før du forlater førerstillingen.
4. Fjern nøkkelen før du setter maskinen til oppbevaring eller transporterer den.

   Viktig: Pass på å ta ut nøkkelen ettersom drivstoffpumpen eller tilbehør kan være i gang og føre til at batteriet utlades.

⚠ FORSIKTIG

Barn og andre personer kan skades hvis de flytter på seg eller prøver å kjøre plentraktoren uten oppsyn.

Ta alltid ut tenningsnøkkelen og sett på parkeringsbremsen når du forlater maskinen, selv om det gjelder bare noen få minutter.

Kjøre maskinen

Gasskontrollen regulerer omdreiningstallet (o/min – omdreininger per minutt). Sett gassen i hurtigstilling for best ytelse. Sett alltid gasspaken til Hurtig-stilling når du klipper gress.

⚠ FORSIKTIG

Maskinen kan svinge svært hurtig. Du kan miste kontroll over den og forårsake personskade eller skade på maskinen.

- **Vær forsiktig når du svinger.**
- **Reduser hastigheten før du foretar skarpe svinger.**

1. Frigjør parkeringsbremsen, se Frigjøre parkeringsbremsen (side 22).

   Merk: Motoren stanser dersom kontrollspakene beveges når parkeringsbremsen er på.

2. Flytt spakene til den midtre, frie stillingen.
3. Kjør maskinen på følgende måte:
   - Skyv bevegelseskontrollspakene forsiktig forover for å kjøre rett fremover (Figur 17).
   - Skyv bevegelseskontrollspakene forsiktig bakover for å kjøre rett bakover (Figur 17).
   - For å svinge, dra begge spakene tilbake og skyv så fremover den spaken som er på motsatt side av den veien du vil svinge (Figur 17).
   - Sett kontrollspakene i nøytral stilling for å stanse.

   Merk: Jo lenger du beveger kontrollspakene i en retning, desto raskere beveger maskinen seg i den retningen.

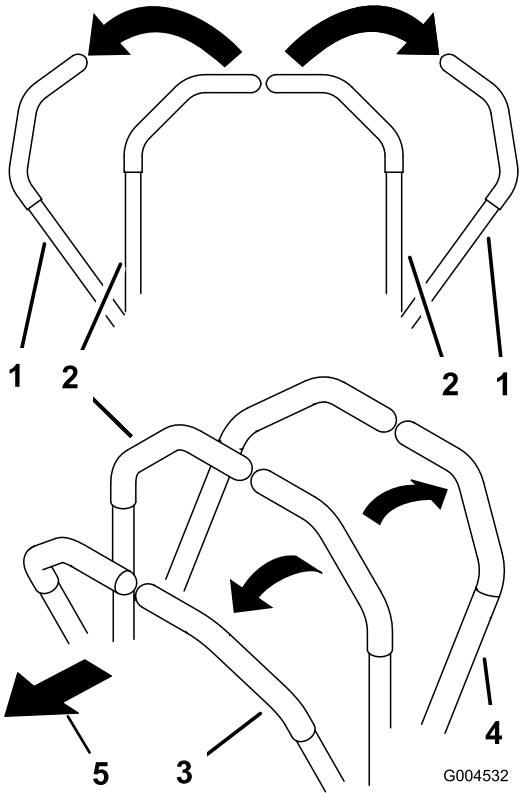

Figur 17

1. Bevegelseskontrollspak – nøytral låsestilling
2. Den midtre, frie stillingen
3. Fremover
4. Bakover

Stoppe maskinen

Når du vil stoppe maskinen, flytter du trekkontrollspakene til nøytral og til låsestilling, kobler ut kraftuttaket (PTO), flytter gasspaken til Sakte-stillingen og stopper motoren.

Sett også på parkeringsbremsen hvis maskinen står uten tilsyn. Se Sette på parkeringsbremsen. Husk å ta nøkkelen ut av tenningen.

⚠ FORSIKTIG

Barn og andre personer kan skade seg hvis de prøver å flytte på eller kjøre traktoren uten oppsyn.

Ta alltid ut tenningsnøkkelen og sett på parkeringsbremsen når du forlater maskinen, selv om det gjelder bare noen få minutter.

Bruke plenklipperen

Heve og senke plenklipperen med løftebryteren for klippeenheten

Løftebryteren for klippeenheten hever og senker klippeenheten (Figur 18). Motoren må gå for at du skal kunne bruke denne spaken.

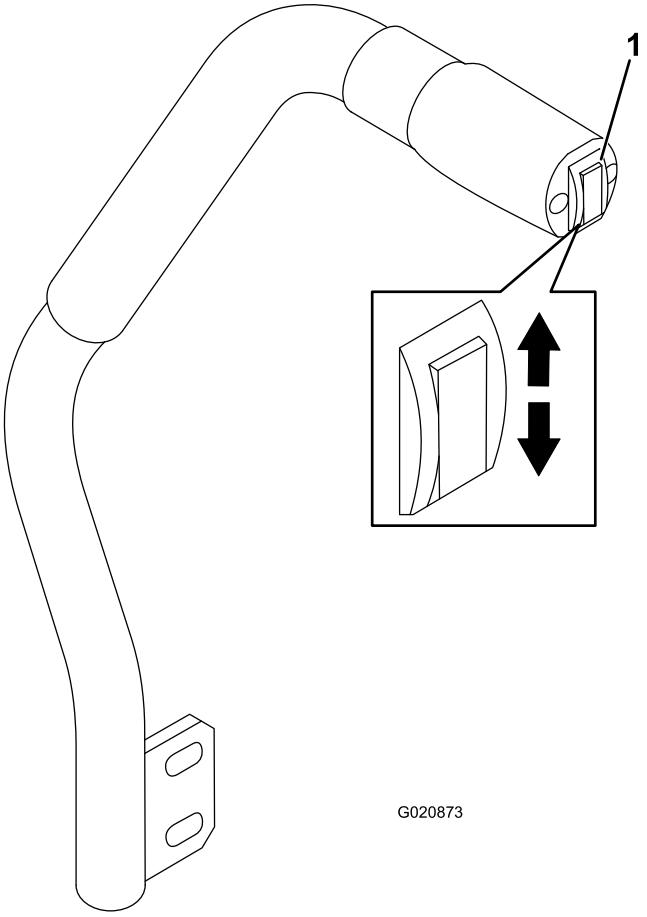

Figur 18

1. Løftebryter for klippeenhet

- For å senke klippeenheten, skyver du løftebryteren ned (Figur 18).

  Viktig: Når klippeenheten er senket, settes den i en flytende stilling /tomgangsstilling.

- For å heve klippeenheten, skyver du løftebryteren opp (Figur 18).

Viktig: Ikke fortsett å holde bryteren opp eller ned etter at klippeenheten har blitt fullstendig hevet eller senket. Dette vil føre til skade på det hydrauliske systemet.

Merk: For å låse klippeenheten i hevet posisjon, hev klippeenheten over posisjonen for 15 cm, fjern stoppebolten for klippehøyde, og plasser bolten på klippehøydeposisjonen for 15 cm (Figur 20).

Aktivere kraftuttaket (PTO)

Kraftuttaksbryteren starter og stanser gressklipperens kniver og noe strømdrevet tilleggutstyr.

1. Hvis motoren er kald må den varmes opp i 5–10 minutter før du kobler inn kraftuttaket.
2. Mens du sitter i setet, frigjør trykket i kontrollspakene og sett dem i fri.
3. Trekk PTO-bryteren opp for å aktivere den (Figur 19).

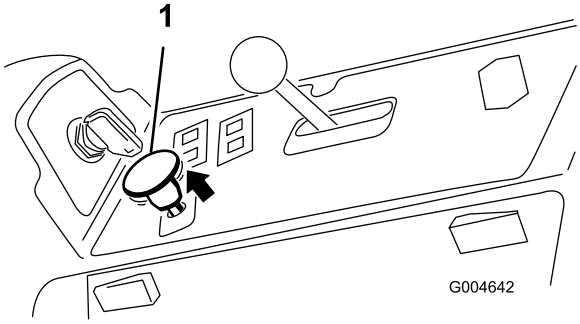

Figur 19

1. Kraftuttaksbryter

Koble fra kraftuttaket

Skyv spaken for kraftuttak til stillingen Av.

Justere klippehøyden

Du kan justere klippehøyden i trinn på 6 mm, fra 2,5 til 15,2 cm, ved å flytte stoppebolten til forskjellige hull.

1. Mens motoren er i gang, skyv løftebryteren for klippeenheten opp til klippeenheten er hevet helt opp, og **slipp bryteren umiddelbart** (Figur 18).
2. For å justere, roter stoppebolten til valsetappen inni den er på linje med sporene i hullene i klippehøydebraketten og fjern den (Figur 20).
3. Velg det hullet i klippehøydebraketten som svarer til ønsket klippehøyde, sett inn bolten og vri den ned for å låse den på plass (Figur 20).

   Merk: Det er fire rader med hullposisjoner (Figur 20). Den øverste raden gir deg klippehøyden oppgitt over bolten. Den andre raden gir deg oppgitt høyde pluss 6 mm. Den tredje raden gir deg oppgitt høyde pluss 12 mm. Den nederste raden gir deg oppgitt høyde pluss 18 mm. For posisjonen for 15,2 cm er det bare ett hull, på andre rad. Dette legger ikke til 6 mm til posisjonen for 15,2 cm.

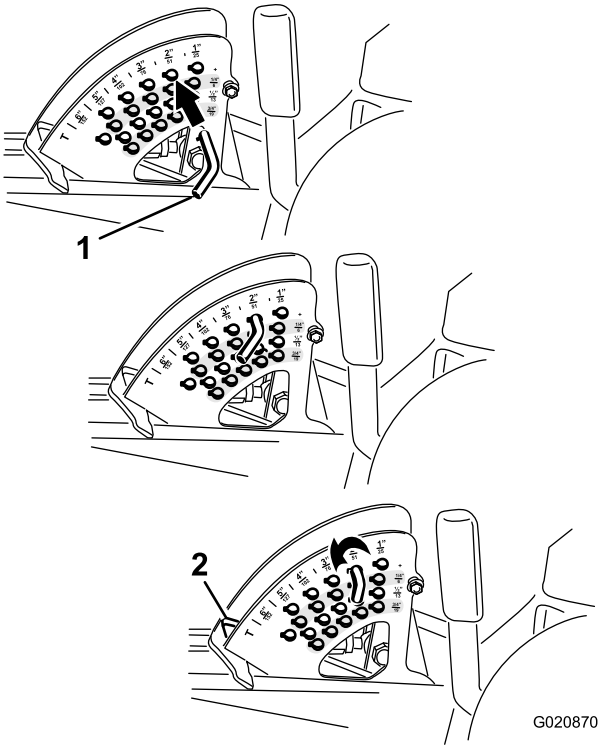

Figur 20

1. Stoppebolt
2. Klippehøydestopp

4. Juster høyden på antiskalperingsvalsene og støtteplatene etter behov.

Justere støtteplaten(e)

Monter støtteplatene i lavere stilling når du arbeider med klippehøyder høyere enn 64 mm og i høyere stilling når du arbeider med klippehøyder lavere enn 64 mm.

Merk: Når støtteplatene blir slitte på Guardian®-gressklippere, kan du bytte støtteplater over til den andre siden av gressklipperen ved å snu dem. Dette lar deg bruke støtteplatene lenger før du må bytte dem ut.

1. Koble fra kraftuttaket, flytt bevegelseskontrollspakene til nøytral låsestilling, og bruk parkeringsbremsen.
2. Flytt gasspaken til Sakte-stillingen, stopp motoren, ta ut nøkkelen og vent til alle bevegelige deler har stanset før du reiser deg.
3. Løsne skruen på framsiden av hver støtteplate (to støtteplater på Guardian-klippeenheter og én støtteplate på klippeenheter med sideutslipp).

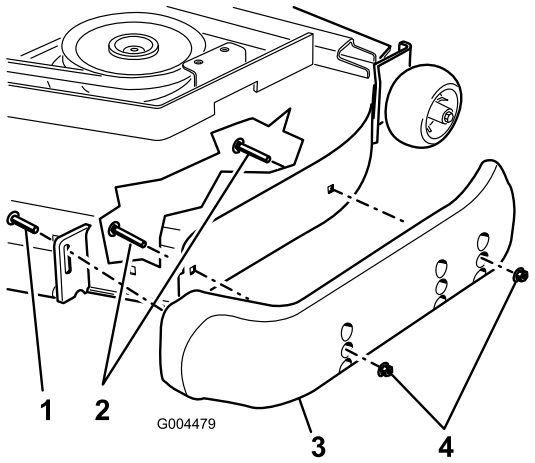

Figur 21

1. Skrue
2. Flenshodebolt
3. Støtteplate
4. Mutter

4. Fjern flenshodeboltene og mutterne fra hver støtteplate.
5. Sett hver støtteplate til den ønskede posisjon og fest dem med flenshodeboltene og mutterne.

   Merk: Bruk kun de øverste og midterste hullene for justering av støtteplatene. De nederste hullene brukes når du bytter side på en Guardian-klippeenhet, de blir da de øverste hullene på den andre siden av gressklipperen.
6. Stram skruen på framsiden av hver støtteplate med et moment på 9 til 11 Nm.

Justere de bakre antiskalperingsvalsene

Når du endrer på klippehøyden, juster høyden på de bakre antiskalperingsvalsene.

1. Koble fra kraftuttaket, flytt kontrollspakene til nøytral stilling, og bruk parkeringsbremsen.
2. Flytt gasspaken til Sakte-stillingen, stopp motoren, ta ut nøkkelen og vent til alle bevegelige deler har stanset før du reiser deg.
3. Etter å ha justert klippehøyden, juster valsene ved å fjerne flensmutteren, hylsen, avstandsstykket og bolten (Figur 22).

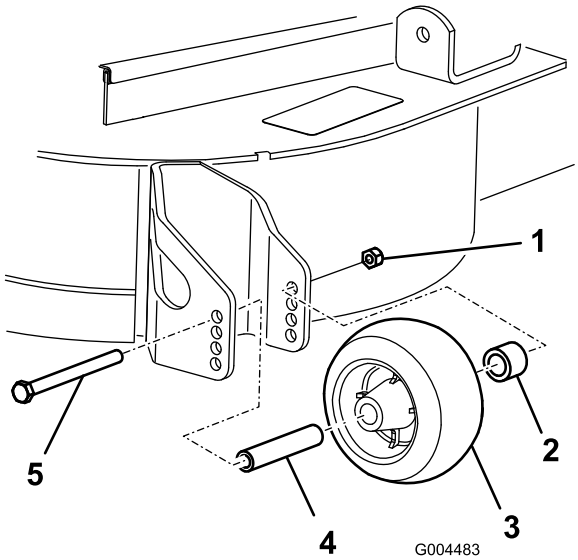

Figur 22

1. Flensmutter
2. Hylse
3. Antiskalperingsvalse
4. Avstandsstykke
5. Bolt

4. Velg et hull slik at antiskalperingsvalsen befinner seg i nærmeste ønskede tilsvarende klippehøyde (Figur 23).

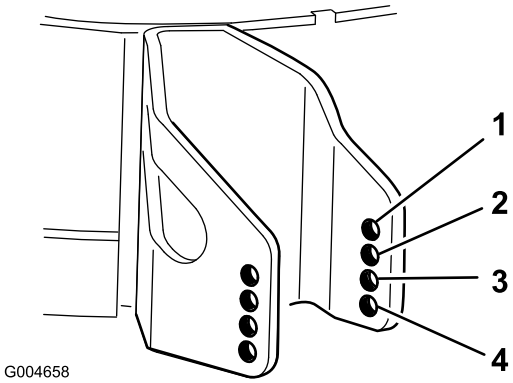

Figur 23

1. 38 mm
2. 51 mm
3. 64 mm
4. 76 mm og høyere

5. Monter flensmutteren, hylsen, avstandsstykket og bolten.

   Merk: Stram til med et moment på 54–61 Nm (Figur 22).

Justere valsene

Monter valsene i lavere stilling når du arbeider med klippehøyder høyere enn 64 mm og i høyere stilling når du arbeider med klippehøyder lavere enn 64 mm.

1. Koble fra kraftuttaket, flytt bevegelseskontrollspakene til nøytral låsestilling, og bruk parkeringsbremsen.
2. Flytt gasspaken til saktestilling, stopp motoren, ta ut nøkkelen og vent til alle bevegelige deler har stanset før du reiser deg.
3. Hev den fremre enden av maskinen og støtt den på jekkstøtter.
4. Fjern festene som holder fast hver valse på klippeenheten, og beveg valsene opp og ned etter ønske. Se Figur 24 til og med Figur 28 etter hva som gjelder for din klippeenhet.

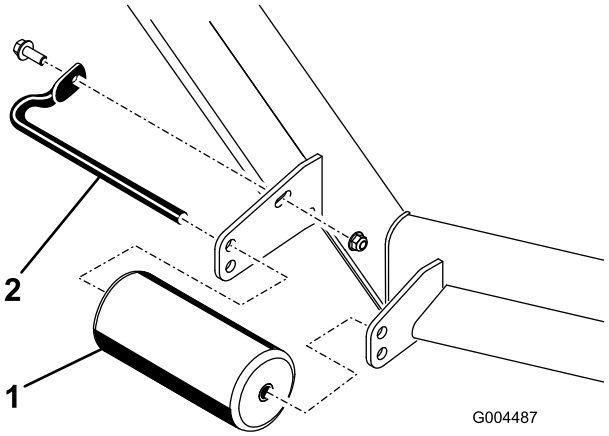

Figur 24

Alle klippeenheter

1. Fremre valse
2. Valseaksel

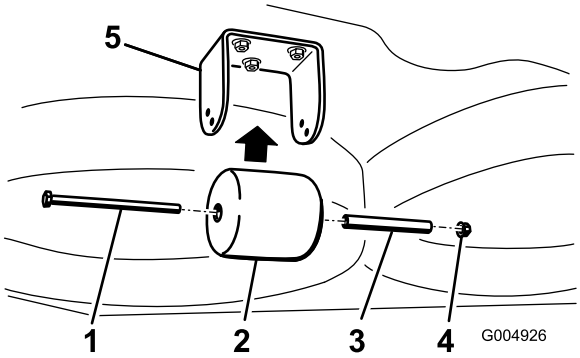

Figur 25

Kun for Guardian-klippeenheter

1. Bolt
2. Bakre underklippervalse
3. Avstandsstykke
4. Mutter
5. Brakett

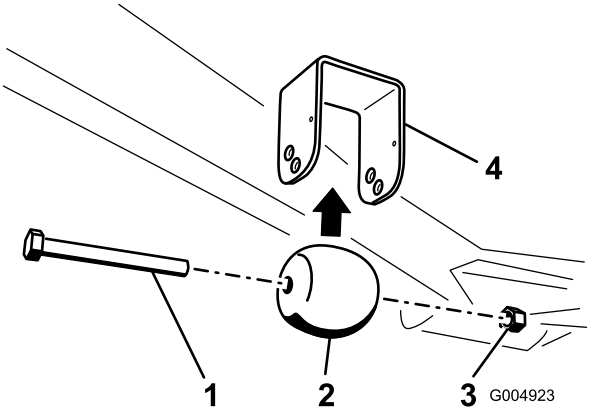

Figur 26

Kun for Guardian-klippeenheter

1. Bolt
2. Fremre underklippervalse
3. Mutter
4. Brakett

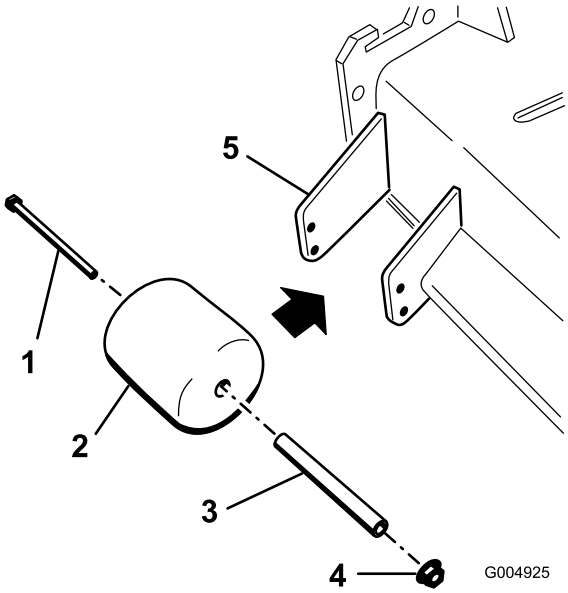

Figur 27

Kun klippeenheter med sideutslipp

1. Bolt
2. Sidesjaktvalse
3. Avstandsstykke
4. Mutter
5. Brakett

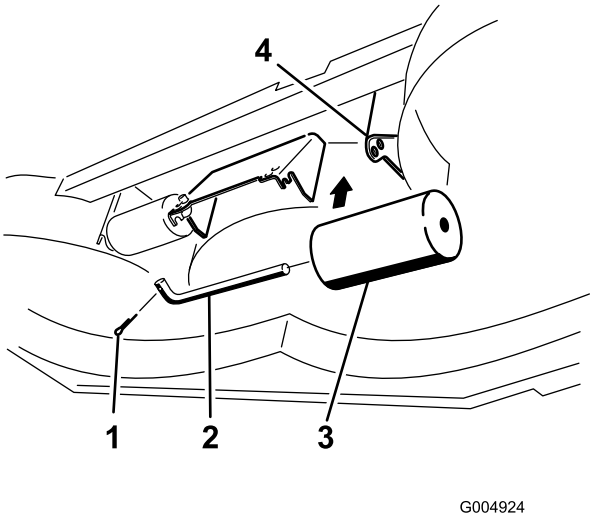

Figur 28

Kun klippeenheter med sideutslipp

1. Bolt
2. Valseaksel
3. Underklippervalse (2)
4. Brakett

5. Monter festene som illustrert.

Sikkerhetssperresystemet

⚠ FORSIKTIG

Hvis sikkerhetssperrebryterne frakobles eller blir skadet, kan det hende at maskinen virker på en uventet måte som forårsaker personskader.

- **Ikke rør sperrebryterne.**
- **Sjekk sperrebryterne daglig, og bytt ut ødelagte brytere før du bruker maskinen.**

Forstå sikkerhetssperresystemet

Sikkerhetssperresystemet er konstruert slik at det forhindrer motoren i å starte, hvis du ikke:

- Du sitter på setet eller parkeringsbremse er aktivert.
- Kraftuttaket er deaktivert.
- Kontrollspakene står låst i nøytral stilling
- Motortemperaturen er under den maksimale driftstemperaturen.

Sikkerhetssperresystemet er også utformet for å stanse motoren når trekkontrollene flyttes fra nøytral låseposisjon med parkeringsbremsen på. Hvis du reiser deg fra setet og kraftuttaket er tilkoblet, er det en tidsforsinkelse på ett sekund før motoren stopper.

Teste sikkerhetssperresystemet

Serviceintervall: For hver bruk eller daglig

Sikkerhetssperresystemet må testes hver gang maskinen skal brukes. Hvis systemet ikke fungerer slik som beskrevet

nedenunder, må du be et autorisert forhandlerverksted om å reparere det omgående.

1. Mens du sitter på setet, tilkobler du parkeringsbremsen, og flytter kraftuttaket til på-stilling. Prøv å starte motoren – motoren skal ikke starte.
2. Mens du sitter på setet, tilkobler du parkeringsbremsen, og flytter kraftuttaket til stillingen Av. Flytt en av kontrollspakene til den midtre, frie stillingen. Prøv å starte motoren – motoren skal ikke sveiv. Gjenta for den andre kontrollspaken.
3. Mens du sitter på setet, koble til parkeringsbremsen, flytt kraftuttaket til stillingen Av og sett bevegelseskontrollspakene til nøytral låsestilling. Start motoren. Frigjør parkeringsbremsen, aktiver kraftuttaket og løft deg litt opp fra setet mens motoren er i gang. Motoren skal stoppe innen to sekunder.
4. Uten at det sitter noen på setet, koble til parkeringsbremsen, flytt kraftuttaket til stillingen Av og sett bevegelseskontrollspakene til nøytral låsestilling. Start motoren. Flytt en av kontrollspakene til midten mens motoren går; motoren skal stoppe innen to sekunder. Gjenta for den andre kontrollspaken.
5. Uten at det sitter noen på setet, koble fra parkeringsbremsen, flytt kraftuttaket til stillingen Av og sett bevegelseskontrollspakene til nøytral låsestilling. Prøv å starte motoren – motoren skal ikke starte.

Bruke SCM til å diagnostisere systemproblemer

Maskinen er utstyrt med et overvåkningssystem med en standard kontrollmodul (SCM – standard control module) som sporer funksjonene av forskjellige nøkkelsystemer. SCM-en er plassert under det høyre kontrollpanelet. Tilgang gjennom sidepaneldekselet (Figur 29). For å åpne sidepaneldekselet, åpne de to låsene og dra det ut.

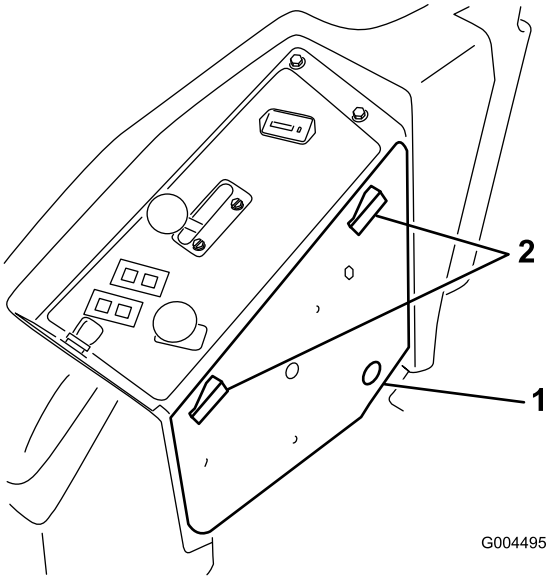

Figur 29

1. Sidepaneldeksel
2. Låser

På framsiden av SCM-en er det 11 LED-lamper som indikerer ulike systemtilstander. Sju av disse lampene kan bli brukt av brukeren for systemdiagnostikk. Se Figur 30 for beskrivelse av hva hvert lys betyr. For opplysninger om bruk av resten av SCM-funksjonene, se *servicehåndboken*, tilgjengelig fra din autoriserte Toro-distributør.

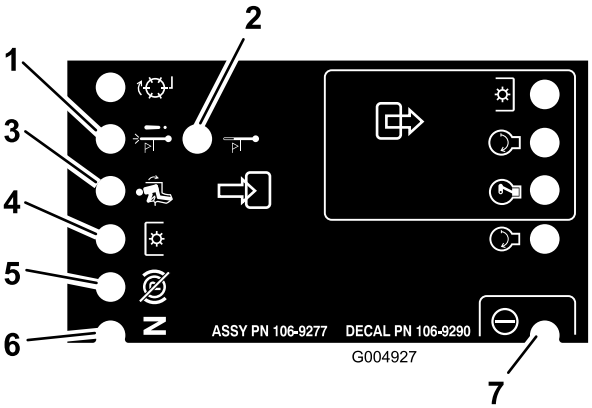

Figur 30

1. Nedstenging ved høy temperatur – motortemperaturen har overskredet et sikkert nivå og motoren har slått seg av. Kontrollere kjølesystemet
2. Advarsel ved høy temperatur – motortemperaturen nærmer seg usikre nivåer og klippeenheten har slått seg av. Kontrollere kjølesystemet
3. Føreren sitter på setet.
4. Kraftuttaket er tilkoblet.
5. Parkeringsbremsen er frakoblet.
6. Kontrollene står i nøytral stilling.
7. SCM-en får strøm og er operativ.

Justere setet

Justere setestillingen

Setet kan beveges både forover og bakover. Juster setet til en stilling som er behagelig for deg, og som gir deg best mulig kontroll over maskinen.

1. Flytt spaken sidelengs for å låse opp setet for justering (Figur 31).

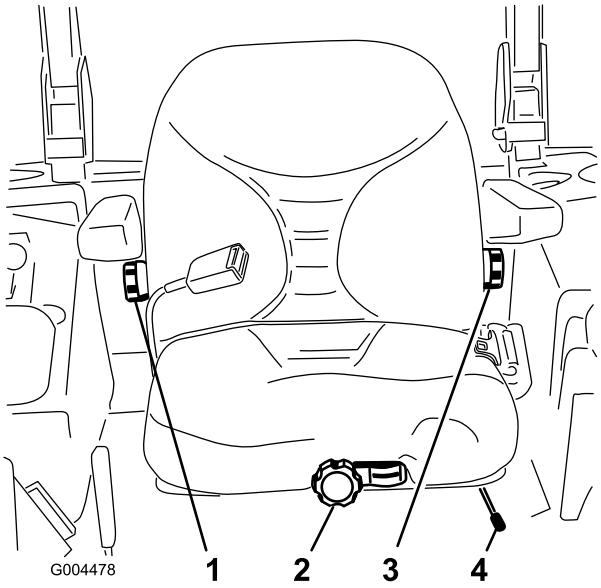

Figur 31

1. Knott for ryggstøtte
2. Seteopphengsknott
3. Justeringsknott for korsryggstøtte
4. Justeringsspak for sete

2. Når du har flyttet setet til ønsket posisjon, slipper du spaken for å låse setet på plass.
3. Kontroller at setet er låst på plass ved å prøve å bevege det fram og tilbake.

Justere seteopphenget

Setet kan justeres for at kjøreturen skal være jevn og komfortabel. Still inn setet i den stillingen som gjør deg mest mulig komfortabel.

Drei den fremre knotten enten til høyre eller venstre for å gi best mulig komfort (Figur 31).

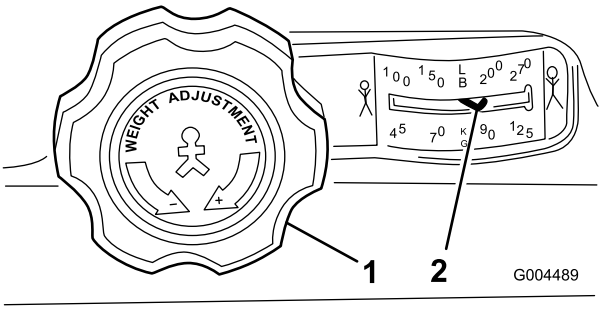

Figur 32

1. Seteopphengsknott
2. Innstilling av førerens vekt

Justere ryggstillingen

Seteryggen kan justeres for at kjøreturen skal være komfortabel. Still seteryggen i den stillingen som er mest komfortabel.

Drei knotten under det høyre armlenet i begge retninger for å gi best mulig komfort (Figur 31).

Endre korsryggstøtten

Seteryggen kan justeres for en tilpasset korsryggstøtte.

For å justere, drei knotten under det venstre armlenet i begge retninger for å gi best mulig komfort (Figur 31).

Frigjøre setelåsen

For å få tilgang til hydraulikken og andre system under setet må du frigjøre setet og vippe det fremover.

1. Bruk justeringsspaken for setet for å skli setet helt fram.
2. Dra låsehåndtakene forover og løft opp for å frigjøre setelåsen (Figur 33).

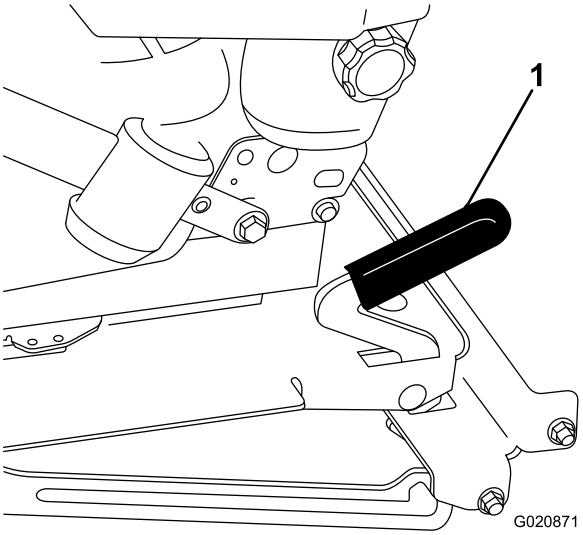

Figur 33

1. Setelås

Skyve maskinen for hånd

Viktig: Tau aldri maskinen, da dette kan føre til skade.

Skyve maskinen

1. Koble ut kraftuttaket (PTO) og vri tenningsnøkkelen til av. Lås kontrollspakene i nøytral stilling, og koble inn parkeringsbremsen. Ta ut nøkkelen.
2. Løfte setet.
3. Drei hver omløpsventil mot klokken én omdreining (Figur 34).

   Dette gjør at hydraulikkvæsken kan passere gjennom pumpen, og at hjulene kan rulle.

   Viktig: Ikke drei omløpsventilen mer enn én omdreining. Dette hindrer at ventilen kommer ut av kroppen, og fører til at væsken renner ut.

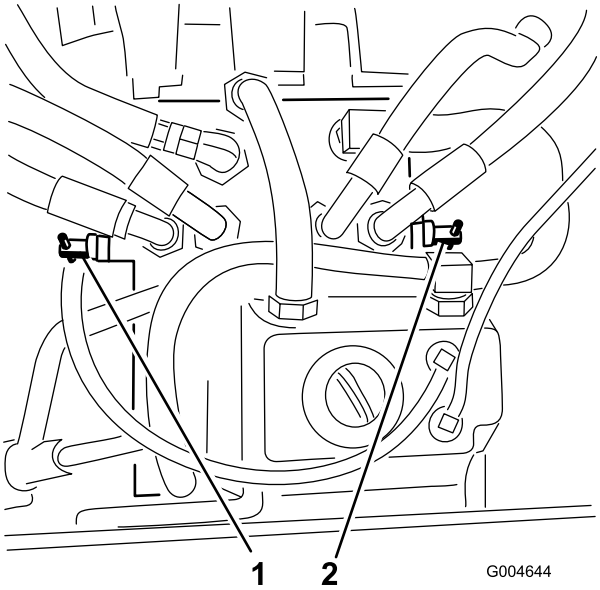

Figur 34

1. Høyre omløpsventil
2. Venstre omløpsventil

4. Koble fra parkeringsbremsen før du dytter maskinen.

Endre til maskinbruk

Drei hver omløpsventil med urviseren én omdreining, og fest dem for hånd (trekk til med et moment på omtrent 8 Nm) (Figur 34).

Merk: Pass på at omløpsventilene ikke strammes for mye.

Maskinen kjører ikke med mindre omløpsventilene er vendt innover.

Laste maskinene

Vær svært forsiktig når du skal laste enheter på tilhengere eller lastebiler. Det anbefales å bruke en rampe som er bred nok til å dekke bakhjulene i stedet for individuelle ramper for hver side av enheten (Figur 35). Den nedre, bakre delen av traktorrammen strekker seg bakover mellom bakhjulene og fungerer som en stopper for å velte bakover. En rampe med full bredde gir en overflate for rammedelene å støtte seg til hvis enheten skulle begynne å tippe bakover. Hvis det ikke er mulig å bruke en rampe med full bredde kan du bruke en individuell rampe til å simulere en kontinuerlig rampe med full bredde.

Rampen må være lang nok til at vinklene ikke overskrider 15 grader (Figur 35). En brattere vinkel kan forårsake at deler på maskinen setter seg fast mens enheten beveges fra rampen til tilhengeren eller lastebilen. Brattere vinkler kan også forårsake at enheten tipper bakover. Hvis du laster i nærheten av en skråning, plasser tilhengeren eller lastebilen nedover skråningen og rampen oppover. På denne måten minimeres rampevinkelen. Tilhengeren eller lastebilen skal være så jevne som mulig.

Viktig: Ikke forsøk å dreie enheten mens den er på rampen. Du kan miste kontrollen og kjøre av på siden.

Unngå plutselig akselerasjon når du kjører opp en rampe, og plutselig bremsing når du rygger ned en rampe. Begge manøvrene kan føre til at enheten tipper bakover.

⚠ ADVARSEL

Lasting av enheten på en tilhenger eller lastebil øker muligheten for at den velter bakover og kan føre til alvorlig skader eller dødsulykker.

- **Vær svært forsiktig når du kjører enheten på en rampe.**
- **Bruk en enkelt rampe med full bredde. Ikke bruk individuelle ramper for hver side av enheten.**
- **Hvis du må bruke individuelle ramper må du bruke nok rampe til å skape en hel rampeoverflate som er bredere enn enheten.**
- **Ikke overstig en 15 graders vinkel mellom rampen og bakken eller mellom rampen og tilhengeren eller lastebilen.**
- **Unngå å akselerere plutselig mens du kjører enheten opp en rampe for å unngå å velte bakover.**
- **Unngå å bremse plutselig mens du rygger ned enheten på en rampe for å unngå å velte bakover.**

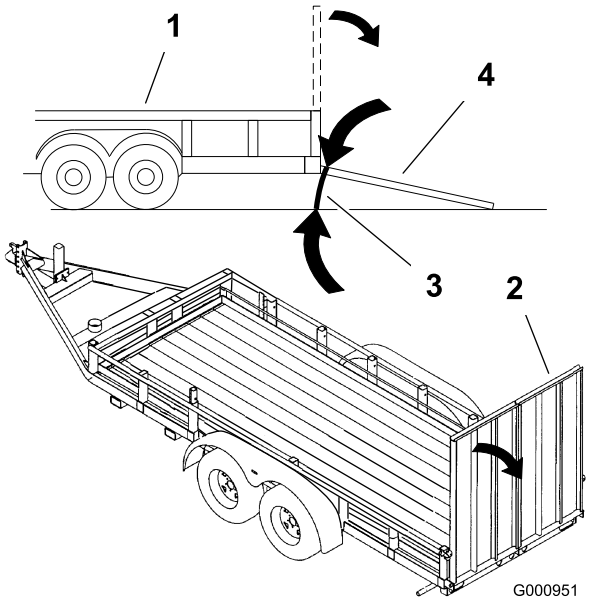

Figur 35

1. Lastebil
2. Rampe med full bredde
3. Ikke større enn 15 grader
4. Rampe med full bredde – sett fra siden

Transportere maskiner

⚠ ADVARSEL

Å kjøre i trafikken uten blinklys, lys, reflekser eller merking for saktegående kjøretøy er farlig og kan føre til ulykker som igjen forårsaker personskader.

Ikke bruk maskinen på offentlige gater eller veier uten skilter, lys og/eller merking påkrevd av lokalt regelverk.

Bruk en kraftig tilhenger eller lastebil for å transportere maskinen. Sikre at tilhengeren eller lastebilen har all nødvendig opplysning og markering som kreves ved lov. Les alle sikkerhetsinstruksjonene nøye. Kunnskap om dette kan forhindre personskader.

For å transportere maskinen:

- Forsikre deg om at ditt kjøretøy, kobling, sikkerhetskjettinger og tilhenger er passende for mengden du drar og at alt imøtekommer alle lokale trafikkregelverk i ditt område.
- Aktiver parkeringsbremsen og blokker hjulene.
- Fest maskinen godt til tilhengeren eller lastebilen med stropper, kjetting, kabel eller tau i samsvar med lokale trafikkregelverk i ditt område (Figur 36).

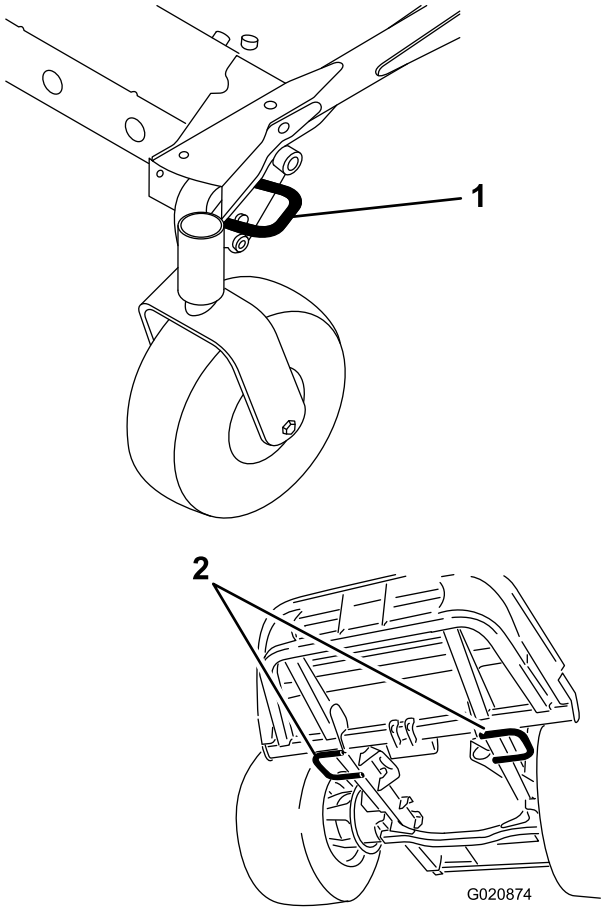

Figur 36

1. Fremre feste (venstre side)
2. Bakre fester

Brukstips

Hurtig gassinnstilling/bakkehastighet

For å gi nok kraft til maskinen og klippeenheten når du klipper, kjør motoren på hurtig gassinnstilling og juster bakkehastigheten etter forholdene. En god regel å følge, er å redusere hastigheten når belastningen på knivene øker, og øke hastigheten når belastningen reduseres.

Klipperetning

Veksle klipperetning for å unngå å lage hjulspor i gresset over tid. Dette bidrar også til å spre det klipte gresset, noe som gir bedre nedbryting og gjødsling.

Klippehastighet

Hvis du ønsker forbedret klippekvalitet, kan du redusere bakkehastigheten.

Unngå å klippe for kort

Hvis gressklipperen har en klippebredde som er bredere enn klipperen du brukte tidligere, må du øke klippehøyden et hakk for å sikre at ujevnheter i plenen ikke klippes for kort.

Velg riktig klippehøyde

Klipp omtrent 25 mm eller ikke mer enn en tredjedel av gresstrået når du klipper. I svært frodig og tett gress kan det hende at du må redusere hastigheten og/eller heve klippehøyden enda et hakk.

Viktig: Hvis du klipper mer enn 1/3 av gresstrået, i spredt langt gress eller under tørre forhold, anbefales det at man bruker kniver med flate vinger for å redusere luftbåret rusk og gressrester samt redusere belastningen på drivkomponentene i klippeenheten.

Klippe langt gress

Hvis gresset har vokst litt mer enn normalt, eller hvis det er veldig fuktig, må klippehøyden justeres høyere enn vanlig før gresset klippes. Klipp deretter gresset på nytt med den vanlige klippehøyden.

Holde gressklipperen ren

Fjern gressrester og skitt fra gressklipperens underside etter hver bruk. Hvis det er et tykt belegg av gress og smuss under gressklipperen, vil klipperesultatet bli dårlig.

Unngå brannfare ved å holde motoren, lyddemperen, batterirommet, parkeringsbremsen, klippeenheter, drivenheter og området der drivstoff oppbevares fritt for gress, løv og overflødig fett. Tørk opp eventuelt olje- eller drivstoffsøl.

Vedlikeholde kniven

Sørg for å holde kniven skarp hele klippesesongen, fordi en skarp kniv klipper gresset uten å slite av eller frynse gresstråene. Gress som er blitt slitt av eller frynset, vil bli brunt i kantene, noe som vil sinke veksten og øke sykdomsfaren. Kontroller daglig at knivbladene er skarpe og ikke slitte eller ødelagte. Slip knivene ved behov. Hvis en kniv er ødelagt eller slitt må du straks bytte den ut med en original Toro-kniv.

Vedlikehold

Merk: Angi hva som er høyre og venstre side på maskinen ved å stå i normal arbeidsstilling.

Anbefalt vedlikeholdsplan

Vedlikeholdsintervall	Vedlikeholdsprosedyre
Etter de 10 første timene	• Trekk til rammemonteringsboltene. • Stram til hjulenes hakemuttere.
Etter de 50 første timene	• Bytt olje på klippeenhetens girkasse. • Skift motoroljen og oljefilteret.
Etter de 200 første timene	• Skift hydraulisk olje og filter.
For hver bruk eller daglig	• Test sikkerhetssystemet. • Kontroller motoroljenivået. • Kontroller kjølemiddelnivået i motoren. • Rengjør radiatoren med trykkluft (bruk ikke vann). • Kontrollere nivået på den hydrauliske oljen. • Rengjør klippeenheten.
Hver 50. driftstime	• Smør smøreniplene for lagrene og hylsene. • Kontroller koblingene til batteriledningene. • Kontroller trykket i dekkene.
Hver 100. driftstime	• Kontroller spenningen til generatorremmen.
Hver 150. driftstime	• Sjekk oljen i klippeenhetens girkasse. • Skift motoroljen og oljefilteret.
Hver 200. driftstime	• Undersøk slangene og pakningene i kjølesystemet. Bytt ut hvis de er sprukne eller revet. • Stram til hjulenes hakemuttere.
Hver 400. driftstime	• Bytte olje på klippeenhetens girkasse. • Overhal luftrenseren. • Skift ut drivstoffilteret for vannutskillerbeholderen. • Tapp vann eller andre urenheter fra vannutskilleren. • Kontroller drivstoffslangene og -koblingene.
Hver 800. driftstime	• Skift hydraulisk olje og filter. • Kontroller ventilklaring i motoren. Se motorens brukerhåndbok.
Hver 1500. driftstime	• Skift bevegelige slanger.
Annet hvert år	• Tøm og rengjør drivstofftanken. • Tøm og fyll på ny kjølevæske.

Viktig: Hvis du vil ha mer informasjon om vedlikeholdsprosedyrer, ser du i *brukerhåndboken for motoren.* Det er også mulig å få kjøpt en detaljert sevicehåndbok fra din autoriserte Toro-distributør.

Kontrolliste for daglig vedlikehold

Ta kopi av denne siden for rutinemessig bruk.

Vedlikeholdskontrollpunkt	For uke:						
	Ma.	Ti.	On.	To.	Fr.	Lø.	Sø.
Kontroller sikkerhetssperrene							
Kontroller gressavlederen i senket stilling (hvis det er aktuelt)							
Kontroller at parkeringsbremsene virker							
Kontroller bensinnivået							
Kontroller nivået for hydraulisk olje							
Kontroller motoroljenivået							
Kontroller væskenivået i kjølesystemet							
Kontroller drivstoffilter/vannutskiller							
Kontroller indikator for luftfilterbegrensning[3]							
Kontroller radiator og skjerm mot rusk							
Kontroller uvanlige motorlyder[1]							
Kontroller uvanlige driftslyder							
Kontroller eventuelle skader på de hydrauliske slangene							
Kontroller lekkasjer							
Kontroller trykket i dekkene							
Kontroller at instrumentene virker som de skal							
Kontroller knivenes tilstand							
Smør alle smøreniplene[2]							
Lakkere over skadet lakk							

1. Kontroller glødepluggene og injektormunnstykkene hvis maskinen er vanskelig å starte, hvis det kommer ut mye røyk, eller hvis motoren går ujevnt.
2. Straks etter hver vask, uansett hva som står oppført.
3. Hvis indikatoren er rød.

Bemerkninger om spesielle områder		
Kontroll utført av:		
Punkt	Dato	Informasjon

⚠ FORSIKTIG

Dersom du lar nøkkelen stå i tenningsbryteren, kan noen utilsiktet starte motoren, noe som kan påføre deg eller andre personer alvorlige skader.

Fjern nøkkelen fra tenningen før du begynner med vedlikeholdsarbeid.

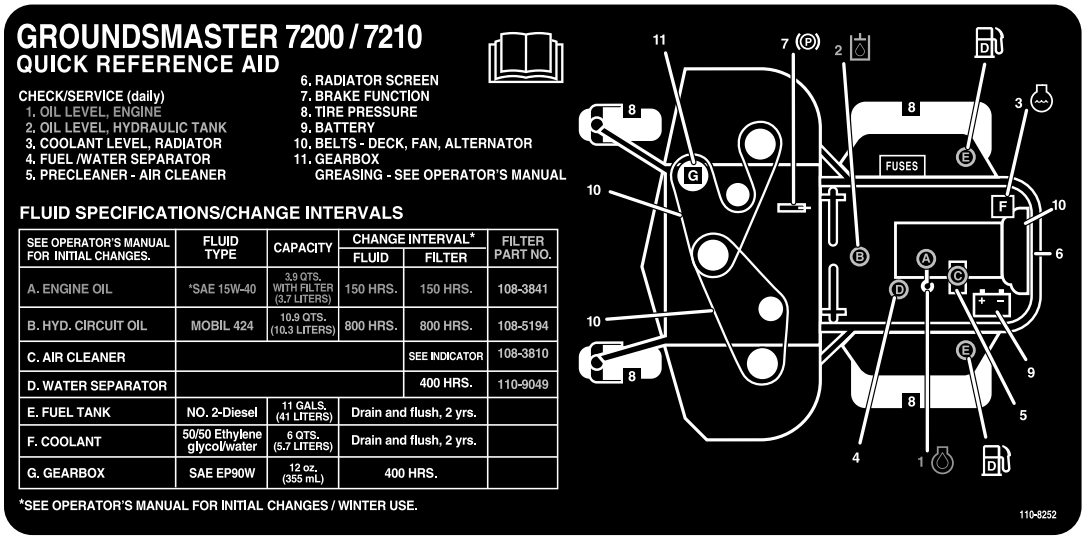

GROUNDSMASTER 7200 / 7210
QUICK REFERENCE AID

CHECK/SERVICE (daily)
1. OIL LEVEL, ENGINE
2. OIL LEVEL, HYDRAULIC TANK
3. COOLANT LEVEL, RADIATOR
4. FUEL /WATER SEPARATOR
5. PRECLEANER - AIR CLEANER
6. RADIATOR SCREEN
7. BRAKE FUNCTION
8. TIRE PRESSURE
9. BATTERY
10. BELTS - DECK, FAN, ALTERNATOR
11. GEARBOX
GREASING - SEE OPERATOR'S MANUAL

FLUID SPECIFICATIONS/CHANGE INTERVALS

SEE OPERATOR'S MANUAL FOR INITIAL CHANGES.	FLUID TYPE	CAPACITY	CHANGE INTERVAL*		FILTER PART NO.
			FLUID	FILTER	
A. ENGINE OIL	*SAE 15W-40	3.9 QTS. WITH FILTER (3.7 LITERS)	150 HRS.	150 HRS.	108-3841
B. HYD. CIRCUIT OIL	MOBIL 424	10.9 QTS. (10.3 LITERS)	800 HRS.	800 HRS.	108-5194
C. AIR CLEANER				SEE INDICATOR	108-3810
D. WATER SEPARATOR				400 HRS.	110-9049
E. FUEL TANK	NO. 2-Diesel	11 GALS. (41 LITERS)	Drain and flush, 2 yrs.		
F. COOLANT	50/50 Ethylene glycol/water	6 QTS. (5.7 LITERS)	Drain and flush, 2 yrs.		
G. GEARBOX	SAE EP90W	12 oz. (355 mL)	400 HRS.		

*SEE OPERATOR'S MANUAL FOR INITIAL CHANGES / WINTER USE.

Figur 37
Tabell for serviceintervaller

Forberedelse for vedlikehold

Viktig: Festene på maskinens deksler er utformet for å sitte på dekselet når dekselet er fjernet. Løsne alle festene på hvert deksel noen omdreininger, slik at dekselet sitter løsere, men ikke er helt løst, og gå så tilbake og løsne dem helt slik at dekselet løsner. Dette forhindrer at du fjerner boltene helt fra holderne.

Smøring

Smøre lagrene og hylsene

Serviceintervall: Hver 50. driftstime

Maskinen har smørenipler som må smøres regelmessig med litiumbasert smørefett nr. 2 til vanlig bruk. Hvis du bruker maskinen under vanlige forhold, smører du alle lagrene og hylsene etter hver 50. driftstime. Smør lagrene og hylsene daglig når det er svært støvete og skitne driftsforhold. Støvete og skitne forhold kan føre til at det kommer skitt inn i lagrene og hylsene, noe som igjen kan resultere i økt slitasje. Smør alle smøreniplene umiddelbart etter hver gang du vasker maskinen, uavhengig av de oppførte intervallene.

1. Tørk av smøreniplene slik at fremmedmateriale ikke kan komme inn i lagrene eller hylsene.
2. Pump smørefett inn i smøreniplene.
3. Tørk av overflødig fett.

Merk: Lagrenes levetid kan påvirkes i negativ retning av feil rengjøringsprosedyrer. Ikke rengjør enheten når den fortsatt er varm, og unngå å rette inn høytrykks- eller høyvolumsspray mot lagrene eller pakningene.

Vedlikehold av klippeenhetens girkasseolje

Girkassen er lagd for å brukes med SAE EP90W-girolje. Selv om girkassen leveres med olje fra fabrikken, må du kontrollere oljenivået før du tar klippeenheten i bruk og som anbefalt i Kontrolliste for daglig vedlikehold (side 35).

Sjekke klippeenhetens girkasseolje

Serviceintervall: Hver 150. driftstime

1. Sett maskinen og klippeenheten på en jevn flate.
2. Senk klippeenheten til en klippehøyde på 2,5 cm.
3. Koble fra kraftuttaket, flytt bevegelseskontrollspakene til nøytral låsestilling, og bruk parkeringsbremsen.
4. Flytt gasspaken til saktestilling, stopp motoren, ta ut nøkkelen og vent til alle bevegelige deler har stanset før du reiser deg.
5. Løft fotstøtten, toppen av klippeenheten er nå eksponert.
6. Ta ut peilestaven/fyllpluggen fra toppen av girkassen (Figur 38), og kontroller at oljenivået er mellom merkene på peilestaven.

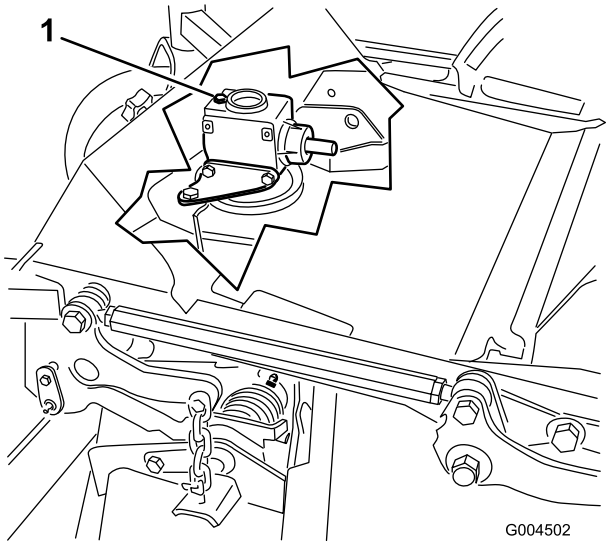

Figur 38

1. Fylleplugg og peilestav

7. Hvis oljenivået er lavt, fyll på nok olje til at nivået er mellom merkene på peilestaven.

   Merk: Girkassen må ikke overfylles, dette kan skade den.

Bytte olje på klippeenhetens girkasse

Serviceintervall: Etter de 50 første timene

Hver 400. driftstime

1. Sett maskinen og klippeenheten på en jevn flate.
2. Senk klippeenheten til en klippehøyde på 2,5 cm.
3. Koble fra kraftuttaket, flytt bevegelseskontrollspakene til nøytral låsestilling, og bruk parkeringsbremsen.
4. Flytt gasspaken til saktestilling, stopp motoren, ta ut nøkkelen og vent til alle bevegelige deler har stanset før du reiser deg.
5. Løft fotstøtten, toppen av klippeenheten er nå eksponert.
6. Fjern peilestaven/fyllpluggen fra toppen av girkassen (Figur 38).
7. Plasser en trakt og tappefat under tappepluggen som sitter under framsiden av girkassen. Fjern pluggen og tapp oljen ned i fatet.
8. Sett tappepluggen tilbake.
9. Fyll på nok olje, omtrent 283 ml, til nivået er mellom merkene på peilestaven.

   Merk: Girkassen må ikke overfylles, dette kan skade den.

Vedlikehold av motor

Kontrollere luftrenseren

1. Kontroller om luftrenserkroppen er skadet, noe som kan forårsake en luftlekkasje. Skift en ødelagt luftrenser. Kontroller hele luftinntakssystemet for lekkasje, skade eller løse slangeklemmer.
2. Overhal filtrene i luftrenseren når luftrenserindikatoren (Figur 39) viser rødt, eller hver 400. time (oftere under ekstremt støvete eller skitne forhold). Ikke overhal luftfilteret for ofte.

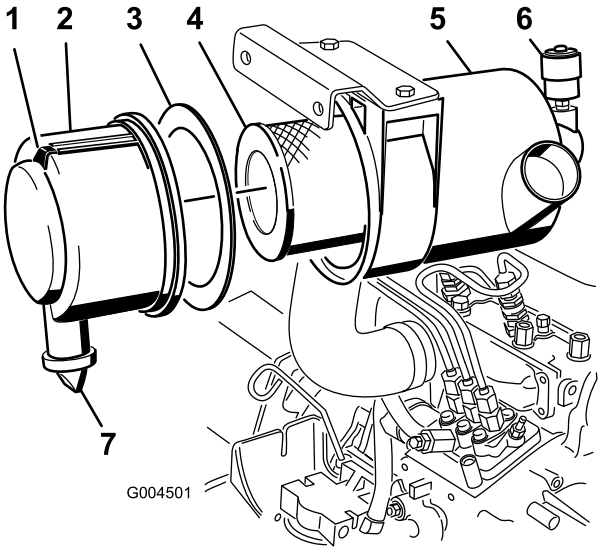

Figur 39

1. Luftrenserdeksel
2. Pakning
3. Filter
4. Luftrenserhus
5. Luftrenserindikator
6. Luftrenserlås
7. Uttaksventil i gummi

3. Pass på at dekslet sitter korrekt på og er forseglet rundt luftrenserkroppen.

Overhale luftrenseren

Serviceintervall: Hver 400. driftstime

1. Trekk låsen utover, og drei luftrenserdekslet mot urviseren (Figur 39).
2. Fjern dekslet fra luftrenserens kropp (Figur 39).
3. Før du tar av filteret bruker du luft under lavt trykk (2,76 bar, ren og tørr) til å fjerne store oppsamlinger av smuss mellom utsiden av det primære filteret og boksen.

   Denne rengjøringsprosessen forhindrer at smuss flyttes til inntaket når det primære filteret fjernes.

   Viktig: Unngå bruk av luft under høyt trykk, som kan presse smuss gjennom filteret og inn i inntakstrakten.
4. Ta ut og skift det primære filteret (Figur 39).

   Viktig: Rengjør ikke det brukte elementet, da filtermediet kan bli skadet.
5. Inspiser det nye filteret for transportskade, kontroller forseglingsenden av filteret og huset.

   Viktig: Ikke bruk et ødelagt filter.
6. Påse at skumpakningen er på plass i dekselet og at den ikke har rifter eller andre skader (Figur 39).

   Merk: Bytt ut hvis den er skadet.
7. Sett inn det nye filteret ved å påføre trykk på den utvendige kanten av elementet for å sette det på plass i boksen.

   Viktig: Ikke trykk på det elastiske midtpunktet til filteret.
8. Rengjør smussutstøtningsporten (plassert i det avtakbare dekslet) på følgende måte:
   A. Fjern gummiuttaksventilen fra dekslet (Figur 39).
   B. Rengjør hulrommet.
   C. Rengjør uttaksventilen.
9. Monter dekselet med uttaksventilen i gummi vendt nedover – mellom ca. kl. 5:00 til 7:00 sett fra enden.
10. Tilbakestill indikatoren (Figur 39) hvis den viser rødt.

Vedlikeholde motoroljen

Kontrollere motoroljenivået

Serviceintervall: For hver bruk eller daglig

Motoren leveres med olje i veivhuset. Oljenivået må imidlertid sjekkes før og etter at motoren startes for første gang. Kontroller oljenivået på slutten av dagen ved daglig bruk av maskinen, eller hver gang du bruker den.

Veivhusets kapasitet er omtrent 3,8 liter med filteret. Bruk motorolje av høy kvalitet som overholder følgende spesifikasjoner:

- Påkrevd API-klassifisering: CH-4, CI-4 eller høyere.
- Anbefalt olje: SAE 15W-40 (over -17 °C)
- Alternativ olje: SAE 10W-30 eller 5W-30 (alle temperaturer)

Merk: Toro Premium-motorolje er tilgjengelig fra din distributør med viskositet på enten 15W-40 eller 10W-30. Se delekatalogen for delenumre.

1. Parker maskinen på en jevn overflate, senk klippeenheten, flytt gasspaken til Sakte-stilling, stopp motoren og ta nøkkelen ut av tenningen.
2. Åpne panseret.
3. Ta ut peilestaven (Figur 40), tørk den ren og sett den tilbake på plass. Ta ut peilestaven, og kontroller oljenivået.

Oljenivået skal gå opp til Full-merket på peilestaven.

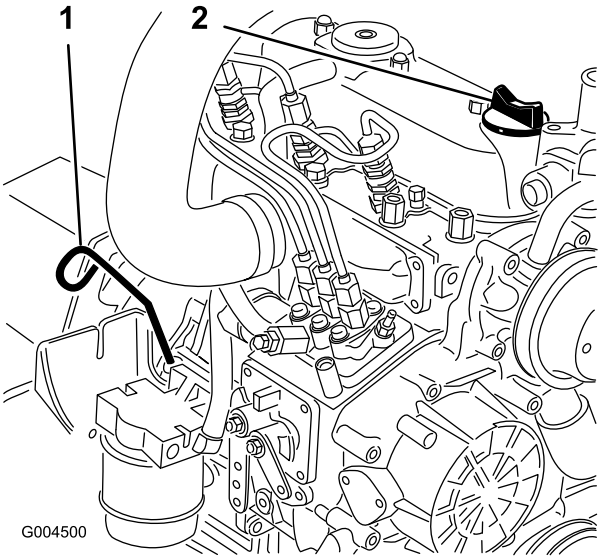

Figur 40

1. Peilestav
2. Fylle olje

4. Hvis oljenivået er under Full-merket, tar du av oljelokket (Figur 40) og fyller olje til nivået når opp til Full-merket på peilestaven.

   Viktig: Ikke fyll på for mye.

   Merk: Bruk en ren trakt for å forhindre søl.

5. Monter oljelokket.
6. Lukk panseret.

Skifte motorolje og filter

Serviceintervall: Etter de 50 første timene

Hver 150. driftstime

Skift oljen og filteret etter de første 50 driftstimene og deretter etter hver 150. time. Hvis det er mulig, kjør motoren like før du skifter oljen siden varm olje renner bedre og bærer med seg flere urenheter enn kald olje.

1. Sett maskinen på en jevn flate.
2. Åpne panseret.
3. Sett tappefatet under tappepluggen på bunnpannen (Figur 41).

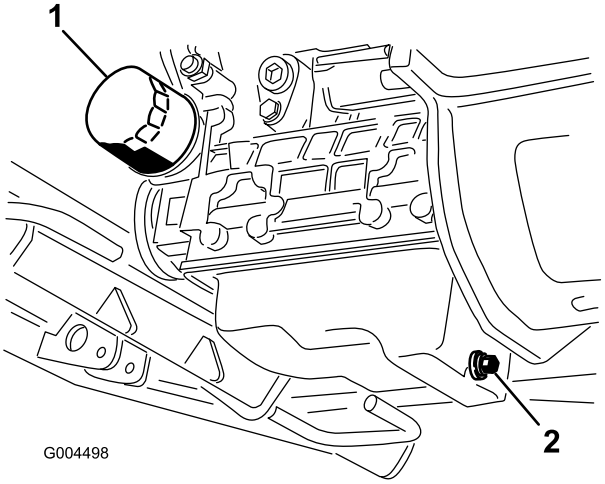

Figur 41

1. Oljefilter
2. Tappeplugg

4. Rengjør området rundt tappepluggen.
5. Fjern tappepluggen, og la oljen renne ned i et tappefat.
6. Ta ut og skift oljefilteret (Figur 41).
7. Når oljen er tappet, setter du pluggen på plass og tørker opp eventuelt oljesøl.
8. Fyll olje i veivhuset. Se Kontrollere motoroljenivået..

Vedlikehold av drivstoffsystem

⚠ FARE

Under visse forhold er diesel og dampen fra drivstoff svært brannfarlig og eksplosivt. En brann eller eksplosjon forårsaket av drivstoff, kan påføre deg og andre brannskader og forårsake skade på eiendom.

- **Bruk en trakt når du fyller tanken, og fyll den utendørs på et åpent sted når motoren er slått av og kald. Tørk opp eventuelt drivstoffsøl.**
- **Tanken må ikke fylles helt opp. Fyll drivstoff på tanken helt til nivået er ved bunnen av påfyllingshalsen.**
- **Røyk aldri når du håndterer drivstoff, og hold deg borte fra åpen ild eller steder der drivstoffgass kan antennes av gnister.**
- **Oppbevar drivstoffet i en ren, godkjent beholder, og pass på at lokket er skrudd på.**

Overhale vannutskilleren

Serviceintervall: Hver 400. driftstime

Hver 400. driftstime

Tapp daglig vann og andre urenheter fra vannutskilleren (Figur 42).

1. Plasser en ren beholder under drivstoffilteret.
2. Løsne tappepluggen på bunnen av filterboksen.

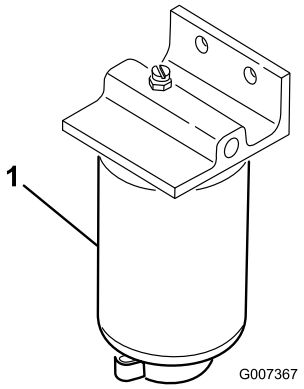

Figur 42

1. Vannseparatorfilterboks

3. Rengjør området der filterboksen skal festes.
4. Fjern filterboksen og rengjør monteringsoverflaten.
5. Smør pakningen på filterboksen med ren olje.
6. Monter filterboksen for hånd til pakningen kommer i berøring med monteringsoverflaten, og drei den deretter en halv omdreining til.
7. Stram til tappepluggen på bunnen av filterboksen.

Rengjøre drivstofftanken

Serviceintervall: Annet hvert år

Tøm og rengjør drivstofftanken hvert 2. år. Også, fjern og rengjør sugefiltrene i ledningene etter at tanken er tømt. Bruk ren diesel til å spyle tanken.

Viktig: Tøm og rengjør også tanken hvis drivstoffsystemet blir forurenset, eller hvis du har tenkt å oppbevare maskinen i en lengre periode.

Drivstoffledninger og -koblinger

Serviceintervall: Hver 400. driftstime

Kontroller drivstoffslangene og -koblingene. Kontroller om koblingene er slitte, ødelagte, tilsmusset eller løse.

Tappe drivstoffsystemet

1. Parker maskinen på en jevn flate. Sikre at drivstofftanken er minst halvfull.
2. Lås opp og løft panseret.
3. Plasser en fille under lufteskruen på pumpen for drivstoffinnsprøyting og åpne den (Figur 43).

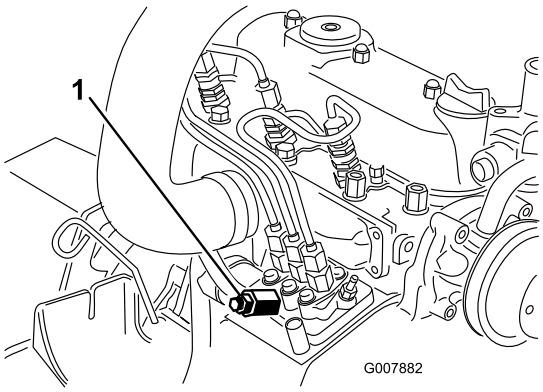

Figur 43

1. Lufteskrue på pumpen for drivstoffinnsprøyting

4. Vri tenningsnøkkelen til På-stillingen.

   Den elektriske drivstoffpumpen startes, slik at luften kommer ut rundt lufteskruen.

⚠ FORSIKTIG

Motoren kan starte under denne prosedyren. Bevegelige vifter og remmer i en motor som er i gang kan forårsake alvorlig personskade.

Hold hender, fingre, løse klesplagg/pyntegjenstander og hår unna maskinens vifter og remmer under denne prosedyren.

5. La nøkkelen stå i På-stillingen til det kommer en kraftig strøm av drivstoff ut rundt skruen.
6. Stram til skruen, og vri nøkkelen til Av-stillingen.

   Merk: Vanligvis starter motoren når du følger fremgangsmåten for tapping ovenfor. Hvis motoren ikke starter, kan det ha dannet seg en luftlomme mellom innsprøytingspumpen og injektorene, se Tappe luft fra injektorene (side 41).

Tappe luft fra injektorene

Merk: Bruk bare denne fremgangsmåten hvis drivstoffsystemet er tømt for luft ved bruk av vanlige fremgangsmåter for priming og motoren ikke starter, se Tappe drivstoffsystemet (side 40).

1. Plasser en fille under rørforbindelse fra innsprøytningspumpen til injektormunnstykke nummer 1, som vist i Figur 44.

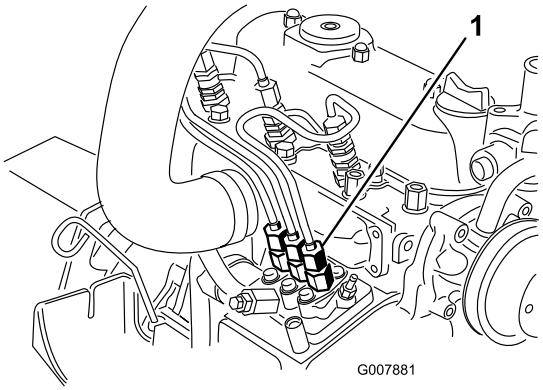

Figur 44

1. Rørforbindelsen fra innsprøytningspumpen til injektormunnstykke nummer 1.

2. Sett gassen til Hurtig-stilling.
3. Vri tenningsnøkkelen til Start. Drivstoffet skal renne rundt koblingen.

⚠ FORSIKTIG

Motoren kan starte under denne prosedyren. Bevegelige vifter og remmer i en motor som er i gang kan forårsake alvorlig personskade.

Hold hender, fingre, løse klesplagg/pyntegjenstander og hår unna maskinens vifter og remmer under denne prosedyren.

4. Stram rørforbindelsen forsvarlig når strømmen blir jevn.
5. Vri nøkkelen til Av-stilling.
6. Gjenta denne prosedyren for de gjenværende munnstykkene.

Vedlikehold av elektrisk system

Viktig: Når du vedlikeholder det elektriske systemet, må du alltid koble fra batteriledninger, negative (-) kabler først, for å forhindre at kortslutninger skal forårsake skader på ledningene.

Vedlikeholde batteriet

Serviceintervall: Hver 50. driftstime

ADVARSEL

CALIFORNIA
Proposition 65-advarsel

Batteripoler, klemmer og tilknyttet tilbehør inneholder bly og blyforbindelser: kjemikalier som er kjente i staten California for å føre til kreft og forplantningsskader. Vask hendene etter at du har håndtert et batteri.

Hold batteriets overside ren. Dersom maskinen oppbevares på et sted der temperaturen er ekstremt høy, tappes batteriet raskere enn dersom den oppbevares på et kjølig sted.

Hold toppen av batteriet ren ved å vaske den regelmessig med en børste dyppet i ammoniakk eller en oppløsning med natriumbikarbonat. Skyll overflaten med vann etter rengjøring. Ikke ta av påfyllingslokkene mens du rengjør batteriet.

For å oppnå god elektrisk kontakt, må batterikablene sitte fast på batteripolene.

Hvis det er rust på polene, kobler du fra kablene, den negative (-) kabelen først, og skraper av klemmene og polene hver for seg. Koble kablene til igjen, den positive (+) kabelen først, og smør deretter vaselin på polene.

⚠ ADVARSEL

Batteripolene eller metallverktøy kan kortslutte mot metallkomponenter og forårsake gnister. Gnistene kan føre til at batterigassene eksploderer, noe som kan forårsake personskade.

- **Når du fjerner eller monterer batteriet, må du passe på at batteripolene ikke berører metalldeler på maskinen.**
- **La ikke metallverktøy kortslutte mellom batteripolene og metalldeler på maskinen.**

⚠ ADVARSEL

Feilaktig ruting av batterikabler kan skade maskinen og kablene og forårsake gnister. Gnistene kan føre til at batterigassene eksploderer, noe som kan forårsake personskade.

- **Koble alltid fra den negative (svarte) batterikabelen før du kobler fra den positive (røde) kabelen.**
- **Koble alltid til den positive (røde) batterikabelen før du setter på den negative (svarte) kabelen.**

Lagre batteriet

Dersom maskinen skal lagres i mer enn 30 dager, skal batteriet fjernes og fullades. Lagre det enten på en hylle eller på maskinen. La kablene være frakoblet hvis batteriet lagres på maskinen. Oppbevar maskinen et kjølig sted for å unngå at batteriet tappes raskt. Pass på at batteriet er fulladet for å forhindre at det fryser. Egenvekten til et fulladet batteri er mellom 1,265 og 1,299.

Sjekke sikringene

Sikringene er plassert under kontrollpanelet. Tilgang gjennom sidepaneldekselet (Figur 45). For å åpne sidepaneldekselet, åpne de to låsene og dra det ut.

Hvis maskinen stopper eller har andre problemer med det elektriske systemet, sjekk sikringene. Sjekk hver sikring etter tur og fjern dem én om gangen for å se om noen av dem er gått. Hvis du må erstatte en sikring, bruk alltid **samme type og av samme strømstyrke** som den du skal erstatte, **ellers kan du skade det elektriske systemet** (se merket plassert ved siden av sikringene (Figur 46) for et diagram over hver sikring og tilhørende strømstyrke).

Merk: Hvis en sikring går ofte, har du antageligvis en kortslutning i det elektriske systemet og burde få en kvalifisert fagmann til å utføre service på den.

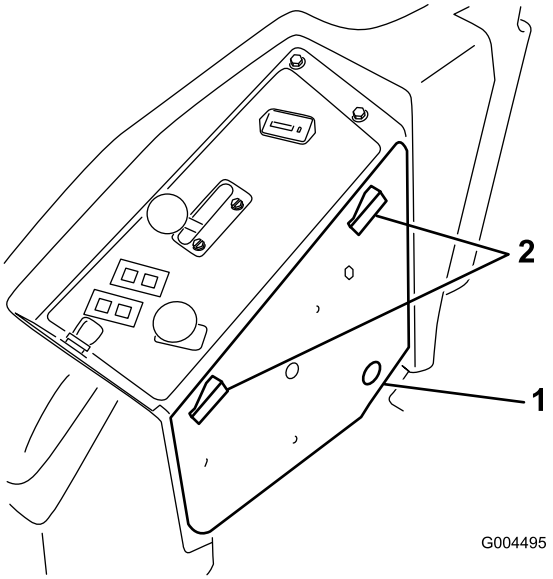

Figur 45

1. Sidepaneldeksel
2. Låser

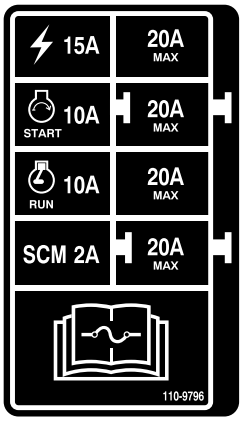

Figur 46

Vedlikehold av drivsystem

Kontrollere trykket i dekkene

Serviceintervall: Hver 50. driftstime

Kontroller trykket etter hver 50 driftstime eller én gang i måneden, avhengig av hva som kommer først (Figur 47).

Oppretthold lufttrykket i for- og bakhjulene. Det korrekte lufttrykket er 1,24 bar i bakhjulene og 1,72 bar i styrehjulene. Forskjellig trykk i hjulene kan føre til ujevn klipping. Sjekk dekkene når de er kalde for å få en mest mulig nøyaktig avlesning av trykket.

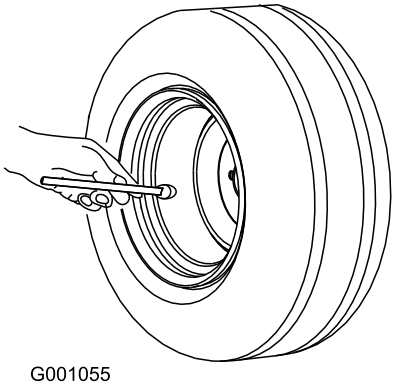

Figur 47

Skifte styrehjulene og lagrene

1. Skaff nye styrehjul, konuslager og lagerpakninger fra din autoriserte Toro-distributør.
2. Fjern låsemutteren fra bolten som holder fast styrehjulet til styregaffel (Figur 48).

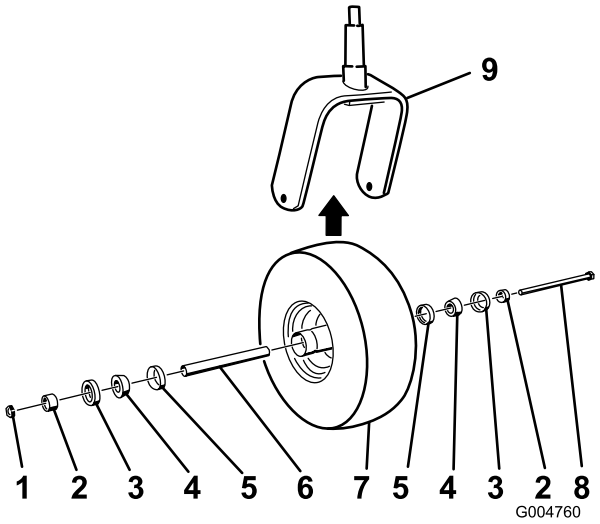

Figur 48

1. Mutter
2. Lageravstandsstykke
3. Ytre lagerpakning
4. Konuslager
5. Indre lagerpakning
6. Avstandsstykke
7. Styrehjul
8. Akselbolt
9. Styregaffel

3. Ta tak i styrehjulet og skyv bolten ut av gaffelen eller svingarmen.
4. Kast det gamle styrehjulet og lagrene.
5. Sett på plass styrehjulet ved å skyve konuslagrene og pakningene, fylt med smøringsfett, inn i hjulnavet, plassert som vist i Figur 48.
6. Skyv avstandsstykket inn i hjulnavet gjennom lagrene, slik at avstandsstykket inni hjulnavet har to lageravstandsstykker.

   Viktig: Kontroller at pakningskantene ikke er brettet innover.

7. Sett på plass styringshjulet i styregaffelen, og fest det med bolten og låsemutteren.
8. Stram mutteren til hjulet ikke lenger ruller fritt, skru så forsiktig opp til punktet hvor hjulet begynner å rulle fritt.
9. Fest en fettsprøyte til smøreniplene på styrehjulet, og fyll den med litiumbasert smørefett nr. 2 til vanlig bruk.

Vedlikehold av kjølesystem

⚠ FARE

Utslipp av varmt kjølemiddel under trykk eller å ta på en varm radiator og omsluttende deler, kan føre til alvorlige brannsår.

- **Ikke åpne radiatorlokket mens motoren er varm. La motoren nedkjøles i minst 15 minutter, eller helt til radiatorlokket er så kaldt at du kan ta på det uten å brenne deg, før du fjerner radiatorlokket.**
- **Ikke ta på radiatoren og omsluttende deler som er varme.**

⚠ FARE

Den roterende viften og drivremmer kan forårsake personskader.

- **Ikke bruk maskinen uten at dekslene er på plass.**
- **Hold fingre, hender og bekledning unna roterende vifter og drivremmer.**
- **Stans motoren og ta ut tenningsnøkkelen før du utfører vedlikehold.**

⚠ FORSIKTIG

Du kan bli forgiftet av å svelge motorkjølemiddel.

- **Ikke svelg kjølemiddel.**
- **Oppbevares utilgjengelig for barn og kjæledyr.**

Kontrollere kjølesystemet

Serviceintervall: For hver bruk eller daglig

Kjølesystemet er fylt med halvt om halvt med vann og permanent frostvæske med etylenglykol. Kontroller kjølemiddelnivået i ekspansjonstanken hver dag før du starter motoren. Kjølesystemets kapasitet er 7,5 l.

1. Kontroller kjølemiddelnivået i ekspansjonstanken (Figur 49). Kjølemiddelnivået skal være mellom merkene på siden av tanken.

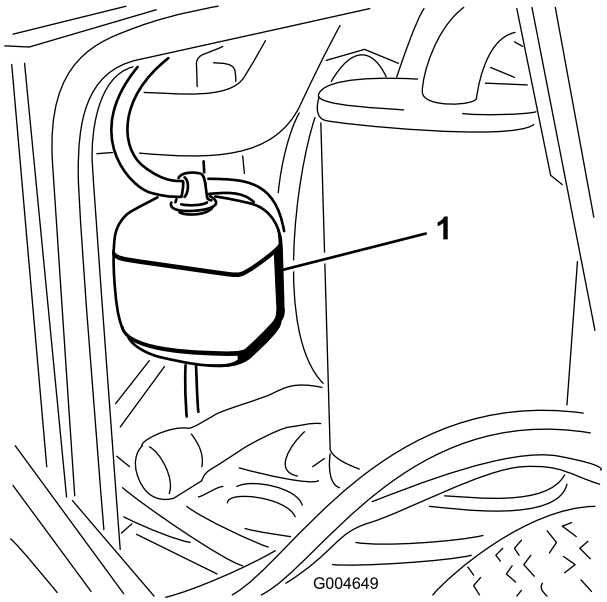

Figur 49

1. Ekspansjonstank

2. Hvis kjølemiddelnivået er lavt, tar du av lokket på ekspansjonstanken og etterfyller systemet. **Ikke fyll på for mye**.
3. Sett lokket på ekspansjonstanken.

Rengjøre radiatoren

Serviceintervall: For hver bruk eller daglig

Hver 1500. driftstime

Hver 200. driftstime

Annet hvert år

Du må rengjøre radiatoren for å unngå at motoren overopphetes. Kontroller radiatoren daglig, og fjern rusk hvis det er nødvendig. Det er nødvendig å kontrollere og rengjøre radiatoren oftere hvis forholdene er svært støvete eller skitne.

Merk: Hvis klippeenheten eller motoren slår seg av på grunn av overoppheting, kontrollerer du først om det er mye rusk på radiatoren.

Rengjør radiatorene på følgende måte:

1. Åpne panseret.
2. Start fra viftesiden av radiatoren og blås ut rusk med trykkluft på lavt trykk (3,45 bar) **(bruk ikke vann)**. Gjenta trinnet fra forsiden av radiatoren og ytterligere én gang fra viftesiden.
3. Når radiatoren er grundig rengjort, fjerner du rusk som kan ha samlet seg i kanalen ved foten av radiatoren.
4. Lukk panseret.

Vedlikehold av bremser

Justere sperrebryteren for parkeringsbremsen

1. Stopp maskinen, flytt kontrollspakene til nøytral låsestilling, bruk parkeringsbremsen og ta nøkkelen ut av tenningen.
2. Fjern boltene til frontpanelet og fjern panelet (Figur 50).

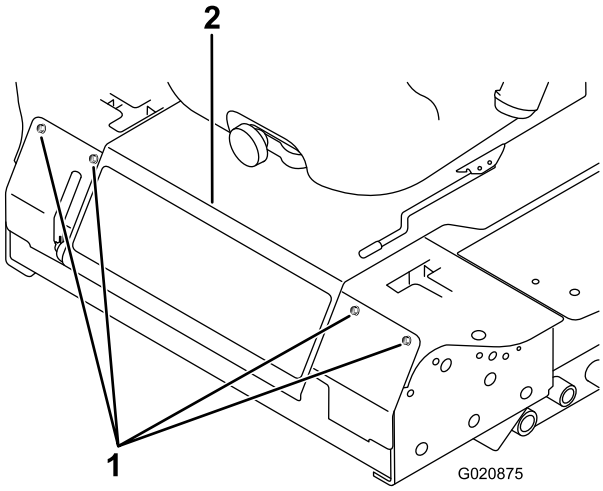

Figur 50

1. Bolter
2. Seteplate

3. Løsne de to låsemutrene som fester sperrebryteren for parkeringsbremsen til monteringsbraketten.

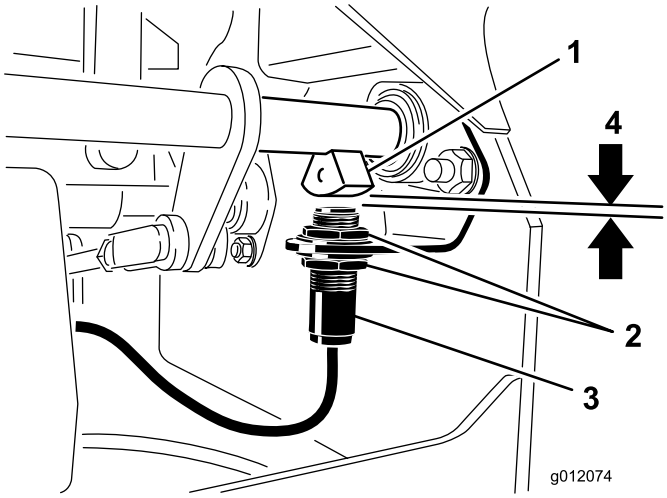

Figur 51

1. Bremseakselsensor
2. Låsemuttere
3. Sperrebryter for parkeringsbremsen
4. 3,9 mm

4. Flytt bryteren opp eller ned på braketten til avstanden mellom bremseakselsensoren og brytertappen er 3,9 mm (Figur 51).

   Merk: Kontroller at bremseakselsensoren ikke er i kontakt med brytertappen.

5. Stram bryterens låsemutre.
6. Test justeringen på følgende måte:
   A. Påse at parkeringsbremsen er på og at du ikke sitter på setet, start deretter motoren.
   B. Flytt kontrollspakene ut av nøytral låsestilling.

      Motoren skal nå stoppe. Hvis den ikke stopper, sjekk justeringene du foretok av bryteren på nytt.
7. Monter frontpanelet.

Vedlikehold av remmer

Kontrollere generatorremmen

Serviceintervall: Hver 100. driftstime

Kontroller remmenes tilstand og spenning (Figur 52) etter hver 100. driftstime.

1. Remmen har riktig spenning når du kan trykke den ned 10 mm midt mellom remskivene med en kraft på 44 N (4,5 kg).
2. Hvis du ikke kan trykke den ned 10 mm, løsner du monteringsboltene for generatoren (Figur 52). Øk eller reduser spenningen til generatorremmen, og stram til boltene. Kontroller hvor langt ned du kan trykke beltet, for å kontrollere at spenningen er riktig.

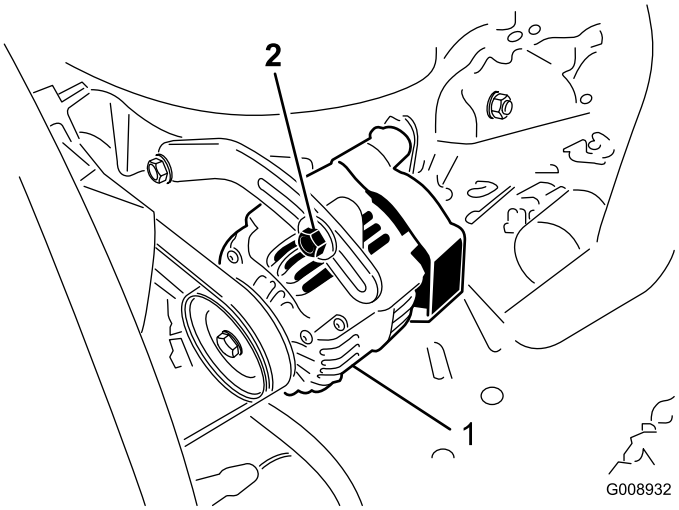

Figur 52

1. Monteringsbolt
2. Generator

Vedlikehold av kontrollsystem

Justere kontrollspakens nøytral sperrebryter

1. Stopp maskinen, flytt kontrollspakene til nøytral låsestilling, bruk parkeringsbremsen og ta nøkkelen ut av tenningen.
2. Fjern boltene til frontpanelet og fjern panelet (Figur 53).

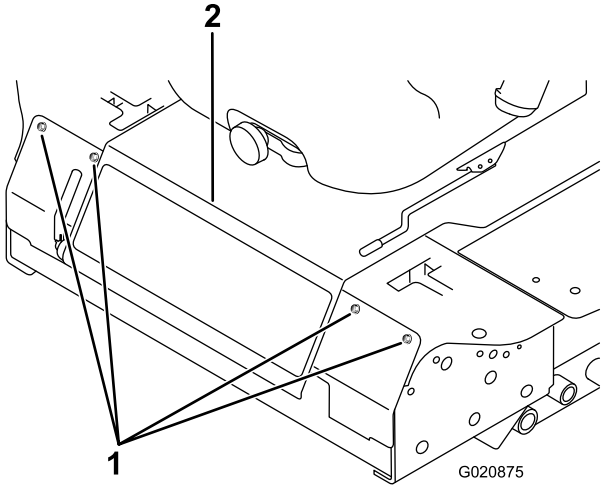

Figur 53

1. Bolter
2. Seteplate

3. Løsne de to skruene som fester sperrebryteren (Figur 54).

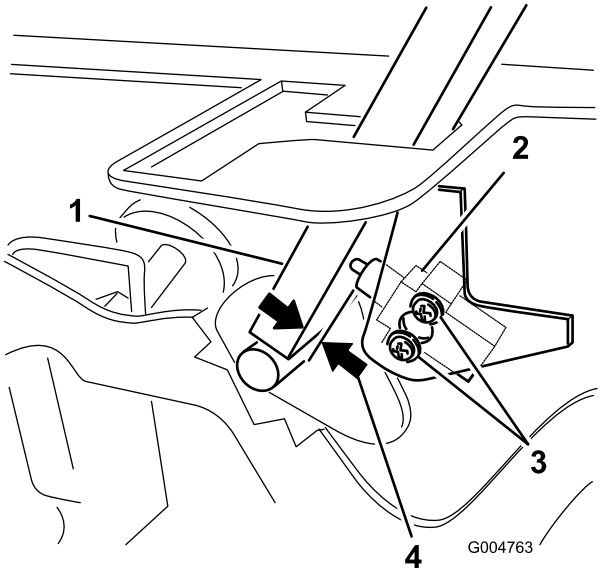

Figur 54

1. Kontrollspak
2. Nøytral sperrebryter
3. Skruer
4. 0,4 til 1 mm

4. Mens du holder kontrollspaken mot rammen, flytt bryteren mot spaken til avstanden mellom spaken og bryterhuset er 0,4 til 1 mm (Figur 54).
5. Fest bryteren.
6. Gjenta trinn 3 til 5 for den andre spaken.
7. Monter frontpanelet.

Justere tilbakestilling av kontrollspakens nøytrale stilling

Hvis bevegelseskontrollspakene ikke er innrettet med de nøytrale sporene når de slippes fra reversdrivstilling, må de justeres. Juster hver spak, fjær og stang separat.

1. Koble fra kraftuttaket, flytt kontrollspaken til nøytral låsestilling og bruk parkeringsbremsen.
2. Flytt gasspaken til saktestilling, stopp motoren, ta ut nøkkelen og vent til alle bevegelige deler har stanset før du reiser deg.
3. Fjern boltene til frontpanelet og fjern panelet (Figur 55).

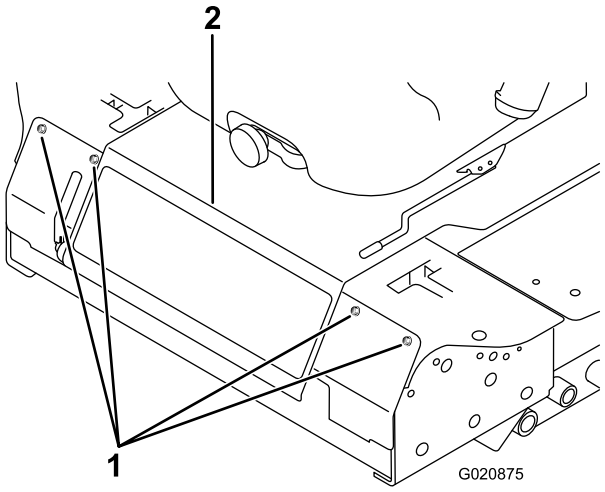

Figur 55

1. Bolter
2. Seteplate

4. Flytt kontrollspaken til nøytral stilling, men **ikke låst** (Figur 57).
5. Trekk spaken tilbake inntil splittpinnene (på armen over svingakselen) er i kontakt med endene på sporet (begynner så vidt å legge press på fjæren) (Figur 56).

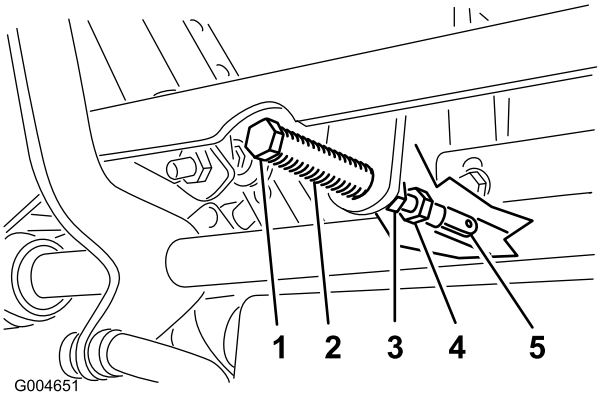

Figur 56

1. Splittpinne
2. Slisse
3. Låsemutrer
4. Justeringsbolt
5. Stang

6. Kontroller hvor det er mulig at kontrollspaken treffer hakket i konsollen (Figur 57).

   Merk: Den bør sentreres for å gi spaken mulighet til å svinge utover til nøytral, låst stilling.

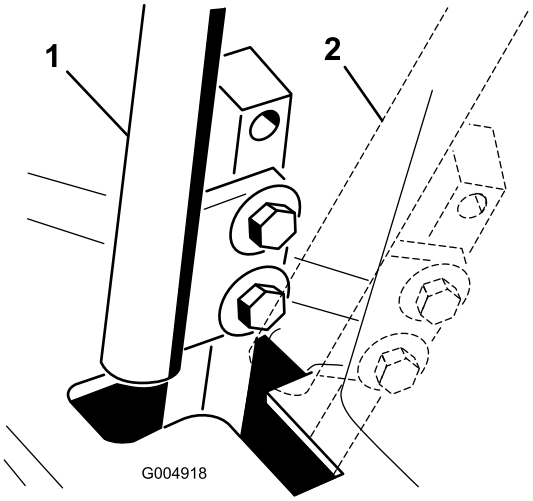

Figur 57

1. Nøytral stilling
2. Nøytral, låst stilling

7. Hvis det er nødvendig med justering må du løsne på mutteren og låsemutteren mot stangen (Figur 56).
8. Legg lett trykk bakover på kontrollspakene, vri hodet på justeringsbolten i korrekt retning inntil kontrollspaken er sentrert i nøytral, låst stilling (Figur 56).

   Merk: Ved å opprettholde trykket bakover på spaken vil du holde pinnen på enden av slissen og gjøre det mulig for justeringsbolten å flytte spaken til korrekt stilling.
9. Stram mutteren og låsemutteren (Figur 56).
10. Gjenta trinn 4 til og med 9 for den andre spaken.
11. Monter frontpanelet.

Justere trekkdrivet for fri

Justeringen må gjøres mens kjørehjulene er i bevegelse.

⚠ FARE

Mekaniske eller hydrauliske jekker kan kanskje ikke støtte maskinen og dermed føre til alvorlige skader.

- **Bruk jekkstøtter når du støtter maskinen.**
- **Ikke bruk hydrauliske jekker.**

⚠ ADVARSEL

Motoren må gå for at du skal kunne utføre denne justeringen. Kontakt med bevegelige deler eller varme overflater kan føre til personskade.

Hold klær, hender, føtter, ansikt og andre kroppsdeler borte fra knivbladene, roterende deler, lyddemperen og andre varme overflater.

1. Hev rammen opp på jekkstøtter slik at kjørehjulene kan rulle seg fritt.
2. Flytt setet fremover, frigjør det og sving det opp og fremover.
3. Koble fra den elektriske konnektoren fra setets sikkerhetsbryter.
4. Installer midlertidig en kaldstartsledning over terminalene i ledningsnettkonnektoren.
5. Start motoren, sørg for at gasspaken er midt mellom Hurtig- og Sakte-stillingen og frigjør parkeringsbremsen..

   Merk: Bevegelseskontrollspakene må være i nøytral låsestilling når justeringer blir gjort.
6. Juster lengden på pumpestangen på én side ved å dreie på sekskantakselen i korrekt retning inntil det aktuelle hjulet ikke beveger seg eller kryper noe i revers (Figur 58).

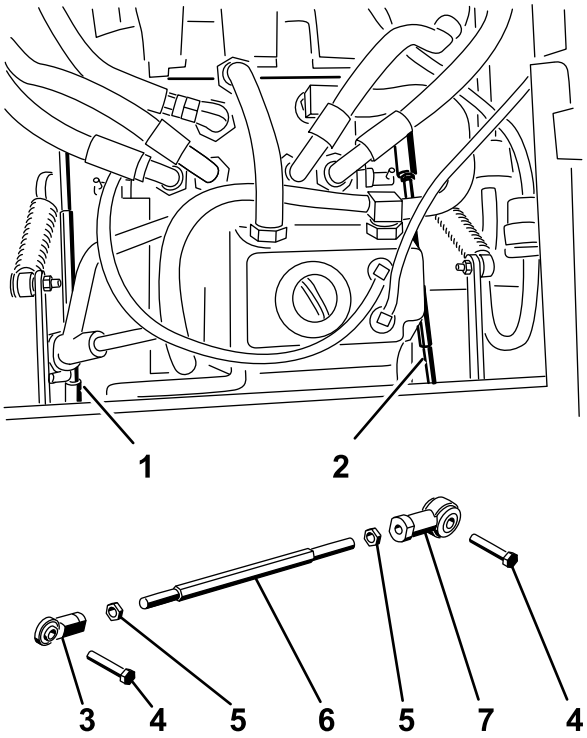

Figure 56

Figur 58

1. Høyre pumpestang
2. Venstre pumpestang
3. Kuleledd
4. Bolt
5. Sikringsmutter
6. Sekskantaksel
7. Kuleledd

7. Flytt kontrollspaken fremover og i revers, deretter tilbake til nøytral stilling. Hjulet må ikke bevege seg eller krype noe i revers.
8. Flytt gasspaken til Hurtig-stilling. Pass på at hjulet fortsatt ikke beveger seg eller kryper lett i revers. Juster ved behov.
9. Gjenta trinn 6 til 8 på motsatt side av maskinen.
10. Stram til låsemutrene ved kuleleddene (Figur 56).

11. Flytt gass-spaken til Sakte-stilling og stopp motoren.
12. Fjern kaldstartsledningen fra ledningsnettkonnektoren og koble konnektoren inn i setebryteren.

⚠ ADVARSEL

Det elektriske systemet vil ikke utføre korrekte sikkerhetsavstengning hvis kaldstartsledningen er montert.

- **Fjern ledningen fra ledningsnettkonnektoren og koble konnektoren inn i setebryteren når justeringen er fullført.**
- **Bruk aldri denne enheten med kaldstartsledningen montert og setebryteren frakoblet.**

13. Senk setet på plass.
14. Ta bort jekkstøttene.

Justere maksimal bakkehastighet

1. Koble fra kraftuttaket, flytt bevegelseskontrollspakene til nøytral låsestilling, og bruk parkeringsbremsen.
2. Flytt gasspaken til saktestilling, stopp motoren, ta ut nøkkelen og vent til alle bevegelige deler har stanset før du reiser deg.
3. Fjern boltene til frontpanelet og fjern panelet (Figur 59).

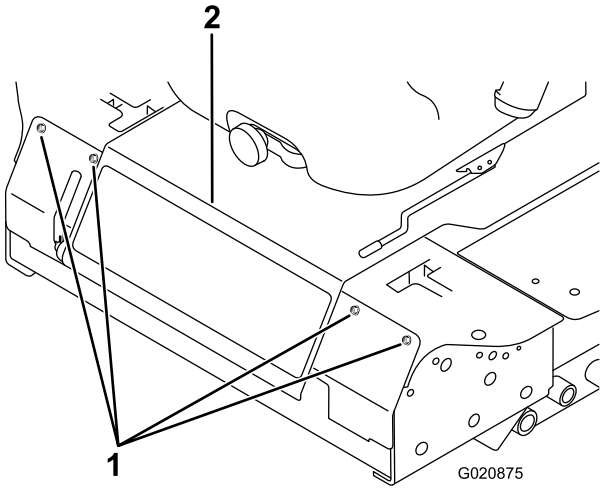

Figur 59

1. Bolter
2. Seteplate

4. Løsne låsemutteren på stoppebolten for en av kontrollspakene (Figur 60).

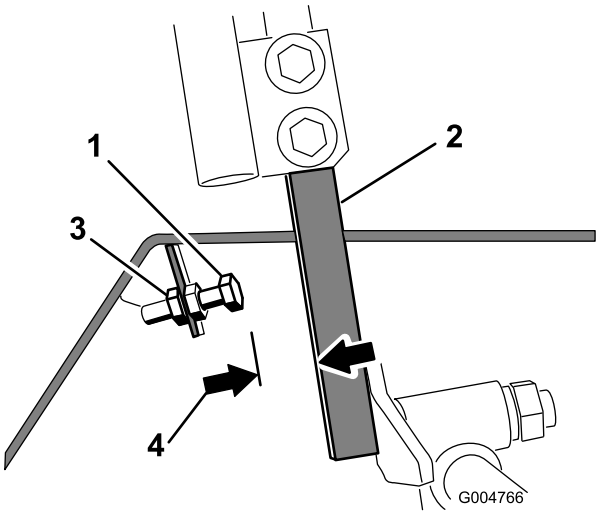

Figur 60

1. Stoppebolt
2. Kontrollspak
3. Låsemutter
4. 1,5 mm

5. Tre stoppebolten helt inn (vekk fra kontrollspaken).
6. Skyv kontrollspaken helt frem til den stopper, og hold den der.
7. Tre stoppebolten ut (mot kontrollspaken) til det er en avstand på 1,5 mm mellom hodet på stoppebolten og kontrollspaken.
8. Trekk til låsemutteren for å feste stoppebolten på plass.
9. Gjenta trinn 4 til og med 8 for den andre spaken.
10. Monter frontpanelet.

Merk: Hvis du ønsker å redusere maksimal hastighet for maskinen, still inn begge kontrollspakene som forklart ovenfor, sett så hver stoppebolt tilbake en lik mengde mot kontrollspaken helt til du når den maksimale hastigheten du ønsker (du må trolig teste justeringene dine flere ganger). Påse at maskinen kjører rett fremover og ikke svinger når begge kontrollspakene skyves helt frem. Hvis maskinen svinger har du ikke satt stoppeboltene jevnt og du må justere dem mer nøyaktig.

Justere sporingen

1. Koble fra kraftuttaket, flytt kontrollspakene til nøytral stilling, og bruk parkeringsbremsen.
2. Flytt gasspaken til Sakte-stillingen, stopp motoren, ta ut nøkkelen og vent til alle bevegelige deler har stanset før du reiser deg.
3. Løsne boltene som fester kontrollspakene (Figur 61)

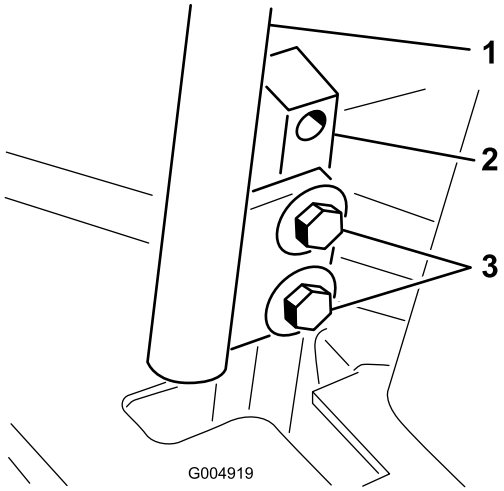

Figur 61

1. Kontrollspak
2. Kontrollspakstang
3. Bolter

4. Få noen til å skyve kontrollspakstengene (ikke kontrollspakene) helt frem til maksimal hastighet-posisjonen og holde dem der.
5. Juster kontrollspakene slik at de står på linje (Figur 62) og stram til boltene for å sikre spakene til stengene.

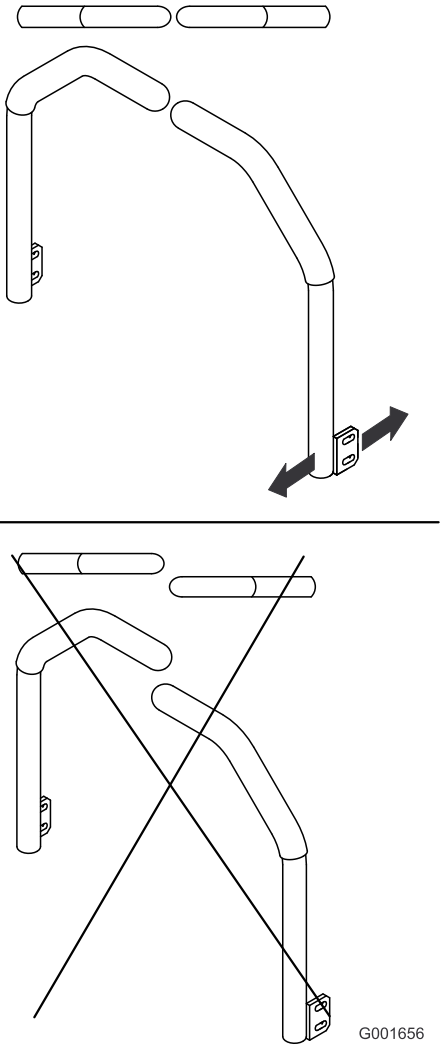

Figur 62

Vedlikehold av hydraulisk system

Beholderen fylles på fabrikken med omtrent 4,7 l girolje / hydraulisk olje av høy kvalitet. Anbefalte erstatningsvæsker er:

> **Toro Premium Transmission/Hydraulic Tractor Fluid**
> (Tilgjengelig i spann på 19 liter eller fat på 208 liter. Se delekatalogen eller kontakt Toro-distributør for å få oppgitt delenumre.)

Alternative oljer: Hvis Toro-oljen ikke er tilgjengelig, kan man bruke Mobil® 424 hydraulisk olje.

Merk: Toro tar ikke ansvar for skade skjedd på grunn av uegnede erstatninger.

Merk: Mange hydrauliske væsker er nesten fargeløse, noe som gjør det vanskelig å oppdage lekkasjer. Et rødt fargestoff for den hydrauliske oljen er tilgjengelig i flasker på 20 ml. Én flaske er nok til 15–22 liter med hydraulisk olje. Bestill delenr. 44-2500 fra en autorisert Toro-forhandler.

Kontrollere det hydrauliske systemet

Serviceintervall: For hver bruk eller daglig

Kontroller den hydrauliske væsken før du starter maskinen for første gang, og deretter hver dag.

1. Sett maskinen på en jevn flate.
2. Plasser kontrollene i nøytral låsestilling og start motoren.

   Merk: Kjør motoren på lavest mulig turtall for å blåse ut luft av systemet. **Koble ikke til kraftuttaket**.
3. Hev klippeenheten for å trekke ut løftesylindrene, stopp motoren og ta ut nøkkelen.
4. Hev setet for å få tilgang til den hydrauliske oljetanken.
5. Fjern det hydrauliske oljelokket (Figur 63) fra påfyllingshalsen.

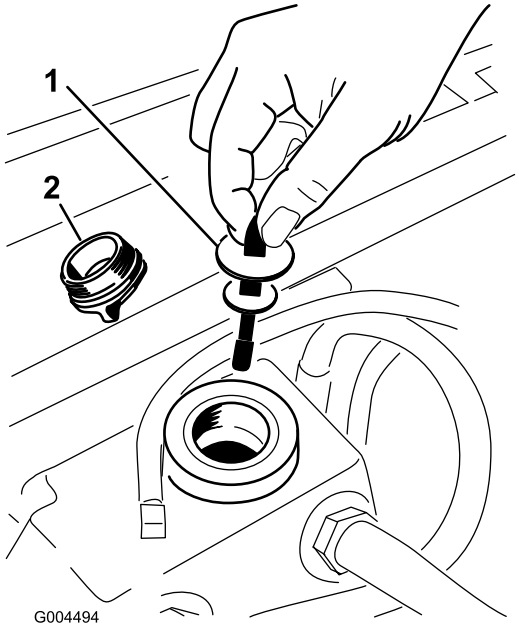

Figur 63

1. Peilestav
2. Påfyllingslokk

6. Ta ut peilestaven og tørk den med en ren fille (Figur 63).
7. Sett peilestaven ned i påfyllingshalsen, ta den deretter ut og kontroller oljenivået (Figur 63).

   Merk: Hvis nivået ikke er innen det merkede området på peilestaven, fyller du på mer hydraulisk væske av høy kvalitet til nivået når opp til det merkede området. **Ikke fyll på for mye**.
8. Sett tilbake peilestaven og tre påfyllingslokket fast på påfyllingshalsen med fingrene.
9. Kontroller om det er lekkasjer i slangene og beslagene.

Skifte hydraulisk olje og filter

Serviceintervall: Etter de 200 første timene

Hver 800. driftstime

1. Koble fra kraftuttaket, flytt bevegelseskontrollspakene til nøytral låsestilling, og bruk parkeringsbremsen.
2. Flytt gasspaken til saktestilling, stopp motoren, ta ut nøkkelen og vent til alle bevegelige deler har stanset før du reiser deg.
3. Plasser et stort tappefat under den hydrauliske beholderen og girkassen og fjern pluggene, all hydraulisk olje blir da tappet (Figur 64).

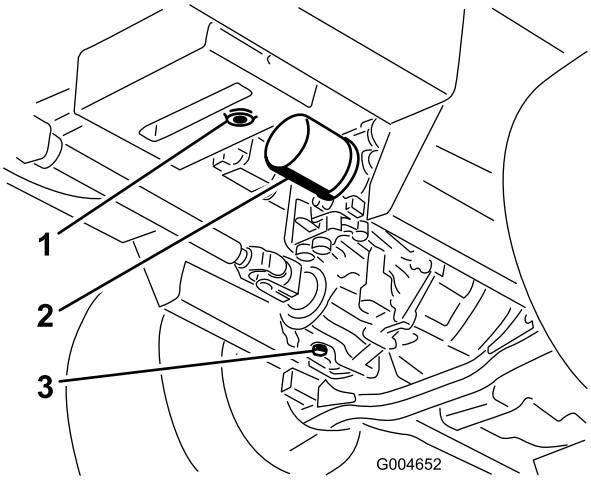

Figur 64

1. Tappeplugg for hydraulisk beholder
2. Filter
3. Tappeplugg for girkasse

4. Rengjør rundt det hydrauliske oljefilteret, og fjern filteret (Figur 64).
5. Sett inn et nytt oljefilter umiddelbart.
6. Sett inn tappepluggene for den hydrauliske beholderen og girkassen.
7. Fyll beholderen opp til riktig nivå. Se Vedlikehold av hydraulisk system (side 51).
8. Start motoren og se etter oljelekkasjer. La motoren gå i ca. fem minutter, og slå den deretter av.
9. Etter to minutter kan du kontrollere hydraulikkoljenivået. Se Vedlikehold av hydraulisk system (side 51).

Vedlikehold av klippeenhet

Justere klippeenhetsstigningen

Bladstigning er forskjellen i klippehøyde mellom forkanten og bakkanten av knivplanet. Bruk en bladstigning på 8 mm. Det betyr at den bakre delen av knivplanet er 8 mm høyere enn den fremre.

1. Sett maskinen på en jevn flate på verkstedsgulvet.
2. Sett klippeenheten til en ønsket kuttehøyde, flytt gasspaken til Sakte-stilling, stopp motoren, sett på parkeringsbremsen og ta nøkkelen ut av tenningen.
3. Roter den midtre kniven slik at den peker rett fremover.
4. Bruk en kort linjal og mål fra gulvet til fremre tupp av kniven.
5. Roter den samme knivtuppen til den bakre delen og mål fra gulvet til tuppen av kniven bak på klippeenheten.
6. Trekk avstanden for forkanten fra avstanden for bakkanten for å regne ut knivstigningen.
7. Juster låsemutterne som fester klippeenhetsstangen/kjeder for å heve bakre delen av klippeenheten slik at knivstigningen er satt til 8 mm (Figur 65).

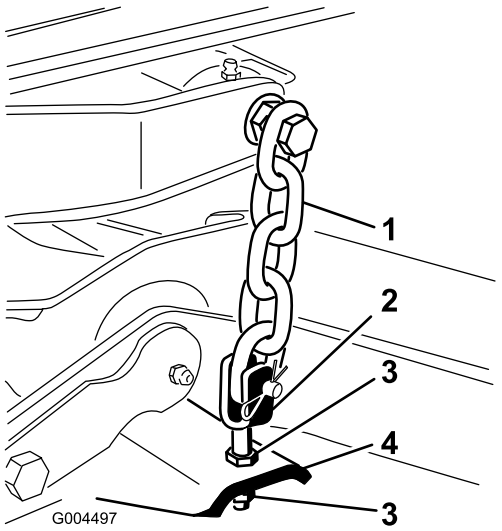

Figur 65

1. Kjede
2. Stang
3. Låsemutter
4. Klippeenhet

Rengjøring

Rengjøre under klippeenheten

Serviceintervall: For hver bruk eller daglig

Fjern oppsamling av gress under enhetens underside hver dag.

1. Koble fra kraftuttaket, flytt bevegelseskontrollspakene til nøytral låsestilling, og bruk parkeringsbremsen.
2. Flytt gasspaken til saktestilling, stopp motoren, ta ut nøkkelen og vent til alle bevegelige deler har stanset før du reiser deg.
3. Hev klippeenheten til transportstilling.
4. Hev den fremre delen av maskinen ved hjelp av jekkstøtter.
5. Rengjør grundig gressklipperens underside med vann.

Avhendig av avfall

Motorolje, batterier, hydraulisk olje og motorkjølemiddel er forurensende. Avhend disse i henhold til nasjonale eller lokale regelverk.

Lagring

Maskin

1. Rengjør maskinen, klippeenheten og motoren grundig, og vær spesielt oppmerksom på disse områdene:
   - Radiator og radiatorskjerm
   - Under klippeenheten
   - Under klippeenhetens remdeksler
   - Motvektsfjærene
   - Kraftuttaksaksel
   - Alle smørepunkt og omdreiningspunkt
   - Fjern kontrollpanelet og rengjør inni kontrollboksen
   - Under seteplaten og oppå drivverket
2. Kontroller og juster trykket i for- og bakdekkene, se Kontrollere trykket i dekkene (side 43).
3. Ta av, slip og balanser klippeknivene. Monter knivene og trekk dem til med knivfestene til et moment på 115–149 Nm.
4. Kontroller alle festene. Stram dem om nødvendig. Stram særlig de seks boltene som fester klippeenhetsrammen til trekkenheten (Figur 66) med et moment på 359 Nm.

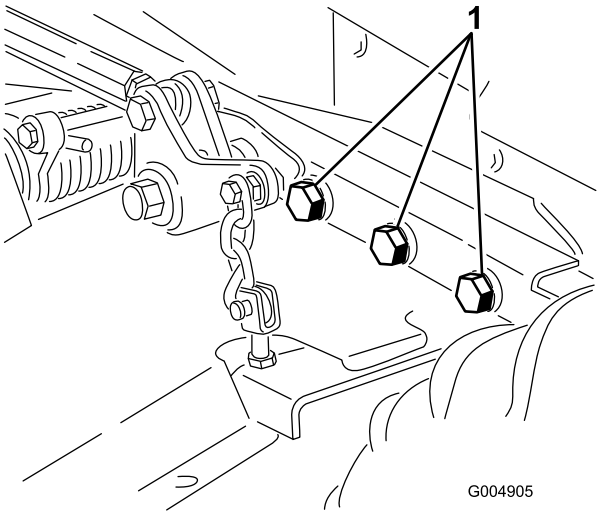

Figur 66
Høyre side vises ikke.

1. Bolter

5. Smør alle smørenipler og omdreiningspunkt, og drivverkets omløpspinne. Tørk opp overflødig smøremiddel.
6. Bruk litt sandpapir på og mal malte områder som har fått riper eller rust. Reparer alle hakk i metallet.
7. Overhal batteriet og kablene:
   A. Ta batteriklemmene av batteripolene.

B. Rengjør batteriet, klemmene og polene med en stålbørste og en oppløsning av natron.

C. Smør batteripolene og kabelklemmene med Grafo 112X (Toro-delenummer 505-47) eller vaselin for å forhindre korrosjon.

D. Lad batteriet sakte opp i 24 timer hver 60. dag for å forhindre blysulfatering av batteriet.

Motor

1. Tøm motoroljen fra bunnpannen, og sett tappepluggen tilbake.
2. Skift ut oljefilteret.
3. Fyll motoren med den anbefalte motoroljen.
4. Start motoren, og la den gå på tomgang i to minutter.
5. Tøm drivstofftanken, drivstoffslangene, pumpen, filteret og utskilleren fullstendig for alt drivstoff. Spyl drivstofftanken med rent, ferskt dieseldrivstoff, og kople sammen alle drivstoffslangene.
6. Rengjør og overhal luftrenseren grundig.
7. Forsegl inntaket til luftrenseren og eksosåpningen med værbestandig maskeringsbånd.
8. Kontroller at oljelokket og tanklokket er godt skrudd til.

Notat:

Toros totaldekningsgaranti

Begrenset garanti

Betingelser og inkluderte produkter

The Toro Company og datterselskapet Torp Warranty Company, i henhold til en avtale mellom dem, garanterer i fellesskap at ditt kommersielle Toro-produkt (”produktet”) er uten feil i materialer eller håndverk i to år eller 1500 driftstimer*, avhengig av hva som inntreffer først. Denne garantien gjelder alle produkter, med unntak av luftemaskiner (se separate garantierklæringer for disse produktene). Der det finnes berettigede forhold, vil vi reparere produktet uten ekstra kostnad for deg, inkludert diagnostikkutstyr, arbeid, deler og transport. Denne garantien tar effekt på den dato som produktet leveres til kunden.
* Produkt utstyrt med timeteller.

Instruksjoner for å innhente garantitjenester

Du er ansvarlig for å underrette distributøren eller den autoriserte forhandleren av kommersielle produkter om hvem du kjøpte produktet av, straks du tror at det foreligger et berettiget forhold. Hvis du trenger hjelp med å finne en distributør eller autorisert forhandler av kommersielle produkter, eller hvis du har spørsmål ang. dine garantirettigheter eller ansvar, kan du kontakte:

Toros serviceavdeling for kommersielle produkter
Toro Warranty Company
8111 Lyndale Avenue South
Bloomington, MN 55420-1196, USA

+1–952–888–8801 eller +1–800–952–2740
E-post: commercial.warranty@toro.com

Eierens ansvar

Som eier av produktet, er du ansvarlig for nødvendig vedlikehold og justeringer som beskrives i *brukerhåndboken*. Hvis du ikke utfører nødvendig vedlikehold og justeringer, kan dette føre til at garantien blir ugyldig.

Elementer og betingelser som ikke inkluderes

Ikke all produktsvikt eller feilfunksjon som finner sted i løpet av garantiperioden er et resultat av defekter i materialene eller håndverket. Denne garantien dekker ikke følgende:

- Produktsvikt som er et resultat av at man ikke har brukt originale Toro-deler ved utskiftninger, eller fra montering og bruk av tilleggsutstyr eller endret tilbehør som ikke kommer fra Toro. En separat garanti kan gis av produsenten for disse artiklene.
- Produktsvikt som er et resultat av at man ikke har utført anbefalt vedlikehold og/eller justeringer. Hvis du ikke vedlikeholder Toro-produktet i henhold til anbefalt vedlikehold som oppgitt i *brukerhåndboken*, kan dette føre til at garantikrav blir avslått.
- Produktsvikt som er et resultat av at man har brukt produktet på en grov, uaktsom eller uforsiktig måte.
- Deler som anses som forbruksdeler, bortsett fra om de er defekte. Eksempler på deler som anses som forbruksdeler, eller som brukes opp, under normal drift av produktet er, men er ikke begrenset til, bremseklosser og bremsebelegg, clutchbelegg, knivblad, spoler, valser og lagre (tettet eller smurt), motstål, tennplugger, styrehjul og lagre, dekk, filtre, remmer og enkelte sprøytedeler som diafragma, munnstykker, kontrollventiler o.l.
- Feil som er et resultat av utenforliggende krefter. Tilstander som anses å være utenforliggende krefter inkluderer, men er ikke begrenset til, vær, lagringsprosedyrer, ikke-godkjent bruk av kjølemidler, smøremidler, tilsetningsstoffer, gjødsel, vann eller kjemikalier o.l.
- Feil eller ytelsesproblemer på grunn av drivstoffbruk (f.eks. bensin, diesel eller biodiesel) som ikke samsvarer med de respektive bransjestandardene.
- Normal støy, vibrasjon, slitasje og forringelse.
- ”Vanlig slitasje” inkluderer, men er ikke begrenset til, skade på seter pga. slitasje eller slipevirkning, slitte, lakkerte overflater, oppskrapte merker eller vinduer osv.

Deler

Deler som skal skiftes ut som en del av nødvendig vedlikehold, er garantert for perioden opptil tidspunktet for utskiftingen av delen. Deler som skiftes ut under garantien, dekkes i gyldighetsperioden for garantien til originalproduktet og blir Toros eiendom. Toro vil ta den siste avgjørelsen om å reparere eventuelle eksisterende deler eller montere eller erstatte den. Toro kan bruke fabrikkreparerte deler for garantireparasjoner.

Garanti for dypsyklus- og litiumionbatterier:

Dypsyklus- og litiumionbatterier har et begrenset antall kilowattimer de kan levere i løpet av levetiden. Bruks-, lade- og vedlikeholdsteknikker kan forlenge eller forkorte den totale levetiden til batteriet. Etter hvert som batteriene i dette produktet brukes, vil mengden med faktisk arbeid mellom ladeintervallene minke sakte, men sikkert til batteriet er helt brukt opp. Skifte ut oppbrukte batterier, på grunn av normalt forbruk, er produkteiers ansvar. Batteriene må kanskje skiftes ut i løpet av den ordinære produktgarantiperioden for eierens regning. Merk: (kun litiumionbatteri): Et litiumionbatteri har en proporsjonsmessig delegaranti som begynner tredje året og gjelder til og med femte året, avhengig av driftstid og kilowattimer brukt. Les *brukerhåndboken* for mer informasjon.

Vedlikehold foretas for eiers regning

Trimming av motor, smøring, rengjøring og lakkering, utskifting av filtre, kjølevæske og utføring av anbefalt vedlikehold, er noen av de normale tjenestene som Toro-produkter forutsetter må foretas for eiers regning.

Generelle betingelser

Reparasjon av en autorisert Toro-distributør eller -forhandler, er ditt eneste rettsmiddel under denne garantien.

Verken Toro Company eller Toro Warranty Company er ansvarlig for indirekte, tilfeldig eller betingede skader i forbindelse med bruken av Toro-produkter som dekkes av denne garantien, inkludert eventuelle kostnader eller utgifter med å erstatte utstyr eller tjenester i løpet av rimelige perioder med feilfunksjon eller uten bruk i påvente av fullføring av reparasjoner under denne garantien. Bortsett fra utslippsgarantien som det vises til nedenfor, hvis den gjelder, er det ingen andre uttrykkelige garantier. Alle impliserte garantier om salgbarhet og egnethet til bruk er begrenset til varigheten av denne uttrykkelig garantien.

Noen stater tillater ikke utelatelse av tilfeldige eller betingede skader eller begrensninger på hvor lenge en implisert garanti varer, så ovenfor nevnte utelatelse og begrensninger gjelder kanskje ikke for deg. Denne garantien gir deg spesielle rettigheter i henhold til loven, og du kan kanskje også ha andre rettigheter som varierer fra stat til stat.

Merknad ang. motorgaranti:

Systemet for utslippskontroll på ditt produkt dekkes kanskje også av en separat garanti som overholder kravene som ble etablert av det amerikanske Environmental Protection Agency (EPA) og/eller California Air Resources Board (CARB). Timebegrensningene som fastsettes ovenfor, gjelder ikke for garantien for systemer for utslippskontroll. Du finner mer informasjon om dette i garantierklæringen for motorutslippskontroll i brukerhåndboken eller i dokumentasjonen fra motorprodusenten.

Andre land enn USA og Canada

Kunder som har kjøpt Toro-produkter som er eksportert fra USA eller Canada bør ta kontakt med sin Toro-distributør (forhandler) for å få garantipoliser for ditt land, din provins eller din delstat. Hvis du av en noen grunn er misfornøyd med din forhandlers tjenester eller har vanskeligheter med å skaffe deg informasjon om garantien, ta kontakt med importøren av Toro-produktene.