Form No. 3390-820 Rev A

TORO

Count on it.

Gebruikershandleiding

# CT2240 compacte triple gazon-maaier met vierwielaandrijving

**Modelnr.: 30654—Serienr.: 315000001 en hoger**

Registreer uw product op www.Toro.com.
Vertaling van de oorspronkelijke tekst (NL)

CE

*3390-820* A

**⚠ WAARSCHUWING**

**CALIFORNIË**
**Proposition 65 Waarschuwing**

**Dit product bevat een chemische stof of chemische stoffen waarvan de Staat Californië weet dat ze kanker, geboorteafwijkingen en schade aan het voortplantingssysteem veroorzaken.**
**De uitlaatgassen van de dieselmotor van dit product bevatten bestanddelen waarvan bekend is dat ze kanker, geboorteafwijkingen of andere schade aan de voortplantingsorganen kunnen veroorzaken.**

Dit product voldoet aan alle relevante Europese richtlijnen; zie voor details de aparte productspecifieke conformiteitsverklaring.

# Inleiding

Deze machine is een zitmaaier met maaikopmessen bedoeld voor gebruik door professionele bestuurders in commerciële toepassingen. De machine is in de eerste plaats ontworpen voor het maaien van parken, sportterreinen, caravanterreinen, begraafplaatsen en commerciële terreinen. De machine is niet ontworpen voor het maaien van borstelig gras of voor gebruik in de landbouw.

Lees deze informatie zorgvuldig door, zodat u weet hoe u de machine op de juiste wijze moet gebruiken en onderhouden en om schade aan de machine en letsel te voorkomen. U bent verantwoordelijk voor het juiste en veilige gebruik van de machine.

Neem rechtstreeks contact op met Toro voor trainingsmaterialen over productveiligheid en -bediening, informatie over accessoires, om een verdeler te zoeken of om uw product te registreren bij Toro Commercial Products Service Department, Spellbrook, Bishop's Stortford, CM23 4BU, Engeland, +44(0)1279 603019, E-mail: uk.service@toro.com.

Als u service, originele Toro-onderdelen of aanvullende informatie nodig hebt, kunt u contact opnemen met een erkende servicedealer of met de klantenservice van Toro. U dient hierbij altijd het modelnummer en het serienummer van het product te vermelden. Het model- en serienummer bevinden zich links op het frame. U kunt de nummers noteren in de ruimte hieronder.

**Modelnr.:** _____

**Serienr.:** _____

Er worden in deze handleiding een aantal mogelijke gevaren en een aantal veiligheidsberichten genoemd met het volgende veiligheidssymbool (Figuur 1) dat duidt op een gevaarlijke situatie die zwaar lichamelijk letsel of de dood tot gevolg kan hebben wanneer de veiligheidsvoorschriften niet in acht worden genomen.

**Figuur 1**

1. Veiligheidssymbool

Er worden in deze handleiding twee woorden gebruikt om uw aandacht op bijzondere informatie te vestigen. **Belangrijk** attendeert u op bijzondere technische informatie en **Opmerking** duidt algemene informatie aan die bijzondere aandacht verdient.

# Inhoud


Veiligheid ..... 4
- Veilige bediening ..... 4
- Veilige bediening Toro zitmaaiers ..... 7
- Geluidsniveau ..... 8
- Geluidsdruk ..... 8
- Trillingsniveau ..... 8
- Dagelijkse geluidsblootstelling van gebruiker ..... 8
- Dagelijkse trillingsblootstellingsniveau van de gebruiker ..... 8
- Veiligheids- en instructiestickers ..... 9

Montage ..... 13
Algemeen overzicht van de machine ..... 14
- Bedieningsorganen ..... 14
- Specificaties ..... 20
- Werktuigen/accessoires ..... 20

Gebruiksaanwijzing ..... 21
- Het motoroliepeil controleren ..... 21
- Het koelsysteem controleren ..... 21
- Brandstof bijvullen ..... 22
- Hydraulische vloeistof controleren ..... 23
- Bandenspanning controleren ..... 24
- Torsie van wielmoeren controleren ..... 24
- Het vergrendelingsmechanisme van het bedieningsplatform gebruiken ..... 24
- Leren werken met de dodemansinrichtingen ..... 25
- Starten en stoppen van de motor ..... 25
- De maaihoogtecorrectie van het middelste maaidek afstellen ..... 26



© 2015—The Toro® Company
8111 Lyndale Avenue South
Bloomington, MN 55420





U kunt contact met ons opnemen op www.Toro.com.
Gedrukt in het Verenigd Koninkrijk
Alle rechten voorbehouden

De stand van de afzonderlijke maaidekken controleren ....27
De automatische hefbeperking van de maaidekken instellen ....27
De aandrijving van de maaidekken inschakelen ....27
De maaicilinders schoonmaken ....28
Gewichtsoverbrenging/tractieondersteuning gebruiken ....28
De rolbeugel inklappen ....28
De krikpunten bepalen ....29
De machine transporteren ....29
De machine laden ....30
Tips voor bediening en gebruik ....31
Onderhoud ....32
Aanbevolen onderhoudsschema ....32
Controlelijst voor dagelijks onderhoud ....33
De machine klaar maken voor onderhoud ....34
Onderhoudsschema ....35
Smering ....36
Smeer de lagers, lagerbussen en scharnieren in ....36
Onderhoud motor ....37
Het waarschuwingssysteem voor motoroververhitting controleren ....37
Onderhoud van het luchtfilter ....37
Motorolie verversen en filter vervangen ....38
Onderhoud brandstofsysteem ....39
Brandstof aftappen uit de brandstoftank ....39
Brandstofleidingen en aansluitingen controleren ....39
Het brandstofsysteem ontluchten ....39
Brandstoffilter vervangen ....39
Onderhoud elektrisch systeem ....40
Het elektrische systeem controleren ....40
De toestand van de accu controleren ....40
Onderhoud van de accu ....41
Onderhoud aandrijfsysteem ....41
Het oliefilter van de transmissie vervangen ....41
Het hydraulische retourfilter vervangen ....41
Uitlijning van de achterwielen controleren ....42
De transmissieregelkabel en het bedieningsmechanisme controleren ....42
Onderhoud koelsysteem ....43
Vuil verwijderen uit het koelsysteem ....43
Onderhouden remmen ....44
De machine slepen ....44
Onderhoud riemen ....46
Riem van wisselstroomdynamo spannen ....46
Onderhoud bedieningsysteem ....46
De werking van de pedalen vooruit/achteruit controleren ....46
De dodemansschakelaar van de stoel controleren ....46
De interlockschakelaar van de maaiaandrijving controleren ....46
De interlockschakelaar van de parkeerrem controleren ....46
De interlockschakelaar transmissie in vrijstand controleren ....47
Onderhoud hydraulisch systeem ....47
Het hydraulische systeem een onderhoudsbeurt geven ....47
Waarschuwingssysteem bij te hoge temperatuur van hydraulische vloeistof controleren ....48
Hydraulische slangen en leidingen controleren ....48
Onderhoud van het maaideksysteem ....49
De maaidekken wetten ....49
De maaidekken slijpen ....50
De maaimachine opheffen van de grond ....50
Afval afvoeren ....50
Stalling ....51
De tractie-eenheid gebruiksklaar maken ....51
De motor gebruiksklaar maken ....51
Problemen, oorzaak en remedie ....52

# Veiligheid

**Deze machine is ontworpen in overeenstemming met de EN-norm ISO 5395:2013.**

**Onjuist gebruik of onderhoud van de machine kan letsel tot gevolg hebben. Om het risico van letsel te vermijden, dient u zich aan de volgende veiligheidsinstructies te houden en altijd op het veiligheidssymbool te letten, dat betekent Voorzichtig, Waarschuwing of Gevaar – 'instructie voor persoonlijke veiligheid'. Niet-naleving van de instructie kan leiden tot lichamelijk of dodelijk letsel.**

# Veilige bediening

## Instructie

- Lees of raadpleeg de gebruikershandleiding en ander instructiemateriaal zorgvuldig. Zorg ervoor dat u vertrouwd raakt met de bedieningsorganen en de veiligheidssymbolen en weet hoe u de machine moet gebruiken.
- Als de bestuurder of de monteur de informatie niet kan lezen of niet begrijpt, moet de eigenaar verklarende informatie bij het materiaal verstrekken.
- Laat kinderen of personen die de instructies niet kennen, nooit de maaimachine gebruiken of onderhoudswerkzaamheden daaraan verrichten. Voor de bestuurder kan een wettelijke minimumleeftijd gelden.
- Houd iedereen weg uit het gebied waarin u de machine gebruikt, met name kinderen en huisdieren.
- Denk eraan dat de bestuurder verantwoordelijk is voor letsels van andere personen of beschadiging van hun eigendommen.
- Het is niet toegestaan passagiers te vervoeren.
- Elke bestuurder en monteur moet ervoor zorgen dat hij of zij professionele en praktische instructie krijgt. De eigenaar is verantwoordelijk voor de instructie van de gebruikers. Bij een dergelijke instructie moet de nadruk liggen op:
  - Zorgvuldigheid en concentratie bij het werken met zitmaaiers
  - als de machine op een helling begint te glijden, kan dat niet met de rem worden gecorrigeerd. De belangrijkste oorzaken voor het verliezen van de controle zijn:
    - ◊ onvoldoende grip van de wielen, in het bijzonder op nat gras
    - ◊ te snel rijden
    - ◊ onjuist gebruik van de rem
    - ◊ het type machine is niet geschikt voor het specifieke werk
    - ◊ zich onvoldoende bewust zijn van de specifieke omstandigheden van het terrein, met name op hellingen

## Voorbereiding

- Draag tijdens het maaien altijd stevige, gripvaste schoenen, een lange broek, een helm, een veiligheidsbril en gehoorbescherming. Lang haar, losse kleding of sieraden kunnen worden gegrepen door bewegende onderdelen. Loop niet op blote voeten en draag ook geen schoenen met open tenen als u de machine gebruikt.
- Inspecteer het terrein waarop u de maaimachine gaat gebruiken grondig en verwijder eventuele voorwerpen die door de machine kunnen worden uitgeworpen.
- Vervang beschadigde of versleten geluiddempers.
- Gebruik alleen door de fabrikant goedgekeurde accessoires en werktuigen.
- Controleer vóór het gebruik de messen, bevestigingsbouten en het maaimechanisme altijd op sporen van slijtage of beschadiging. Vervang versleten of beschadigde messen en bouten altijd als complete set om een goede balans te behouden.
- Let op dat bij machines met meerdere maaimessen andere messen kunnen gaan draaien doordat u één mes draait.
- Controleer of de dodemansknop, de veiligheidsschakelaars en de veiligheidsschermen zijn bevestigd en naar behoren werken. Gebruik de machine uitsluitend als deze naar behoren werkt.

## Bediening

- Laat de motor nooit in een afgesloten ruimte lopen, omdat zich daar giftige koolstofmonoxide- en uitlaatgassen kunnen verzamelen.
- Maai uitsluitend bij daglicht of goed kunstlicht.
- Alvorens de motor te starten, moet u de parkeerrem in werking stellen, de maaiaandrijving uitschakelen en controleren of de rijpedalen in de neutraalstand staan.
- Gebruik de maaimachine niet op hellingen van meer dan 18 graden. Wees voorzichtig als de machine wordt gebruikt op een helling waar de terreinomstandigheden van dien aard zijn de kans bestaat dat de machine omkiept. Men dient rekening te houden met de voorschriften van Richtlijn 89/655/EEG, zoals gewijzigd in Richtlijn 95/63/EG 'Arbeidsmiddelen'.
- Denk eraan dat elke helling gevaarlijk is. Het rijden op met gras begroeide hellingen vereist bijzondere zorgvuldigheid. Om te voorkomen dat de machine kantelt:
  - niet plotseling stoppen of gaan rijden bij het op- en afrijden van hellingen.
  - houd de snelheid laag bij het rijden op hellingen en in scherpe bochten;

- let op bulten en kuilen en andere verborgen gevaren;
- Maak geen scherpe bochten. Ga zorgvuldig te werk als u achteruitrijdt.

- Let op kuilen in het terrein en andere verborgen gevaren.
- Gebruik de machine niet in de buurt van steile hellingen, greppels, steil aflopende oevers of water.
- Let op het verkeer als u in de buurt van een weg werkt of deze oversteekt.
- Zet de maaimessen stil voordat u andere oppervlakken dan grasvelden oversteekt.
- Bij gebruik van werktuigen nooit de afvoeropening naar omstanders toe richten of personen in de buurt van de werkende machine laten komen.
- Gebruik de machine nooit als schermen, afdekplaten of andere beveiligingsmiddelen zijn beschadigd of ontbreken. Zorg ervoor dat alle interlockschakelaars zijn aangebracht, correct zijn afgesteld en naar behoren werken.
- Verander de instellingen van de motor niet en laat de motor niet lopen met een te hoog toerental. De motor met te hoog toerental laten draaien kan de kans op lichamelijk letsel vergroten.
- Voordat u de bestuurdersplaats verlaat:
  - machine laten stoppen op een horizontaal oppervlak;
  - schakel de aandrijving van de maaidekken uit;
  - hef de maaidekken op in de transportstand en zet de veiligheidsvergrendelingen stevig vast of laat de maaidekken neer op de grond;
  - zorg ervoor dat de transmissie in vrijstand staat en schakel de parkeerrem in;
  - motor afzetten en sleuteltje uit het contact nemen.
- Bij het transporteren van de maaier:
  - schakel de aandrijving van de maaidekken uit;
  - hef het maaidek op in de transportstand;
  - maak de transportgrendels en veiligheidsborgringen vast.
  - motor afzetten en sleuteltje uit het contact nemen.
- Als u van het ene werkterrein naar het andere rijdt, is het belangrijk dat de maaidekken niet onverwacht omlaag gebracht en gestart kunnen worden:
  - schakel de aandrijving van de maaidekken uit;
  - hef het maaidek op in de transportstand;
  - maak de transportgrendels en veiligheidsborgringen vast.
- Motor afzetten en aandrijving naar de maaidekken uitschakelen:
  - vóór het bijvullen van brandstof;
  - voordat u de maaihoogte instelt, tenzij die vanaf de bestuurderspositie kan worden ingesteld.
  - voordat u verstoppingen verwijdert;
  - voordat u de maaimachine gaat controleren, schoonmaken of werkzaamheden daaraan gaat verrichten;
  - als u een vreemd voorwerp heeft geraakt of de machine abnormaal begint te trillen. Controleer de maaimachine op beschadigingen en voer alle benodigde reparaties uit voordat u de machine weer gebruikt.
- Zet de gashendel terug terwijl de motor uitloopt. Als de machine met een brandstofafsluitklep is uitgerust, draai deze dan dicht als het maaiwerk voltooid is.
- Houd uw handen en voeten uit de buurt van de maaidekken.
- Kijk achterom en omlaag voordat u achteruitrijdt om er zeker van te zijn dat de weg vrij is.
- Verminder uw snelheid en wees voorzichtig als u een bocht maakt of wegen en voetpaden oversteekt. Zet de cilinders/maaidekken stil als u niet maait.
- Gebruik de maaimachine niet als u onder de invloed van alcohol of drugs bent.
- Bliksem kan ernstig of dodelijk letsel veroorzaken. Als u bliksem ziet of donder hoort in het gebied, gebruik de machine dan niet; ga schuilen.
- Wees voorzichtig als u de machine inlaadt op een aanhanger of een vrachtwagen of uitlaadt.
- Wees voorzichtig bij het naderen van blinde hoeken, struiken, bomen, en andere objecten die het zicht kunnen belemmeren.

## Veilig omgaan met brandstof

- Om letsel en schade te voorkomen dient u bijzonder voorzichtig te zijn bij de omgang met benzine. Benzine is uiterst brandbaar en de dampen ervan zijn explosief.
- Doof alle sigaretten, sigaren, pijpen en andere ontstekingsbronnen.
- Gebruik uitsluitend een goedgekeurd vat of blik voor de brandstof.
- Verwijder nooit de dop van de brandstoftank en vul nooit brandstof bij terwijl de motor loopt.
- Laat de motor afkoelen voordat u brandstof bijvult.
- U mag de brandstoftank nooit binnenshuis bijvullen.
- Bewaar de machine of brandstofhouder nooit bij een open vlam, vonk of waakvlam bij bijv. een geiser of andere apparaten.
- Vul vaten nooit in een voertuig of vrachtwagen of op een oplegger met plastic afdekking. Zet brandstofvaten altijd op de grond en uit de buurt van het voertuig voordat u de tank bijvult.
- Laad de machine uit de vrachtwagen of van de aanhanger en vul de tank pas als de machine op de grond staat. Als dit niet mogelijk is, is het beter dergelijke machines bij te vullen uit een draagbaar vat dan met behulp van een brandstofpistool.

- Houd de vulpijp voortdurend in contact met de rand van de brandstoftank of de opening van de brandstofhouder totdat het bijvullen voltooid is. Gebruik geen hulpmiddelen die de vulpijp in de geopende stand vergrendelen.
- Kleed u onmiddellijk om als er brandstof wordt gemorst op uw kleding.
- Doe de brandstoftank nooit te vol. Plaats de brandstoftankdop en draai deze goed aan.

## Rolbeugel – Gebruik en onderhoud

- De rolbeugel is een volledige en doeltreffende veiligheidsvoorziening. Houd een opvouwbare rolbeugel in de opgeheven en vergrendelde stand en doe de veiligheidsgordel om als u de machine gebruikt.
- Klap de rolbeugel uitsluitend tijdelijk omlaag als dit absoluut noodzakelijk is. Draag de veiligheidsgordel niet als de rolbeugel omlaag geklapt is.
- Let op: er is geen omkantelbeveiliging als de rolbeugel omlaag is geklapt.
- Zorg ervoor dat u de veiligheidsgordel in een noodgeval snel kunt losmaken.
- Controleer het maaigebied en klap de rolbeugel nooit omlaag op golvend terrein, steile hellingen of in de buurt van aflopende waterkanten.
- Let goed op dat er voldoende ruimte boven de machine is (denk aan takken, deuropeningen, elektrische kabels) voordat u onder een object door rijdt en zorg ervoor dat u dit niet raakt.
- Houd de rolbeugel in deugdelijke staat door deze regelmatig grondig te controleren op beschadiging, en zorg dat alle bevestigingsmateriaal stevig is vastgedraaid.
- Een beschadigde rolbeugel moet worden vervangen. U mag deze niet laten repareren of herstellen.
- Verwijder de bouten **niet**.
- Eventuele veranderingen aan een rolbeugel moeten worden goedgekeurd door de fabrikant.

## Onderhoud en opslag

- Draai alle moeren, bouten en schroeven regelmatig strak aan, zodat de machine steeds veilig in gebruik is.
- Als er zich brandstof in de tank bevindt, mag u de machine niet opslaan in een afgesloten ruimte waar brandstofdampen in contact met open vuur of vonken kunnen komen.
- Laat de motor afkoelen voordat u de machine in een afgesloten ruimte stalt.
- Houd de motor, geluiddemper, accubehuizing en de brandstofopslagplaats vrij van overtollig vet, gras en bladeren om brandgevaar te verminderen.
- Zorg ervoor dat alle onderdelen in goede staat verkeren en alle bevestigingselementen en hydraulische aansluitingen stevig vastzitten. Vervang versleten of beschadigde onderdelen en stickers met erkende Toro-onderdelen.
- Als het nodig is de brandstoftank af te tappen, doe dit dan buiten.
- Wees voorzichtig als u de machine afstelt, teneinde te voorkomen dat uw vingers bekneld raken tussen de draaiende messen en de vaste onderdelen van de machine.
- Let op dat bij machines met meerdere cilinders/maaidekken: andere cilinders/maaidekken kunnen gaan draaien doordat u een cilinder/maaidek draait.
- Schakel de aandrijvingen uit, breng de maaidekken omlaag, stel de parkeerrem in werking, zet de motor af en verwijder het contactsleuteltje. Wacht totdat alle bewegende delen tot stilstand zijn gekomen voordat u de machine afstelt, reinigt of repareert.
- Verwijder gras en vuil van de maaidekken, de aandrijvingen, de geluiddempers en de motor om brand te voorkomen. Neem gemorste olie of brandstof meteen op.
- Plaats onderdelen op kriksteunen indien dit nodig is.
- Haal voorzichtig de druk van onderdelen met opgeslagen energie.
- Maak de accukabels los voordat u reparatiewerkzaamheden gaat verrichten. Maak eerst de minpool van de accu los en daarna de pluspool. Sluit eerst de pluspool van de accu aan en daarna de minpool.
- Wees voorzichtig als u de cilinders/maaidekken controleert. Draag handschoenen en wees voorzichtig als u onderhoudswerkzaamheden uitvoert aan de messenkooien.
- Houd uw handen en voeten uit de buurt van bewegende onderdelen. Stel indien mogelijk de machine niet af terwijl de motor loopt.
- Laad de accu op in een open, goed geventileerde ruimte; doe dit niet in de buurt van vonken en open vuur. Haal de oplader uit het stopcontact voordat u deze aansluit op of losmaakt van de accu. Draag beschermende kleding en gebruik geïsoleerd gereedschap.

## De machine transporteren

- Wees voorzichtig als u de machine inlaadt op een aanhanger of een vrachtwagen of uitlaadt.
- Gebruik oprijplaten over de volledige breedte om de machine op een aanhangwagen of in een vrachtwagen te laden.
- Zet de machine goed vast met spanbanden, kettingen, kabels of touwen. Zowel de voorste als de achterste spanband moet naar beneden en naar de buitenkant van de machine lopen.

# Veilige bediening Toro zitmaaiers

De volgende lijst bevat veiligheidsinstructies die specifiek zijn toegesneden op Toro producten, of andere veiligheidsinstructies die niet zijn opgenomen in de veiligheidsnormen.

Dit product kan handen of voeten afsnijden en voorwerpen uitwerpen. Volg altijd alle veiligheidsinstructies op om ernstig of mogelijk dodelijk letsel te voorkomen.

Gebruik van dit product voor andere doeleinden dan het bedoelde gebruik kan gevaarlijk zijn voor de bestuurder of omstanders.

**⚠ WAARSCHUWING**

**De uitlaatgassen van de motor bevatten koolmonoxide, een reukloos, dodelijk gif.**

**Laat de motor niet binnenshuis of in een afgesloten ruimte lopen.**

- Zorg ervoor dat u weet hoe u de motor snel kunt afzetten.
- Draag geen tennisschoenen of gymschoenen als u de machine gebruikt.
- Het verdient aanbeveling veiligheidsschoenen te dragen. Dit is verplicht op grond van diverse plaatselijke veiligheidsvoorschriften en verzekeringsbepalingen.
- Wees voorzichtig als u omgaat met brandstof. Neem gemorste brandstof op.
- Controleer elke dag of de interlockschakelaars goed functioneren. Als een schakelaar defect is, moet u deze vervangen voordat u de machine gebruikt.
- Neem plaats op de bestuurdersstoel voordat u de motor start.
- Let goed op als u de machine gebruikt. Om te voorkomen dat u de controle over de machine verliest, moet u de volgende instructies naleven:
  - Rij niet te dicht langs bunkers, greppels, sloten of andere gevaarlijke punten.
  - Verminder de snelheid als u een scherpe bocht maakt. Vermijd plotseling stoppen en starten.
  - Als u in de buurt van een weg werkt of deze oversteekt, moet u altijd voorrang verlenen.
  - Gebruik de bedrijfsremmen als u een helling afdaalt, om de snelheid laag te houden en de machine onder controle te houden.
- De maaidekken moeten omhoog worden gebracht en vergrendeld als u van het ene werkgebied naar het andere rijdt.
- Raak de motor, de geluiddemper of de uitlaatpijp niet aan als de motor loopt of direct nadat u deze heeft afgezet. Deze kunnen heet zijn en brandwonden veroorzaken.
- Als de motor afslaat of de machine vaart verliest en de top van een helling niet haalt, mag u de machine nooit keren. U moet dan altijd langzaam in een rechte lijn achterwaarts de helling af rijden.
- Als er onverwachts een persoon of huisdier in of in de buurt van het maaigebied verschijnt, moet u stoppen met maaien. Onvoorzichtig gebruik in combinatie met de hoeken van het terrein, afkaatsingen en verkeerd geplaatste schermen kunnen leiden tot letsel als gevolg van uitgeworpen voorwerpen. Ga pas verder met maaien als er niets of niemand meer in het maaigebied is.

## Onderhoud en opslag

- Voordat u onderhoudswerkzaamheden aan de machine verricht of deze afstelt, moet u de motor afzetten en het sleuteltje uit het contact verwijderen.
- Zorg ervoor dat de gehele machine goed is onderhouden en in een goede bedrijfsconditie verkeert. Controleer regelmatig alle moeren, bouten, schroeven en hydraulische aansluitingen.
- Zorg ervoor dat alle aansluitstukken van de hydraulische leidingen vastzitten en alle hydraulische slangen en leidingen in goede staat verkeren voordat u druk zet op het hydraulische systeem.
- Houd lichaam en handen uit de buurt van kleine lekgaten of spuitmonden waaruit onder hoge druk hydraulische vloeistof ontsnapt. U kunt lekken in het hydraulische systeem opsporen met behulp van karton of papier. Doe dit niet met uw handen. Hydraulische vloeistof die onder druk ontsnapt, kan voldoende kracht hebben om door de huid heen te dringen en letsel te veroorzaken. Vloeistof die in de huid is geïnjecteerd, dient binnen enkele uren operatief te worden verwijderd door een arts die bekend is met deze vorm van verwondingen, omdat anders gangreen kan ontstaan.
- Voordat u het hydraulische systeem loskoppelt of werkzaamheden daaraan verricht, moet u alle druk in het systeem opheffen. Dit doet u door de motor af te zetten en de maaidekken neer te laten op de grond.
- Als de motor moet lopen om onderhouds- of afstelwerkzaamheden uit te voeren, moet u uw kleding, handen, voeten en andere lichaamsdelen uit de buurt van de maaidekken, werktuigen en bewegende delen houden. Houd iedereen op afstand.
- Voorkom dat de motor het maximaal toelaatbare toerental overschrijdt, doordat de instellingen van de

motor zijn veranderd. Ten behoeve van de veiligheid en een nauwkeurige afstelling moet u het maximale motortoerental door een erkende Toro-dealer laten controleren met een toerenteller.

- U moet de motor afzetten voordat u het oliepeil controleert of het carter bijvult met olie.
- Indien belangrijke reparaties nodig zijn of hulp vereist is, moet u contact opnemen met een erkende Toro dealer.
- Om de beste prestaties te verkrijgen en er zeker van te zijn dat de machine altijd veilig kan worden gebruikt, moet u ter vervanging uitsluitend originele Toro onderdelen en accessoires gebruiken. Gebruik ter vervanging nooit onderdelen en accessoires van andere fabrikanten, omdat dit gevaarlijk kan zijn. Dit kan ertoe leiden dat de garantie op het product komt te vervallen.

# Geluidsniveau

Deze machine heeft een geluidsniveau van 105 dB(A) met een onzekerheidswaarde van 1 dB(A).

Het geluidsniveau werd bepaald volgens de procedures in ISO 11094.

# Geluidsdruk

Deze machine oefent een geluidsdruk van 84 dB(A) uit op het gehoor van de bestuurder, met een onzekerheidswaarde (K) van 1 dB(A).

De geluidsdruk is vastgesteld volgens de procedures in EN ISO 5395:2013.

# Trillingsniveau

**Hand-arm**

Gemeten trillingsniveau voor de rechterhand = 2 $m/s^2$

Gemeten trillingsniveau voor de linkerhand = 2 $m/s^2$

Onzekerheidswaarde (K) = 0,5 $m/s^2$

De gemeten waarden zijn bepaald volgens de procedures in EN ISO 5395:2013.

**Gehele lichaam**

Gemeten trillingsniveau = 0,7 $m/s^2$

Onzekerheidswaarde (K) = 0,1 $m/s^2$

De gemeten waarden zijn bepaald volgens de procedures in EN ISO 5395:2013.

# Dagelijkse geluidsblootstelling van gebruiker

The Toro Company heeft geen controle over de omstandigheden van het werkgebied, de gebruiksduur, de onderhoudsstaat of de afstelling van de maaimachine. Al deze factoren zijn van invloed op het dagelijkse geluidsblootstellingsniveau van de gebruiker – LEP,d

Indien gehoorbescherming is vereist, moeten oorbeschermers met een goede demping in het frequentie van 63-8000 Hz worden gebruikt.

In normale werkomstandigheden kunnen gebruikers dagelijks worden blootgesteld aan een geluidsniveau van meer dan 80 dB (A) LEP,d. Werkgevers met personeelsleden die deze machine gebruiken wordt aanbevolen de Richtlijn fysische agentia (lawaai) van de EU te lezen; het dagelijkse geluidsblootstellingsniveau zou hoger kunnen zijn dan het 'eerste actieniveau'.

# Dagelijkse trillingsblootstellingsniveau van de gebruiker

The Toro Company heeft geen controle over de omstandigheden van het werkgebied, de gebruiksduur, de onderhoudsstaat of de afstelling van de maaimachine. Al deze factoren zijn van invloed op het dagelijkse trillingsblootstellingsniveau van de gebruiker.

Werkgevers met personeelsleden die deze machine gebruiken wordt aanbevolen de Richtlijn fysische agentia (lawaai) van de EU te lezen; het dagelijkse geluidsblootstellingsniveau zou hoger kunnen zijn dan het 'eerste actieniveau'.

In normale werkomstandigheden kunnen gebruikers worden blootgesteld aan een niveau dat hoger ligt dan het 'eerste actieniveau'. Het dragen van persoonlijke beschermingsmiddelen is aanbevolen.

# Veiligheids- en instructiestickers

Veiligheidsstickers en veiligheidsinstructies zijn gemakkelijk zichtbaar voor de bestuurder en bevinden zich bij plaatsen waar gevaar kan ontstaan. Vervang alle beschadigde of verdwenen stickers.

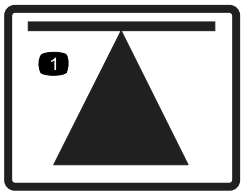


**70-13-072**

1. Opkrikpunt

---

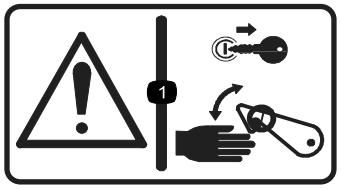


**70-13-077**

1. Waarschuwing – stop de motor en verwijder het contactsleuteltje voordat u de veiligheidsgrendels losmaakt of gebruikt.

---

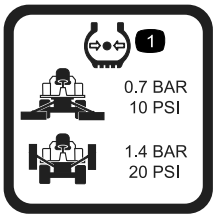


**950832**

1. Bandenspanning

---

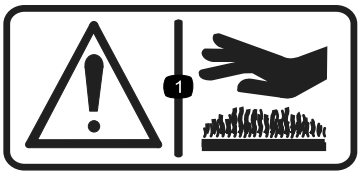


**950889**

1. Waarschuwing – hete oppervlakken.

---

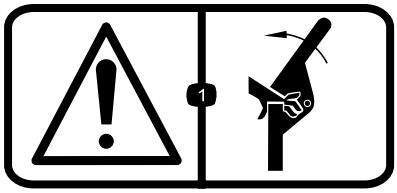


**111-0773**

1. Waarschuwing – vingers kunnen geplet worden, zijdelingse kracht.

---

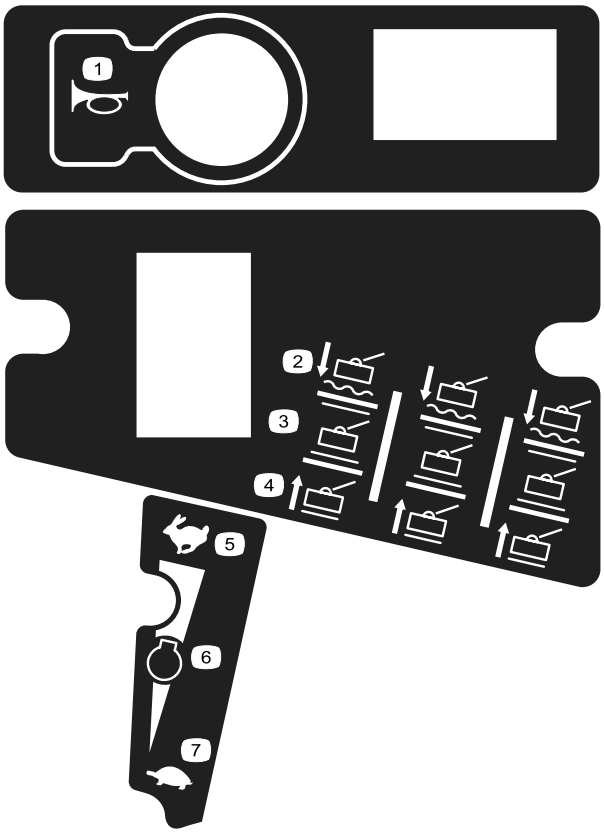


**111-3277**

1. Claxon
2. Maaidekken – omlaag/Zweven
3. Maaidekken – stand behouden
4. Maaidekken – omhoog
5. Snel
6. Motortoerental
7. Langzaam

---

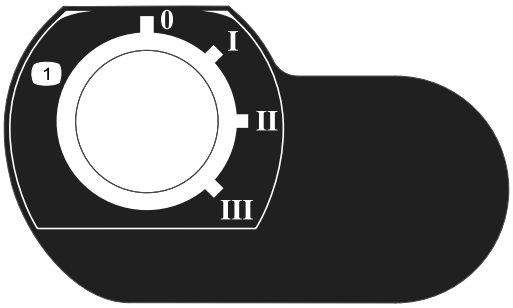


**111-3344**

1. Contactschakelaar geeft verschillende standen van de contactschakelaar aan

---

**111-3562**

1. Druk het pedaal in om de hoek van het stuur te wijzigen.

---

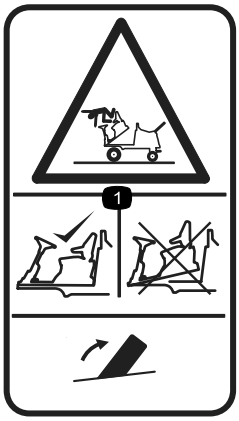


**111-3566**

1. Gevaar op vallen of verplettering – zorg ervoor dat het bestuurdersplatform vergrendeld is voordat u gaat werken.

---

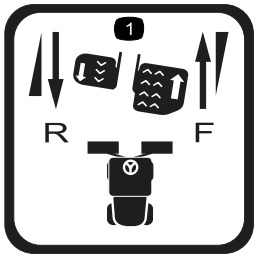


**111-3567**

1. Gebruik van het pedaal om de richting van de machine te bepalen

---

**111-3902**

1. Waarschuwing – snijgevaar van de hand, ventilator.
2. Hete oppervlakken – lees de *Gebruikershandleiding* voor meer informatie.

---

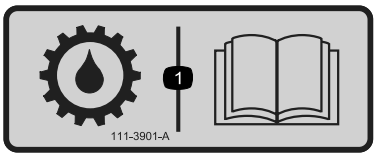


**111-3901**

1. Olie transmissie – lees de *Gebruikershandleiding* voor meer informatie.

---

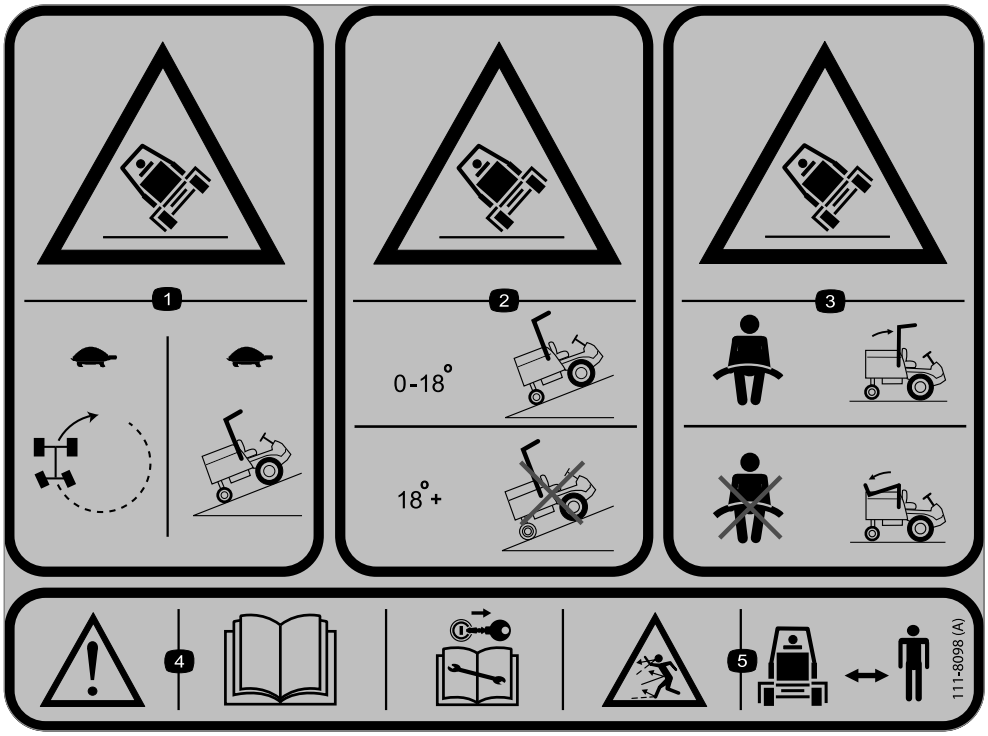


**111-8098**

1. Kantelgevaar - rij langzaam in bochten of heuvelopwaarts.
2. Kantelgevaar - rij alleen op hellingen tussen 0 en 18 graden; rij niet op hellingen steiler dan 18 graden.
3. Kantelgevaar - draag een veiligheidsgordel wanneer de rolbeugel omhoog is geklapt; draag geen veiligheidsgordel wanneer de rolbeugel omlaag is geklapt.
4. Waarschuwing - lees de *Gebruikershandleiding*; haal het sleuteltje uit het contact en lees de *Gebruikershandleiding* alvorens onderhoudswerkzaamheden uit te voeren; gevaar voor weggeslingerde voorwerpen; hou omstanders uit de buurt van de machine.

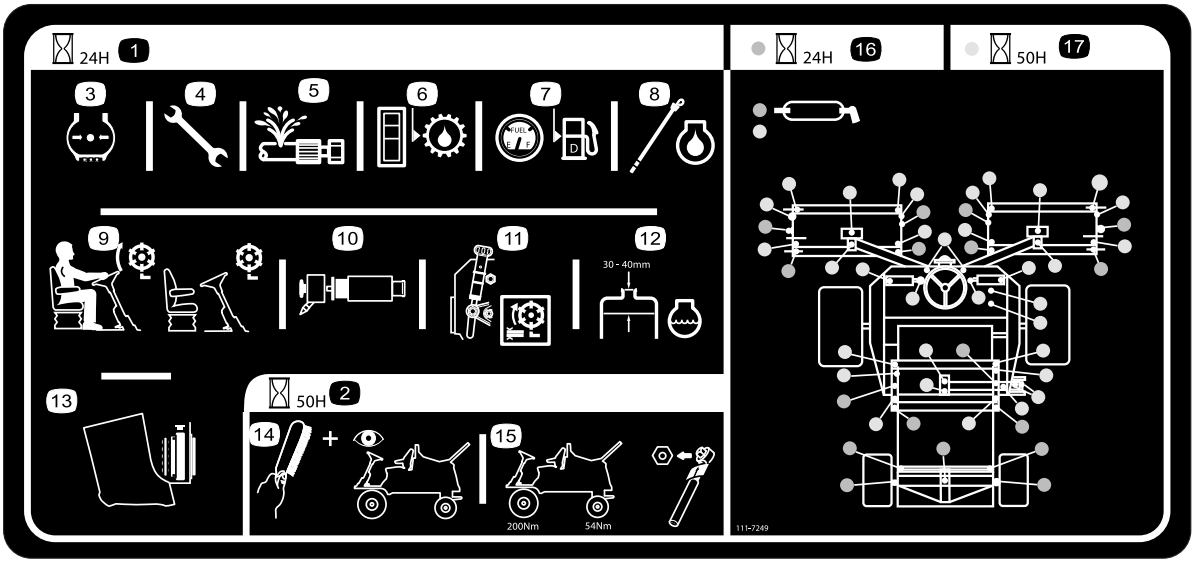


**111-7249**

1. Dagelijks onderhoudsinterval
2. Onderhoudsinterval 50 uur
3. Controleer de bandenspanning
4. Controleer of alle moeren en bouten goed vastzitten
5. Controleer alle slangen op lekken
6. Controleer het oliepeil van het hydraulische circuit
7. Controleer brandstofpeil
8. Controleer motoroliepeil
9. Controleer of de stoelschakelaar werkt
10. Controleer luchtfilterelement
11. Controleer instelling maaidek
12. Koelvloeistofpeil controleren
13. Controleer of de radiateur schoon is
14. Controleer en reinig de machine
15. Gebruik een momentsleutel om te controleren of de wieldoppen vast zitten: voorwielen 200 N·m, achterwielen 54 N·m.
16. Smeerpunten voor dagelijks onderhoudsinterval
17. Smeerpunten voor onderhoudsinterval 50 uur

# Montage

## Instructiemateriaal en aanvullende onderdelen

| Omschrijving | Hoeveel-heid | Gebruik |
|---|---|---|
| Gebruikershandleiding<br>Gebruikershandleiding van motor | 1<br>1 | Lees de handleidingen voordat u de machine gebruikt. |
| Onderdelencatalogus | 1 | Gebruik de onderdelencatalogus om onderdelen op te zoeken en te bestellen. |

Bewaar het documentatiemateriaal op een veilige plaats voor toekomstig gebruik.

**Opmerking:** Bepaal vanuit de normale bedieningspositie de linker- en rechterzijde van de machine.

# Algemeen overzicht van de machine

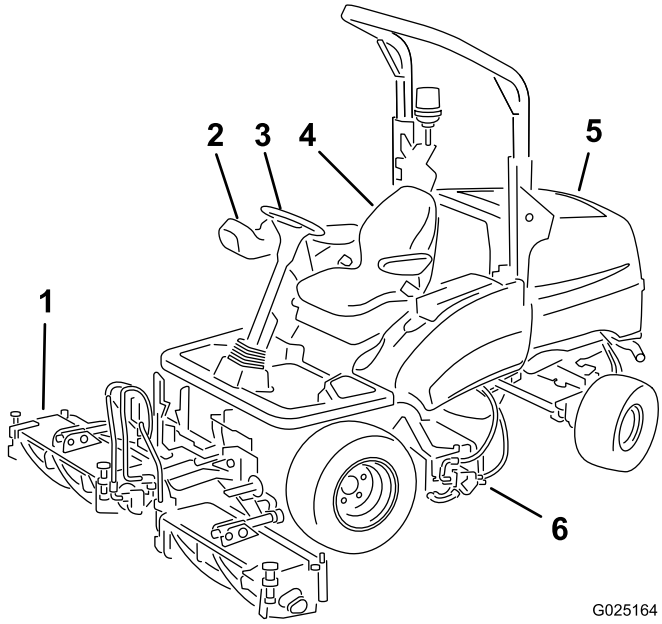


**Figuur 2**

1. Voormaaidekken
2. Bedieningsarm
3. Stuurwiel
4. Bestuurdersstoel
5. Motorkap
6. Achterste maaidek

# Bedieningsorganen

## Componenten bedieningspaneel

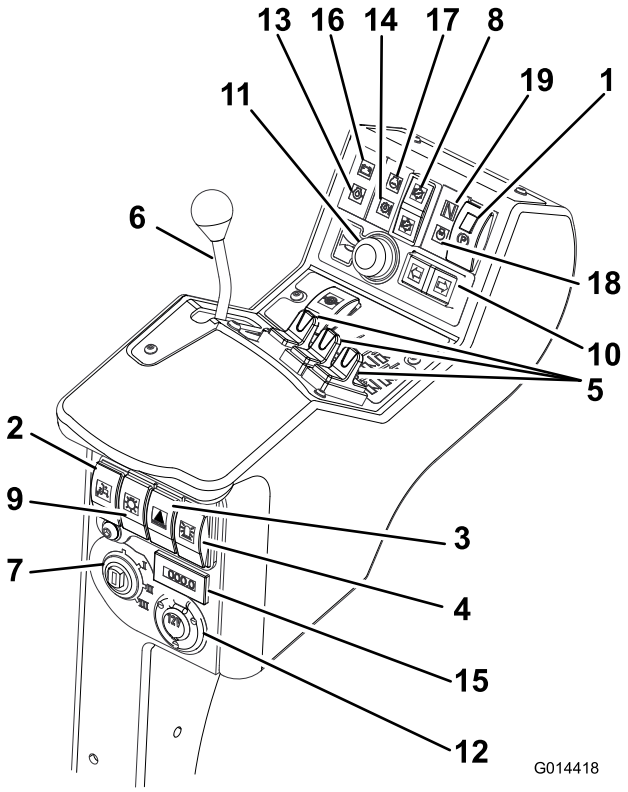


**Figuur 3**

1. Schakelaar parkeerrem
2. Schakelaar beperkt heffen bij achteruitrijden
3. Schakelaar alarminstallatie (wordt geleverd met verlichtingsset)
4. Schakelaar knipperlicht (wordt geleverd met verlichtingsset)
5. Hefinrichting van maaidekken
6. Gashendel
7. Contactschakelaar
8. Schakelaar maaiaandrijving
9. Lichtschakelaar (wordt geleverd met verlichtingsset)
10. Schakelaar richtingaanwijzer (wordt geleverd met verlichtingsset)
11. Claxonknop
12. Hulpcontactstekker 12 volt (geleverd met 12 V-kit)
13. Meldlampje oliedruk motor
14. Temperatuurlampje transmissie
15. Urenteller
16. Waarschuwingslampje accu
17. Waarschuwingslampje motortemperatuur
18. Indicatielampje gloeibougie
19. Indicatielampje transmissie in vrijstand

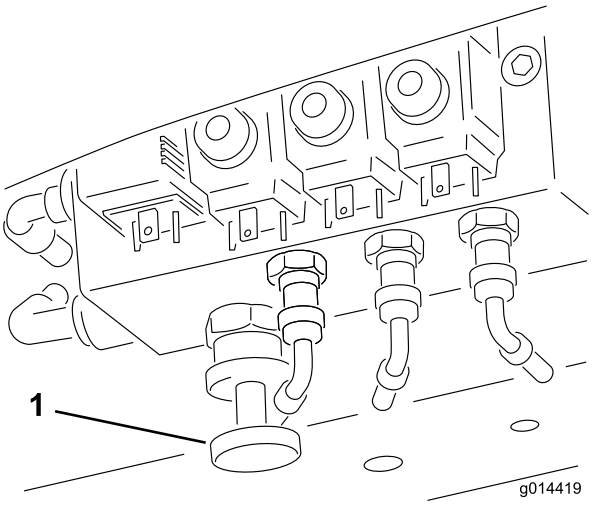


**Figuur 4**

1. Bediening gewichtsoverbrenging

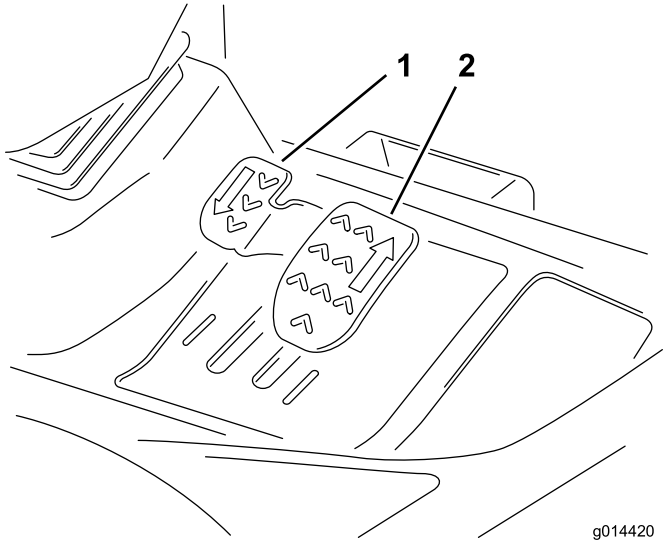


**Figuur 5**

1. Rijpedaal Achteruit
2. Rijpedaal Vooruit

## Remsysteem

### Parkeerrem

Beweeg de schakelaar van de parkeerrem naar de stand vooruit door op de kleine vergrendelknop te drukken en de schakelaar vooruit te bewegen; zo wordt de parkeerrem ingeschakeld (Figuur 6).

**Opmerking:** Gebruik de maaier niet als de parkeerrem ingeschakeld is, en schakel de parkeerrem niet in als de maaier in beweging is.

Dit lichtje gaat branden als de parkeerrem in werking is gesteld en het contactsleuteltje op **I** is gedraaid.

**⚠ WAARSCHUWING**

**De parkeerrem werkt uitsluitend op de voorwielen. Parkeer de maaimachine nooit op een helling.**

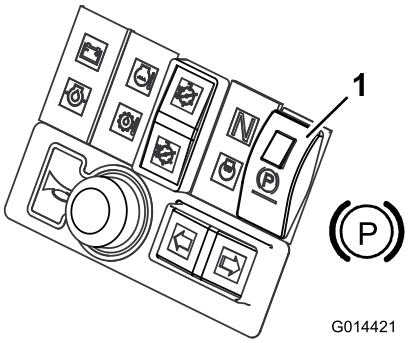


**Figuur 6**

1. Parkeerrem

## Bedrijfsrem

De bedrijfsremmen werken via de hydraulische transmissie. Als u de rijpedalen loslaat of het motortoerental afneemt, worden de serviceremmen in werking gesteld en de rijsnelheid automatisch verminderd. Om de remwerking te versterken, moet u het transmissiepedaal in de vrijstand duwen. De bedrijfsremmen werken uitsluitend op de voorwielen.

**⚠ WAARSCHUWING**

**De bedrijfsremmen zullen de maaimachine niet stil houden. Schakel de parkeerrem altijd in als u de maaimachine parkeert, zodat de machine niet in beweging kan komen.**

### Noodrem

Als de serviceremmen niet werken, moet u het contactsleuteltje op UIT draaien om de maaimachine tot stilstand te brengen.

**⚠ WAARSCHUWING**

**Wees voorzichtig als u remt bij noodgevallen. Blijf zitten en houd het stuurwiel vast om te voorkomen dat u uit de maaimachine wordt geworpen als u tijdens het rijden plotseling de remmen op de voorwielen moet gebruiken.**

## Gashendel

Zet de gashendel naar voren om het motortoerental te verhogen. Zet de gashendel naar achteren om het motortoerental te verlagen (Figuur 7).

**Opmerking:** Het motortoerental bepaalt het toerental van de andere functies, zoals de rijsnelheid, de draaisnelheid van de maaicilinders en de liftsnelheid van de maaidekken.

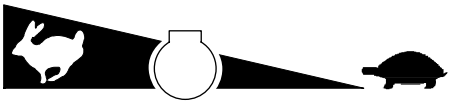

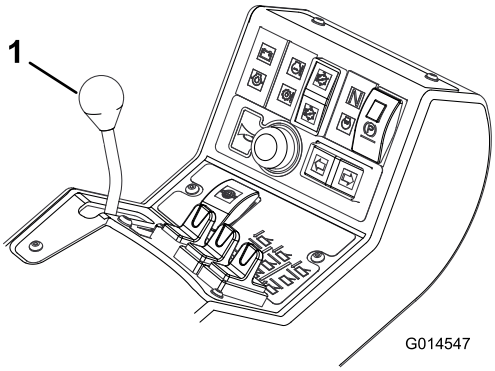


**Figuur 7**

1. Gashendel

## Rijden

**Vooruitrijden:** Trap het Vooruit-pedaal in om de rijsnelheid te verhogen. Laat het pedaal opkomen om de rijsnelheid te verminderen (Figuur 8).

**Achteruitrijden:** Trap het Achteruit-pedaal in om de achterwaartse rijsnelheid te verhogen. Laat het pedaal opkomen om de rijsnelheid te verminderen (Figuur 8).

**Stop (neutraal):**Laat de rijpedalen (vooruit of achteruit) los.

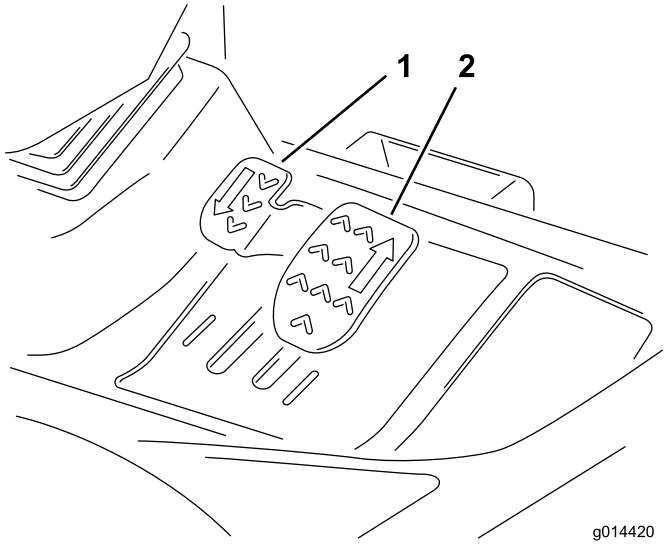


**Figuur 8**

1. Rijpedaal Achteruit
2. Rijpedaal Vooruit

## Transportvergrendelingen

Hef altijd de maaidekken op in de transportstand en zet deze vast met de transportvergrendelingen en veiligheidssluitingen als u van het ene naar het andere werkgebied rijdt (Figuur 9).

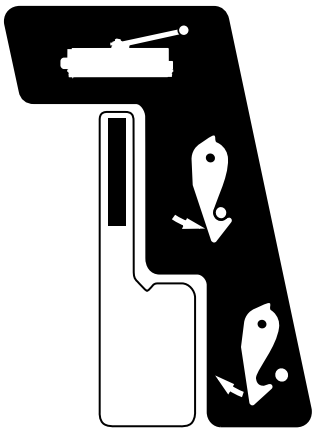


**Figuur 9**

## Schakelaar maaiaandrijving

Stel de schakelaar voor de maaiaandrijving altijd in op **Uit** als u van het ene werkgebied naar het andere rijdt.

## Verstelbare stuurkolom

**⚠ WAARSCHUWING**

**Alvorens de maaimachine in gebruik te nemen, moet u eerst controleren of het verstelmechanisme van de stuurkolom goed functioneert en het stuurwiel stevig is vergrendeld.**

Het stuurwiel en de stuurkolom mogen uitsluitend worden versteld als de maaimachine stilstaat en de parkeerrem is ingeschakeld.

1. Om het stuurwiel te kantelen, drukt u het pedaal in.
2. Breng de stuurkolom in de meest comfortabele positie en laat het pedaal los (Figuur 10).

**Figuur 10**

## Bestuurdersstoel

**⚠ WAARSCHUWING**

**Alvorens de maaimachine in gebruik te nemen, moet u eerst controleren of het mechanisme van de bestuurdersstoel goed functioneert en na verstelling en vergrendeling stevig op zijn plaats blijft.**

**De stoel mag uitsluitend worden versteld als de maaimachine stilstaat en de parkeerrem is ingeschakeld.**

**Lengte-instelling:** Met de stoelverstelhendel kan de gebruiker de stoel naar voren en naar achteren schuiven (Figuur 11).

**Instellen gewicht bestuurder:** Draai de hendel rechtsom om de vering strakker in te stellen en linksom om de vering minder strak in te stellen (Figuur 11).

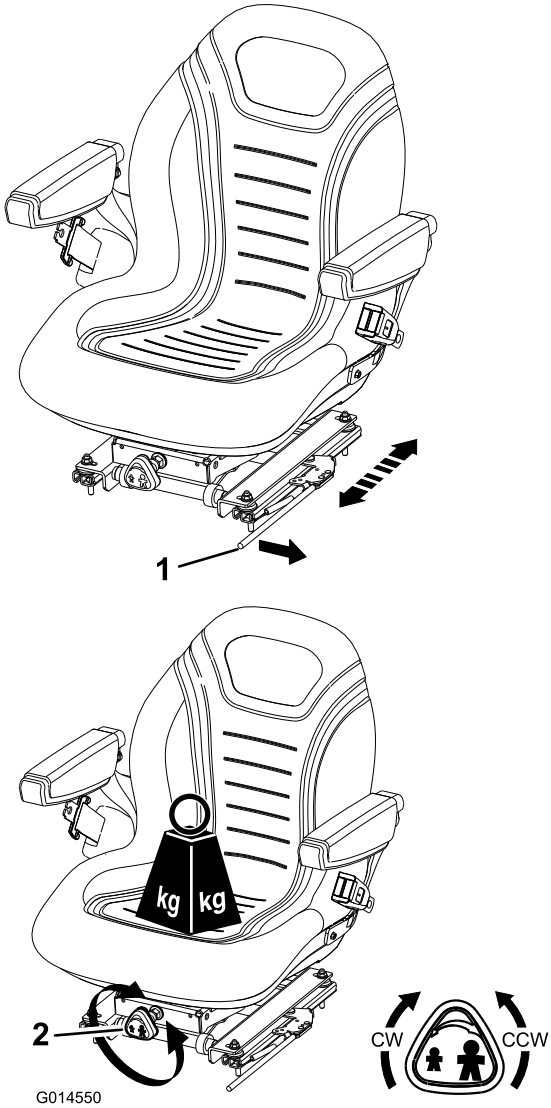


**Figuur 11**

1. Instelhendel bestuurdersstoel
2. Hendel voor gewicht van bestuurder

## Waarschuwingssystemen

### Waarschuwingslampje oververhitting koelvloeistof

Het waarschuwingslampje van de koelvloeistof gaat branden, de signaaltoon klinkt en de maaidekken stoppen (Figuur 12).

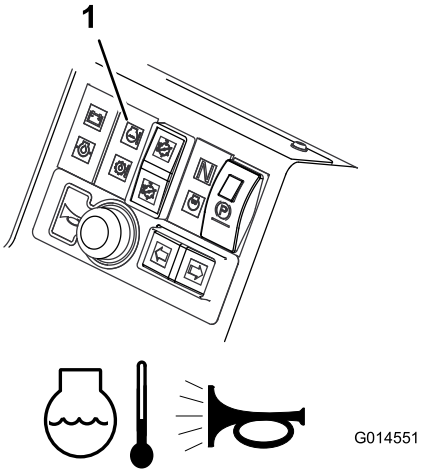


**Figuur 12**

1. Waarschuwingslampje oververhitting motorkoelvloeistof

### Waarschuwingslampje oververhitting hydraulische olie

Bij oververhitting gaat het waarschuwingslampje van de hydraulische olie branden, en de signaaltoon klinkt als de temperatuur van de hydraulische vloeistof in het reservoir boven 95 °C stijgt; zie Figuur 13.

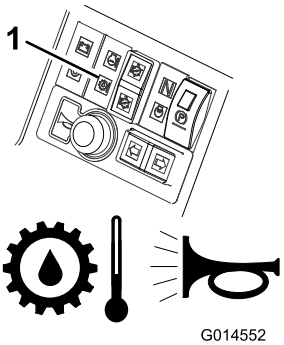


**Figuur 13**

1. Waarschuwingslampje oververhitting hydraulische olie

### Waarschuwingslampje lage accuspanning

Het waarschuwingslampje voor de accuspanning gaat branden bij een lage accuspanning (Figuur 14).

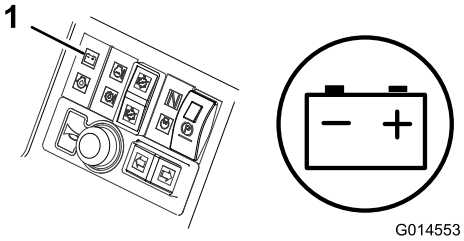


**Figuur 14**

1. Waarschuwingslampje lage accuspanning

### Waarschuwingslampje lage motoroliedruk

Het waarschuwingslampje voor de druk van de motorolie gaat branden als de oliedruk te laag is (Figuur 15).

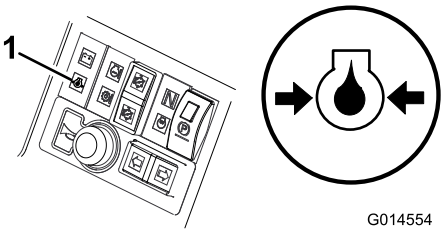


**Figuur 15**

1. Waarschuwingslampje lage motoroliedruk

### Uitschakelen maaicilinders

De maaicilinders worden uitgeschakeld wanneer de bedrijfstemperatuur 115 °C bereikt).

## Claxon

Druk op de claxonknop voor een geluidssignaal (Figuur 16).

**Belangrijk: De claxon treedt automatisch in werking bij een te hoge temperatuur van de motorkoelvloeistof of de hydraulische vloeistof. Stop direct de motor en herstel de machine alvorens deze opnieuw te starten.**

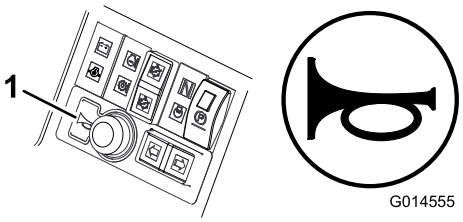


**Figuur 16**

1. Claxon

## Contactsleuteltje

| |
|---|
| **0** = Motor uit |
| **I** = Motor/hulpapparatuur aan |
| **II** = Motor voorverwarmen |
| **III** = Motor starten |

**⚠ WAARSCHUWING**

**Verwijder altijd het contactsleuteltje als de maaimachine niet wordt gebruikt.**

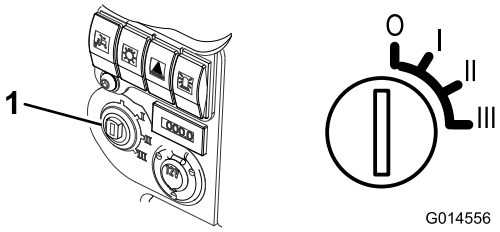


**Figuur 17**

1. Contactschakelaar

## Indicatielampje voorverwarmen motor

Draai het contactsleuteltje op **II**. Het indicatorlampje voor het voorverwarmen van de motor gaat branden en de gloeibougies worden opgewarmd (Figuur 18).

**Belangrijk: Een koude motor starten zonder voorverwarming kan onnodig slijtage van de accu veroorzaken.**

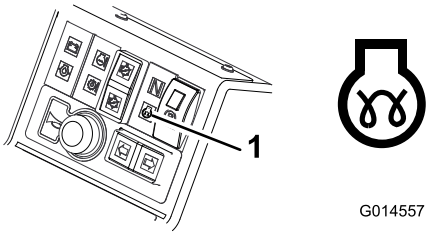


**Figuur 18**

1. Indicatielampje voorverwarmen motor

## Brandstofmeter

De brandstofmeter geeft aan hoeveel brandstof er in de tank zit (Figuur 19).

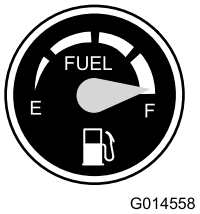


**Figuur 19**

## Urenteller

De urenteller geeft aan hoeveel uren de machine in totaal in bedrijf is geweest (Figuur 20).

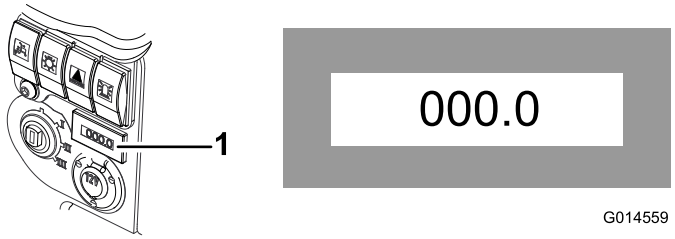


**Figuur 20**

1. Urenteller

## Indicatielampje transmissie in vrijstand

Gaat branden als het rijpedaal in de vrijstand staat en het contactsleuteltje op **I** is gedraaid (Figuur 21).

**Opmerking:** Het indicatielampje Transmissie in vrijstand gaat pas branden als de parkeerrem in werking is gesteld.

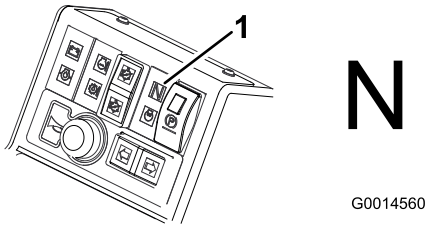


**Figuur 21**

1. Indicatielampje transmissie in vrijstand

## Indicatielampje maaiaandrijving

Gaat branden als de schakelaar van de maaiaandrijving op "vooruit/achteruit" staat en het contactsleuteltje op **I** is gedraaid (Figuur 22).

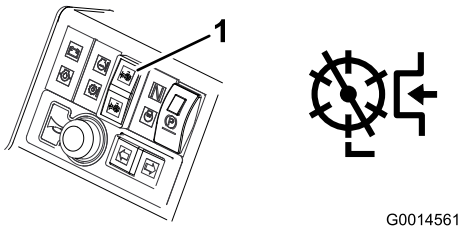


**Figuur 22**

1. Indicatielampje maaiaandrijving

# Specificaties

**Opmerking:** Specificaties en ontwerp kunnen zonder voorafgaande kennisgeving worden gewijzigd.

| Specificatie | CT2240 |
|---|---|
| Transportbreedte | 138,0 cm |
| Maaibreedte | 212,0 cm |
| Lengte | 286,0 cm |
| Hoogte | 168,1 cm met ingeklapte rolbeugel<br>211,5 cm met rolbeugel in verticale bedrijfsstand |
| Gewicht | 1240 kg*<br>Met vloeistoffen en maaidekken van 200 mm met 6 messen |
| Motor | Kubota 19,5 kw (26 pk) bij 3000 tpm DIN 70020 |
| Inhoud brandstoftank | 45 l |
| Transportsnelheid | 22 km/u |
| Maaisnelheid | 11 km/uur |
| Capaciteit hydraulisch systeem | 32 liter |

## Werktuigen/accessoires

Een selectie van door Toro goedgekeurde werktuigen en accessoires is verkrijgbaar voor gebruik met de machine om de mogelijkheden daarvan te verbeteren en uit te breiden. Neem contact op met een erkende servicedealer of verdeler.

# Gebruiksaanwijzing

**Opmerking:** Bepaal vanuit de normale bedieningspositie de linker- en rechterzijde van de machine.

**⚠ VOORZICHTIG**

**Als u het sleuteltje in het contact laat, bestaat de kans dat iemand de motor per ongeluk start waardoor u en andere omstanders ernstig letsel kunnen oplopen.**

**Laat de maaidekken neer op de grond, stel de parkeerrem in werking en verwijder het sleuteltje uit het contact voordat u onderhouds- of afstelwerkzaamheden aan de machine verricht.**

## Het motoroliepeil controleren

**Onderhoudsinterval:** Bij elk gebruik of dagelijks

Het carter van de motor is in de fabriek gevuld met olie; het oliepeil moet echter worden gecontroleerd voor- en nadat de motor voor de eerste keer wordt gestart.

**De carterinhoud ongeveer 6,0 liter met filter**

Gebruik hoogwaardige motorolie die voldoet aan de volgende specificaties:

- Vereiste onderhoudsclassificatie van API: CH-4, CI-4 of hoger.
- Aanbevolen olie: SAE 15W-40 (boven -18 °C)
- Alternatieve olie: SAE 10W-30 of 5W-30 (voor alle temperaturen)

Toro Premium motorolie is verkrijgbaar bij uw dealer met een viscositeit van 15W-40 of 10W-30.

**Opmerking:** De beste tijd om de motorolie te controleren is wanneer de motor koud is voordat deze is gestart voor de dag. Als hij al heeft gedraaid, moet u de olie eerst terug laten lopen gedurende tenminste 10 minuten voordat u controleert. Als het olieniveau op of onder de bijvulmarkering **add** op de peilstok staat, vul dan olie bij om het olieniveau bij de volmarkering **full** te brengen. **Laat het carter niet te vol worden.** Als het olieniveau zich tussen de twee markeringen bevindt, hoeft er geen olie te worden bijgevuld.

1. Plaats de machine op een horizontaal oppervlak, zet de motor af, stel de parkeerrem in werking en verwijder het sleuteltje uit het contact.
2. Open de motorkap.
3. Verwijder de peilstok en veeg deze schoon. Plaats daarna de peilstok weer terug (Figuur 23).

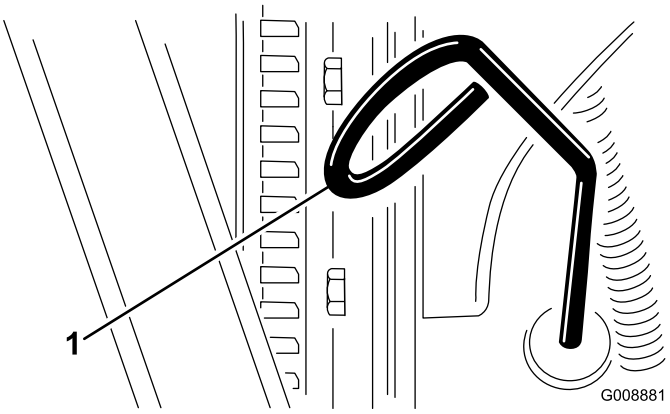


**Figuur 23**

1. Peilstok

4. Haal de peilstok eruit en controleer het oliepeil.

   Het oliepeil moet tot aan de Vol-markering staan.
5. Als het oliepeil beneden de Vol-markering staat, verwijdert u de vuldop (Figuur 24) en vult u bij met olie totdat het oliepeil de Vol-markering op de peilstok bereikt. **Niet te vol vullen.**

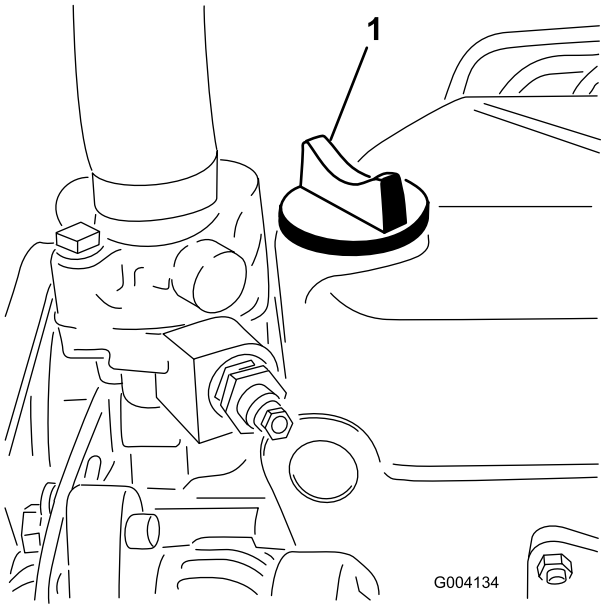


**Figuur 24**

1. Olievuldop

6. Plaats de vuldop en sluit de kap.

## Het koelsysteem controleren

**Onderhoudsinterval:** Bij elk gebruik of dagelijks

**⚠ VOORZICHTIG**

**Als de motor heeft gelopen, kan de hete koelvloeistof, die onder druk staat, ontsnappen indien de radiateurdop wordt verwijderd. Dit kan brandwonden veroorzaken.**

- **Verwijder de radiateurdop nooit als de motor loopt.**
- **Gebruik een doek als u de radiateurdop verwijdert en draai de dop langzaam open om de stoom te laten ontsnappen.**

Het koelsysteem bevat een mengsel met een 50/50 verhouding van water en permanente ethyleenglycol-antivries.

1. Verwijder dagelijks het vuil van de radiateur, de oliekoeler en de voorkant van de radiateur. Vaker reinigen bij extreem stoffige en vuile omstandigheden. Zie Vuil verwijderen uit het koelsysteem (bladz. 43).
2. Controleer het koelvloeistofpeil in de expansietank (Figuur 25).

   **Opmerking:** Het koelvloeistofpeil behoort tussen de markeringen op de zijkant van de tank te staan.

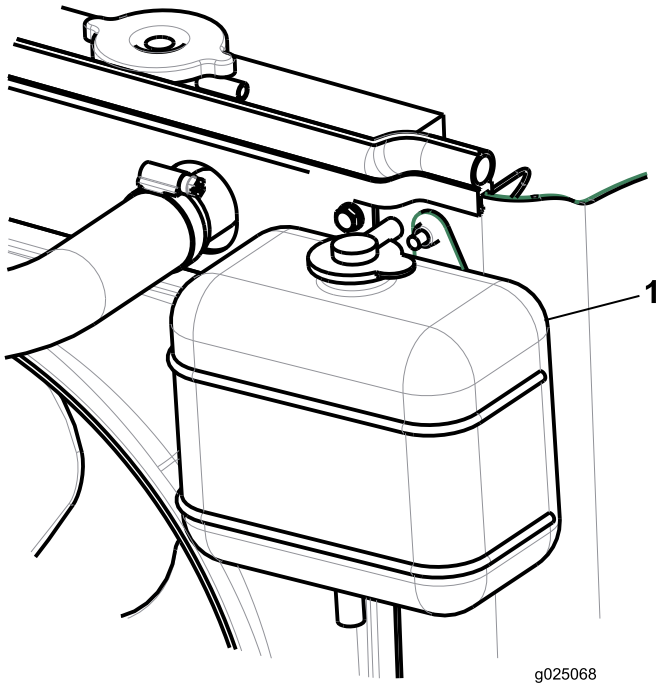


**Figuur 25**

1. Expansietank

3. Als het koelvloeistofpeil te laag staat, verwijdert u de dop van de expansietank en vult u het systeem bij.

   **Opmerking:** Niet te vol vullen.
4. Plaats de dop van de expansietank terug.

# Brandstof bijvullen

**Onderhoudsinterval:** Bij elk gebruik of dagelijks

Gebruik uitsluitend schone, verse dieselbrandstof met een laag (<50 ppm) of ultralaag (<15 ppm) zwavelgehalte. Het cetaangetal moet minimaal 40 zijn. Koop brandstof in hoeveelheden die binnen 180 dagen kunnen worden gebruikt zodat u altijd verse brandstof heeft.

**Inhoud brandstoftank: 45 l**

Gebruik zomerdieselbrandstof (nr. 2-D) bij temperaturen boven -7 °C en winterdieselbrandstof (nr. 1-D of nr. 1-D/2-D-mengsel) bij temperaturen beneden -7 °C. Gebruik van winterdieselbrandstof bij lage temperaturen biedt een lager vlampunt en een lager stolpunt. Dit vergemakkelijkt het starten en vermindert de kans dat de filters verstopt raken.

Gebruik van zomerdieselbrandstof bij temperaturen boven -7 °C zal bijdragen aan een langere levensduur van de pomp dan bij gebruik van winterdieselbrandstof.

**Belangrijk: Gebruik geen kerosine of benzine in plaats van dieselbrandstof. Als u deze waarschuwing niet in acht neemt, kan dit leiden tot beschadiging van de motor.**

**⚠ WAARSCHUWING**

**Brandstof is schadelijk of dodelijk bij inname. Langdurige blootstelling aan dampen kan leiden tot ernstig letsel en ziekte.**

- **Voorkom dat u dampen lange tijd inademt.**
- **Houd uw gezicht uit de buurt van een vulpijp en de brandstoftank of een blik met conditioner.**
- **Houd brandstof uit de buurt van ogen en huid.**

**⚠ GEVAAR**

**In bepaalde omstandigheden is brandstof uiterst ontvlambaar en zeer explosief. Brand of explosie van brandstof kan brandwonden bij u of anderen en materiële schade veroorzaken.**

- **Vul de brandstoftank in de open lucht wanneer de motor koud is. Eventueel gemorste brandstof opnemen.**
- **Vul de brandstoftank nooit als de machine op een aanhanger in een afgesloten ruimte staat.**
- **Rook nooit wanneer u met brandstof bezig bent en houd de brandstof weg van open vlammen of vonken.**
- **Brandstof in een goedgekeurd vat of blik en buiten bereik van kinderen bewaren. Koop nooit meer benzine dan u in 180 dagen kunt opmaken.**
- **Gebruik de machine uitsluitend als het complete uitlaatsysteem is gemonteerd en naar behoren werkt.**

**⚠ GEVAAR**

**In bepaalde omstandigheden kan tijdens het tanken statische elektriciteit worden ontladen, waardoor vonken ontstaan die brandstofdampen tot ontbranding kunnen brengen. Brand of explosie van brandstof kan brandwonden bij u of anderen en materiële schade veroorzaken.**

- **Zet brandstofvaten altijd op de grond en uit de buurt van de machine voordat u de tank bijvult.**
- **Brandstofvaten niet in een voertuig of vrachtwagen of op aanhanger vullen, omdat bekleding of kunststof beplating het vat kunnen isoleren en de afvoer van statische lading kunnen bemoeilijken.**
- **Als het praktisch mogelijk is, kunt u een machine het beste van de vrachtwagen of aanhanger halen en bijtanken als de machine met de wielen op de grond staat.**

  **Als dit niet mogelijk is, geniet het de voorkeur dergelijke machines op een vrachtwagen of aanhanger bij te vullen uit een draagbaar vat, niet met behulp van een vulpistool van een brandstofpomp.**
- **Als u een vulpistool moet gebruiken, dient u de vulpijp voortdurend in contact met de rand van de brandstoftank of de opening van het vat te houden, totdat u klaar bent met bijvullen.**

1. Parkeer de machine op een horizontaal oppervlak.
2. Maak de omgeving van de dop van de brandstoftank schoon. Gebruik hiervoor een schone doek.
3. Verwijder de dop van de brandstoftank.
4. Vul de tank met dieselbrandstof tot aan de onderkant van de vulbuis.
5. Draai de tankdop daarna stevig vast.

   **Opmerking:** Vul de brandstoftank na elk gebruik indien dit mogelijk is. Dit beperkt mogelijke condensvorming in de brandstoftank tot een minimum.

# Hydraulische vloeistof controleren

**Onderhoudsinterval:** Bij elk gebruik of dagelijks—Controleer het peil van de hydraulische vloeistof.

Het reservoir is in de fabriek gevuld met ongeveer 32 liter hoogwaardige hydraulische vloeistof. U controleert de hydraulische olie het beste als de olie koud is. De machine dient in de transportstand te staan. Als het olieniveau onder de bijvulmarkering op de peilstok staat, vul dan olie bij om het olieniveau tot het midden van het aanbevolen peil te brengen. **Laat het reservoir niet te vol worden.** Als het olieniveau tussen de volmarkering en de bijvulmarkering ligt, hoeft geen olie te worden bijgevuld.

Aanbevolen wordt het reservoir bij te vullen met de volgende hydraulische vloeistof:

**Toro Premium All Season hydraulische vloeistof**

(verkrijgbaar in emmers van 19 liter of vaten van 208 liter - raadpleeg de onderdeleninformatie of uw Toro-distributeur voor onderdeelnummers)

Alternatieve vloeistoffen: Als de aanbevolen vloeistof van Toro niet beschikbaar is, kunt u andere gewone, op petroleum gebaseerde vloeistoffen gebruiken als deze voldoen aan alle onderstaande materiaaleigenschappen en industriespecificaties. Vraag uw olieleverancier of de olie voldoet aan deze specificaties.

**Opmerking:** Toro aanvaardt geen enkele aansprakelijkheid voor schade die wordt veroorzaakt door gebruik van verkeerde vervangende vloeistoffen. Gebruik daarom uitsluitend producten van gerenommeerde fabrikanten die garant staan voor de door hen aanbevolen vloeistoffen.

**ISO VG 46 multigrade slijtagewerende hydraulische vloeistof met hoge viscositeitsindex/laag stolpunt**

| | |
|---|---|
| Materiaaleigenschappen: | |
| Viscositeit, ASTM D445 | cSt bij 40 °C 44 tot 48<br>cSt bij 100 °C 7,9 tot 9,1 |
| Viscositeitsindex ASTM D2270 | 140 of hoger (een hoge viscositeitsindex wijst op een type olie met viscositeitsmodifier) |
| Stolpunt, ASTM D97 | -36.7 °C tot -45 °C |
| FZG, Fail stage | 11 of beter |
| Waterinhoud (nieuwe vloeistof) | 500 ppm (maximum) |
| Industriespecificaties: | |
| Vickers I-286-S, Vickers M-2950-S, Denison HF-0, Vickers 35 VQ 25 (Eaton ATS373-C) | |

De juiste hydraulische vloeistoffen moeten geschikt zijn voor mobiele machines (in tegenstelling tot gebruik in een fabriek), een type olie met een viscositeitmodifier, met ZnDTP of ZDDP slijtagewerend additievenpakket (geen asloze vloeistof).

**Belangrijk: Veel hydraulische vloeistoffen zijn bijna kleurloos, zodat het moeilijk is lekkages op te sporen. Er is een rode kleurstof voor de vloeistof in het hydraulisch systeem verkrijgbaar in flesjes van 20 ml. Eén flesje is voldoende voor 15 tot 22 l hydraulische olie. U kunt deze kleurstof (onderdeelnr. 44-2500) bestellen bij een erkende Toro-dealer.**

**Synthetische, biologisch afbreekbare hydraulische vloeistof**

(verkrijgbaar in emmers van 19 liter of vaten van 208 liter - raadpleeg de onderdeleninformatie of uw Toro-distributeur voor onderdeelnummers)

Deze hoogwaardige synthetische, biologisch afbreekbare vloeistof werd getest en geschikt bevonden voor deze

Toro-machine. Andere merken van synthetische vloeistof kunnen afdichtingsproblemen veroorzaken; Toro kan niet aansprakelijk worden gesteld voor ongeoorloofde vervangingen.

**Opmerking:** Deze synthetische vloeistof is niet compatibel met de Toro biologisch afbreekbare vloeistof die vroeger werd verkocht. Neem voor verdere informatie contact op met uw Toro-distributeur.

Alternatieve vloeistoffen:

- Mobil EAL Envirosyn H 46 (VS)
- Mobil EAL hydraulische olie 46 (internationaal)

1. Plaats de machine op een horizontaal vlak, breng de maaidekken omlaag en zet de motor af.
2. Controleer het kijkvenstertje aan de zijkant van de tank.

   **Opmerking:** De vloeistof dient tot de bovenste markering te komen.
3. Als bijkomende hydraulische olie nodig is, maak dan de omgeving van de vulbuis en de dop van de hydraulische tank schoon (Figuur 26) en verwijder de dop.

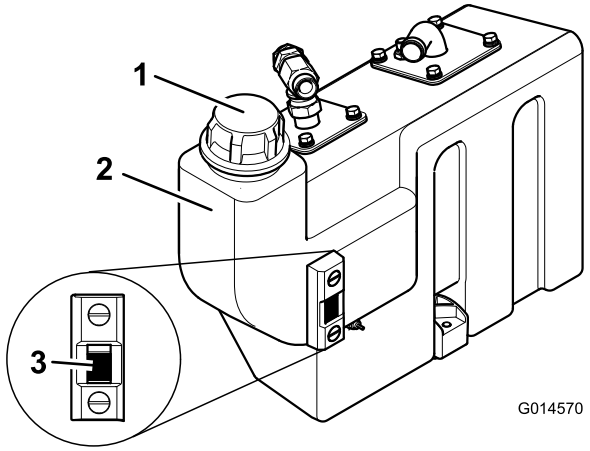


**Figuur 26**

1. Dop van hydraulische tank
2. Olietank
3. Kijkglas

4. Verwijder de dop en vul de tank tot de bovenste markering op het kijkglas.

   **Opmerking:** Vul de brandstoftank niet te vol.
5. Plaats de dop terug op de tank.

# Bandenspanning controleren

Controleer de spanning van de voor- en achterbanden. Raadpleeg de onderstaande tabel voor de juiste druk.

**Belangrijk: Zorg ervoor dat alle banden steeds de juiste bandenspanning hebben voor het gewenste contact met de grasmat.**

| Banden | Banden-type | Aanbevolen bandenspanning | | |
|---|---|---|---|---|
| | | Gazonom-standig-heden | Toestand van het wegdek | Maximale druk |
| Vooras | 23 x 10,5 - 12, BKT gazonpa-troon | 0,69 bar | 1,38 bar | 1,72 bar |
| Achteras | 18 x 9,5 - 8 BKT gazonpa-troon | 0,69 bar | 1,38 bar | 1,72 bar |

# Torsie van wielmoeren controleren

**Onderhoudsinterval:** Bij elk gebruik of dagelijks

Draai de wielmoeren aan tot 200 N·m vooraan en 54 N·m achteraan.

**⚠ WAARSCHUWING**

**Als de wielmoeren niet steeds de juiste torsie hebben, kan dit leiden tot lichamelijk letsel.**

**Zorg dat de wielmoeren de juiste torsie hebben.**

# Het vergrendelingsmechanisme van het bedieningsplatform gebruiken

Gebruik de maaimachine nooit zonder eerst te hebben gecontroleerd of het vergrendelingsmechanisme van het bedieningsplatform volledig is ingeschakeld en goed functioneert.

**⚠ WAARSCHUWING**

**Gebruik de maaimachine niet zonder eerst te hebben gecontroleerd of het vergrendelingsmechanisme van het bedieningsplatform volledig is ingeschakeld en goed functioneert.**

## Het platform losmaken

1. Beweeg de vergrendeling naar voren tot de haken loskomen van de vergrendelstang.
2. Breng het platform omhoog. De gasveer zal dit gemakkelijker maken.

## Het platform vastmaken

1. Laat het platform voorzichtig neer.

**Opmerking:** De gasveer zal dit gemakkelijker maken.

2. Beweeg de handgreep van de grendel naar de voorkant van de maaimachine, terwijl het platform bijna in de volledig neergelaten stand komt.

   **Opmerking:** Hierdoor komen de haken van de grendel los van de grendelstaaf.

3. Laat het platform volledig neer en beweeg de handgreep van de grendel naar de achterkant van de maaimachine totdat de haken van de grendel de grendelstaaf helemaal vastgrijpen.

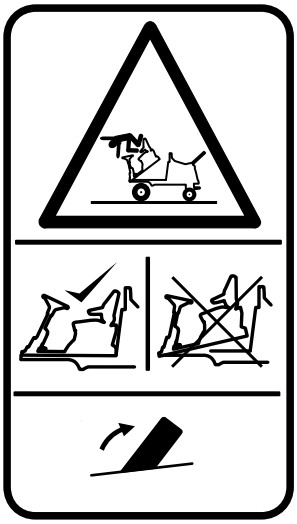


**Figuur 27**

# Leren werken met de dodemansinrichtingen

**Opmerking:** De motor wordt uitgeschakeld als de bestuurder de stoel verlaat zonder de parkeerrem in te schakelen.

**Motorstartvergrendeling:**De motor kan uitsluitend worden gestart als de rijpedaal in de **vrijstand** staat, de schakelaar van de maaiaandrijving op **uit** is gezet en de parkeerrem in werking is gesteld. Als deze voorwaarden zijn vervuld, worden de schakelaars geactiveerd waarmee de motor kan worden gestart.

**Motorvergrendeling:** Als de motor eenmaal is gestart moet de bestuurder plaatsnemen op de stoel voordat de parkeerrem wordt losgelaten om de motor verder te kunnen laten lopen.

**Vergrendeling aandrijving maaicilinder:** De maaicilinderaandrijving kan alleen zijn ingeschakeld als de bestuurder op de stoel zit. Als de bestuurder langer dan een seconde opstaat uit de stoel, wordt een schakelaar geactiveerd en wordt de maaiaandrijving automatisch uitgeschakeld. Om de maaiaandrijving opnieuw in te schakelen, moet de bestuurder weer plaats nemen op de stoel en de schakelaar van de maaiaandrijving eerst op **uit** en daarna op **aan** zetten.

Als de bestuurder tijdens het werk heel eventjes omhoog komt uit de stoel, blijft de maaiaandrijving ingeschakeld.

De motor kan uitsluitend worden gestart als de schakelaar van de maaiaandrijving op **uit** staat.

**⚠ WAARSCHUWING**

**Gebruik de maaimachine nooit als de dodemansinrichtingen niet naar behoren werken. U moet defecte of versleten onderdelen *altijd* vervangen, en controleren of onderdelen goed werken voordat u de machine gaat gebruiken.**

**⚠ VOORZICHTIG**

**Niet-aangesloten of beschadigde interlockschakelaars kunnen onverwachte gevolgen hebben op de werking van de machine. Dit kan lichamelijk letsel veroorzaken.**

- **Laat de interlockschakelaars ongemoeid.**
- **Controleer elke dag de werking van de interlockschakelaars en vervang beschadigde schakelaars voordat u de machine weer in gebruik neemt.**

# Starten en stoppen van de motor

**Belangrijk: U moet het brandstofsysteem ontluchten voordat u de motor start als u deze voor de eerste keer start, de motor is afgeslagen omdat de brandstof op was, of onderhoudswerkzaamheden aan het brandstofsysteem zijn uitgevoerd; zie Brandstofsysteem ontluchten.**

**⚠ WAARSCHUWING**

**De machine gebruiken op een onveilige manier kan persoonlijk letsel veroorzaken.**

**Voordat u de motor start, moet u ervoor zorgen dat:**

- **U het hoofdstuk Veiligheid in deze handleiding hebt gelezen en begrepen.**
- **Er niemand in het werkgebied is.**
- **De maaiaandrijving is uitgeschakeld.**
- **De parkeerrem is in werking gesteld.**
- **Het rijpedaal in de vrijstand is.**

**Belangrijk: Deze machine is voorzien van een startbeveiliging, zie Leren werken met de dodemansinrichtingen (bladz. 25).**

## Een koude motor starten

1. Ga op de bestuurdersstoel zitten, gebruik de tractiepedalen niet (zo staat de machine in neutraal),

schakel de parkeerrem in en stel de gashendel in op 70 %.

2. Draai het contactsleuteltje op “Aan” (stand **I**) en controleer of het oliedruklampje en het acculampje gaan branden.
3. Draai het contactsleuteltje op “Voorverwarmen” (stand **II**) zodat het indicatielampje Motor voorverwarmen oplicht. Houd 5 seconden vast om de gloeibougies op te warmen.
4. Na het voorverwarmen van de gloeibougies draait u het contactsleuteltje op “Start” (stand **III**) en houd dit in deze stand totdat de motor aanslaat.

   Laat de motor bij het starten langer dan 15 seconden draaien. Laat het contactsleuteltje opnieuw naar stand **I** komen als de motor start.
5. Laat de motor op een laag stationair toerental lopen totdat deze is opgewarmd.

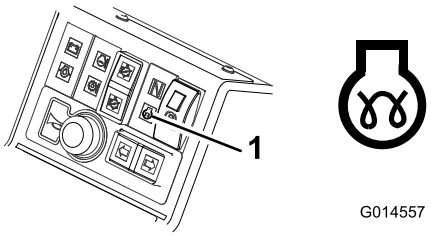


**Figuur 28**

1. Indicatielampje voorverwarmen motor

**⚠ WAARSCHUWING**

**Als de motor loopt, moeten alle waarschuwingslampjes zijn gedoofd. Als een waarschuwingslampje brandt, moet u de motor direct afzetten en de storing hebben verholpen voordat u de motor opnieuw start.**

## Een warme motor starten

1. Ga op de bestuurdersstoel zitten, gebruik de tractiepedaal niet (zo staat de machine in neutraal), schakel de parkeerrem in en stel de gashendel in op 70 %.
2. Draai het contactsleuteltje op “Aan” (stand **I**) en controleer of het oliedruklampje en het acculampje gaan branden.
3. Draai het contactsleuteltje op “Start” (stand **III**) en houd dit in deze stand totdat de motor aanslaat.

   Laat de motor bij het starten langer dan 15 seconden draaien. Laat het contactsleuteltje opnieuw naar stand **I** komen als de motor start.
4. Laat de motor op een laag stationair toerental lopen totdat deze is opgewarmd.

## Motor afzetten

1. Zet alle bedieningsorganen in de neutraalstand, stel de parkeerrem in werking, zet de gashendel op laag stationair en laat de motor op een laag stationair toerental lopen.

   **Belangrijk: Laat de motor 5 minuten stationair lopen voordat u deze afzet of nadat de machine volledig belast is gebruikt. Indien u dit nalaat, kunnen er problemen met een turbo-dieselmotor ontstaan.**
2. Laat de motor 5 minuten stationair draaien.
3. Draai het contactsleuteltje op **0**.

   Als de motor niet stopt wanneer het contactsleuteltje op **0** is gedraaid, moet u de hendel om de motor te stoppen naar voren zetten (Figuur 29).

**⚠ WAARSCHUWING**

**Houd uw handen uit de buurt van bewegende onderdelen en hete motordelen wanneer de motor loopt.**

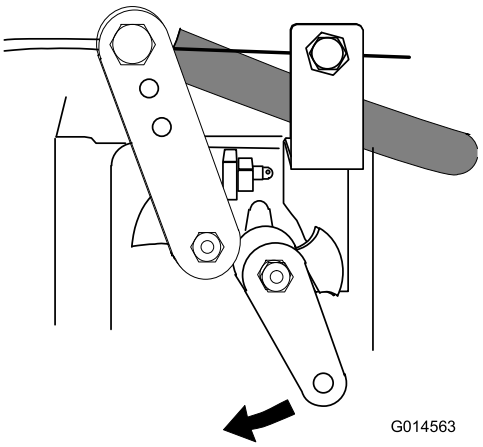


**Figuur 29**

# De maaihoogtecorrectie van het middelste maaidek afstellen

Wanneer de maaihoogte van alle maaidekken via de controleringen gelijk is afgesteld, kan het voorkomen dat het middelste maaidek toch een merkbaar hoger resultaat geeft dan de zijmaaidekken. Het middelste maaidek wordt geduwd door de machine terwijl de zijdekken worden getrokken, waardoor de stand van de messen ten opzichte van de grond iets kan verschillen. De verschillen in maaihoogte die hierdoor ontstaan zijn afhankelijk van het terrein, maar door de controlering van het middelste maaidek iets lager in te stellen dan die van de zijmaaidekken kunt u een goed maairesultaat behalen.

# De stand van de afzonderlijke maaidekken controleren

De maaidekken kunnen onafhankelijk worden opgeheven of neergelaten met behulp van de 3 schakelaars van de hefbediening.

1. Om de maaidekken neer te laten, beweegt u de lifthendels omlaag en laat u vervolgens los.

   De schakelaar van de maaiaandrijving moet hiervoor ingeschakeld zijn (vooruit). De cilinderaandrijving wordt ingeschakeld als de maaidekken zich op ongeveer 150 mm boven de grond bevinden. De maaidekken zijn nu ingesteld op zwevende modus en volgen de vorm van het grondoppervlak.

2. Om de maaidekken omhoog te brengen, beweegt u de lifthendels omhoog en houd u deze in stand 3. Als de schakelaar van de maaiaandrijving **Aan** staat, wordt de cilinderaandrijving onmiddellijk uitgeschakeld.

3. Laat de lifthendels los als de maaidekken op de gewenste hoogte zijn gezet.

   De lifthendels keren automatisch terug naar stand 2 (vrijstand) en de armen worden hydraulisch in de stand vergrendeld.

# De automatische hefbeperking van de maaidekken instellen

Om in te schakelen drukt u de schakelaar voor automatisch beperkt heffen in de AAN-stand (Figuur 30).

Om uit te schakelen drukt u de schakelaar voor automatisch beperkt heffen in de UIT-stand (Figuur 30).

Handmatig beperkt heffen door middel van de 3 lifthendels is altijd mogelijk onafhankelijk van de stand van de automatische schakelaar.

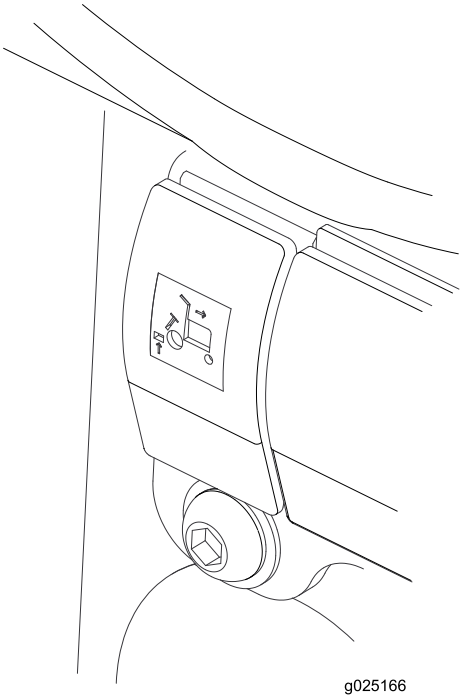


**Figuur 30**

**Om de maaidekken omhoog te bewegen naar de stand beperkt heffen:** druk de schakelaars eventjes omhoog.

De cilinderaandrijving wordt onmiddellijk uitgeschakeld en de opwaartse beweging van de maaidekken wordt gestopt, ongeveer 150 mm boven de grond.

Dit werkt als de maaidekken neergelaten en in werking zijn.

De functie automatisch beperkt heffen in achteruit zorgt ervoor dat de maaidekken bij het achteruitrijden automatisch omhoog komen naar de beperkt geheven stand. Ze keren terug naar de zwevende stand als u weer vooruitrijdt. Hierbij blijven de maaicilinders draaien.

# De aandrijving van de maaidekken inschakelen

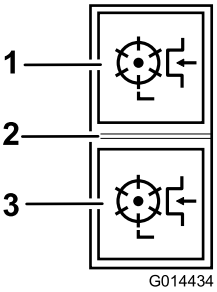


**Figuur 31**

1. Vooruit
2. Uit
3. Achteruit

De maaiaandrijving kan uitsluitend worden ingeschakeld als de bestuurder goed op de stoel zit, zie De dodemansschakelaar van de stoel controleren (bladz. 46).

**Maaiaandrijving voor vooruit draaien inschakelen:** Druk de bovenkant van de schakelaar van de maaiaandrijving in de stand Vooruit (Figuur 31).

**Maaiaandrijving voor achteruit draaien inschakelen:** Druk de onderkant van de schakelaar van de maaiaandrijving in de stand Achteruit (Figuur 31).

**De maaiaandrijving volledig uitschakelen:** Zet de schakelaar in de middelste stand (Figuur 31).

**De maaidekken laten zakken:** De schakelaar van de maaiaandrijving moet vooruit staan. Breng de lifthendel(s) naar beneden. De cilinder zal in werking treden wanneer de maaidekken zich ongeveer 150 mm boven de grond bevinden.

# De maaicilinders schoonmaken

**⚠ WAARSCHUWING**

**Probeer nooit om de maaicilinders met de hand te draaien.**

- **Er kan restdruk in het hydraulische systeem zijn dat letsel kan veroorzaken bij een plotse beweging van de cilinder(s) als de obstructie verdwijnt.**
- **Draag altijd beschermende handschoenen en gebruik een geschikt houten instrument.**
- **Zorg ervoor dat het houten instrument tussen de messen en door de cilinder kan en lang genoeg is om als hefboom te dienen om de blokkade te verwijderen.**

1. Parkeer de machine op een horizontaal oppervlak.
2. Stel de parkeerrem in werking en schakel alle maaiaandrijvingen uit.
3. Laat de maaidekken neer of vergrendel ze goed in de juiste transportstand.
4. Zet de motor af en verwijder het contactsleuteltje om alle krachtbronnen te isoleren en controleer dat deze inderdaad zijn uitgeschakeld.
5. Ontgrendel alle onderdelen met opgeslagen energie.
6. Verzeker u ervan dat alle bewegende onderdelen tot stilstand zijn gekomen.
7. Verwijder de blokkage met een gepast en sterk houten instrument. Let erop dat het houten instrument voldoende steun heeft in de cilinder en voorkom overmatig gebruik van kracht om schade te voorkomen.
8. Let erop dat u het houten instrument weer uit de maaicilinder verwijdert voordat u de krachtbron inschakelt.
9. Indien nodig de cilinder herstellen of aanpassen.

# Gewichtsoverbrenging/tractie-ondersteuning gebruiken

De machine is voorzien van een regelbaar hydraulisch systeem voor gewichtsoverbrenging om de grip van de wielen op het gras te verbeteren - tractieondersteuning.

Hydraulische druk in de hefinrichting van de maaidekken zorgt voor een opwaartse kracht die het gewicht van het maaidek op de grond vermindert en het gewicht als een neerwaartse kracht overbrengt op de wielen van de machine. Dit wordt gewichtsoverbrenging genoemd.

**Om de gewichtsoverbrenging in te schakelen:** De mate van gewichtsoverbrenging kan afgestemd worden op de maaiomstandigheden door het handwiel van de gewichtsoverbrenging (Figuur 32) als volgt te draaien:

1. Draai de borgmoer van de klep een halve draai linksom los en houd vast (Figuur 32).
2. Draai het handwiel van de klep (Figuur 32) linksom om de gewichtsoverbrenging te verkleinen of rechtsom om de gewichtsoverbrenging te vergroten.
3. Draai de moer vast.

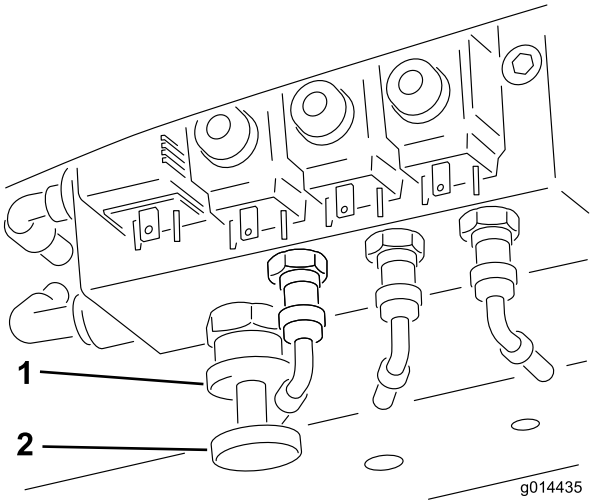


**Figuur 32**

1. Vergrendelingswiel
2. Handwiel gewichtsoverbrenging

# De rolbeugel inklappen

U kunt het geraamte van de rolbeugel naar beneden vouwen om onder lage obstakels door te rijden.

**⚠ WAARSCHUWING**

**Als de kantelbeveiligingsinrichting naar beneden is gevouwen, biedt het geen bescherming bij omkantelen en kan het niet beschouwd worden als een kantelbeveiliging.**

1. Gebruik de parkeerrem en schakel de motor uit.

2. Ondersteun het gewicht van het bovengeraamte terwijl u de handmoeren, ringen en bevestigingsbouten uit de scharnierhouders verwijdert (Figuur 33
3. Laat het geraamte voorzichtig zakken tot het op de steunen rust.
4. Plaats de bevestigingsbouten in de onderste gaten en draai de handmoeren volledig vast om het bovengeraamte te ondersteunen terwijl het ingevouwen is.
5. Om het geraamte omhoog te brengen, volgt u deze instructies in omgekeerde volgorde.

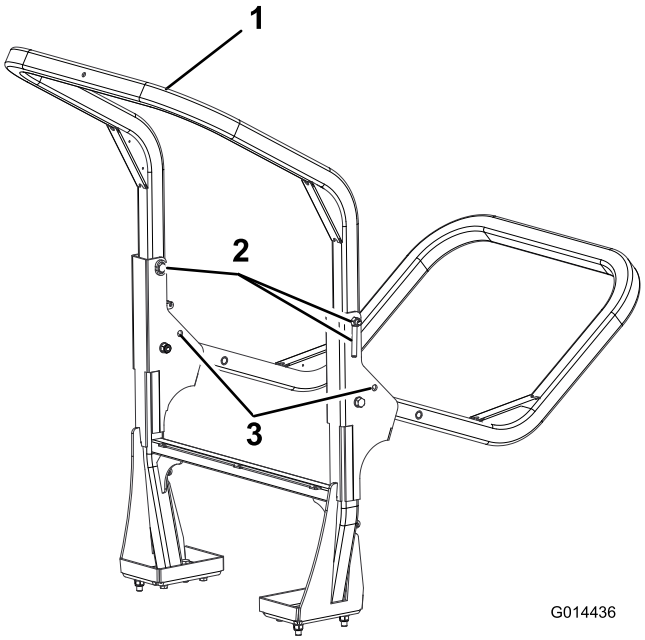


**Figuur 33**

1. Bovengeraamte
2. Handmoeren, ringen en bevestigingsbouten
3. Onderste gaten

**⚠ WAARSCHUWING**

**Als het frame niet is ingevouwen, moeten de beide bevestigingsbouten gemonteerd zijn en volledig vastgedraaid voor een goede kantelbeveiliging.**

**⚠ WAARSCHUWING**

**Let er bij het in- en uitvouwen van het rolbeugelframe op dat er geen vingers gekneld raken tussen het vaste en het scharnierende gedeelte van de constructie.**

- Zorg ervoor dat alle moeren, bouten en schroeven juist aangedraaid zijn, zodat de machine steeds veilig kan worden gebruikt.
- Vervang versleten of beschadigde onderdelen met het oog op een veilig gebruik.
- Zorg ervoor dat de veiligheidsgordel en zitsteun veilig kunnen worden gebruikt.
- Gebruik de veiligheidsgordel als de rolbeugel omhoog geklapt is; geen veiligheidsgordel dragen als de rolbeugel naar beneden is geklapt.

**Belangrijk: De rolbeugel is een volledig en doeltreffend veiligheidsapparaat. Houd de rolbeugel in de omhoog geklapte stand als u de maaier gebruikt. Klap de rolbeugel uitsluitend tijdelijk omlaag als dit absoluut noodzakelijk is.**

# De krikpunten bepalen

**Opmerking:** Plaats de machine op kriksteunen indien dit nodig is.

**⚠ WAARSCHUWING**

**Een mechanische of hydraulische krik kan een machine niet altijd dragen. Als de machine dan valt, kan dit ernstig letsel veroorzaken.**

**Plaats de machine altijd op kriksteunen.**

- Vooraan – onder de bevestiging van de voorarm
- Achter – asbuis op de achteras

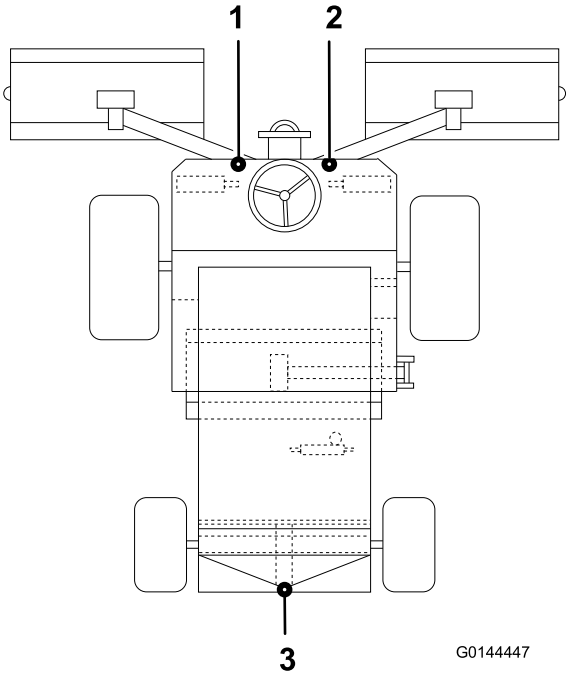


**Figuur 34**

1. Hefpunt linksvoor
2. Hefpunt linksvoor
3. Hefpunt achteraan

# De machine transporteren

Gebruik een aanhanger of vrachtwagen voor zwaar vervoer om de machine te transporteren. Zorg ervoor dat de aanhanger of vrachtwagen is voorzien van alle benodigde

remmen, verlichting en aanduidingen die wettelijk vereist zijn. Lees aandachtig alle veiligheidsinstructies. Met behulp van deze informatie kunt u letsel van uw gezinsleden, omstanders, dieren en uzelf voorkomen.

De machine transporteren:

1. Als u een aanhanger gebruikt, bevestig deze dan aan het sleepvoertuig en sluit de veiligheidskettingen aan.
2. Sluit indien van toepassing de remmen van de aanhanger aan.
3. Laad de machine op de aanhanger of de vrachtwagen.
4. Zet de motor af, verwijder het sleuteltje, stel de rem in werking en sluit de brandstofklep.
5. Zet de machine goed vast op de aanhanger of de vrachtwagen met behulp van riemen, kettingen, kabels of touwen.

# De machine laden

Wees extra voorzichtig als u de machine op een aanhangwagen of een vrachtwagen laadt. Wij adviseren u gebruik te maken van een oprijplaat die breed genoeg is om voorbij de voorwielen uit te steken in plaats van afzonderlijke oprijplaten voor elke band (Figuur 35). Als het niet mogelijk is een brede oprijplaat te gebruiken, moet u voldoende afzonderlijke oprijplaten gebruiken om een complete, ononderbroken oprijplaat afdoende te kunnen vervangen.

De hellingbaan moet zo lang zijn dat de hoek van de hellingbaan met de grond niet groter is dan 15 graden (Figuur 35). Een steilere hoek kan ertoe leiden dat onderdelen van het maaidek blijven haken als de machine van de hellingbaan naar de aanhanger of de vrachtwagen rolt. Steilere hoeken kunnen ook tot gevolg hebben dat de machine achteroverkantelt. Als u de machine inlaadt op of in de nabijheid van een helling, moet u de aanhanger of vrachtwagen zo plaatsen dat deze lager op de helling staat en de oprijplaat hoger op de helling. Hierdoor wordt de hoek die de hellingbaan maakt, zo klein mogelijk. De aanhanger of de vrachtwagen moet zo horizontaal mogelijk staan.

**Belangrijk: Probeer de machine niet te keren als deze op de hellingbaan staat; u kunt de controle verliezen en de kans bestaat dat de machine van de zijkant van de hellingbaan afrijdt.**

**⚠ WAARSCHUWING**

**Als een machine wordt geladen op een aanhanger of een vrachtwagen, wordt de kans vergroot dat de machine kantelt. Dit kan ernstig lichamelijk letsel of de dood veroorzaken.**

- **Ga zeer voorzichtig te werk als u een machine een hellingbaan op-/afrijdt.**
- **Gebruik de rolbeugel (in de opgeklapte stand) wanneer u de veiligheidsgordel gebruikt bij het laden van de machine. Zorg ervoor dat de rolbeugel het dak van een dichte aanhanger niet raakt.**
- **Gebruik altijd één oprijplaat over de volledige breedte.**
- **Als u afzonderlijke oprijplaten moet gebruiken, plaats dan voldoende oprijplaten zodat u een hellingbaan heeft met een ononderbroken oppervlak dat breder is dan de machine.**
- **Zorg ervoor dat de hoek tussen de hellingbaan en de grond of tussen de hellingbaan en de aanhanger of vrachtwagen niet groter is dan 15 graden.**
- **Niet plots versnellen of vertragen wanneer u de machine een oprijplaat op- of afrijdt.**

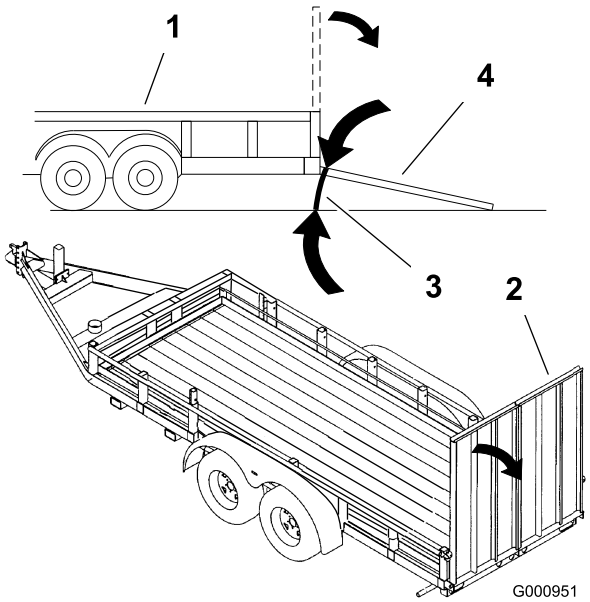


**Figuur 35**

1. Aanhanger
2. Volledige oprijplaat
3. Niet groter dan 15 graden
4. Volledige oprijplaat – zijaanzicht

# Tips voor bediening en gebruik

## Vertrouwd raken met de machine

Voordat u gaat maaien, moet u zich op een open terrein oefenen in het gebruik van de machine. Start en stop de motor. Rij de machine vooruit en achteruit. Laat de maaidekken neer en hef ze op. Schakel ze dan in en uit. Als u zich vertrouwd voelt met de machine, moet u zich oefenen in het helling opwaarts en afwaarts rijden bij verschillende snelheden.

## Het waarschuwingssysteem begrijpen

Als een waarschuwingslampje tijdens het gebruik gaat branden, moet u de machine onmiddellijk stoppen en het probleem verhelpen voordat u verder gaat met maaien. Een machine met een defect kan ernstige schade oplopen als deze wordt gebruikt.

## Maaien Gras

De rotatiesnelheid van de maaicilinders moet altijd zo hoog mogelijk worden gehouden om steeds de beste maaikwaliteit te krijgen. Dit vereist weer dat het motortoerental zo hoog mogelijk moet blijven.

U behaalt de beste resultaten wanneer u tegen de ligging van het gras in maait. Om deze reden zou de bestuurder moeten proberen om bij iedere maaibeurt de maairichting om te draaien.

Zorg ervoor dat u geen stukken gras ongemaaid laat bij de overlappingen tussen maaidekken door geen scherpe bochten te maken.

## De maaikwaliteit optimaliseren

De maaikwaliteit zal verslechteren als de machine te snel rijdt. Zorg ervoor dat de maaikwaliteit altijd is afgestemd op het vereiste werktempo, en stel de rijsnelheid dienovereenkomstig af.

## De motorefficiëntie optimaliseren

Belast de motor niet te zwaar. Als u merkt dat de motor te zwaar belast wordt, ga dan langzamer rijden of vergroot de maaihoogte. Controleer dat de maaicilinders de onderste maaimessen niet meer dan licht raken.

## De machine laten rijden in Transportmodus

Schakel altijd de maaiaandrijving uit als u rijdt over terrein waarop geen gras groeit. Het gras zal de maaimessen smeren tijdens het maaien. Als de maaicilinders draaien terwijl er niet gemaaid wordt, vindt er een grote warmteontwikkeling plaats die snelle slijtage veroorzaakt. Het is daarom ook raadzaam om de maaisnelheid te verminderen bij het maaien op plaatsen met weinig of droog gras. Wees voorzichtig als u tussen objecten rijdt zodat u de machine of de maaidekken niet per ongeluk beschadigt.

**⚠ WAARSCHUWING**

**Wees voorzichtig als u rijdt over obstakels zoals stoepranden. Rij altijd langzaam over obstakels om schade aan de banden, de wielen en de stuurinrichting te voorkomen. Controleer of de banden de aanbevolen spanning hebben.**

## De machine gebruiken op hellingen

Wees extra voorzichtig wanneer u de machine op hellingen gebruikt. Rij langzaam en maak geen scherpe bochten om omkantelen te voorkomen. Om beter in balans te kunnen blijven tijdens het sturen, moeten de maaidekken zijn neergelaten bij het afdalen.

## De achterrolschrapers gebruiken

Het is over het algemeen raadzaam om, als de omstandigheden dat toelaten, de achterste rolschrapers te verwijderen, omdat zo een optimale grasafvoer bereikt kan worden. De schrapers moeten gemonteerd worden als er zich gras en modder ophoopt op de rollen. Zorg er bij de montage van de schraperdraden voor dat deze de juiste spanning hebben.

# Onderhoud

**Opmerking:** Bepaal vanuit de normale bedieningspositie de linker- en rechterzijde van de machine.

**Opmerking:** Om een elektrisch of hydraulisch schema van uw machine te verkrijgen, kunt u terecht op www.Toro.com.

## Aanbevolen onderhoudsschema

| Onderhoudsinterval | Onderhoudsprocedure |
|---|---|
| Na de eerste 8 bedrijfsuren | • De conditie en de spanning van de wisselstroomdynamo/ventilator controleren. |
| Na de eerste 50 bedrijfsuren | • Ververs de motorolie en vervang het filter.<br>• Vervang het oliefilter van de transmissie.<br>• Vervang het hydraulische retourfilter.<br>• Motortoerental controleren (stationair en op vol gas). |
| Bij elk gebruik of dagelijks | • Oliepeil controleren.<br>• Controleer het koelsysteem.<br>• Brandstofpeil controleren.<br>• Controleer het peil van de hydraulische vloeistof.<br>• Wielmoeren aandraaien.<br>• De bandenspanning controleren.<br>• Smeer de lagers, lagerbussen en scharnieren in (smeer meteen na elke reinigingsbeurt, ongeacht het vermelde interval).<br>• Controleer de blokkeringsindicator van het luchtfilter (het luchtfilter al sneller vervangen als de luchtfilterindicator rood oplicht; vaker vervangen in erg vuile of stoffige omstandigheden).<br>• Verwijder dagelijks het vuil van het scherm, de oliekoelers en de radiateur (vaker bij gebruik in vuile omstandigheden).<br>• Het veiligheidssysteem controleren.<br>• De hydraulische leidingen en slangen controleren op lekkages, kinken, loszittende steunen, slijtage, loszittende aansluitingen, slijtage door weersinvloeden en de inwerking van chemicaliën. |
| Om de 50 bedrijfsuren | • Smeer de lagers, lagerbussen en scharnieren in (smeer meteen na elke reinigingsbeurt, ongeacht het vermelde interval). |
| Om de 100 bedrijfsuren | • Slangen van koelsysteem controleren.<br>• De conditie en de spanning van de wisselstroomdynamo/ventilator controleren. |
| Om de 150 bedrijfsuren | • Ververs de motorolie en vervang het filter. |
| Om de 200 bedrijfsuren | • Vocht aftappen uit de brandstoftank en de hydraulische tank. |
| Om de 250 bedrijfsuren | • De conditie van de maaimessen controleren.<br>• De accu controleren en reinigen.<br>• Aansluitingen van de accukabels controleren.<br>• Controleer de transmissieregelkabel. |
| Om de 400 bedrijfsuren | • De brandstofleidingen en aansluitingen controleren.<br>• Brandstoffilter vervangen<br>• Motortoerental controleren (stationair en op vol gas). |
| Om de 500 bedrijfsuren | • Controleer het waarschuwingssysteem van motoroververhitting<br>• Vervang het primaire luchtfilter (dit moet vaker gebeuren in erg stoffige of vuile omstandigheden).<br>• Het elektrische systeem controleren.<br>• Vervang het oliefilter van de transmissie.<br>• Vervang het hydraulische retourfilter.<br>• Controleer de uitlijning van de achterwielen<br>• Het hydraulische systeem een onderhoudsbeurt geven.<br>• Waarschuwingssysteem bij te hoge temperatuur van hydraulische vloeistof controleren.<br>• Brandstoffilter vervangen. |

| Onderhoudsinterval | Onderhoudsprocedure |
|---|---|
| Om de 800 bedrijfsuren | • Brandstoftank aftappen en reinigen<br>• Motorkleppen afstellen (zie de Gebruikershandleiding van de motor). |
| Vóór de stalling | • Brandstoftank aftappen en reinigen |
| Om de 2 jaar | • Koelsysteem schoonspoelen en koelvloeistof vervangen.<br>• Vervang alle loszittende slangen.<br>• De transmissiekabel vervangen.. |

# Controlelijst voor dagelijks onderhoud

Kopieer deze pagina ten behoeve van gebruik bij routinecontroles.

| | Voor week van: | | | | | | |
|---|---|---|---|---|---|---|---|
| **Gecontroleerd item** | **Ma.** | **Di.** | **Wo.** | **Do.** | **Vr.** | **Za.** | **Zo.** |
| Werking van veiligheidssysteem controleren. | | | | | | | |
| Werking van de remmen controleren. | | | | | | | |
| Het peil van de motorolie en de brandstof controleren. | | | | | | | |
| Indicator voor verstopping in luchtfilter controleren. | | | | | | | |
| Radiateur en scherm controleren op vuil. | | | | | | | |
| Controleren of motor ongewone geluiden maakt.[1] | | | | | | | |
| Controleren op ongewone geluiden tijdens het gebruik. | | | | | | | |
| Peil van hydraulische vloeistof controleren. | | | | | | | |
| Hydraulische slangen en leidingen op schade controleren. | | | | | | | |
| Controleren op lekkages. | | | | | | | |
| De bandenspanning controleren. | | | | | | | |
| Werking van instrumenten controleren. | | | | | | | |
| Afstelling van contact tussen snijplaat en cilinder controleren. | | | | | | | |
| Maaihoogte-instelling controleren. | | | | | | | |
| Controleren of de smeernippels moeten worden gesmeerd.[2] | | | | | | | |
| Beschadigde lak bijwerken. | | | | | | | |

1. Controleer de gloeibougie en de spuitstukken van de injector, als de motor moeilijk start, buitensporig veel rook afgeeft of ongelijkmatig loopt.

2. Onmiddellijk na elke wasbeurt, ongeacht de voorgeschreven interval

## Aantekening voor speciale aandachtsgebieden

| Controle uitgevoerd door: | | |
|---|---|---|
| **Item** | **Datum** | **Informatie** |
| 1 | | |
| 2 | | |
| 3 | | |
| 4 | | |
| 5 | | |

**Belangrijk: Zie de gebruikershandleiding van de motor voor verdere onderhoudsprocedures.**

# De machine klaar maken voor onderhoud

Voor elk onderhoud dient u de motor uit te schakelen en het contactsleuteltje te verwijderen, de parkeerrem in te schakelen, de druk van het hydraulische systeem te laten en de maaidekken op de grond te laten zakken. Zorg ervoor dat u de veiligheidsmaatregelen in deze handleiding gelezen hebt en begrijpt.

**⚠ VOORZICHTIG**

**Als u het sleuteltje in het contact laat, bestaat de kans dat iemand de motor per ongeluk start waardoor u en andere omstanders ernstig letsel kunnen oplopen.**

**Verwijder het sleuteltje uit het contact voordat u onderhoudswerkzaamheden uitvoert aan de machine.**

**Belangrijk: Geregeld onderhoud is belangrijk om de machine altijd veilig te kunnen gebruiken. Bij correct onderhoud zal de levensduur van de machine worden verlengd en blijft de Garantie behouden. Gebruik altijd originele onderdelen van TORO, omdat deze perfect geschikt zijn voor de vereiste werkzaamheden.**

Vuil en verontreiniging zijn de vijanden van elk hydraulisch systeem. Als u onderhoudswerkzaamheden aan het hydraulische systeem verricht, dient u altijd ervoor te zorgen dat de werkplaats en de onderdelen voor, tijdens en na de werkzaamheden goed schoon zijn. Zorg ervoor dat alle open hydraulische leidingen, aansluitingen, enz. zijn dichtgemaakt tijdens onderhoudswerkzaamheden.

De aanbevolen onderhoudsintervallen zijn gebaseerd op normale gebruiksomstandigheden. Zware of ongewone omstandigheden zullen kortere onderhoudsintervallen noodzakelijk maken.

Smeer de smeerpunten altijd direct in na reinigen onder hoge druk of schoonstomen.

**⚠ WAARSCHUWING**

**De motor, transmissieolie en hydraulische systemen worden heet door het gebruik van de machine. Laat deze systemen eerst afkoelen voordat u aan de machine gaat werken, zeker wanneer u aan de motor gaat werken of olie of oliefilters gaan vervangen.**

# Onderhoudsschema

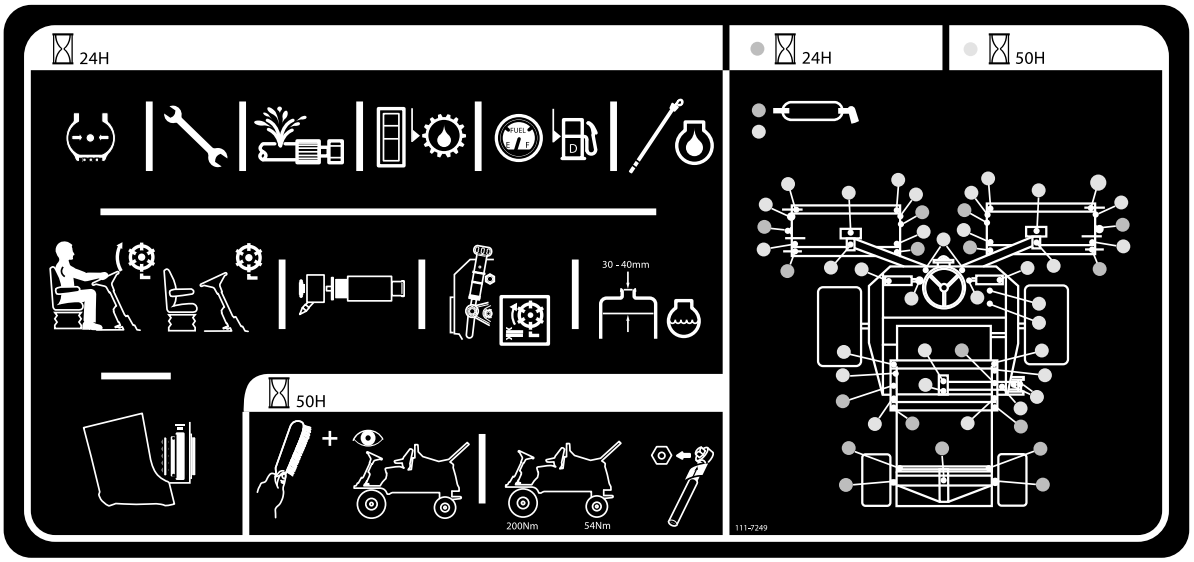


g025069

**Figuur 36**

# Smering

## Smeer de lagers, lagerbussen en scharnieren in

**Onderhoudsinterval:** Bij elk gebruik of dagelijks

Om de 50 bedrijfsuren

Smeer alle nippels van de lagers en lagerbussen met nr. 2 smeervet voor algemene doeleinden op lithiumbasis. Smeer de lagers en lagerbussen **meteen** na elke wasbeurt, ongeacht het vermelde interval.

Vervang beschadigde smeernippels.

Smeer alle smeerpunten van de maaidekken en zorg ervoor dat er zoveel smeermiddel wordt ingespoten dat er schoon smeermiddel naar buiten komt via de doppen van de rollen. Op deze manier weet u zeker dat er geen gras en vuil is achtergebleven in de afdichtingen van de rollers, wat de levensduur verlengt.

De smeerpunten en de hoeveelheden zijn als volgt:

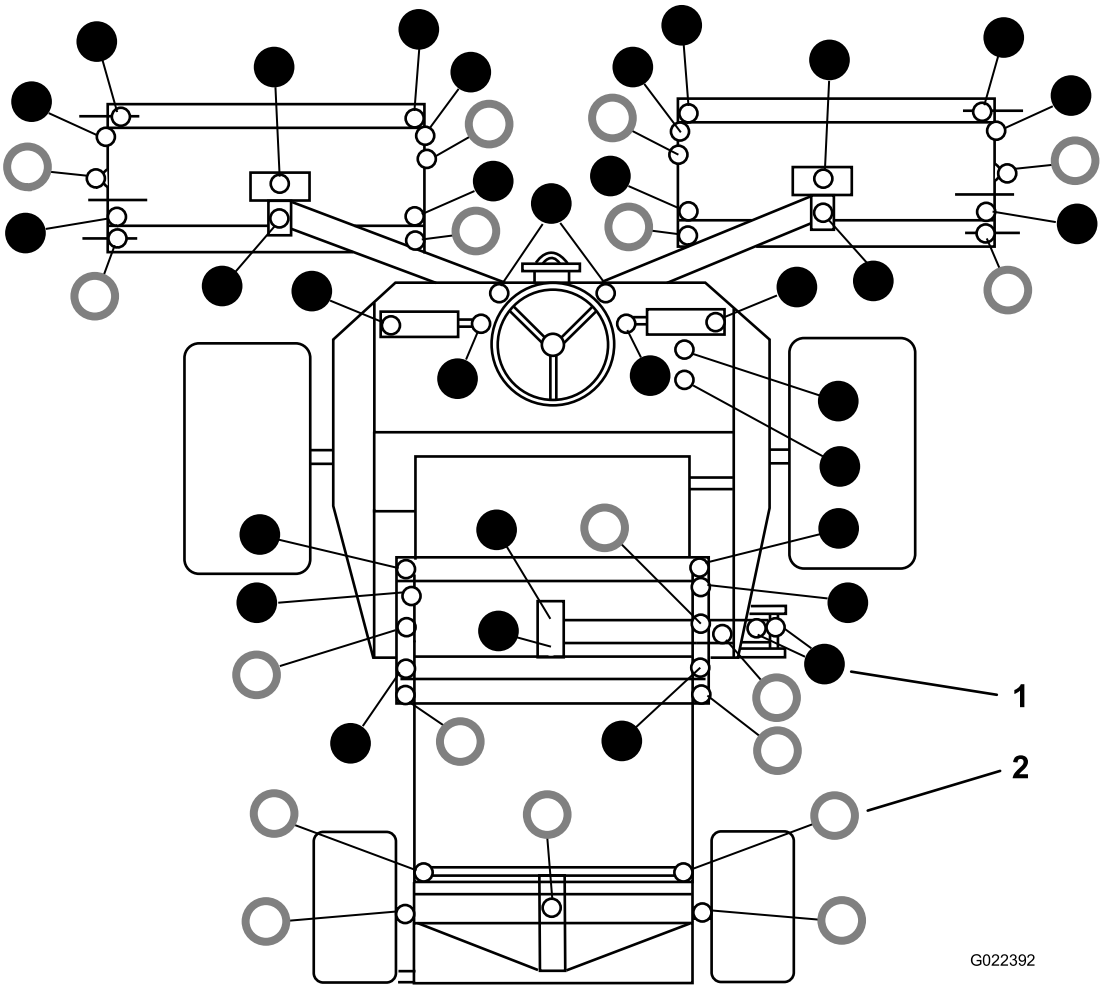


**Figuur 37**

1. ● – Om de 50 uur smeren
2. ○ – Dagelijks smeren

# Onderhoud motor

## Het waarschuwingssysteem voor motoroververhitting controleren

**Onderhoudsinterval:** Om de 500 bedrijfsuren

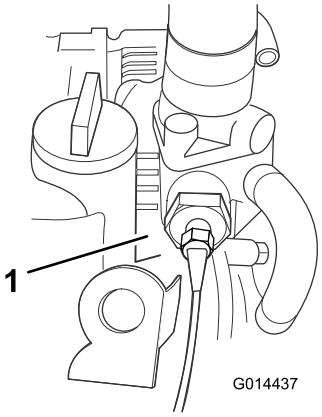


**Figuur 38**

1. Schakelaar temperatuur

1. Draai het contactsleuteltje op aan (stand "I").
2. Maak de roodblauwe draadaansluiting los van de temperatuurschakelaar van de motor.
3. Raak met het metalen uiteinde van de draad een geschikt aardingspunt aan. Zorg dat het metalen oppervlak goed contact maakt.

De claxon klinkt en het waarschuwingslampje van de temperatuur van de motorkoelvloeistof gaat branden ten teken dat het systeem goed functioneert. Als het systeem niet naar behoren functioneert, moet het eerst worden gerepareerd voordat u de maaimachine gaat gebruiken.

## Onderhoud van het luchtfilter

**Onderhoudsinterval:** Bij elk gebruik of dagelijks
Om de 500 bedrijfsuren

### Onderhoud van het primaire luchtfilter

Controleer de luchtfilterbehuizing op schade die een luchtlek kan veroorzaken. Vervang de luchtfilterbehuizing indien deze beschadigd is. Controleer het gehele luchtinlaatsysteem op lekken, beschadiging of losse slangklemmen.

Geef het primaire luchtfilter uitsluitend een onderhoudsbeurt als de onderhoudsindicator (Figuur 39) dit aangeeft. Als u het luchtfilter vervangt voordat dit nodig is, wordt alleen maar de kans vergroot dat er vuil in de motor komt als het filter wordt verwijderd.

**Belangrijk: Zorg ervoor dat het deksel goed vastzit en de luchtfilterbehuizing helemaal afsluit.**

1. Controleer de blokkage-indicator van het filter. Als de indicator rood is, moet het filter vervangen worden (Figuur 39).

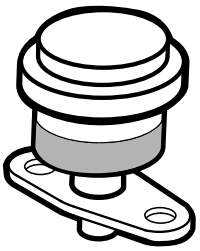


**Figuur 39**

2. Voordat u het filter weghaalt, moet u met schone en droge perslucht onder lage druk (2,76 bar) grote hoeveelheden aangekoekt vuil verwijderen dat tussen de buitenkant van het filter en de filterbus zit. **Gebruik geen perslucht onder hoge druk, omdat hierdoor vuil via the filter in het inlaatkanaal kan worden geblazen.** Verwijder het deksel van het luchtfilterhuis.

   Deze reiniging voorkomt dat er vuil in de inlaat terechtkomt als het filter wordt verwijderd.

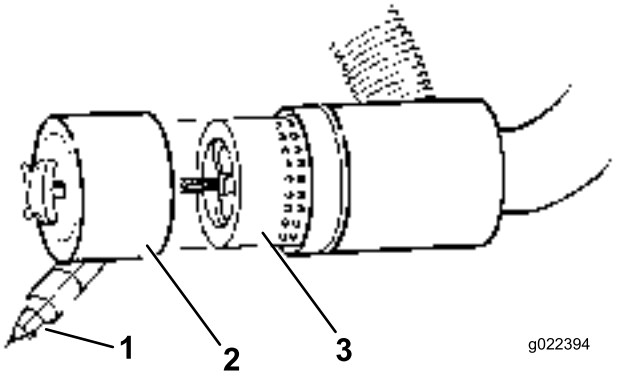


**Figuur 40**

1. Stofkap
2. Stofbak
3. Luchtfilter

3. Verwijder en vervang het filter (Figuur 40).

   Het wordt afgeraden het gebruikte element te reinigen omdat dit kan leiden tot beschadiging van de filtermedia.

4. Inspecteer het nieuwe filter op transportschade en controleer het uiteinde van het filter, dat goed moet aansluiten, en de filterbehuizing. **Een beschadigd element mag niet worden gebruikt.**
5. Plaats het nieuwe filter door de buitenring van het element aan te drukken om dit vast te zetten in de filterbus. **Druk niet op het flexibele midden van het filter.**
6. Reinig de opening van de vuiluitlaat die zich in het afneembare deksel bevindt. Verwijder de rubberen

uitlaatklep van het deksel, maak de holte schoon en plaats de klep terug.

7. Monteer het deksel met de rubberen uitlaatklep naar beneden gericht – in een stand tussen ongeveer 5:00 tot 7:00 uur, gezien vanaf het uiteinde.
8. Controleer de conditie van de slangen van het luchtfilter.
9. De kap bevestigen.

## Onderhoud van het veiligheidsfilter

Het luchtfilter is binnen het primaire filter uitgerust met een secundair veiligheidsfilterelement dat moet voorkomen dat losgeraakt stof en andere objecten in de motor komen bij het vervangen van het hoofdelement.

U mag het veiligheidsfilter niet reinigen, alleen vervangen.

**Belangrijk: Probeer nooit een veiligheidsfilter te reinigen. Als het veiligheidsfilter vuil is, betekent dit dat het voorfilter is beschadigd. Vervang beide filters.**

# Motorolie verversen en filter vervangen

**Onderhoudsinterval:** Na de eerste 50 bedrijfsuren

Om de 150 bedrijfsuren

1. Verwijder de aftapplug (Figuur 41) en laat de olie in een opvangbak lopen.

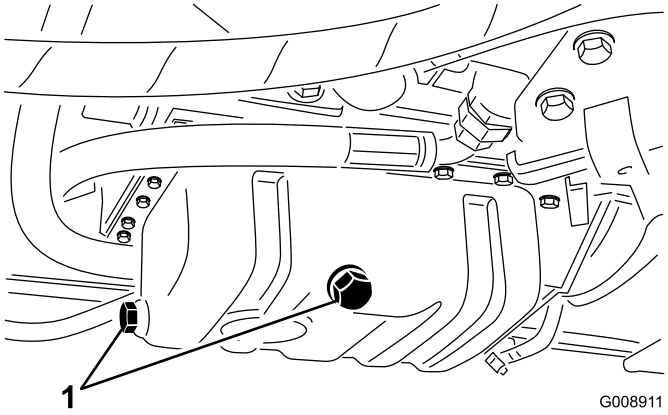


**Figuur 41**

1. Aftapplug carterolie

2. Als er geen olie meer naar buiten stroomt, plaatst u de aftapplug terug.
3. Verwijder het oliefilter (Figuur 42).

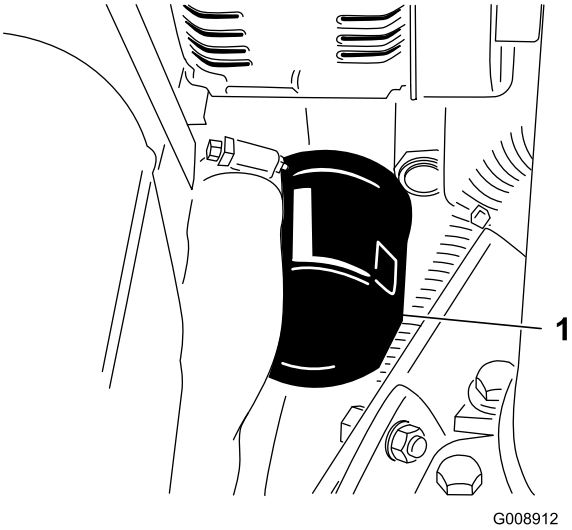


**Figuur 42**

1. Oliefilter

4. Smeer een dun laagje schone olie op de pakking van het nieuwe filter.
5. Plaats het nieuwe filter op het filtertussenstuk. Draai het oliefilter rechtsom totdat de rubberen pakking contact maakt met het filtertussenstuk. Draai het filter vervolgens nog eens 1/2 slag.

   **Belangrijk: Draai het filter niet te vast.**
6. Het carter met olie vullen, zie Het motoroliepeil controleren (bladz. 21).

# Onderhoud brandstofsysteem

**⚠ GEVAAR**

**In bepaalde omstandigheden zijn dieselbrandstof en brandstofdampen uiterst ontvlambaar en explosief. Brand of explosie van brandstof kan brandwonden of materiële schade veroorzaken.**

- **Gebruik een trechter of tuit; brandstof uitsluitend in de open lucht bij een afgezette of koude motor bijvullen. Eventueel gemorste brandstof opnemen.**
- **Vul de brandstoftank niet helemaal. Vul de brandstoftank totdat het peil 6 mm tot 12 mm van de onderkant van de vulbuis staat. Dit geeft de brandstof in de tank ruimte om uit te zetten.**
- **Rook nooit wanneer u met brandstof bezig bent en houd de brandstof weg van open vlammen of vonken.**
- **Bewaar de brandstof in schone, veilige en goedgekeurde containers en zorg dat de dop op zijn plaats blijft.**

## Brandstof aftappen uit de brandstoftank

**Onderhoudsinterval:** Om de 800 bedrijfsuren

Vóór de stalling

De tank moet worden afgetapt en gereinigd als het brandstofsysteem vervuild raakt of wanneer de machine voor langere tijd wordt gestald. Gebruik schone brandstof om de tank uit te spoelen.

## Brandstofleidingen en aansluitingen controleren

**Onderhoudsinterval:** Om de 400 bedrijfsuren/Jaarlijks (houd hierbij de kortste periode aan)

De brandstofleidingen en aansluitingen controleren. Controleer ze op slijtage, beschadigingen of loszittende verbindingen.

## Het brandstofsysteem ontluchten

U moet het brandstofsysteem ontluchten voordat u de motor start, indien zich één van de volgende situaties heeft voorgedaan:

- Eerste keer starten van een nieuwe machine.
- De motor is gestopt vanwege een tekort aan brandstof.
- Er zijn onderhoudswerkzaamheden uitgevoerd aan onderdelen van het brandstofsysteem; bijvoorbeeld er is een nieuw filter gemonteerd, de waterafscheider heeft een onderhoudsbeurt gekregen, enz.

**⚠ GEVAAR**

**In bepaalde omstandigheden zijn dieselbrandstof en brandstofdampen uiterst ontvlambaar en explosief. Brand of explosie van brandstof kan brandwonden of materiële schade veroorzaken.**

- **Gebruik een trechter of tuit; brandstof uitsluitend in de open lucht bij een afgezette of koude motor bijvullen. Eventueel gemorste brandstof opnemen.**
- **Vul de brandstoftank niet helemaal. Vul de brandstoftank totdat het peil 6 mm tot 12 mm van de onderkant van de vulbuis staat. Dit geeft de brandstof in de tank ruimte om uit te zetten.**
- **Rook nooit wanneer u met brandstof bezig bent en houd de brandstof weg van open vlammen of vonken.**
- **Bewaar de brandstof in schone, veilige en goedgekeurde containers en zorg dat de dop op zijn plaats blijft.**

1. Parkeer de machine op een horizontaal oppervlak en controleer of de brandstoftank minstens half vol is.
2. Open de motorkap.
3. Draai het contactsleuteltje op AAN en zwengel de motor aan. De mechanische pomp zuigt brandstof uit de tank, vult het brandstoffilter en de brandstofslang en leidt de lucht in de motor. Het kan even duren voordat alle lucht uit het systeem is verwijderd. De motor kan onregelmatig aanslaan tot alle lucht is verdwenen. Als alle lucht is verwijderd en de motor gelijkmatig loopt, laat u de motor nog enkele minuten draaien om zeker te zijn dat hij helemaal luchtvrij is.

## Brandstoffilter vervangen

**Onderhoudsinterval:** Om de 400 bedrijfsuren

**Belangrijk: Vervang regelmatig de brandstoffilterbus om slijtage van de plunjer van de bradnstofinjectiepomp of van de injectiespuitmonden ten gevolge van vuil in de brandstof te voorkomen.**

1. Plaats een schone opvangbak onder de brandstoffilterbus (Figuur 43).
2. Reinig de omgeving van de plaats waar de filterbus wordt gemonteerd.

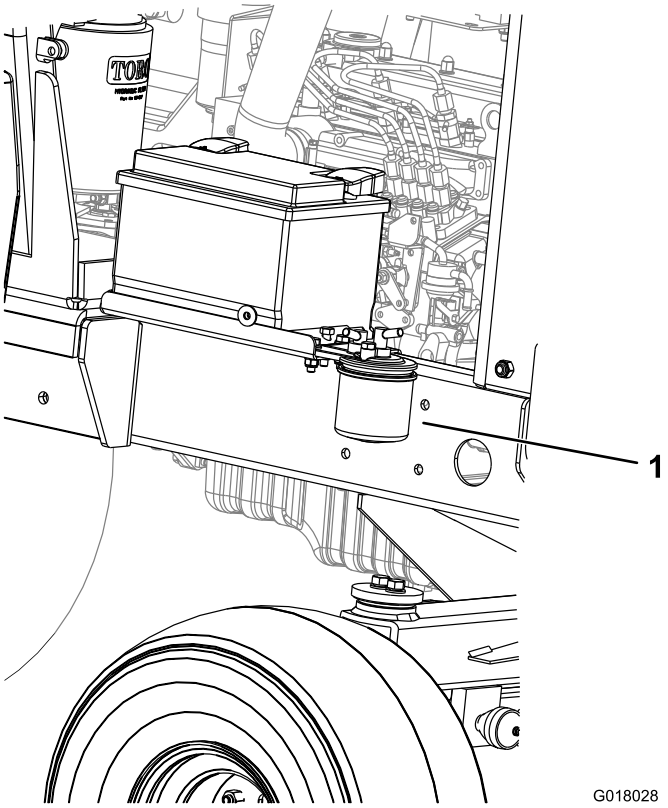


**Figuur 43**

1. Brandstoffilter

3. Verwijder de filterbus en reinig de plaats waar deze wordt gemonteerd.
4. Smeer schone olie op de pakking van de filterbus.
5. Breng de nieuwe filterbus met de hand aan tot de pakking het montagevlak raakt.
6. Laat het brandstofsysteem uitlekken; raadpleeg Het brandstofsysteem laten uitlekken.

# *Onderhoud elektrisch systeem*

**Belangrijk: Voordat u laswerkzaamheden aan de machine verricht, moet u beide accukabels loskoppelen van de accu, beide stekkers van de kabelboom losmaken van de ECM en de accupoolconnector uit de wisselstroomdynamo halen om beschadiging van het elektrische systeem te voorkomen.**

## Het elektrische systeem controleren

**Onderhoudsinterval:** Om de 500 bedrijfsuren

Controleer alle elektrische aansluitingen en kabels en vervang deze indien ze zijn beschadigd of gecorrodeerd. Spuit een waterafstotend middel van goede kwaliteit op blootliggende aansluitingen als bescherming tegen binnendringend vocht.

## De toestand van de accu controleren

**Onderhoudsinterval:** Om de 250 bedrijfsuren

**Opmerking:** Als u de accu verwijdert, dient u altijd eerst de min(-)kabel los te maken.

**Opmerking:** Als u de accu monteert, dient u altijd de minkabel (-) het laatst te bevestigen.

Klap de motorkap omhoog. Verwijder eventuele corrosie van de accuklemmen met een staalborstel en smeer petrolatum op de accuklemmen om verdere corrosie te voorkomen. Reinig het accucompartiment.

In normale gebruiksomstandigheden heeft de accu geen verdere zorg nodig. Als de machine constant is gebruikt bij hoge omgevingstemperaturen, bestaat de kans dat het accuzuur moet worden bijgevuld.

Verwijder de doppen van de cellen en vul deze bij met gedistilleerd water tot ongeveer 15 mm onder de bovenkant van de accu. Plaats de doppen van de cellen

**Opmerking:** De staat van de accukabels controleren. Vervang kabels die tekenen van slijtage of beschadiging vertonen en zet losse aansluitingen vast indien dit nodig is.

## Onderhoud van de accu

**Onderhoudsinterval:** Om de 250 bedrijfsuren

**⚠ GEVAAR**

**Accuzuur bevat zwavelzuur; dit is een dodelijk gif dat ernstige brandwonden veroorzaakt.**

- **U mag accuzuur nooit inslikken en moet elk contact met huid, ogen of kleding vermijden. Draag een veiligheidsbril en rubberhandschoenen om uw ogen en handen te beschermen.**
- **Vul de accu alleen bij op plaatsen waar schoon water aanwezig is om indien nodig uw huid af te spoelen.**

**⚠ WAARSCHUWING**

**Bij het opladen produceert de accu gassen die tot ontploffing kunnen komen.**

**Rook nooit in de buurt van de accu en zorg ervoor dat er geen vonken of vlammen vlakbij de accu komen.**

De conditie van de accu controleren. Zorg ervoor dat de accuklemmen en de gehele accubehuizing schoon zijn omdat een vuile accu langzaam stroom afgeeft. Om de accu te reinigen, moet u de hele accubak wassen met een oplossing van natriumbicarbonaat en water. Omspoelen met schoon water.

# *Onderhoud aandrijfsysteem*

## Het oliefilter van de transmissie vervangen

**Onderhoudsinterval:** Na de eerste 50 bedrijfsuren

Om de 500 bedrijfsuren

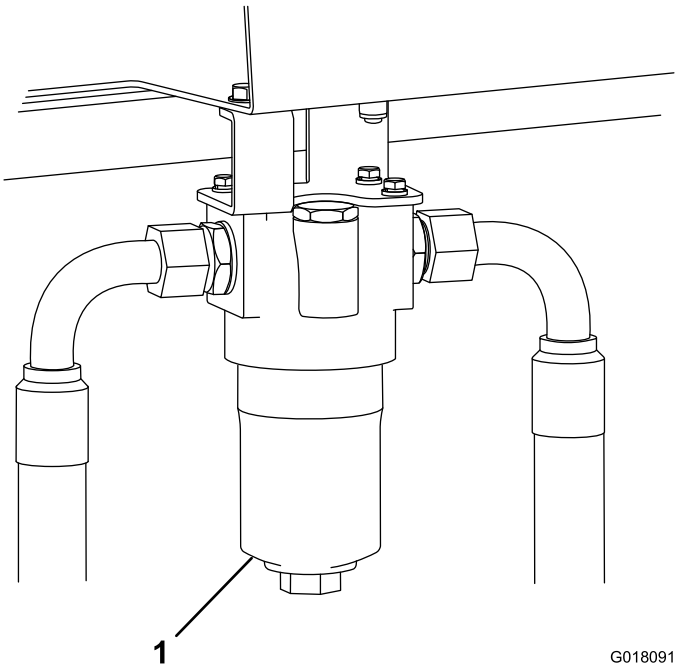


**Figuur 44**
Rechterkant van machine

1. Filter van de transmissieolie

1. Schroef de bodem van het filterhuis los en verwijder deze.
2. Haal het filterelement eruit en gooi dit weg.
3. Plaats een nieuw filterelement (onderdeel 924709).
4. Monteer de behuizing.

## Het hydraulische retourfilter vervangen

**Onderhoudsinterval:** Na de eerste 50 bedrijfsuren

Om de 500 bedrijfsuren

1. Verwijder het retourfilter.
2. Smeer olie op de pakking van het nieuwe retourfilter.
3. Breng het nieuwe retourfilter aan op de machine.

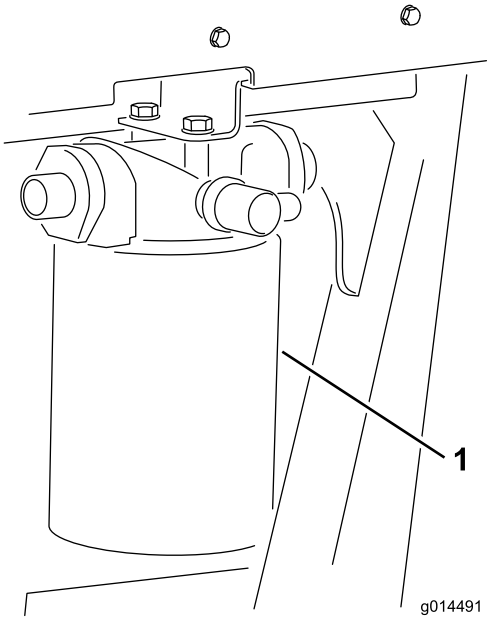


**Figuur 45**
Linkerkant van machine

1. Retourfilter voor hydraulische vloeistof

# Uitlijning van de achterwielen controleren

**Onderhoudsinterval:** Om de 500 bedrijfsuren

Om te voorkomen dat de banden overmatig slijten en ervoor te zorgen dat de machine veilig kan worden gebruikt, moeten de achterwielen correct worden uitgelijnd en een toespoor van 3 - 8 mm hebben.

Zet de achterwielen recht naar voren. Meet en vergelijk de afstand tussen de voorkant van de wangen van de banden en de achterkant van de wangen van de banden ter hoogte van het midden van het wiel. De afstand tussen de voorkant van de wangen moet 3 - 8 mm minder zijn dan de afstand tussen de achterkant van de wangen.

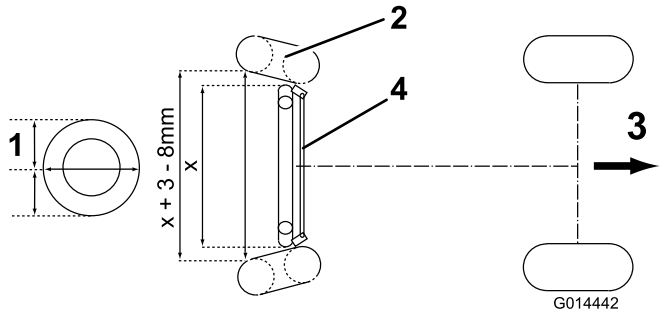


**Figuur 46**

1. Hoogte van het midden van het wiel
2. Wiel
3. Richting vooruit rijden
4. Spoorstang

Om de achterwielen uit te lijnen, moet u eerst de linker- en de rechterborgmoer op de spoorstang losdraaien. (De linkerborgmoer heeft een linkse draad). Draai aan de spoorstang om de correcte afstand te verkrijgen zoals hierboven is aangegeven en draai de borgmoeren stevig vast.

# De transmissieregelkabel en het bedieningsmechanisme controleren

**Onderhoudsinterval:** Om de 250 bedrijfsuren

Controleer de conditie en de bescherming van de kabel en het bedieningsmechanisme bij de rijpedalen en de uiteinden van de transmissiepomp.

- Verwijder aangekoekt vuil, gruis en andere aanslag.
- Zorg ervoor dat de kogelverbindingen stevig vastzitten en controleer of de bevestigingsbeugels en kabelgeleiders goed zijn bevestigd en geen scheuren vertonen.
- Controleer de eindsluitingen op slijtage, corrosie of kapotte veren en vervang deze indien dit nodig is.
- Controleer of de rubberen afdichtingen correct op hun plaats zitten en in goede staat verkeren.
- Controleer of de scharnierende moffen die de binnenkabel ondersteunen, in goede staat verkeren en stevig vastzitten aan de buitenkabel bij de krimpverbindingen. Indien ze beginnen te scheuren of los te raken, moet u direct een nieuwe kabel monteren.
- Controleer of de moffen, de stangen en de binnenkabel zijn verbogen, geknikt of op een andere manier zijn beschadigd. Als u schade ziet, monteer dan meteen een nieuwe kabel.
- Zet de motor af, beweeg de pedalen door hun hele bereik en controleer of het mechanisme soepel en onbelemmerd in de vrijstand komt zonder dat het blijft vastzitten of hangen.

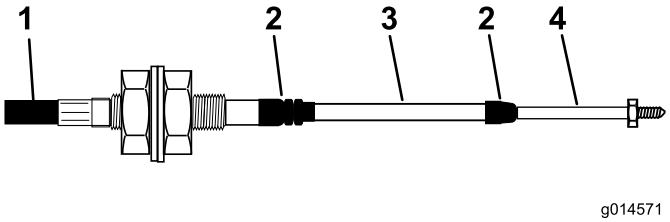


**Figuur 47**

1. Beschermingskap
2. Rubberen afdichting
3. Huls
4. Uiteinde van stang

# Onderhoud koelsysteem

## Vuil verwijderen uit het koelsysteem

**Onderhoudsinterval:** Bij elk gebruik of dagelijks

Om de 100 bedrijfsuren

Om de 2 jaar

**Opmerking:** De radiateur en de oliekoeler moeten vrij van rommel worden gehouden om te voorkomen dat de motor oververhit raakt. Controleer in normale omstandigheden de radiateur en de oliekoeler dagelijks en verwijder indien nodig het aanwezige vuil. Het zal echter nodig zijn om deze onderdelen vaker te controleren als de machine in buitengewoon stoffige en vuile omstandigheden wordt gebruikt.

1. Plaats de machine op een horizontaal oppervlak, zet de motor af, stel de parkeerrem in werking en verwijder het sleuteltje uit het contact.
2. Maak het radiatorscherm schoon.
3. Verwijder grondig al het vuil dat zich rond het motorgedeelte bevindt.
4. Maak de vergrendeling los en open de motorkap (Figuur 48).

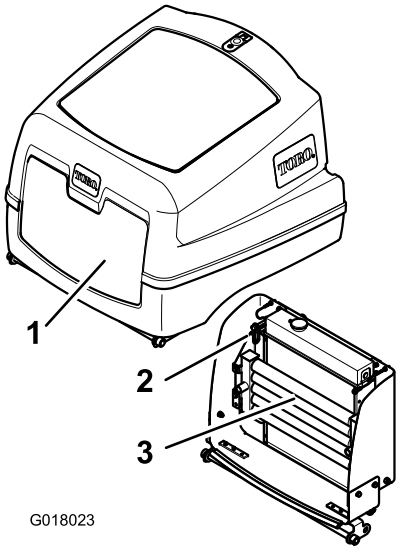


**Figuur 48**

1. Motorkap
2. Oliekoeler bevestigingsklem
3. Oliekoeler

5. Reinig het scherm grondig met perslucht.
6. Draai de vergrendeling naar binnen om de oliekoeler los te maken (Figuur 49).

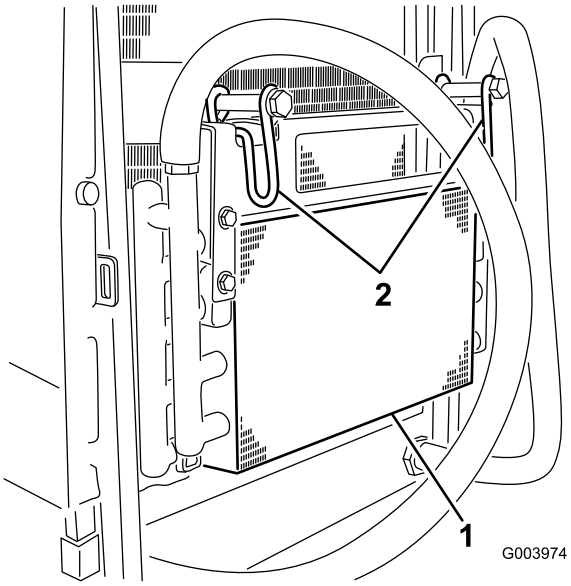


**Figuur 49**

1. Oliekoeler
2. Vergrendeling van oliekoeler

7. Reinig de radiateur met perslucht met lage druk (3,45 bar). Doe dit vanaf de ventilatorzijde van de radiator (geen water gebruiken). Reinig vervolgens de voorkant van de radiateur en doe dit ook vanaf de ventilatorzijde. Maak beide kanten van de oliekoeler grondig schoon. Nadat u de radiateur en oliekoelers grondig hebt schoongemaakt, dient u met perslucht het vuil te verwijderen dat zich kan hebben opgestapeld op andere onderdelen van de machine (Figuur 50).

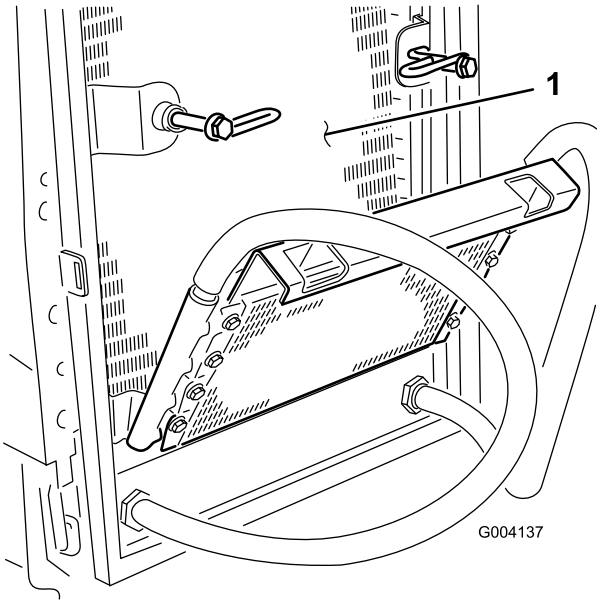


**Figuur 50**

1. Radiateur

8. Kantel de oliekoeler weer in de juiste stand en zet de vergrendeling vast.
9. Sluit de motorkap en maak de vergrendeling vast.

# Onderhouden remmen

## De machine slepen

Controleer of het sleepvoertuig voldoende remvermogen heeft om de gezamenlijke voertuigmassa tot stilstand te brengen, en deze te allen tijde volledig onder controle kan houden. Zorg ervoor dat de parkeerrem van het sleepvoertuig is ingeschakeld. Zet blokjes achter de voorwielen van de maaimachine om te voorkomen dat deze wegrolt.

**Stel de schijfremmen van de voorwielmotor als volgt buiten bedrijf:**

1. Bevestig een stijve sleepstang tussen het trekoog aan de voorzijde van de maaier en een geschikt sleepvoertuig.
2. Ga naar de schijfrem van de rechter voorwielmotor en verwijder de zeskantige plug (Figuur 51).

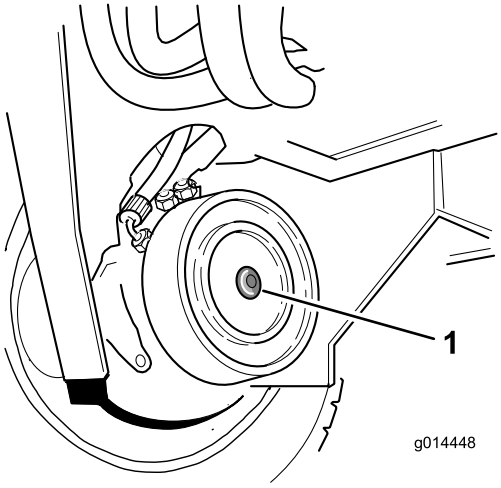


**Figuur 51**

1. Zeskantige plug

3. Zoek de M12 x 40 mm stelschroef en ring onder het bestuurderplatform. Er bevindt zich één in elke draagrail van het platform.
4. Steek een M12 x 40 mm lange stelschroef met ring in het gat in het midden van de zijkant van de motor (Figuur 52).

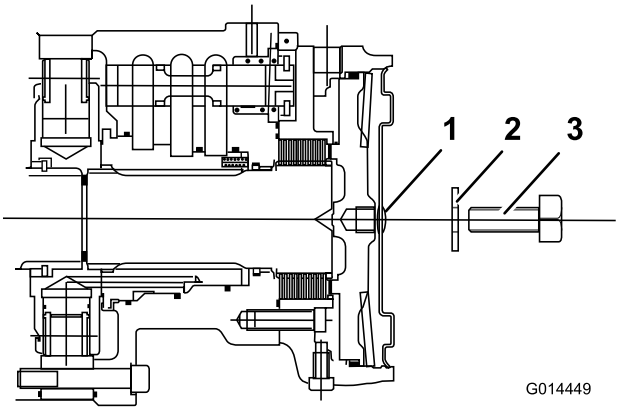


**Figuur 52**

1. Zeskantige plug
2. Ring M12
3. Stelschroef M12 x 40 mm

5. Draai de stelschroef vast in het draadgat in de remzuiger totdat de rem is uitgezet (Figuur 52).
6. Ga naar de remschijf op de linker voorwielmotor en herhaal bovenstaande procedure (Figuur 52).
7. Schakel het hydraulische bedrijfsremsysteem uit door de omloopklep onder de transmissiepomp maximaal 3 slagen linksom te draaien (Figuur 53).

   De maaimachine moet met de hand worden bestuurd als de machine wordt gesleept. De besturing zal zwaar aanvoelen omdat deze niet hydraulisch wordt bekrachtigd als de motor is afgezet.

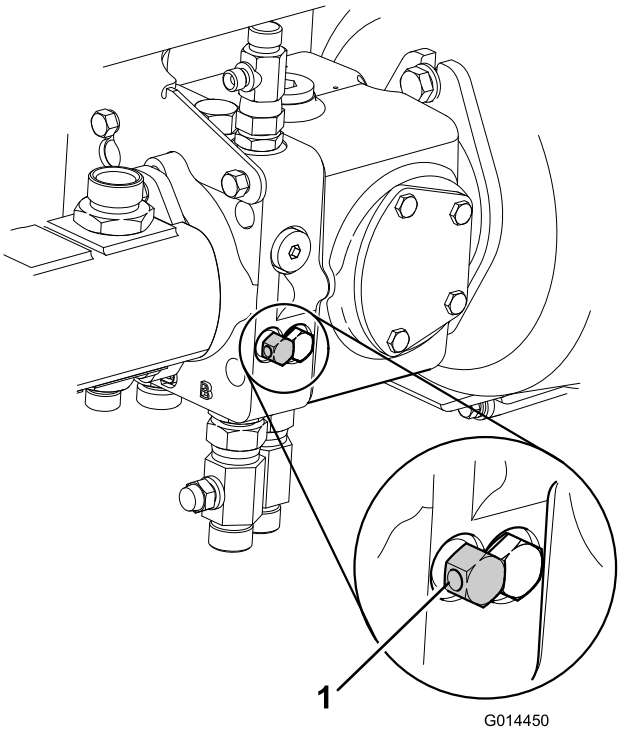


**Figuur 53**

1. Transmissiekleppen omloopleiding

8. De maaimachine staat nu in de vrijloop en kan met een lage snelheid over een korte afstand worden gesleept.

   **Opmerking:** Verwijder de wielblokken voordat u de machine sleept.

9. **Nadat de maaimachine is gesleept:** Om de machine weer normaal te kunnen gebruiken, moet u de volgende procedure uitvoeren:

   A. Blokkeer de voorwielen.

   B. Sluit de omloopklep van de transmissiepomp door rechtsom te draaien.

10. **U stelt de schijfremmen van de voorwielmotor als volgt in werking:**

    **Opmerking:** Zorg ervoor dat de M12 x 40 mm stelschroeven en ringen verwijderd zijn. Bewaar deze onder het bestuurderplatform.

    A. Ga naar de schijfrem op de rechter voorwielmotor.

    B. Draai de stelschroef linksom en verwijder ze samen met de ring.

    C. Plaats de zeskantige plug in de zijkant van de motor (Figuur 54).

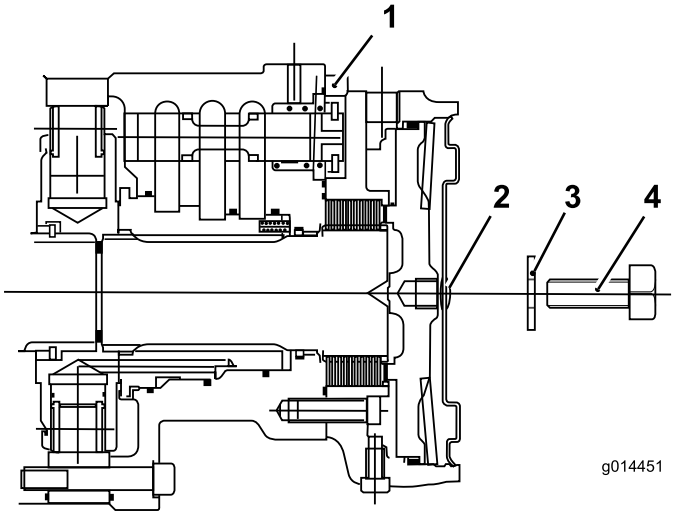


**Figuur 54**

1. Voorwielmotor
2. Zeskantige plug
3. Ring M12
4. Stelschroef M12 x 40 mm

   D. Ga naar de remschijf op de linker voorwielmotor en herhaal bovenstaande procedure.

   E. Verwijder de wielblokken.

   F. Maak de sleepstang los.

   **Opmerking:** De remmen van de maaimachine zullen nu normaal werken.

**⚠ WAARSCHUWING**

**Alvorens de maaimachine in gebruik te nemen, moet u controleren of de remmen correct werken. Controleer de maaimachine vooraf bij een lage snelheid. Gebruik de machine niet als de remmen niet goed werken. Gebruik de machine niet als de remmen buiten bedrijf zijn gesteld.**

# Onderhoud riemen

De conditie en de spanning van de riem van de wisselstroomdynamo moeten na de eerste gebruiksdag worden gecontroleerd en vervolgens om de 100 bedrijfsuren.

## Riem van wisselstroomdynamo spannen

**Onderhoudsinterval:** Na de eerste 8 bedrijfsuren

Om de 100 bedrijfsuren

1. Open de motorkap.
2. Controleer de spanning van de riem van de wisselstroomdynamo door deze (Figuur 55) midden tussen de poelies van de wisselstroomdynamo en de krukas in te drukken met een kracht van 10 kg.

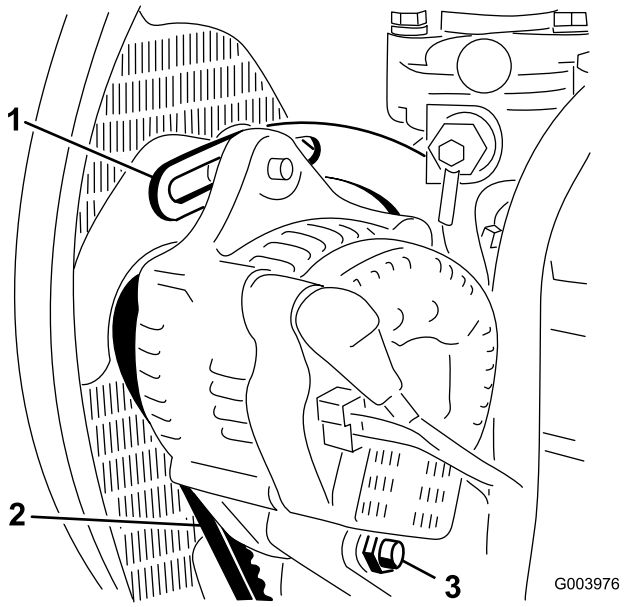


**Figuur 55**

1. Beugel
2. Riem van wisselstroomdynamo
3. Ankerbout

De riem moet een speling van 11 mm hebben. Als de speling niet correct is, gaat u verder met stap 3. Als de speling correct is, gaat u door met werken.

3. Draai de bout los waarmee de beugel is bevestigd aan de motor (Figuur 55), alsmede de bout waarmee de wisselstroomdynamo is bevestigd aan de beugel en de ankerbout.
4. Plaats een rolkoevoet tussen de wisselstroomdynamo en de motor en wrik de wisselstroomdynamo los.
5. Als de juiste spanning is verkregen, draait u de wisselstroomdynamo, de beugel en de ankerbouten vast om de afstelling te borgen.

# Onderhoud bedieningsysteem

## De werking van de pedalen vooruit/achteruit controleren

Schakel de motor uit en trap de rijpedalen volledig in en controleer of zij zonder haperen uit zichzelf terugkeren naar de neutraalstand.

## De dodemansschakelaar van de stoel controleren

**Onderhoudsinterval:** Bij elk gebruik of dagelijks

1. Neem plaats op de bestuurdersstoel en start de motor.
2. Laat de maaidekken neer op de grond.
3. Schakel de maaiaandrijving in op vooruit.
4. Kom omhoog uit de stoel en controleer of de maaicilinders na 0,5-1 seconde tot stilstand komen.
5. Herhaal de procedure met de maaicilinders in de achteruitstand.

## De interlockschakelaar van de maaiaandrijving controleren

1. Zet de motor van de maaimachine af.
2. Zet de schakelaar van de maaiaandrijving op uit en draai het contactsleuteltje op **I** Het indicatielampje van de maaiaandrijving mag niet gaan branden.
3. Zet de schakelaar op vooruit. Het indicatielampje moet gaan branden en de motor mag niet starten als het contactsleuteltje wordt omgedraaid. Herhaal dit met de schakelaar op achteruit.

## De interlockschakelaar van de parkeerrem controleren

1. Zet de motor af.
2. Stel de parkeerrem in werking.
3. Draai het contactsleuteltje op **I**. Het indicatielampje van de parkeerrem moet gaan branden.
4. Zet de parkeerrem vrij. Het indicatielampje moet doven en de motor mag niet starten als het contactsleuteltje wordt omgedraaid.
5. Stel de parkeerrem in werking, ga in de bestuurdersstoel zitten en start de motor.
6. Zet de parkeerrem vrij.
7. Kom omhoog uit de stoel en controleer of de motor afslaat.

## De interlockschakelaar transmissie in vrijstand controleren

1. Zet de motor van de maaimachine af.
2. Neem uw voet van de pedalen vooruit/achteruit.
3. Draai het contactsleuteltje op stand **I**. Het indicatielampje Transmissie in vrijstand moet nu gaan branden.
4. Druk de pedalen vooruit en achteruit lichtjes in om te controleren of het indicatielampje uitgaat.

**Opmerking:** Controleer grondig of de ruimte rond de machine veilig is, voordat u controleert dat de motor onder deze omstandigheden inderdaad niet zal starten.

# *Onderhoud hydraulisch systeem*

**⚠ WAARSCHUWING**

**Hydraulische vloeistof die onder druk ontsnapt, kan door de huid heen dringen en letsel veroorzaken.**

- **Controleer of alle hydraulische slangen en leidingen in goede staat verkeren en alle hydraulische aansluitingen en verbindingsstukken stevig vastzitten voordat u druk zet op het hydraulische systeem.**
- **Houd lichaam en handen uit de buurt van kleine lekgaten of spuitmonden waaruit onder hoge druk hydraulische vloeistof ontsnapt.**
- **U kunt lekken in het hydraulische systeem opsporen met behulp van karton of papier.**
- **Hef alle druk in het hydraulische systeem op veilige wijze op, voordat u werkzaamheden gaat verrichten aan het hydraulische systeem.**
- **Waarschuw onmiddellijk een arts als er hydraulische vloeistof is geïnjecteerd in de huid.**

## Het hydraulische systeem een onderhoudsbeurt geven

**Onderhoudsinterval:** Om de 500 bedrijfsuren

**Opmerking:** Voorkom dat er water terechtkomt op elektrische onderdelen. Reinig deze plekken met een droge doek of borstel.

Dit kan het beste worden gedaan als de hydraulische vloeistof warm (niet heet) is. Laat de maaidekken neer op de grond en laat het hydraulisch systeem leeglopen.

1. Verwijder de flens van de vulbuis van de hydraulische tank om bij de aanzuigkorf te kunnen komen.
2. Schroef de aanzuigkorf eraf en reinig deze met paraffine of benzine alvorens deze te monteren.
3. Monteer het oliefilterelement van de retourleiding.
4. Monteer het oliefilterelement van de transmissie.
5. Vul de hydraulische tank met verse, schone hydraulische olie van het geschikte type.
6. Laat de motor lopen en stel alle hydraulische systemen in werking totdat de hydraulische vloeistof warm is.
7. Controleer het vloeistofpeil en vul indien nodig totdat het peil de bovenste markering op het kijkglas heeft bereikt.

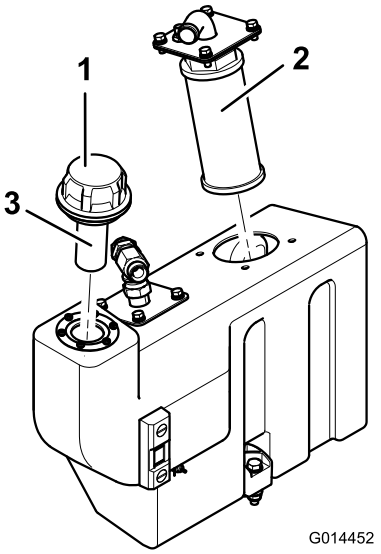


**Figuur 56**

1. Vuldop olietank
2. Aanzuigkorf
3. Vullerzeef

# Waarschuwingssysteem bij te hoge temperatuur van hydraulische vloeistof controleren

**Onderhoudsinterval:** Om de 500 bedrijfsuren

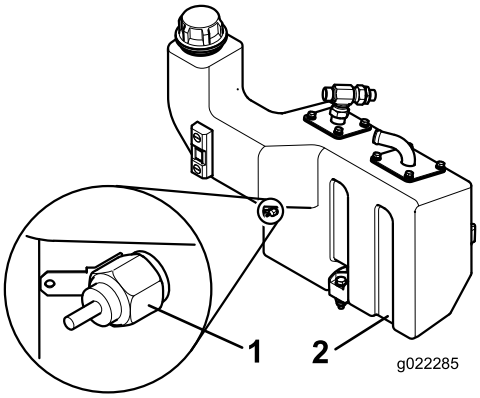


**Figuur 57**

1. Schakelaar temperatuur
2. Hydraulische tank

1. Draai het contactsleuteltje op aan (stand “I”).
2. Maak de roodgele draadaansluiting los van de temperatuurschakelaar van de hydraulische tank.
3. Raak met het metalen uiteinde van de draad een geschikt aardingspunt aan. Zorg dat het metalen oppervlak goed contact maakt.

De claxon klinkt en het waarschuwingslampje van de temperatuur van de hydraulische vloeistof gaat branden ten teken dat het systeem goed functioneert. Voer indien nodig herstellingen uit voordat u de maaier gebruikt.

# Hydraulische slangen en leidingen controleren

Controleer dagelijks de hydraulische leidingen en slangen op lekkages, kinken, loszittende steunen, slijtage, loszittende aansluitingen, slijtage door weersinvloeden en de inwerking van chemicaliën. Voer alle noodzakelijke reparaties uit voordat u de machine weer in gebruik neemt.

# Onderhoud van het maaideksysteem

## De maaidekken wetten

**⚠ WAARSCHUWING**

**Contact met de maaidekken of andere bewegende onderdelen kan lichamelijk letsel veroorzaken.**

- **Houd vingers, handen of kleding uit de buurt van de maaidekken of andere bewegende onderdelen.**
- **Probeer de maaidekken nooit met uw handen of voeten te draaien of aan te raken terwijl de motor draait.**

Dit proces wordt aanbevolen voor het weer scherp maken van de snijvlakken van de cilinders en onderste messen, wat essentieel is voor een hoogwaardig maairesultaat.

Met wetten slijpt u slechts een klein beetje metaal weg om de messen weer scherp te maken. Als de messen ernstig versleten of beschadigd zijn, dient u ze te verwijderen en opnieuw te laten slijpen.

1. Zorg ervoor dat de motor van de maaier uit staat en de parkeerrem ingeschakeld is.
2. Stel de verhouding tussen de maaicilinders en het onderste mes zo af dat ze elkaar net raken.
3. Breng met een borstel met een lange steel een op een normaal reinigingsmiddel gebaseerde carborundumpasta aan op de snijvlakken van de cilinders.

| Carborundumpasta klasse 80 | |
|---|---|
| | Onderdeelnummer |
| 0,45 kg | 63-07-088 |
| 11,25 kg (25 lb) | 63-07-086 |

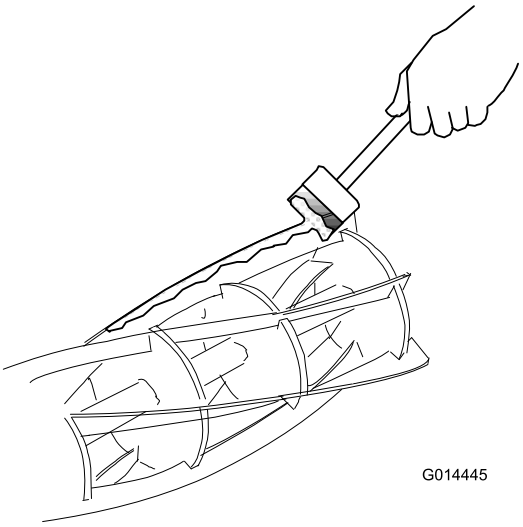


**Figuur 58**

4. Neem plaats op de bestuurdersstoel, start de motor en laat hem stationair draaien.

**⚠ WAARSCHUWING**

**Als u de maaidekken aanraakt terwijl de motor loopt, kunt u ernstig letsel oplopen.**

- **Zorg ervoor dat de zone rond de maaidekken vrij is van omstanders.**
- **Houd handen en vouten uit de buurt van de maaicilinders als de motor van de maaier loopt.**

5. Zet de schakelaar van de maaiaandrijving op achteruit/wetten en laat hem even zo staan terwijl u luistert naar het wetten.
6. Zet de schakelaar van de maaiaandrijving op uit en zet de motor af zodra u de cilinders niet meer hoort slijpen.
7. Reinig de messen vervolgens grondig en stel de cilinders juist af ten opzichte van de onderste messen.
8. Controleer dit met een stukje papier, dat over de gehele lengte van de messen netjes moet kunnen worden afgesneden als u de cilinders handmatig ronddraait.
9. Als het wetresultaat onvoldoende is, herhaal dan stappen 2 t/m 8.
10. Verwijder alle resten van carborundumpasta van de cilinders en de onderste messen en was ze schoon.

# De maaidekken slijpen

Het is noodzakelijk om snijvlakken van de spiraalmessen van de cilinders of snijvlakken van de onderste messen die erg bot zijn geworden of vervormd te slijpen. Onderste messen die ernstig versleten zijn, dienen te worden vervangen. De nieuwe messen moeten voor montage geslepen worden op hun houders. Als het nodig is om de messen te slijpen is het essentieel dat dit tegelijk gebeurt bij de cilinders en onderste messen. De enige uitzondering op deze regel is wanneer een nieuwe cilinder wordt aangebracht. In dat geval hoeft alleen het onderste mes geslepen te worden. Het slijpen dient te worden gedaan door uw erkende dealer op een hoogwaardige, goed onderhouden slijpmachine speciaal voor cilinders/onderste messen

# De maaimachine opheffen van de grond

**⚠ WAARSCHUWING**

**Als u zich onder een machine met een draaiende motor begeeft, kunt u ernstig letsel oplopen of dodelijk verwond raken.**

- **Kruip nooit onder de machine terwijl de motor loopt.**
- **Start de motor nooit wanneer er zich iemand onder de machine bevindt.**

**Belangrijk: Voordat u de maaier tilt, dient u ervoor te zorgen dat de hefinstallatie in goede staat verkeert en deze het gewicht van de maaimachine veilig kan ondersteunen.**

**Minimum hefvermogen 2000 kg.**

1. Parkeer de maaier op een horizontaal oppervlak.
2. Stel de parkeerrem in werking.
3. Zet de motor af en verwijder het contactsleuteltje.
4. Zorg ervoor dat de grond onder de hefinstallatie vlak en stevig is.
5. Lijn de hefinstallatie uit en zorg ervoor dat ze veilig een van de hefpunten van de maaimachine ondersteunt; zie De krikpunten bepalen (bladz. 29).
6. Als u de voorkant van de maaier heft, blokkeert u de voorwielen om te voorkomen dat de maaier wegrolt.

   **Opmerking:** De parkeerrem werkt uitsluitend op de voorwielen.

# Afval afvoeren

Motorolie, hydraulische vloeistof en motorkoelvloeistof verontreinigen het milieu. Verwijder deze stoffen volgens de plaatselijke voorschriften.

Breng gevaarlijke afvalstoffen naar een erkend inzamelcentrum. Afvalstoffen mogen niet worden geloosd in oppervlaktewater, afwateringssystemen of riolen.

**Belangrijk: Voer gevaarlijke stoffen op de juiste manier af.**

**Gooi accu's met een teken voor apart ophalen niet bij het gewone afval.**

**Breng gevaarlijke afvalstoffen naar een erkend inzamelcentrum.**

# Stalling

## De tractie-eenheid gebruiksklaar maken

1. Reinig de tractie-eenheid, de maaidekken en de motor grondig.
2. Controleer de bandenspanning. Zie Bandenspanning controleren (bladz. 24).
3. Controleer of alle bevestigingen vastzitten; zet ze vast indien nodig.
4. Smeer alle smeer- en draaipunten. Neem overtollig vet op.
5. Plaatsen waar de lak is bekrast, beschadigd of geroest, moeten licht geschuurd en bijgewerkt worden. Eventuele deuken in de metalen carrosserie uitdeuken.
6. Verricht de volgende onderhoudswerkzaamheden aan de accu en de kabels:
   A. Haal de accuklemmen los van de accupolen.
   B. Reinig de accu, de klemmen en de polen met behulp van een staalborstel en een oplossing van zuiveringszout (natriumbicarbonaat).
   C. Smeer een dun laagje Grafo 112X-vet (Toro onderdeelnr. 505-47) of vaseline op de kabelklemmen en de accupolen om corrosie te voorkomen.
   D. Laad de accu om de 60 dagen 24 uur lang op om loodsulfatie van de accu te voorkomen.

## De motor gebruiksklaar maken

1. Tap de motorolie af uit het carter en plaats de aftapplug weer terug.
2. Verwijder het oliefilter en gooi het weg. Plaats een nieuw oliefilter.
3. Vul het oliecarter met de aangegeven hoeveelheid motorolie.
4. Start de motor en laat deze ongeveer twee minuten stationair lopen.
5. Zet de motor af.
6. Tap alle brandstof goed af uit de brandstoftank, de brandstofleidingen en het brandstoffilter/waterafscheider.
7. Spoel de brandstoftank om met verse, schone dieselbrandstof.
8. Zet alle onderdelen van het brandstofsysteem weer goed vast.
9. Zorg ervoor dat het luchtfilter grondig worden gereinigd en een onderhoudsbeurt krijgt.
10. Plak de luchtfilterinlaat en de uitlaat af met weerbestendige tape.
11. Controleer de antivriesbescherming en vul zoveel antivries bij als nodig is met het oog op de plaatselijk te verwachten minimumtemperatuur.

# Problemen, oorzaak en remedie

| Probleem | Mogelijke oorzaak | Remedie |
|---|---|---|
| Er bevinden zich stukken ongemaaid gras bij het punt van overlapping tussen de maaicilinders. | 1. U draait te scherp.<br>2. De machine glijdt opzij bij het dwars over een helling rijden.<br>3. Een kant van de maaier maakt geen contact met de grond door slecht geleide slangen of fout aangebrachte hydraulische adapters.<br>4. Een kant van de maaier maakt geen contact met de grond omdat er een draaipen vastzit.<br>5. Een kant van de maaier maakt geen contact met de grond doordat gras zich onder het maaidek heeft opgestapeld. | 1. Maak een bredere bocht<br>2. Hellingopwaarts/hellingafwaarts maaien.<br>3. Leid de slangen op de juiste manier of verbeter de locatie van de hydraulische adapters.<br>4. Zet de scharnierpennen los en smeer ze.<br>5. Verwijder het opgehoopte gras. |
| Er zijn over de volle breedte ribbels in het maairesultaat dwars op de rijrichting. | 1. U rijdt te snel.<br>2. De cilindersnelheid is te laag.<br>3. De maaihoogte is te klein. | 1. Voorwaartse snelheid verminderen.<br>2. Toerental van de motor verhogen.<br>3. Vergroot de maaihoogte. |
| Er zijn ribbels in het gemaaide gras, dwars op de rijrichting over de maaibreedte van een cilinder. | 1. Een cilinder gaat te langzaam. | 1. Controleer de cilindersnelheid; neem contact op met uw erkende distributeur. |
| De maaihoogte is ongelijk op het punt van overlap tussen maaicilinders. | 1. Ongelijke instelling van de maaihoogte op een cilinder.<br>2. De omhoog-/omlaagbediening staat niet in de zweefstand.<br>3. Een kant van de maaier maakt geen contact met de grond door slecht geleide slangen of fout aangebrachte hydraulische adapters.<br>4. Een kant van de maaier maakt geen contact met de grond omdat er draaipennen vastzitten.<br>5. Een kant van de maaier maakt geen contact met de grond doordat gras zich onder het maaidek heeft opgestapeld. | 1. Controleer de maaihoogte-instelling en pas deze aan.<br>2. Zet de bediening in de zweefstand.<br>3. Leid de slangen op de juiste manier en verbeter de locatie van de hydraulische adapters.<br>4. Zet de scharnierpennen los en smeer ze.<br>5. Verwijder het opgehoopte gras. |
| Er zijn enkele stukken gras niet of slecht gemaaid. | 1. Een maaicilinder maakt gedeeltelijk geen contact met het onderste mes.<br>2. Een maaicilinder maakt te veel contact met het onderste mes.<br>3. De maaihoogte is te groot.<br>4. De snijranden van de maaicilinders/onderste messen zijn bot. | 1. Stel het contact van de cilinder met het onderste mes af.<br>2. Stel het contact van de cilinder met het onderste mes af.<br>3. Verlaag de maaihoogte-instelling.<br>4. De randen wetten of slijpen. |
| Er zijn strepen van niet of slecht gemaaid gras in de rijrichting. | 1. Er zijn golven in de snijvlakken als gevolg van contactdruk bij een slechte afstelling van de cilinder ten opzichte van het onderste mes.<br>2. Het onderste mes raakt de grond.<br>3. Het onderste mes is met de neus omlaag gericht.<br>4. De maaidekken stuiteren.<br>5. Bepaalde cilinderlagers/scharnieren van lagerbehuizingen zijn versleten.<br>6. Er zitten onderdelen in het maaidek los. | 1. De randen wetten of slijpen.<br>2. Vergroot de maaihoogte.<br>3. Stel het maaidek zo af dat het onderste mes parallel met de grond is.<br>4. Rij trager vooruit en verlaag de gewichtoverbrenging.<br>5. Vervang versleten onderdelen.<br>6. Controleer de onderdelen en zet deze vast indien nodig. |

| Probleem | Mogelijke oorzaak | Remedie |
|---|---|---|
| Het gras wordt gescalpeerd. | 1. De grond is te oneffen voor de maaihoogte-instelling.<br>2. De maaihoogte is te klein. | 1. Zwevende maaidekken gebruiken.<br>2. Vergroot de maaihoogte. |
| Het onderste mes is overmatig versleten. | 1. Het onderste mes maakt te veel contact met de grond.<br>2. De snijranden van de maaicilinder en/of het onderste mes zijn bot.<br>3. De cilinder maakt te veel contact met het onderste mes.<br>4. Een maaicilinder of onderste mes is beschadigd.<br>5. De grond is zeer ruw. | 1. Vergroot de maaihoogte.<br>2. De randen wetten of slijpen.<br>3. Stel het contact van de cilinder met het onderste mes af.<br>4. Onderdelen slijpen of vervangen indien dit nodig is.<br>5. Vergroot de maaihoogte. |
| De motor start niet met het contactsleuteltje. | 1. De interlockschakelaar transmissie in vrijstand is niet geactiveerd.<br>2. De interlockschakelaar van de parkeerrem is niet geactiveerd.<br>3. De interlockschakelaar van de maaiaandrijving is niet geactiveerd.<br>4. Er is een slecht elektrisch contact. | 1. Neem uw voet van de pedalen vooruit/achteruit of controleer de afstelling van de interlockschakelaar transmissie in vrijstand.<br>2. Zet de schakelaar van de parkeerrem in de ingeschakelde stand.<br>3. Zet de maaidekschakelaar in de stand Uit.<br>4. Zoek het slechte elektrische contact en verhelp het probleem. |
| De accu heeft geen stroom. | 1. Er is een accuklem los of verroest.<br>2. De riem van de wisselstroomdynamo zit los of is versleten.<br>3. De accu is leeg.<br>4. Er is een kortsluiting in het elektrische systeem. | 1. Klemmen reinigen en vastzetten. Accu opladen.<br>2. Stel de spanning af of vervang de riem; raadpleeg de gebruikershandleiding.<br>3. Accu opladen of vervangen.<br>4. Zoek de kortsluiting en los het probleem op. |
| Het systeem van de hydraulische olie is oververhit. | 1. Er is een scherm verstopt.<br>2. De ribben van de oliekoeler zijn vuil/geblokkeerd.<br>3. De radiateur van de motor is vuil/geblokkeerd.<br>4. De ontlastklep is te laag ingesteld.<br>5. Het oliepeil is te laag.<br>6. De remmen zijn ingeschakeld.<br>7. De maaicilinders drukken tegen de onderste messen.<br>8. Een ventilator of ventilatoraandrijving werkt niet. | 1. Reinig het scherm.<br>2. Reinig de ribben.<br>3. Reinig de radiateur.<br>4. De ontlastklep laten nakijken. Neem contact op met uw erkende distributeur.<br>5. Vul het reservoir tot het vereiste peil.<br>6. Schakel de remmen uit.<br>7. Pas de instellingen aan.<br>8. De werking van de ventilator controleren en onderhoudsbeurt vereist. |
| Het remsysteem werkt niet correct. | 1. Er is een rem van de wielmotor defect.<br>2. De remschijven zijn versleten. | 1. Neem contact op met uw erkende distributeur.<br>2. Vervang de remschijven; neem contact op met uw erkende distributeur. |
| Het stuursysteem werkt niet naar behoren. | 1. De stuurklep is defect.<br>2. Een hydraulische cilinder is defect.<br>3. Een stuurslang is beschadigd. | 1. Stuurklep onderhoudsbeurt geven of vervangen.<br>2. Hydraulische cilinder onderhoudsbeurt geven of vervangen.<br>3. Vervang de slang. |

| Probleem | Mogelijke oorzaak | Remedie |
|---|---|---|
| De machine gaat niet voor- of achteruit. | 1. De parkeerrem is in werking gesteld.<br>2. Het oliepeil is te laag.<br>3. Het reservoir is gevuld met verkeerde olie.<br>4. Het overbrengingsmechanisme van het rijpedaal is beschadigd.<br>5. De transmissiepomp is beschadigd.<br>6. Het omloopventiel van de transmissie is open.<br>7. Een aandrijfkoppeling is kapot. | 1. Zet de parkeerrem vrij.<br>2. Vul het reservoir tot het vereiste peil.<br>3. Laat het reservoir leeglopen en vul met de juiste olie.<br>4. Controleer het overbrengingsmechanisme en vervang beschadigde of versleten onderdelen.<br>5. Laat de transmissiepomp reviseren door uw erkende distributeur.<br>6. Sluit het omloopventiel.<br>7. Aandrijfkoppeling vervangen. |
| De machine kruipt voor- of achteruit in de neutraalstand. | 1. De vrijstand van de transmissie is onjuist afgesteld. | 1. Vrijstand van transmissie afstellen. |
| Het hydraulische systeem maakt overmatig veel lawaai. | 1. Er werkt een pomp niet goed.<br>2. Een van de motoren werkt niet goed.<br>3. Er lekt lucht in het systeem.<br>4. Er is een aanzuigkorf verstopt of beschadigd.<br>5. De olie heeft een te hoge viscositeit als gevolg van koude weersomstandigheden.<br>6. De ontlastklep is te laag ingesteld.<br>7. Het peil van de hydraulische olie is te laag. | 1. Onderzoek welke pomp lawaai maakt. Vervang de pomp of voer een onderhoudsbeurt uit.<br>2. Onderzoek welke motor lawaai maakt. Vervang de motor of voer een onderhoudsbeurt uit.<br>3. Hydraulische aansluitingen, in het bijzonder in de aanzuigleidingen, vastzetten of vervangen.<br>4. Aanzuigkorf reinigen en terugplaatsen of indien nodig vervangen.<br>5. Systeem warm laten worden.<br>6. De ontlastklep laten nakijken. Neem contact op met uw erkende distributeur.<br>7. Reservoir van hydraulische vloeistof bijvullen tot het vereiste peil. |
| De machine werkt eerst naar behoren, maar verliest dan vermogen. | 1. Een pomp of motor is versleten.<br>2. Het peil van de hydraulische olie is te laag.<br>3. De olie in het hydraulische systeem heeft de verkeerde viscositeit.<br>4. Het oliefilterelement is geblokkeerd.<br>5. De drukontlastklep werkt niet goed.<br>6. Het systeem raakt oververhit.<br>7. De zuigslang lekt. | 1. Vervang de onderdelen indien dit nodig is.<br>2. Tank van hydraulische vloeistof bijvullen tot het vereiste peil<br>3. Vervang de olie in de hydraulische tank door olie met de juiste viscositeit; raadpleeg het hoofdstuk Specificaties.<br>4. Filterelement vervangen.<br>5. Laat ontlastklep reinigen en druk controleren. Neem contact op met uw erkende distributeur.<br>6. Controleer de afstelling van de cilinder t.o.v. het onderste mes. Verklein de belasting (kies een hogere maaistand of verlaag de rijsnelheid).<br>7. Aansluitingen controleren en vastzetten. Slang vervangen indien dit nodig is. |
| De cilinder 'klopt' bij het draaien. | 1. Er is een oneffenheid op de cilinder of het onderste mes door contact met een vreemd voorwerp.<br>2. De cilinderlagers zijn versleten. | 1. Verwijder de oneffenheid met een steen en wet het mes. Ernstige schade vereist slijpen.<br>2. Vervang de lagers indien dit nodig is. |

| Probleem | Mogelijke oorzaak | Remedie |
|---|---|---|
| Een maaicilinder draait langzaam. | 1. Er zit een lager van de maaicilinder vast.<br>2. Er is een motor met een onjuiste rotatie gemonteerd.<br>3. De ingebouwde regelklep van de motor is geblokkeerd in de open-stand.<br>4. De maaicilinder drukt tegen het onderste mes.<br>5. De motor is versleten. | 1. Vervang de lagers indien dit nodig is.<br>2. Motor controleren en indien nodig vervangen.<br>3. Regelklep laten reinigen en controleren.<br>4. Pas de instelling aan.<br>5. Vervang de motor. |
| Een maaidek gaat niet omhoog na het maaien. | 1. Er is een pakking van de hefcilinder defect.<br>2. De drukontlastklep is open gedrukt of verkeerd ingesteld.<br>3. Een regelklep werkt niet naar behoren.<br>4. Er is een mechanische obstructie. | 1. Vervang de pakkingen.<br>2. De ontlastklep laten nakijken. Neem contact op met uw erkende distributeur.<br>3. Regelklep reviseren.<br>4. Verwijder de obstructie. |
| De maaidekken volgen de contouren van de grond niet. | 1. De slangen zijn niet goed geleid of de hydraulische fittings zijn verkeerd gericht.<br>2. De draaipunten zitten te vast.<br>3. De maaier wordt gebruikt in de stand 'vasthouden'.<br>4. De gewichtsoverbrenging staat te hoog. | 1. Beweeg de maaidekken zo ver mogelijk en kijk of de slangen strak komen te staan. Slangen op correcte wijze leiden en aansluitingen goed plaatsen indien dit nodig is.<br>2. Zet het draaipunt los en smeer het indien nodig.<br>3. Schakelaar van hefinrichting op Omlaag/Zweefstand zetten.<br>4. De gewichtsoverbrenging verminderen. |
| De maaidekken starten niet wanneer zij worden neergelaten om te maaien. | 1. De stoelsensorschakelaar werkt niet goed.<br>2. Het peil van de hydraulische olie is te laag.<br>3. Er is een aandrijfas gebroken.<br>4. De drukontlastklep is open gedrukt of verkeerd ingesteld.<br>5. Er is een maaicilinder geblokkeerd.<br>6. Een maaicilinder drukt tegen het onderste mes.<br>7. Er staat een regelklep van een maaidek op ‘uit’ als gevolg van defecte regelklep.<br>8. Er staat een regelklep van een maaidek op ‘uit’ als gevolg van elektrische storing.<br>9. De nabijheidsschakelaar van de hefarm is onjuist ingesteld. | 1. Mechanische en elektrische werking van schakelaar controleren.<br>2. Vul het reservoir van de hydraulische vloeistof tot het vereiste peil.<br>3. Controleer de aandrijfassen van de motor en de cilinder, en vervang indien nodig.<br>4. De ontlastklep laten nakijken. Neem contact op met uw erkende dealer.<br>5. Verhelp blokkeringen.<br>6. Pas de instelling aan.<br>7. Regelklep reviseren.<br>8. Laat het elektrische systeem controleren op elektrische storingen.<br>9. Nabijheidsschakelaar controleren en afstellen. |
| De cilinders draaien in de verkeerde richting. | 1. De slangen zijn verkeerd aangesloten.<br>2. De schakelaar van de maaidekaandrijving is verkeerd aangesloten. | 1. Controleer het hydraulische circuit en sluit de slangen juist aan.<br>2. Controleer de elektrische aansluitingen van de schakelaar. |

# Opmerkingen:

# Opmerkingen:

# Opmerkingen:

# Lijst met internationale dealers

| Dealer: | Land: | Telefoonnummer: | Dealer: | Land: | Telefoonnummer: |
|---|---|---|---|---|---|
| Agrolanc Kft | Hongarije | 36 27 539 640 | Maquiver S.A. | Colombia | 57 1 236 4079 |
| Balama Prima Engineering Equip. | Hongkong | 852 2155 2163 | Maruyama Mfg. Co. Inc. | Japan | 81 3 3252 2285 |
| B-Ray Corporation | Korea | 82 32 551 2076 | Mountfield a.s. | Tsjechië | 420 255 704 220 |
| Casco Sales Company | Puerto Rico | 787 788 8383 | Mountfield a.s. | Slowakije | 420 255 704 220 |
| Ceres S.A. | Costa Rica | 506 239 1138 | Munditol S.A. | Argentinië | 54 11 4 821 9999 |
| CSSC Turf Equipment (pvt) Ltd. | Sri Lanka | 94 11 2746100 | Norma Garden | Rusland | 7 495 411 61 20 |
| Cyril Johnston & Co. | Noord-Ierland | 44 2890 813 121 | Oslinger Turf Equipment S.A. | Ecuador | 593 4 239 6970 |
| Cyril Johnston & Co. | Ierland | 44 2890 813 121 | Oy Hako Ground and Garden Ab | Finland | 358 987 00733 |
| Equiver | Mexico | 52 55 539 95444 | Parkland Products Ltd. | Nieuw-Zeeland | 64 3 34 93760 |
| Femco S.A. | Guatemala | 502 442 3277 | Perfetto | Polen | 48 61 8 208 416 |
| ForGarder OU | Estland | 372 384 6060 | Pratoverde SRL. | Italië | 39 049 9128 128 |
| G.Y.K. Company Ltd. | Japan | 81 726 325 861 | Prochaska & Cie | Oostenrijk | 43 1 278 5100 |
| Geomechaniki of Athens | Griekenland | 30 10 935 0054 | RT Cohen 2004 Ltd. | Israël | 972 986 17979 |
| Golf international Turizm | Turkije | 90 216 336 5993 | Riversa | Spanje | 34 9 52 83 7500 |
| Guandong Golden Star | China | 86 20 876 51338 | Lely Turfcare | Denemarken | 45 66 109 200 |
| Hako Ground and Garden | Zweden | 46 35 10 0000 | Solvert S.A.S. | Frankrijk | 33 1 30 81 77 00 |
| Hako Ground and Garden | Noorwegen | 47 22 90 7760 | Spypros Stavrinides Limited | Cyprus | 357 22 434131 |
| Hayter Limited (U.K.) | Verenigd Koninkrijk | 44 1279 723 444 | Surge Systems India Limited | India | 91 1 292299901 |
| Hydroturf Int. Co Dubai | Verenigde Arabische Emiraten | 97 14 347 9479 | T-Markt Logistics Ltd. | Hongarije | 36 26 525 500 |
| Hydroturf Egypt LLC | Egypte | 202 519 4308 | Toro Australia | Australië | 61 3 9580 7355 |
| Irrimac | Portugal | 351 21 238 8260 | Toro Europe NV | België | 32 14 562 960 |
| Irrigation Products Int'l Pvt Ltd. | India | 0091 44 2449 4387 | Valtech | Marokko | 212 5 3766 3636 |
| Jean Heybroek BV | Nederland | 31 30 639 4611 | Victus Emak | Polen | 48 61 823 8369 |

## Privacyverklaring voor Europa

De informatie die Toro verzamelt
Toro Warranty Company (Toro) respecteert uw privacy. Om uw aanspraak op garantie te behandelen en contact met u op te nemen in het geval van een terugroepactie vragen wij om bepaalde persoonlijke informatie, hetzij direct of via uw lokale Toro-dealer.

Het Toro garantiesysteem wordt gehost op servers in de Verenigde Staten, waar de privacywet mogelijk niet dezelfde bescherming biedt als in uw land.

DOOR UW PERSOONLIJKE GEGEVENS MET ONS TE DELEN STEMT U IN MET DE VERWERKING VAN UW PERSOONLIJKE GEGEVENS ZOALS BESCHREVEN IN DEZE PRIVACYVERKLARING.

Hoe Toro informatie gebruikt
Toro kan uw persoonsgegevens gebruiken om uw aanspraak op garantie te behandelen, contact met u op te nemen in het geval van een terugroepactie, of voor een ander doeleinde waarvan we u op de hoogte brengen. Toro kan uw informatie delen met zijn afdelingen, dealers of andere zakenpartners in verband met deze activiteiten. We verkopen uw persoonsgegevens niet aan andere bedrijven. We behouden ons het recht voor om persoonsgegevens te delen teneinde te voldoen aan geldende wetten en verzoeken van de aangewezen autoriteiten, opdat wij onze systemen naar behoren kunnen gebruiken of met het oog op onze eigen bescherming of die van andere gebruikers.

Behoud van uw persoonlijke gegevens
Wij bewaren uw persoonlijke gegevens zo lang als dat nodig is voor de doeleinden waarvoor ze oorspronkelijk werden verzameld of voor andere legitieme doeleinden (zoals naleving van voorschriften), of zo lang als vereist is door de van toepassing zijnde wet.

Toro's engagement voor de beveiliging van uw persoonlijke gegevens.
We nemen redelijke voorzorgen om uw persoonlijke gegevens te beschermen. We proberen bovendien de nauwkeurigheid en geldigheid van persoonlijke gegevens te waarborgen.

Toegang tot en aanpassing van uw persoonlijke gegevens
Als u toegang wenst tot uw persoonlijke gegevens of deze wilt aanpassen, gelieve dan een e-mail te sturen naar legal@toro.com.

## Australische consumentenwet

Australische klanten kunnen voor informatie over de Australische consumentenwet (Australian Consumer Law) terecht bij de lokale Toro-verdeler of ze kunnen deze informatie in de doos vinden.

# De Toro Total Coverage-garantie

Beperkte garantie

## Gedekte voorwaarden en producten

De Toro® Company en de hieraan gelieerde onderneming, Toro Warranty Company, bieden krachtens een overeenkomst tussen beide ondernemingen gezamenlijk de garantie dat uw Toro product (hierna: het “product”) gedurende twee jaar of 1500 bedrijfsuren* vrij is van materiaalgebreken of fabricagefouten, met dien verstande dat hierbij de kortste periode moet worden aangehouden. Deze garantie geldt voor alle producten met uitzondering van beluchters (zie de afzonderlijke garantieverklaringen voor deze producten). In een geval waarin de garantie van toepassing is, zullen wij het product kosteloos repareren en ook niet de kosten van diagnose, arbeid, onderdelen en transport in rekening brengen. De garantie gaat in op de datum waarop het product is geleverd aan de oorspronkelijke koper.
* Producten uitgerust met een urenteller.

## Aanwijzingen voor aanvraag van garantieservice

U dient contact op te nemen met de distributeur van commerciële producten of erkende dealer bij wie u het product heeft gekocht, zodra u denkt dat er sprake is van een geval waarop de garantie van toepassing is. Als het u moeite kost een distributeur of erkende dealer te vinden of vragen hebt over rechten of plichten met betrekking tot de garantie, kunt u contact met ons opnemen op:

Commercial Products Service Department
Toro Warranty Company
8111 Lyndale Avenue South
Bloomington, MN 55420-1196, VS
E-mail: commercial.warranty@toro.com

## Plichten van de eigenaar

Als eigenaar van het product bent u verantwoordelijk voor de vereiste onderhouds- en afstelwerkzaamheden die worden vermeld in de gebruikershandleiding. Indien u de vereiste onderhouds- en afstelwerkzaamheden niet uitvoert, kan uw garantieclaim worden afgewezen.

## Zaken en gevallen die niet onder de garantie vallen

Niet alle storingen of defecten van het product die plaatsvinden tijdens de garantieperiode zijn materiaalgebreken of fabricagefouten. Buiten deze garantie vallen:

- Defecten als gevolg van het gebruik van andere dan originele Toro-onderdelen, of als gevolg van de montage en gebruik van additionele, gewijzigde of niet van Toro afkomstige accessoires en producten. De fabrikant van deze artikelen kan een afzonderlijke garantie verstrekken.
- Defecten als gevolg van nalatigheid om aanbevolen onderhouds en/of afstelwerkzaamheden te verrichten. Als u uw Toro-product niet goed onderhoudt volgens de lijst met aanbevolen onderhoudswerkzaamheden in de *Gebruikershandleiding* kan dit ertoe leiden dat garantieclaims worden afgewezen.
- Defecten als gevolg van verkeerd, achteloos of roekeloos gebruik van het product.
- Onderdelen die onderhevig zijn aan slijtage door gebruik, tenzij deze gebreken vertonen. Voorbeelden van onderdelen die slijten of worden verbruikt tijdens een normaal gebruik van het product zijn onder meer, maar niet uitsluitend: remblokken en remvoeringen, koppelingsvoeringen, maaimessen, messenkooien, snijplaten, pennen, bougies, zwenkwielen, banden, filters, drijfriemen en sommige onderdelen van spuitmachines zoals membranen, spuitdoppen, afsluitkleppen en dergelijke.
- Defecten veroorzaakt door externe invloeden. Externe invloeden zijn onder meer, maar niet uitsluitend: weersomstandigheden, wijze van opslag, verontreiniging, gebruik van niet goedgekeurde koelvloeistoffen, smeermiddelen, additieven, meststoffen, water, chemicaliën en dergelijke.
- Normale geluidssterkte, trillingen, slijtage en achteruitgang.
- Normale slijtage omvat onder meer, maar niet uitsluitend: schade aan stoelen als gevolg van slijtage of afschuring, afgebladderde verfoppervlakken, beschadigde stickers en krassen op ruiten.

## Onderdelen

Garantie wordt verleend op onderdelen die moeten worden vervangen in het kader van het vereiste onderhoud, gedurende de garantieperiode tot hun geplande vervanging. Een onderdeel dat uit hoofde van de garantie is vervangen, komt voor de duur van de oorspronkelijke productgarantie in aanmerking voor de garantie en wordt eigendom van Toro. Toro neemt de uiteindelijke beslissing of een onderdeel of een groep van onderdelen wordt gerepareerd of vervangen. Toro mag voor garantiereparaties in de fabriek gereviseerde onderdelen gebruiken.

## Opmerking met betrekking tot de garantie op semi-tractieaccu’s:

Semi-tractieaccu’s hebben een specifiek totaal aantal kilowatt-uren die zij tijdens hun levensduur kunnen leveren. De gebruikte technieken voor het bedienen, opladen en onderhouden van de accu kan leiden tot een langere of kortere levensduur van de accu. Als de accu’s in dit product worden gebruikt, zal hun bruikbaarheid tussen de oplaadintervallen langzaam verminderen totdat zij volledig uitgeput zijn. Vervanging van een accu die is uitgeput als gevolg van normaal gebruik, is de verantwoordelijkheid van de eigenaar van het product. Een accu moet soms tijdens de normale garantieperiode op kosten van de eigenaar worden vervangen.

## Onderhoud op kosten van de eigenaar

Opvoeren van de motor, smeren, reinigen en waxen, het vervangen van items en voorwaarden die niet onder de garantie vallen, filters, koelvloeistof en het uitvoeren van aanbevolen onderhoudswerkzaamheden behoren tot de gebruikelijke werkzaamheden die nodig zijn voor Toro producten en die voor rekening komen van de eigenaar.

## Algemene voorwaarden

Op grond van deze garanties mogen reparaties uitsluitend worden uitgevoerd door een erkende Toro-dealer.

**The Toro Company en de Toro Warranty Company zijn niet aansprakelijk voor indirecte of bijkomende schade of gevolgschade in samenhang met het gebruik van de Toro-producten die onder deze garantie vallen, inclusief de kosten of uitgaven voor de levering van vervangen materiaal of diensten gedurende een redelijke periode van onbruikbaarheid of buitengebruikstelling tijdens de uitvoering van reparatiewerkzaamheden op grond van deze garantie. Met uitzondering van de emissiegarantie waarnaar hieronder (indien van toepassing) wordt verwezen, bestaat er geen andere uitdrukkelijke garantie.**

Alle impliciete garanties van verkoopbaarheid of geschiktheid voor gebruik zijn beperkt tot de duur van deze uitdrukkelijke garantie. Sommige landen staan uitsluitingen van bijkomende schade of gevolgschade of beperkingen op de duur van de impliciete garantie niet toe, zodat bovengenoemde uitsluitingen en beperkingen in uw geval mogelijk niet van toepassing zijn.

Deze garantie geeft u specifieke juridische rechten; daarnaast kunt u beschikken over andere rechten die per land kunnen verschillen.

## Andere landen dan de VS of Canada

Klanten dienen contact op te nemen met hun Toro Distributeur (Dealer) om het garantiebeleid voor hun land, provincie of staat te verkrijgen. Als u om een of andere reden ontevreden bent over de service van uw verdeler of moeilijk informatie over de garantie kunt krijgen, verzoeken wij u contact op te nemen met de Toro-importeur. Als alle andere middelen zonder succes zijn, neemt u contact met ons op bij Toro Warranty Company.