Form No. 3391-117 Rev A

Blæsesæt på 132 cm

Groundsmaster® 200/3320/3280-D-traktionsenhed

Modelnr. 30502—Serienr. 315000001 og derover

Betjeningsvejledning

Sikkerhed

Hvis operatøren eller ejeren anvender eller vedligeholder maskinen forkert, kan det medføre personskade. Operatøren skal altid overholde sikkerhedsforskrifterne og altid være opmærksom på advarselssymbolerne, der betyder FORSIGTIG, ADVARSEL eller FARE – "personlige sikkerhedsforanstaltninger", for at nedsætte risikoen for personskade. Hvis sikkerhedsanvisningen ikke overholdes, kan det medføre personskade eller død.

⚠ ADVARSEL

CALIFORNIEN
Advarsel i henhold til erklæring nr. 65

Dette produkt indeholder et eller flere kemikalier, der ifølge staten Californien er kræftfremkaldende og giver medfødte defekter eller forplantningsskader.

Før betjening

- Læs og forstå indholdet i denne vejledning, før maskinen startes og betjenes. Lær alle betjeningsanordningerne at kende, og forstå, hvordan du stopper hurtigt.
- Lad aldrig børn betjene maskinen. Lad aldrig voksne benytte maskinen uden korrekte anvisninger. Maskinen bør kun betjenes af operatører, der er uddannet i betjening på skråninger, og som har læst denne vejledning.
- Maskinen må aldrig betjenes af personer, som er påvirket af medicin eller alkohol.
- Lyn kan forårsage alvorlig personskade eller død. Hvis der observeres lyn eller høres torden i området, må maskinen ikke anvendes. Søg ly.
- Fjern alt snavs og andre genstande, der kan være opsamlet og udslynget af skæreknivene. Hold alle omkringstående væk fra anvendelsesområdet.
- Sørg for, at alle afskærmninger og sikkerhedsanordninger er på plads. Hvis en afskærmning, sikkerhedsanordning eller mærkat er defekt eller beskadiget, skal den repareres eller udskiftes, før maskinen betjenes. Tilspænd også evt. løse møtrikker, bolte og skruer for at sikre, at maskinen er i forsvarlig, driftsmæssig stand.
- Bær ikke løst siddende tøj, der kan sætte sig fast i bevægelige dele. Hav altid lange bukser og kraftige sko på. Det tilrådes at bære sikkerhedsbriller, sikkerhedssko og hjelm, og dette er påkrævet i henhold til visse lokale bestemmelser og forsikringsregler.
- Sørg for at justere kontakterne til sikkerhedslåsesystemet korrekt, så motoren ikke kan startes, medmindre traktionspedalen er sluppet og i neutral position, og kraftudtaget er i **udkoblet** position.
- Fyld brændstof på, før du starter motoren. Undgå at spilde brændstof. Da benzin er brandfarligt, skal det håndteres med stor forsigtighed.
  - Brug en godkendt brændstofbeholder.
  - Fyld ikke brændstoftanken, når motoren er varm eller kører.
  - Ryg ikke, mens du håndterer brændstof.
  - Fyld brændstoftanken op udendørs til cirka 25 mm under toppen af tanken, ikke påfyldningsstudsen.
  - Tør eventuelt spildt brændstof op.

Under drift

- Sid i sædet, når du starter motoren og betjener maskinen.
- Sørg altid for, at sædedrejepindens holdestift er monteret.
- Før motoren startes:
  - Aktiver parkeringsbremsen.
  - Sørg for, at traktionspedalen er i neutral position, og at kraftudtaget er i **udkoblet** position.
  - Når motoren er startet, skal du slippe parkeringsbremsen og holde foden væk fra traktionspedalen. Maskinen må ikke bevæge sig. Hvis der er tydelig bevægelse, er den neutrale returmekanisme forkert justeret. Derfor skal du slukke motoren og justere maskinen, indtil den holder op med at bevæge sig, når traktionspedalen slippes.
- Lad ikke motoren køre i et afgrænset område uden tilstrækkelig ventilation. Udstødningsgasser er farlige og kan være dødbringende.
- Den maksimale sædekapacitet er én person. Tag derfor aldrig passagerer med.
- Kontroller omhyggeligt, om der er fri højde over dit hoved, inden du kører under eventuelle genstande.
- Græsdeflektoren eller den komplette blæserenhed skal altid være installeret på klippeenheden.

© 2014—The Toro® Company
8111 Lyndale Avenue South
Bloomington, MN 55420

Registrer dit produkt på www.Toro.com.

Oversættelse af original (DA)
Alle rettigheder forbeholdes

3391-117 A

- Operatøren skal være uddannet og trænet i kørsel på skråninger. Køretøjet kan tippe eller vælte, hvilket kan medføre personskade eller død, hvis man ikke er forsigtig ved kørsel på skråninger eller bakker.
- Skråninger skal krydses forsigtigt. Undgå pludselig start eller opbremsning ved kørsel på tværs af eller op og ned ad skråninger.
- Hvis motoren sætter ud, eller hvis maskinen mister fart og ikke kan nå op på toppen af en bakke, må du ikke vende maskinen rundt. Bak altid langsomt lige ned ad bakken.
- Det kræver operatørens fulde opmærksomhed at bruge maskinen. Gør følgende for at undgå at miste herredømmet over maskinen:
  - Maskinen må kun betjenes i dagslys, eller hvor der er godt, kunstigt lys.
  - Kør langsomt.
  - Undgå at starte og stoppe pludseligt.
  - Kig bag maskinen, før du bakker.
  - Hold øje med huller eller andre skjulte farer.
  - Kør ikke tæt på bunkere, grøfter, høje kantstene eller vandløb.
  - Sænk hastigheden i skarpe sving eller ved vending på skråninger.
  - Klippeskjoldet skal være sænket, når du kører ned ad bakker, så du har kontrol over styringen.
- Græsdeflektoren skal altid være monteret og stå i nederste position på klippeenheden, når blæserenheden er fjernet. Dette produkt er designet til at skyde genstande ned i jorden, hvor de hurtigt mister energi i områder med græs. Løb imidlertid aldrig en risiko, der kan medføre personskader! **Stop klipningen**, hvis en person eller et dyr uventet dukker op i eller nær klipningsområdet. Skødesløs betjening kan i kombination med terrænets hældning, rikochetterede genstande eller forkert anbragte sikkerhedsafskærmninger føre til skader på grund af udslyngning af genstande. Genoptag ikke klipning, før området er ryddet.
- Hæv aldrig klippeenheden, mens skæreknivene eller andre dele drejer.
- Hvis en skærekniv rammer en fast genstand, eller maskinen vibrerer unormalt, skal du udkoble kraftudtaget, sætte gashåndtaget på Slow (langsom), aktivere parkeringsbremsen og slukke motoren. Fjern nøglen fra tændingen for at forhindre start ved et uheld. Kontroller klippe-, blæser- og traktionsenheden for eventuel skade og defekte dele. Reparer eventuelle skader, før motoren genstartes og klippeenheden betjenes. Sørg for, at skæreknivene er i god stand, og at knivboltene er spændt til det foreskrevne moment (se betjeningsvejledningen til klippeskjoldet).
- Hvis klippeenhedens udblæsningsområde eller blæserenheden skulle blive tilstoppet, skal du udkoble kraftudtaget og slukke for motoren, før tilstopningen fjernes.
- For at stoppe maskinen skal du tage foden af traktionspedalen og træde på bremsepedalen. Ved gradvist at træde traktionspedalen bagud kan du bremse maskinen yderligere.
- Berør ikke motoren, lydpotten eller dens tilstødende afskærmning, mens motoren kører eller lige efter, at den er stoppet. Disse områder kan være varme nok til at forårsage forbrændinger.
- Sænk klippeenheden ned til jorden, og fjern nøglen fra tændingen, når maskinen efterlades uden opsyn.
- Før du forlader sædet:
  - Flyt traktionspedalen til neutral position, og fjern foden fra pedalen.
  - Aktiver parkeringsbremsen, og udkobl kraftudtaget.
  - Sluk motoren, og tag nøglen ud af tændingen. Vent på, at al bevægelse er standset, før du forlader sædet.

Vedligeholdelse

- Fjern nøglen fra tændingen for at forhindre start ved et uheld, når du efterser, justerer eller opbevarer maskinen.
- Kontakt en autoriseret Toro-forhandler, hvis det nogen sinde skulle være nødvendigt med større reparationer, eller du har brug for anden hjælp.
- Eliminer potentielle brandrisici ved at holde motorområdet frit for overskydende fedt, græs, blade og ophobet snavs.
- Sørg for, at maskinen er i sikker driftsmæssig stand ved at holde møtrikker, bolte og skruer fast tilspændt. Kontrollér hyppigt alle monteringsboltene til klippeenhedens knive for at sikre, at de er tilspændt til det foreskrevne moment (se *betjeningsvejledningen til klippeskjoldet*).
- Sørg for, at alle hydraulikrørsforbindelser er fast tilspændt, og at alle hydraulikslanger og -rør er i god stand, før der sættes tryk på systemet.
- Hold kroppen og hænderne væk fra små lækagehuller eller dyser, der sprøjter hydraulikvæske ud under højtryk. Brug papir eller pap, ikke hænderne, til at finde lækager. Hydraulikvæske, der slipper ud under tryk, kan have tilstrækkelig kraft til at trænge gennem huden og forårsage alvorlig personskade. Væske, der ved et uheld er blevet sprøjtet ind i huden, skal fjernes kirurgisk inden for få timer af en læge, der kender til denne type skade, da det ellers kan medføre koldbrand.
- Før du afbryder eller udfører arbejde på hydrauliksystemet, skal hele trykket tages af systemet ved at stoppe motoren og sænke redskabet ned på jorden.
- Hvis det er nødvendigt at have motoren kørende, når der udføres vedligeholdelsesarbejde eller justeringer, skal der holdes god afstand til kraftudtagsakslen, skæreknivene og andre bevægelige dele.
- På produktionstidspunktet var maskinen i overensstemmelse med de gældende sikkerhedsstandarder for plænetraktorer. Brug udelukkende originale

Toro-reservedele og tilbehør for at sikre optimal ydeevne og fortsat sikkerhedscertificering af maskinen. Reservedele og tilbehør fra andre producenter kan medføre, at maskinen ikke opfylder sikkerhedsstandarderne og kan gøre garantien ugyldig.

Sikkerheds- og instruktionsmærkater

Sikkerheds- og instruktionsmærkaterne kan nemt ses af operatøren og er placeret tæt på potentielle risikoområder. Beskadigede eller bortkomne mærkater skal udskiftes.

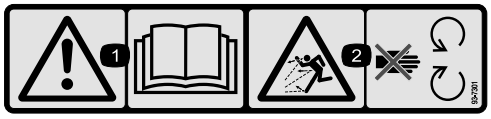

93-7301

1. Advarsel – læs betjeningsvejledningen.
2. Fare for udslyngede genstande – hold afstand til bevægelige dele.

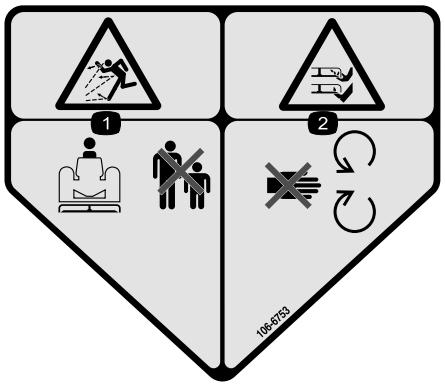

106–6753

1. Fare for udslyngede genstande – hold sikker afstand til maskinen.
2. Fare for skæring/amputation af hænder eller fødder med plæneklipperens kniv – hold afstand til bevægelige dele.

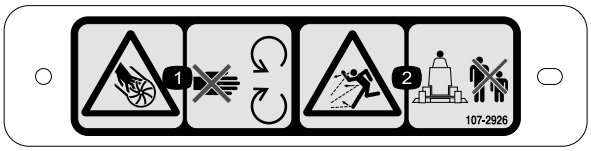

107–2926

1. Risiko for at skære sig/amputering, skovlhjul – hold afstand til bevægelige dele.
2. Fare for udslyngede genstande – hold sikker afstand til maskinen.

Opsætning

Løsdele

Brug skemaet herunder til at kontrollere, at alle dele er blevet leveret.

Fremgangsmåde	Beskrivelse	Antal	Anvendelse
1	Kræver ingen dele	–	Fjern klippeenheden fra traktionsenheden.
2	Dobbelt spindelremskive Remskivemøtrik Møtrik dæksel	1 1 1	Monter den nye spindelremskive.
3	Aksebeslag	2	Afmonter/ændr græsdeflektoren.
4	Forreste deflektor Skærm Bageste deflektor Bageste hylde Højre hylde Maskinskrue (1/4–20 x 3/4 tomme) Maskinskrue (5/16–18 x 5/8 tomme) Maskinskrue (5/16–18 x 7/8 tomme) Maskinskrue (3/8–16 x 1 tomme) Bræddebolt (5/16–18 x 3/4 tomme) Låsemøtrik Sikringsskive	1 1 1 1 1 5 2 2 4 2 11 4	Monter skjolddeflektorerne.
5	Blæser Monteringsbeslag Beslag plade Rem Maskinskrue (5/16–18 x 3/4 tomme) Bræddebolt (5/16–18 x 3/4 tomme) Låsemøtrik	1 2 2 1 2 4 6	Monter blæserens monteringsbeslag og blæseren.
6	Styreremskive Maskinskrue (5/16–18 x 3/4 tomme) Flad skive Låsemøtrik	1 3 3 3	Monter styreremskiven.
7	Modvægtsfjeder Maskinskrue (1/4–20 x 3/4 tomme) Låsemøtrik	1 2 2	Monter modvægtsfjedersættet.
8	Kræver ingen dele	–	Monter klippeenheden på traktionsenheden.
9	Kofanger Maskinskrue (1/2–13 x 1-1/2 tomme) Maskinskrue (3/8–16 x 1 tomme) Flangelåsemøtrik (3/8 tomme – 16)	1 2 2 2	
10	Advarselsmærkat	1	Monter advarselsmærkaten.
11	Sliske Låsemøtrik Sliskebeslag	1 4 4	Monter blæserhusets sliske.

1

Fjernelse af klippeenheden fra traktionsenheden

Kræver ingen dele

Fremgangsmåde

Trykskiverne, afstandsklodserne og strammehætterne er monteret på styrehjulsspindlerne med henblik på forsendelse.

1. Placer maskinen på en plan flade, hæv klippeenheden, aktivér parkeringsbremsen, sæt traktionspedalen i neutral position, flyt håndtaget til kraftudtaget til den slukkede position, sluk for motoren, og tag nøglen ud af kontakten.

⚠ FORSIGTIG

Modvægtsfjederen er spændt, når skjoldet er i den sænkede position (kun 200-serien af traktionsenheder).

Hæv altid skjoldet, før fjederen justeres eller fjernes.

2. Kun på traktionsenheder i 200-serien skal du frakoble modvægten fra traktionsenheden, fjerne låsestifterne fra beslagene, adskille fjederspændingsenhederne fra beslagene og placere dem på skjoldet (Figur 1).

   Bemærk: Fastgør løst låsestifterne til beslagene, så du ikke mister dem.

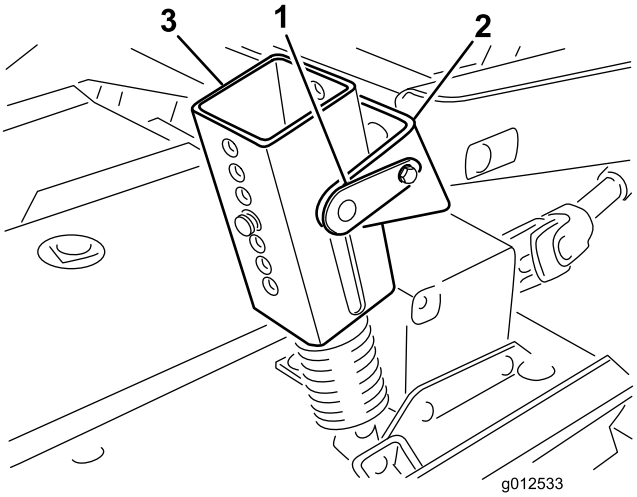

Figur 1

1. Låsestift
2. Beslag
3. Fjederspændingsenhed
4. Klippehøjdestifter

3. Sænk klippeenheden, og afmonter de fire stifter fra klippehøjdebeslagene (Figur 1).
4. Start motoren, og hæv traktionsenhedens løftearme.
5. Stop motoren, og skub klippeenheden væk fra traktionsenheden ved at adskille han- og hundelen af kraftudtagsakslen (Figur 2).

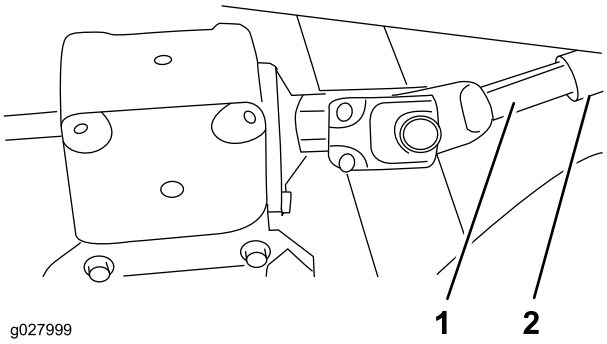

Figur 2

1. Hankraftudtagsaksel
2. Hunkraftudtagsaksel

⚠ FORSIGTIG

Hvis maskinen startes, og kraftudtagsakslen kan rotere, kan det medføre alvorlig personskade.

Du må ikke starte motoren og indkoble kraftudtagskontakten, når kraftudtagsakslen ikke er forbundet til gearkassen på klippeenheden.

2

Montering af den nye spindelremskive

Dele, der skal bruges til dette trin:

1	Dobbelt spindelremskive
1	Remskivemøtrik
1	Møtrik dæksel

Fremgangsmåde

1. Hægt de låse af, der fastgør højre dæksel til klippeenhedens overdel.
2. Afmonter dækslet fra klippeenheden.
3. Løsn de to møtrikker, der fastgør styreremskivens plade, så styreremskivens spænding mod remmen løsnes (Figur 3).

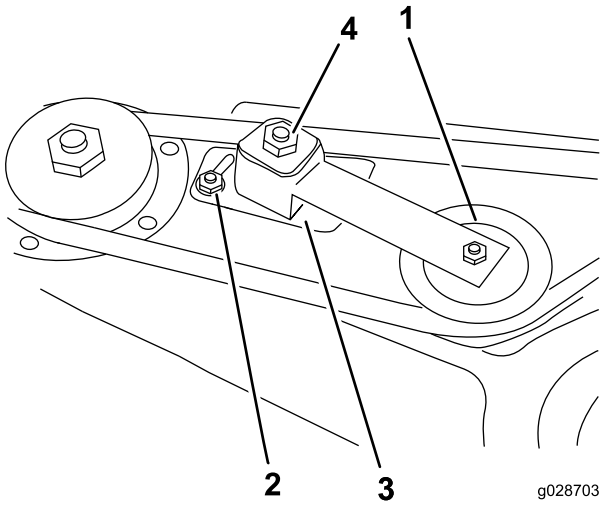

Figur 3

1. Styreremskive
2. Møtrik
3. Styreremskivens plade
4. Styreremskivens justeringsmøtrik

4. Afmonter remmen fra højre spindelremskive (Figur 4).
5. Afmonter de seks bræddebolte og seks flangemøtrikker, der fastgør spindelhuset og støtteringen til klippeenheden (Figur 4). Gem delene.

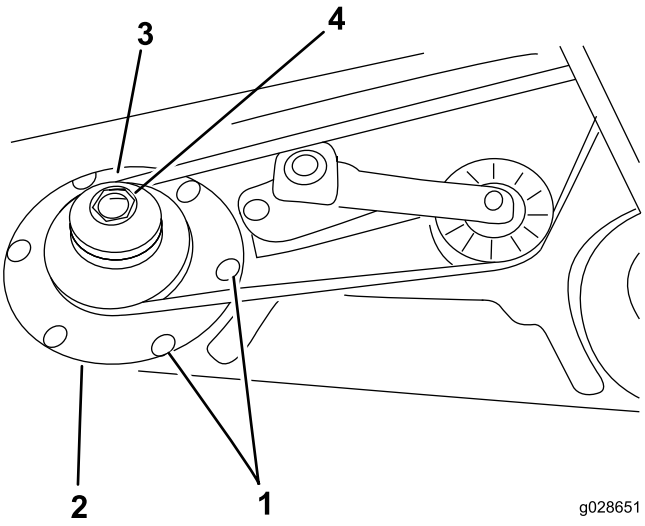

Figur 4

1. Bræddebolte
2. Støttering
3. Dobbelt spindelremskive
4. Remskivemøtrik

6. Skub spindelhuset ud fra bunden af klippeenheden.
7. Afmonter den møtrik, der fastgør remskiven til spindelakslen.
8. Afmonter remskiven fra akslen.
9. Skub den nye dobbelt spindelremskive på spindelakslen (Figur 4).

   Bemærk: Monter ikke remskivens møtrik på dette tidspunkt.
10. Skub remskiveenden af spindelhuset gennem hullet i klippeenheden, og før remmen rundt om remskiven og styreremskiven.
11. Monter spindelenheden med støtteringen, seks bræddebolte og seks flangemøtrikker.
12. Monter den nye remskivemøtrik på spindelakslen, og tilspænd til 135,6 Nm.
13. Monter møtrikkens dæksel.
14. Tilspænd styreremskivens justermøtrik til 33,9-40 Nm for at opnå den korrekte remspænding.
15. Tilspænd møtrikkerne på styreremskivens plade.

3

Afmontering/ændring af græsdeflektoren

Dele, der skal bruges til dette trin:

2	Aksebeslag

Fremgangsmåde

1. Afmonter de maskinskruer, låsemøtrikker og fjedre, der fastgør deflektorbeslagene til drejebeslagene (Figur 5).
2. Afmonter de bræddebolte og flangemøtrikker, der fastgør drejebeslagene til huset (Figur 5).

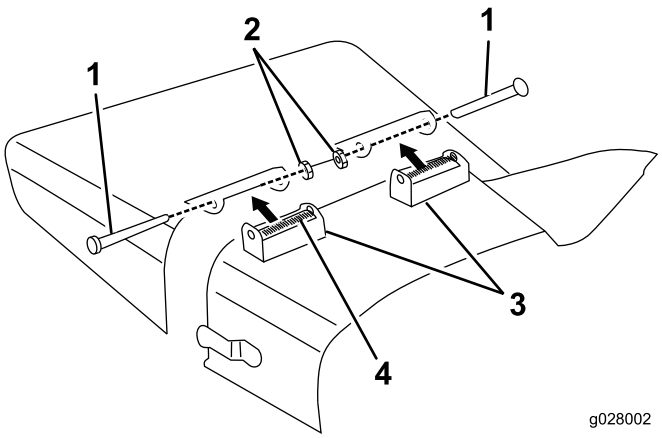

Figur 5

1. Maskinskrue
2. Låsemøtrik
3. Aksebeslag
4. Fjeder

3. Brug de maskinskruer, låsemøtrikker og fjedre, du fjernede tidligere, til at montere de nye drejebeslag til deflektorbeslagene (Figur 6).

   Bemærk: Spænd ikke møtrikkerne for meget, da beslagene skal kunne dreje.

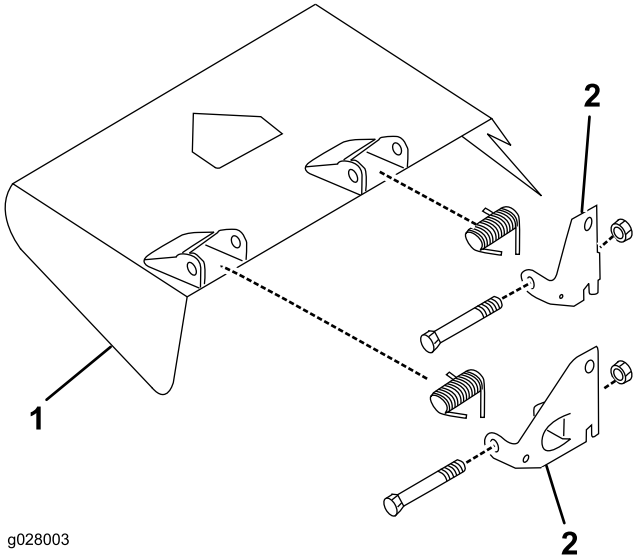

Figur 6

1. Græsdeflektor
2. Aksebeslag

4. Gem denne enhed til sideudblæsningsdrift.

4

Montering af skjolddeflektorer

Dele, der skal bruges til dette trin:

1	Forreste deflektor
1	Skærm
1	Bageste deflektor
1	Bageste hylde
1	Højre hylde
5	Maskinskrue (1/4–20 x 3/4 tomme)
2	Maskinskrue (5/16–18 x 5/8 tomme)
2	Maskinskrue (5/16–18 x 7/8 tomme)
4	Maskinskrue (3/8–16 x 1 tomme)
2	Bræddebolt (5/16–18 x 3/4 tomme)
11	Låsemøtrik
4	Sikringsskive

Fremgangsmåde

1. Markér og bor et hul på 3/8 tomme i diameter gennem midten af deflektorstoppet (Figur 7).

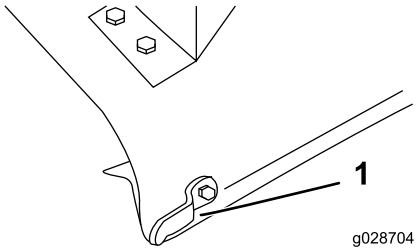

Figur 7

1. Deflektorstop

2. Monter enden af den forreste deflektor til skjoldet med en maskinskrue (5/16–18 x 7/8 tomme) og låsemøtrik (Figur 8).
3. Juster afskærmningen med kanten af skjoldet, og brug afskærmningen som skabelon til at markere og bore de to resterende huller på 3/8 tomme i diameter i skjoldet (Figur 8).
4. Fastgør afskærmningen til skjoldet med to maskinskruer (5/16–18 x 5/8 tomme) og to låsemøtrikker (Figur 8).

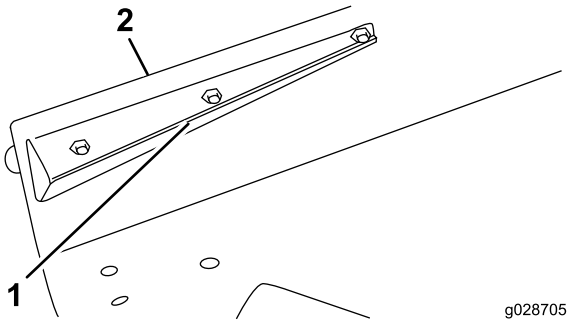

Figur 8

1. Forreste deflektor
2. Skjoldets kant

5. Brug den bageste deflektor som skabelon til at markere og bore tre huller (3/8 tomme i diameter) gennem skjoldet. Hold deflektoren parallel med skjoldets kant.
6. Fastgør deflektoren til skjoldet med to bræddebolte (5/16 – 18 x 3/4 tomme), 1 maskinskrue (5/16 – 18 x 7/8 tomme) og tre låsemøtrikker.
7. Ret den bageste deflektor ind efter hjørnet på udblæsningsåbningen (Figur 9).

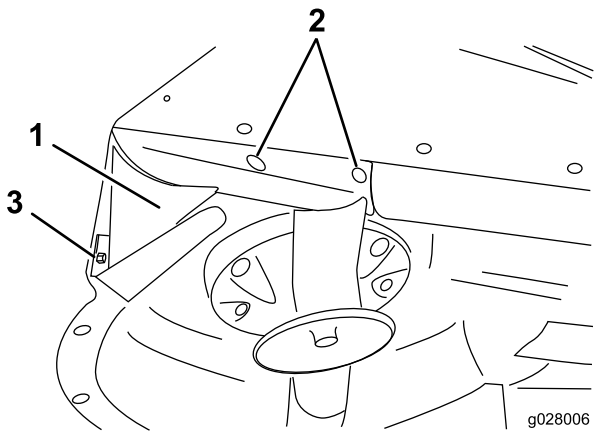

Figur 9

1. Bageste deflektor
2. Bræddebolte
3. Maskinskrue

8. Placer den bageste hylde på skjoldet (Figur 10).

   Bemærk: Brug en lang, tynd blyant til at markere fire monteringshuller i skjoldet. Der er muligvis allerede huller i skjoldet.

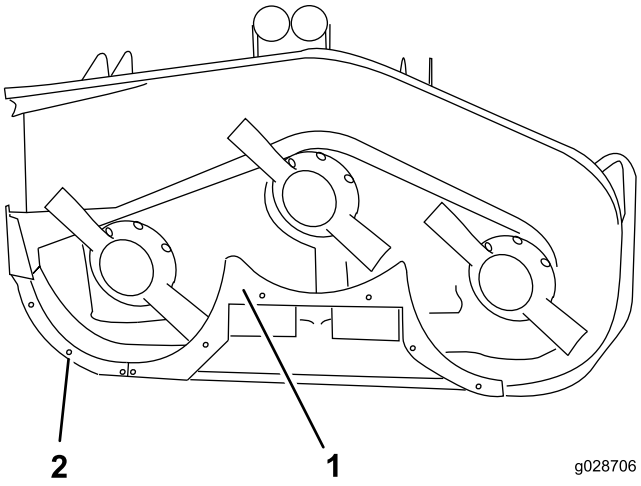

Figur 10

1. Bageste hylde
2. Højre hylde

9. Bor fire huller (13/32 tomme) i skjoldet, hvis det er nødvendigt.
10. Monter den bageste hylde til skjoldet med fire maskinskruer (3/8–16 x 1 tomme) og fire låseskiver (Figur 10).
11. Brug den bageste hylde som skabelon til at markere og bore to huller (9/32 tomme i diameter) gennem midten af skjoldets buede kant (Figur 9).
12. Fastgør afskærmningen til kanten af skjoldet med to maskinskruer (1/4–20 x 3/4 tomme) og to låsemøtrikker (Figur 10).
13. Juster højre hylde ind efter enden af den midterste afskærmning og kanten af skjoldet (Figur 10).
14. Markér og bor tre huller (9/32 tomme i diameter) i midten af skjoldets buede kant.
15. Fastgør højre hylde til skjoldet med tre maskinskruer (1/4–20 x 3/4 tomme) og tre låsemøtrikker.
16. Sørg for, at alle fastgørelsesanordninger er tilspændte. Drej forsigtigt skæreknivene med hånden for at sikre, at de ikke berører afskærmningerne.

5

Montering af blæserens monteringsbeslag og blæseren

Dele, der skal bruges til dette trin:

1	Blæser
2	Monteringsbeslag
2	Beslag plade
1	Rem
2	Maskinskrue (5/16–18 x 3/4 tomme)
4	Bræddebolt (5/16–18 x 3/4 tomme)
6	Låsemøtrik

Fremgangsmåde

1. Placer blæseren og monteringsbeslagene på skjoldet, så monteringshullerne rettes ind efter de huller, der blev anvendt tidligere til montering af græsdeflektoren (Figur 11).

   Bemærk: Hvis klippeenheden tidligere var udstyret med en opsamler, der kræver et stort hul i skjoldets udblæsningsområde, skal du montere dækselpladen (ordrenr. 44-5750 fra en autoriseret Toro-forhandler) mellem bolthovedet og undersiden af skjoldet i stedet for beslagspladerne.

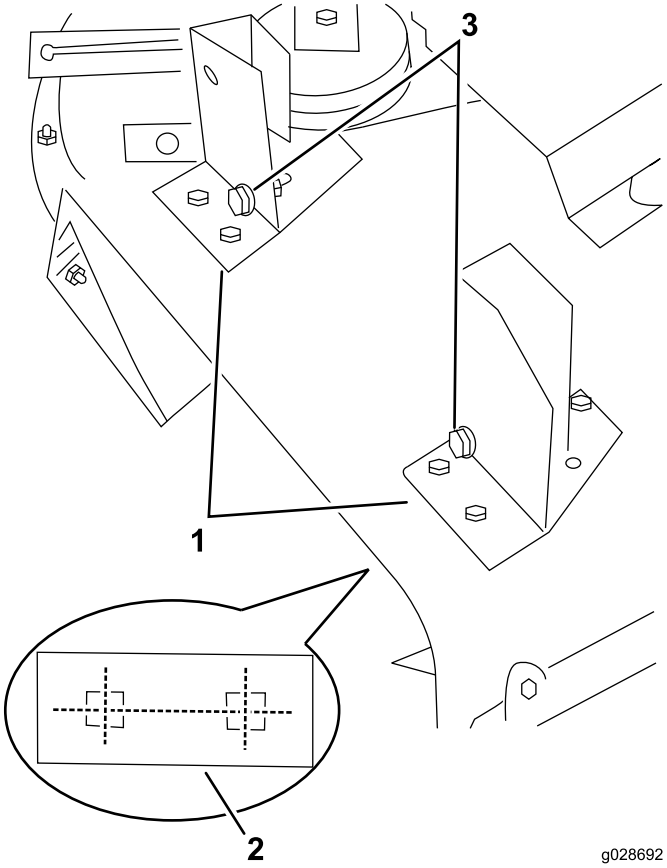

Figur 11

Blæseren er ikke vist for at gøre illustrationen mere overskuelig

1. Blæserens monteringsbeslag
2. Beslagsplade (under skjoldet)
3. Justeringsbolte

2. Sørg for, at der ikke er et gnistgab mellem blæseren og klippeskjoldet, mens du fastgør hvert beslag til skjoldet med en beslagsplade (Figur 11), to bræddebolte (5/16–18 x 3/4 tomme) og to låsemøtrikker.
3. Placer beslagspladerne mellem bolthovedet og undersiden af skjoldet.
4. Brug hvert beslag som skabelon til at markere placeringen af det tredje monteringshul (bageste venstre position (Figur 12).
5. Afmonter de to knapper, der fastgør blæseren til monteringsbeslagene.
6. Afmonter blæseren.
7. Bor et hul på 3/8 tomme i diameter for hvert beslag, og fastgør med en maskinskrue (5/16 –18 x 3/4 tomme) og låsemøtrik (Figur 12).
8. Før remmen rundt om den lille spindelremskive.
9. Skub blæseren på monteringsbeslagets justeringsbolte (Figur 11), samtidig med at remmen føres rundt om blæserens remskive.

Bemærk: Hvis blæseren ikke nemt kan skubbes på monteringsbeslagene, skal justeringsboltene løsnes en anelse.

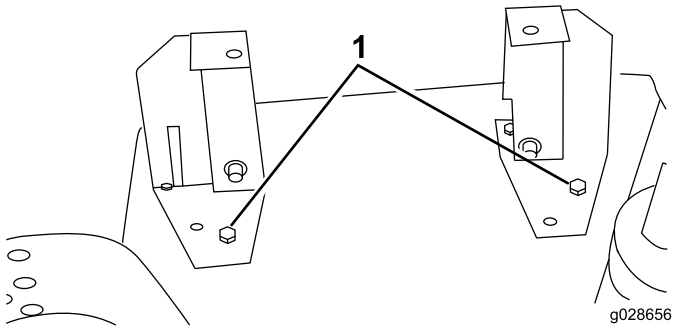

Figur 12

1. Venstre bageste monteringshul med maskinskrue

10. Fastgør blæseren til beslagene med to knapper.

6

Montering af styreremskiven

Dele, der skal bruges til dette trin:

1	Styreremskive
3	Maskinskrue (5/16–18 x 3/4 tomme)
3	Flad skive
3	Låsemøtrik

Fremgangsmåde

1. Placer styreremskiven på skjoldet (Figur 13).
2. Brug de mål, der er vist i Figur 13, og find, afmærk og bor tre huller (3/8 tomme i diameter) i skjoldet.
3. Indkobl styreremskivens håndtag (mod remmen), og skub styreremskiven fast mod blæserens rem. For at muliggøre yderligere justering skal der være mindst 0,64 cm afstand mellem den forreste del af remskivens monteringsbeslag og den hævede ribbe i skjoldet (Figur 13). Monteringsbeslaget skal placeres på den flade del af skjoldet.

   Bemærk: Sørg for, at styreremskiven ikke berører spindelremskiven og blæseren og styreremskivens håndtag ikke berører bærerammen, når den er i den indkoblede position. Monteringsbeslaget skal være cirka 15 grader i forhold til skjoldets ribbe (Figur 13).

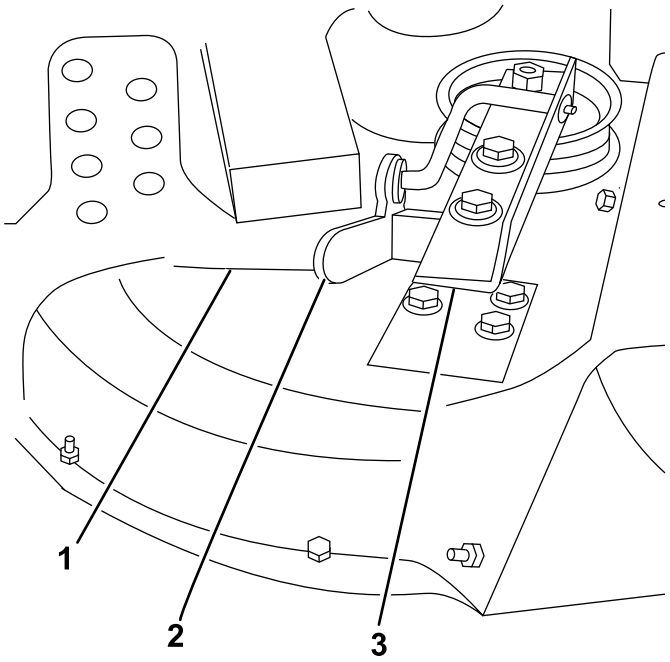

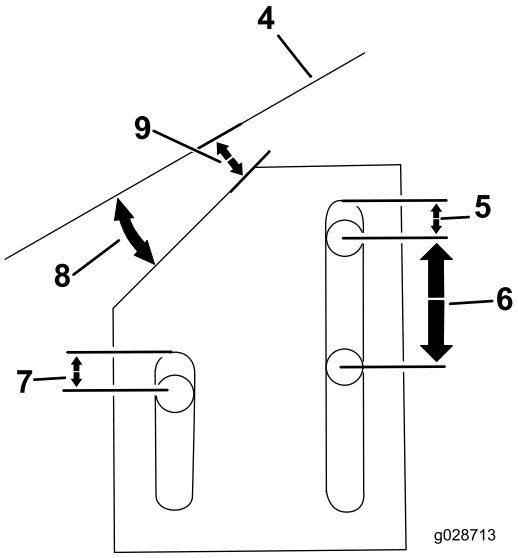

Figur 13

1. Hævet ribbe i skjold
2. Styreremskives håndtag
3. Styreremskive
4. Skjoldribbe
5. 0,64 cm
6. 2,53 cm
7. 0,64 cm
8. 15 grader
9. 0,64 cm

4. Udkobl styreremskivens håndtag, og monter styreremskiven på skjoldet med tre maskinskruer (5/16–18 x 3/4 tomme), tre flade spændeskiver og tre låsemøtrikker.
5. Placer de flade spændeskiver mellem møtrikken og styreremskiven.
6. Indkobl styreremskivens håndtag, og kontrollér remmens spænding.

   Bemærk: Juster om nødvendigt.

7

Montering af modvægtsfjeder-sættet

Dele, der skal bruges til dette trin:

1	Modvægtsfjeder
2	Maskinskrue (1/4–20 x 3/4 tomme)
2	Låsemøtrik

Fremgangsmåde

Modvægtsfjedersættet skal monteres, før blæsersættet betjenes.

1. Monter monteringsbeslaget på traktionsenhedens front ved at bruge de monteringshuller, der er vist i Figur 14.

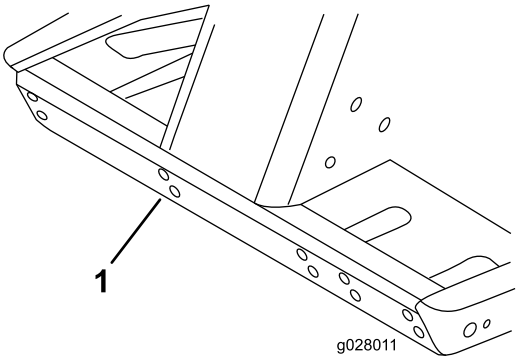

Figur 14

1. Brug dette sæt monteringshuller til beslaget

2. Monter modvægtsfjederen på monteringsbeslaget med låsestifte.
3. Monter det nye remdæksel, og lås det fast.
4. Brug de mål, der er vist i Figur 15, til at finde monteringspositionen for fjederbeslaget på klippeskjoldet.

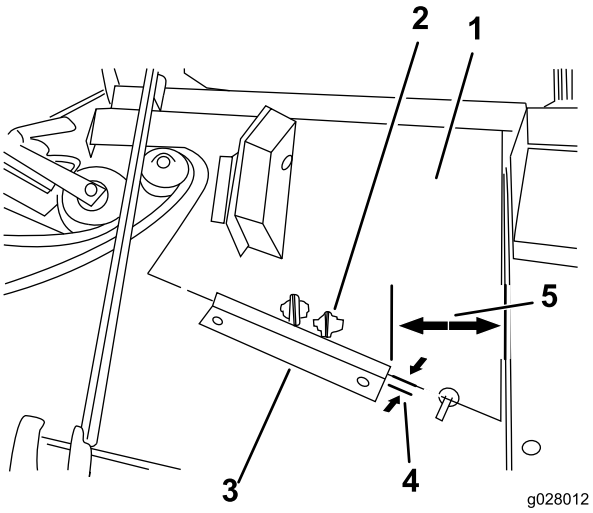

Figur 15

1. Nyt remdæksel
2. Brug dette monteringsbeslag
3. Fjederbeslag
4. 0,16 cm
5. 10,46 cm

5. Sæt beslaget i vater, og placer det 1/16 tomme fra forkanten af remdækslet.
6. Brug fjederbeslaget som skabelon til at markere og bore to huller (9/32 tomme i diameter) i klippeskjoldet.
7. Fastgør fjederbeslaget til skjoldet med to maskinskruer (1/4–20 x 3/4 tomme) og to låsemøtrikker.

8

Montering af klippeenheden på traktionsenheden

Kræver ingen dele

Fremgangsmåde

1. Aktivér parkeringsbremsen, og sørg for, at traktionspedalen er i neutral, og kraftudtagets håndtag er i den slukkede position (OFF).
2. Start motoren, og hæv rammen. Stop motoren.
3. Afmonter gaffelboltene og låseclipsene fra de forreste og bageste klippehøjdebeslag.
4. Placer klippeenheden under rammen. Ret gearkassens indgangsaksel ind efter kraftudtagsakslen, og monter akslen.
5. Sænk forsigtigt bærerammen. Ret kraftudtagsakslens hul ind efter hullet i gearkassens indgangsaksel, og monter valsetappen. Stram bolte og låsemøtrikker.
6. Monter gaffelboltene gennem de ønskede huller i rammen og de ønskede huller i klippehøjdebeslaget.

Bemærk: Fastgør gaffelboltene med låseclipsene.

7. Start motoren, og hæv rammen. Fastgør modvægtsfjederens rørknæforbindelse til klippeenhedens fjederbeslag med den ansatsbolt og låsemøtrik, du fjernede tidligere (Figur 16).

Bemærk: Sørg for at montere modvægten på den korrekte tap på klippeenhedens fjederbeslag (Figur 15).

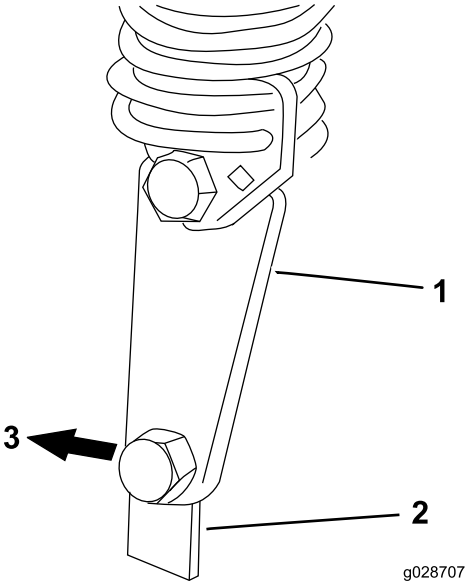

Figur 16

1. Modvægtsfjeders rørknæforbindelse
2. Skjoldets monteringsbeslag
3. Bagsiden af skjoldet

9

Montering af kofanger

Dele, der skal bruges til dette trin:

1	Kofanger
2	Maskinskrue (1/2–13 x 1-1/2 tomme)
2	Maskinskrue (3/8–16 x 1 tomme)
2	Flangelåsemøtrik (3/8 tomme – 16)

Fremgangsmåde

1. Placer klippeenheden i den højeste klippehøjdeposition. Se klippeenhedens *betjeningsvejledning*.
2. På højre side af bærerammen skal du afmontere de to maskinskruer forrest (1/2–13 x 1-1/2 tomme), der fastgør bærerammen til løftearmen (Figur 17).
3. Ret den bageste del af kofangeren ind efter de to huller, og udstans og bor to huller (13/32 tomme i diameter) i

midten til det forreste kofangerbeslag i bærerammens kanal.

4. Monter kofangeren, og fastgør den med to maskinskruer (1/2–13 x 1–1/2 tomme) ved løftearmens/bærerammens forbindelse og to maskinskruer (3/8–16 x 1 tomme) og to flangelåsemøtrikker (3/8 tomme – 16) ved placeringen på det forreste beslag. Tilspænd maskinskruerne (1/2–13 x 1-1/2 tomme) til et moment på 95-108 Nm (Figur 17).

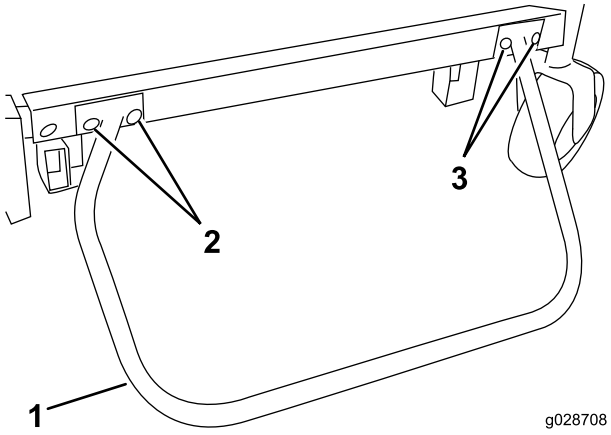

Figur 17

1. Støddæmper
2. Maskinskrue (1/2–13 x 1-1/2 tomme)
3. Maskinskruer (3/8–16 x 1 tomme) og flangelåsemøtrikker

10

Montering af advarselsmærkaten

Dele, der skal bruges til dette trin:

1	Advarselsmærkat

Fremgangsmåde

Monter advarselsmærkaten på klippeskjoldet enten under højre bærerammes vange eller indeni den.

11

Montering af blæserhusets sliske

Dele, der skal bruges til dette trin:

1	Sliske
4	Låsemøtrik
4	Sliskebeslag

Fremgangsmåde

Vigtigt: Når slisken i blæsersættet anvendes med et tragtsæt på 15 kubikfod, skal du skære en del af slisken for at sikre en korrekt pasform mellem blæseren og tragtbeholderen. Hvis den anvendes med et andet sæt, skal du fortsætte til trin 3.

1. Brug et tapemål, og markér slisken ved at bruge de mål, der er vist i Figur 18.

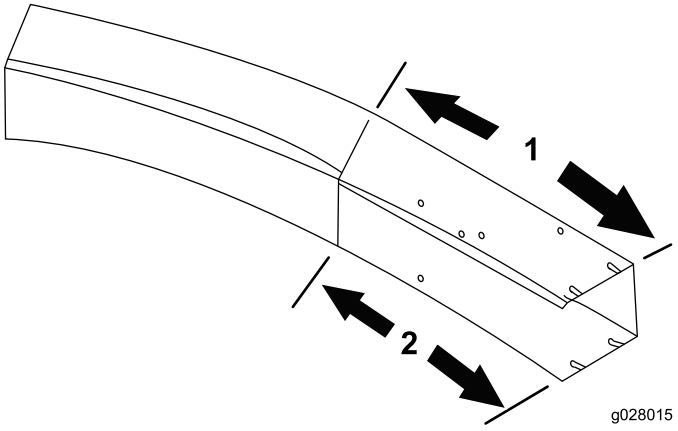

Figur 18

1. 45,72 cm
2. 31,75 cm

---

2. Tegn linjer langs alle sliskens sider, og beskær vha. en sav.
3. Indstil skjoldet i den ønskede klippehøjdeindstilling.
4. Skub slisken over blæseråbningen og på monteringstapperne (Figur 19).
5. Sænk tragtbeholderens hætte, og ret slisken ind efter hættens snude.

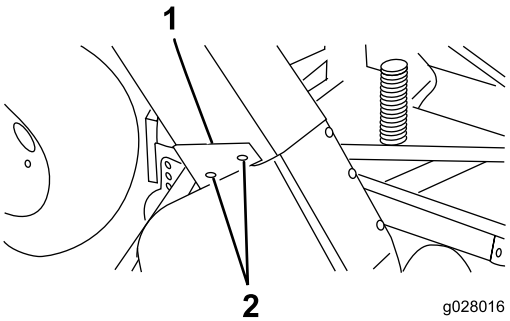

Figur 19

1. Sliske
2. Monteringstap
3. Sliskebeslag

6. Fastgør slisken på sin plads med fire låsemøtrikker (5/16 tomme) og fire sliskebeslag.
7. Den brede ende af beslagene skal placeres bagest.

Betjening

Driftsegenskaber

Bemærk: Hvis anvendt med et tragtbeholdersæt på 15 kubikfod.

⚠ FORSIGTIG

Når græsopsamleren fjernes, må plæneklipperen aldrig betjenes, uden at deflektoren er på plads.

For at opnå den bedste ydeevne skal traktionspedalen reguleres for at opretholde et højt og konstant motoromdrejningstal. Det er en god regel at sænke kørselshastigheden, når belastningen på skæreknivene øges, og øge kørselshastigheden, når belastningen på skæreknivene sænkes. På denne måde kan motoren, når den arbejder med transmissionen, registrere den korrekte kørselshastighed, mens den opretholder den knivhastighed, der er nødvendig for at opnå en god klippekvalitet og sugefunktion og for at blæse græs ind i tragtbeholderen. Hvis blæserens hastighed falder for meget, kan der opstår tilstopning. Se klippeenhedens og traktionsenhedens *betjeningsvejledning* vedrørende betjening af dem.

⚠ FORSIGTIG

Udvis forsigtighed for at undgå kollision mellem tragtbeholder og eventuelle stationære genstande. Trim altid med venstre side af klippeenheden.

1. Græsopsamleren er designet til brug under våde og tørre forhold. Der må ikke opsamles meget langt græs, da tragtbeholderen fyldes for hurtigt op.
2. Når vådt, tungt græs opsamles, kan det være, at noget af det afklippede græs ikke blæses helt igennem slisken. Hullet i bunden af slisken gør det muligt for det afklippede græs at falde ud uden at tilstoppe slisken. Når dette sker, skal kørselshastigheden reduceres.
3. Kofangeren, som beskytter blæserhuset, er ikke lang nok til at begrænse muligheden for, at opsamleren rammer en stationær genstand. Hold den tilstrækkelig langt væk fra forhindringer, så kollision undgås. Trimning skal kun foregå med venstre side af klippeenheden.
4. Græsdeflektorens hætte er designet til at udblæse luft ved siden af tragtbeholderen i stedet for gennem den. Herved kan tragtbeholderen fyldes fuldstændigt, uden at ydelsen sænkes. Græs falder gennem åbningen i fronten af tragtbeholderen, når tragtbeholderen er fuld. Udkobl øjeblikkeligt kraftudtaget, aktivér bremsen, og sluk for tændingen. Tøm beholderen. Hvis beholderen ikke tømmes, tilstoppes slisken.
5. Hi–sail-skæreknive (Toro-delnr. 44–5480) giver en bedre ydeevne under våde klippeforhold.

⚠ FARE

Lad aldrig hænder eller fødder komme i nærheden af sliske, blæser eller klippeenhed.

6. Klip græsset hyppigt, især når det vokser hurtigt. Hvis en kortere klippet plæne ønskes, skal græsset klippes igen. Lad klippebanerne overlappe for at få et jævnt klippemønster.

Afmontering af blæseren

1. Sluk for motoren, udkobl styreremskiven, åbn remdækslet, og løft remmen af spindelremskiven.
2. Luk dækslet. Fjern de to knapper, der fastgør blæseren til monteringsbeslagene, og afmonter blæseren, remmen og slisken.
3. Udfør proceduren i omvendt rækkefølge for at montere blæseren.

Brug af græsdeflektoren

1. Afmonter kofangeren fra bærerammen. Monter de to maskinskruer til løftearme/bærerammer. Tilspænd til et moment på 95-108 Nm.
2. Skub græsdeflektoren og drejebeslagene på justeringsboltene, og fastgør dem til monteringsbeslagene med knapper og spændeskiver (Figur 20).

   Bemærk: Hvis blæseren eller græsdeflektoren ikke nemt kan skubbes på eller af monteringsbeslagene, skal justeringsboltene løsnes en anelse.
3. Hæv græsdeflektoren og lad den falde for at kontrollere fjederens spænding.

⚠ FORSIGTIG

Når græsopsamleren er afmonteret, må maskinen aldrig betjenes uden deflektoren på plads.

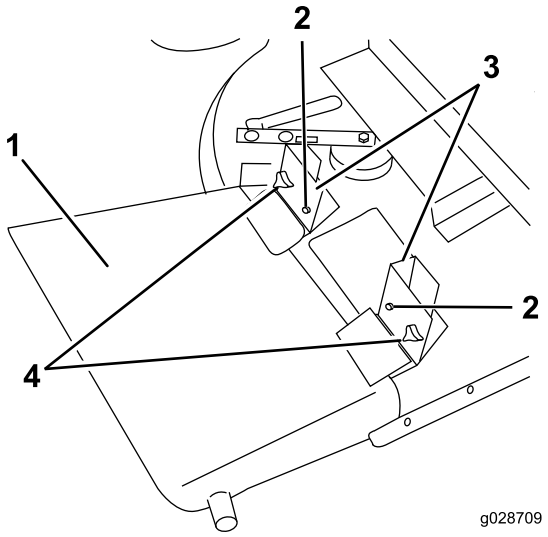

Figur 20

1. Græsdeflektor
2. Knap og spændeskive
3. Monteringsbeslag

Vedligeholdelse af maskinen

- Hold enheden ren. Sørg for, at motoren er fri for snavs og avner. Sørg for, at alle fastgørelsesanordninger er tilspændt. Kontroller deflektorer, skærme og afskærmninger for slid, og udskift dem om nødvendigt.
- Kontroller tilspændingen af skovlhjulet på blæserens gearkasse hver 50 timer. Tilspænd rotorakselbolten til et moment på 298,2-311 Nm.
- Fjern afklippet græs fra hætte, sliske, blæser og klippeenhed efter brug. Vask undersiden af klippeenheden dagligt med vandslange. Store ophobninger af afklippet græs vil forringe opsamlingssystemets ydelse.
- Kontroller remmens spænding og slitage for hver 50 timer. Juster remspændingen ved at løsne styreremskivens monteringsskruer, indkoble styreremskivens håndtag og skubbe styreremskiven godt ind i blæserremmen. Tilspænd monteringsskruerne.
- Blæserens gearkasse behøver kun lidt vedligeholdelse. Kontroller for lækage hver 50 timer. Hvis der opstår lækage, skal forseglningerne udskiftes, og der skal genopfyldes med 59 ml molydændisulfid fedt af høj kvalitet. Lejerne skal fyldes med dette fedt, inden de samles.
- Se klippeenhedens og traktionsenhedens *betjeningsvejledning* for at få oplysninger om servicekrav.

Toros generelle produktgaranti

To års begrænset garanti

Fejl og produkter, der er dækket

The Toro Company og dets søsterselskab, Toro Warranty Company, garanterer i fællesskab i henhold til en aftale mellem dem, at dit Toro-produkt ("produktet") er frit for materialefejl og fejl i den håndværksmæssige udførelse i to år eller 1500 driftstimer*, hvad end der måtte indtræde først. Denne garanti gælder for alle produkter med undtagelse af dybdeluftere (se de separate garantierklæringer for disse produkter). Hvis der forekommer en fejl, som er dækket af garantien, vil vi reparere produktet uden omkostninger for dig. Dette inkluderer fejldiagnose, arbejdsløn, reservedele og transport. Denne garanti træder i kraft på den dato, produktet leveres til den person, som oprindeligt køber det i detailleddet.
* Produkt udstyret med timetæller.

Sådan får du udført service, der er dækket af garantien

Det påhviler dig at underrette produktforhandleren eller den autoriserede produktforhandler, som du har købt produktet hos, så snart du tror, der er opstået en fejl, som er dækket af garantien. Hvis du har brug for hjælp til at finde frem til en produktforhandler eller en autoriseret forhandler, eller hvis du har spørgsmål vedrørende dine rettigheder eller ansvar i henhold til garantien, kan du kontakte os her:

Toro Commercial Products Service Department
Toro Warranty Company
8111 Lyndale Avenue South
Bloomington, MN 55420-1196, USA

+1–952–888–8801 eller +1–800–952–2740
E-mail: commercial.warranty@toro.com

Ejerens ansvar

Du er som ejer af produktet ansvarlig for at udføre den vedligeholdelse og de justeringer, som er nødvendige i henhold til din *betjeningsvejledning*. Hvis du ikke udfører den nødvendige vedligeholdelse og de nødvendige justeringer, kan dette danne grundlag for at afvise en reklamation i henhold til garantien.

Genstande og fejl, der ikke er dækket

Det er ikke alle produktfejl eller funktionsfejl, der måtte opstå i garantiperioden, som udgør materialefejl eller fejl i den håndværksmæssige udførelse. Denne garanti dækker ikke følgende:

- Produktfejl, som er en følge af brug af ikke-originale Toro-reservedele eller af installation og brug af ekstra eller modificeret eller ikke-originalt Toro-tilbehør og -produkter. Der kan medfølge en separat garantierklæring fra producenten af sådanne enheder.
- Produktfejl, som er en følge af manglende udførelse af anbefalet vedligeholdelse og/eller justeringer. Undladelse af at udføre korrekt vedligeholdelse af Toro-produkterne i henhold til skemaet over anbefalet vedligeholdelse i *betjeningsvejledningen* kan danne grundlag for afvisning af et garantikrav.
- Produktfejl, der stammer fra brug af produktet på ødelæggende, uagtsom eller hensynsløs vis.
- Reservedele, som forbruges ved brug, medmindre de skønnes at være defekte. Eksempler på reservedele, som forbruges eller opbruges under normal betjening af produktet omfatter, men er ikke begrænset til, bremseklodser og -belægninger, koblingsbelægninger, skæreknive, knivcylindre, ruller og lejer (forseglede eller smørbare), bundknive, tændrør, styrehjul, lejer, dæk, filtre, remme samt visse sprøjtekomponenter såsom membraner, dyser og kontraventiler osv.
- Fejl, der forårsages af eksterne forhold. Forhold, der anses for at være eksterne forhold, omfatter, men er ikke begrænset til, vejret, opbevaringsforhold, forurening, brug af ikke-godkendte brændstoffer, kølevæsker, smøremidler, tilsætningsstoffer, gødningsmidler, vand eller kemikalier osv.
- Funktions- eller driftsfejl forårsaget af brændstoffer (f.eks. benzin, diesel eller biodiesel), der ikke overholder deres respektive branchestandarder.
- Normal støj, vibration, slid og ælde samt forringelse.
- Normalt slid omfatter, men er ikke begrænset til, beskadigelse af sæder som følge af slitage eller afslidning, slid på malede overflader, ridsede mærkater eller vinduer osv.

Reservedele

Reservedele, der planmæssigt skal udskiftet i forbindelse med nødvendig vedligeholdelse, er kun dækket af garantien i tidsrummet frem til det planmæssige tidspunkt for udskiftning af den pågældende reservedel. Reservedele, der udskiftes i henhold til denne garanti, er dækket af garantien i den originale produktgarantis løbetid og bliver Toros ejendom. Toro træffer endelig beslutning om, hvorvidt en reservedel eller en samlet enhed skal repareres eller udskiftes. Toro har ret til at bruge fabriksrenoverede reservedele til reparationer, der er dækket af garantien.

Garanti på dybdeafladnings- og litium-ion-batterier:

Dybdeafladnings- og litium-ion-batterier kan levere et samlet, specificeret antal kilowatttimer i løbet af deres levetid. Brugs-, opladnings- og vedligeholdelsesteknikker kan forlænge eller forkorte den samlede batterilevetid. I takt med at batterierne i dette produkt forbruges, vil mængden af nyttigt arbejde mellem opladningsintervaller langsomt formindskes, indtil batteriet er helt faldt. Udskiftning af slidte batterier som følge af normalt forbrug påhviler ejeren af produktet. Det kan være nødvendigt at udskifte batterier under produktets normale garantiperiode for ejerens regning. Bemærk: (kun litium-ion-batteri): Et litium-ion-batteri har en garanti, der kun dækker delen og dækker forholdsmæssigt, med start i år 3 til år 5 baseret på driftstiden og de brugte kilowatttimer. Der findes flere oplysninger i *betjeningsvejledningen*.

Omkostninger til vedligeholdelse afholdes af ejeren

Motorjustering, smøring, rengøring og polering, udskiftning af filtre, kølevæske og udførelse af anbefalet vedligeholdelse er eksempler på normal service, som Toro-produkter kræver, og omkostninger i forbindelse hermed afholdes af ejeren.

Generelle betingelser

Det eneste retsmiddel, du har til rådighed i henhold til nærværende garanti, er reparation hos en autoriseret Toro-forhandler.

Hverken The Toro Company eller Toro Warranty Company er ansvarlig for følgeskader eller indirekte eller hændelige skader i forbindelse med brugen af de Toro-produkter, der er dækket af nærværende garanti, herunder omkostninger eller udgifter til at fremskaffe erstatningsudstyr eller service i de perioder, der med rimelighed medgår i forbindelse med funktionsfejl eller manglende rådighed over produktet, mens der udføres reparationer i henhold til garantien. Bortset fra den emissionsgaranti, der er nævnt nedenfor, og kun såfremt denne måtte finde anvendelse, gives ingen anden udtrykkelig garanti. Alle underforståede garantier om salgbarhed og brugsegnethed er begrænset til denne udtrykkelige garantis varighed.

I visse stater er det ikke tilladt at fragå ansvar for hændelige og følgeskader eller at begrænse tidsrummet for en underforstået garantis varighed, så ovenstående ansvarsfragåelser og begrænsninger gælder muligvis ikke for dig. Denne garanti giver dig bestemte juridiske rettigheder, men derudover kan du også have andre rettigheder, som varierer fra stat til stat.

Bemærk vedrørende motorgaranti:

Emissionskontrolsystemet på dit produkt kan være dækket at en separat garanti, som overholder de krav, der er fastsat af det amerikanske miljøbeskyttelsesagentur (Environmental Protection Agency, EPA) og/eller rådet for luftressourcer i Californien (California Air Resources Board, CARB). De timemæssige begrænsninger, der er anført ovenfor, gælder ikke for garantien på emissionskontrolsystemet. Der henvises til garantierklæringen om motoremissionsgaranti, som er vedlagt dit produkt eller er indeholdt i motorfabrikantens dokumentation, for yderligere oplysninger.

Andre lande end USA og Canada

Kunder, som har købt Toro-produkter, der er eksporteret fra USA eller Canada, skal kontakte deres Toro-forhandler for at få en garantipolice, som gælder for deres land, provins eller stat. Såfremt du af en eller anden grund er utilfreds med din forhandlers service eller har problemer med at få oplysninger om garantien, bedes du kontakte Toro-importøren.

374-0253 Rev C