Form No. 3391-120 Rev A

132 cm:n puhallinsarja

Groundsmaster® 200/3320/3280-D -ajoyksikkö

Mallinro: 30502—Sarjanro: 315000001 tai suurempi

Käyttöopas

Turvaohjeet

Laitteen epäasianmukainen käyttö tai huolto voi aiheuttaa tapaturman. Vähennä loukkaantumisvaaraa noudattamalla näitä turvallisuusohjeita ja huomioimalla aina varoitusmerkin, joka tarkoittaa VAROITUSTA, VAARAA tai HENGENVAARAA – ”henkilöturvallisuusohjeet”. Ohjeiden noudattamatta jättäminen saattaa johtaa henkilövahinkoon tai kuolemaan.

⚠ VAARA

KALIFORNIA
Lakiesityksen 65 mukainen varoitus

Tämä tuote sisältää kemikaaleja, jotka Kalifornian osavaltion tietojen mukaan aiheuttavat syöpää, synnynnäisiä epämuodostumia tai lisääntymiseen liittyvää haittaa.

Ennen käyttöä

- Lue ja sisäistä tämän käyttöoppaan sisältö ennen kuin käynnistät koneen ja alat käyttää sitä. Perehdy kaikkiin ohjauslaitteisiin sekä siihen, miten kone pysäytetään nopeasti.
- Älä koskaan anna konetta lasten käyttöön. Älä anna aikuisten käyttää konetta ilman asianmukaista opastusta. Konetta saavat käyttää vain koulutetut käyttäjät, jotka osaavat käyttää sitä rinteissä ja jotka ovat lukeneet tämän käyttöoppaan.
- Älä koskaan käytä konetta lääkkeiden tai alkoholin vaikutuksen alaisena.
- Salamanisku voi aiheuttaa vakavan loukkaantumisen tai hengenvaaran. Jos alueella on ukonilma, konetta ei saa käyttää. Tällöin on hakeuduttava suojaan.
- Poista kaikki roskat ja muut esineet, joihin leikkuuterät saattavat tarttua ja jotka saattavat sinkoutua teristä. Älä päästä sivullisia käyttöalueelle.
- Älä poista suojuksia tai turvalaitteita. Jos jokin suojus, turvalaite tai kilpi on viallinen tai vahingoittunut, korjaa tai vaihda se ennen koneen käyttöä. Kiristä myös löysät mutterit, pultit ja ruuvit varmistaaksesi, että konetta on turvallista käyttää.
- Älä käytä löysiä vaatteita, koska ne voivat tarttua liikkuviin osiin. Käytä pitkiä housuja ja lujatekoisia kenkiä. On suositeltavaa käyttää suojalaseja, turvakenkiä ja kypärää, ja jotkin paikalliset määräykset ja vakuutussäännökset saattavat edellyttää niiden käyttöä.
- Varmista, että turvakytkimet on säädetty oikein, jotta moottorin käynnistäminen onnistuu vain, kun ajopoljin on vapaalla ja voimanulosoton kytkin on **pois päältä**.
- Täytä polttoainesäiliö ennen moottorin käynnistämistä. Varo läikyttämästä polttoainetta. Polttoaine on tulenarkaa. Käsittele sitä varovasti.
  - Käytä hyväksyttyä polttoaineastiaa.
  - Älä täytä polttoainesäiliötä moottorin ollessa kuuma tai käynnissä.
  - Älä tupakoi, kun käsittelet polttoainetta.
  - Täytä polttoainesäiliö ulkotilassa. Lisää bensiiniä noin 25 mm säiliön (ei täyttökaulan) yläreunan alapuolelle.
  - Pyyhi läikkynyt polttoaine pois.

Käytön aikana

- Istu istuimella, kun käynnistät moottorin ja käytät konetta.
- Varmista aina, että istuimen kiinnitystappi on asennettuna.
- Ennen moottorin käynnistystä:
  - Kytke seisontajarru.
  - Varmista, että ajopoljin on vapaalla ja että voimanulosotto on **pois päältä**.
  - Kun moottori on käynnistynyt, vapauta seisontajarru ja pidä jalkasi pois ajopolkimelta. Laite ei saa liikkua. Jos kone kuitenkin liikkuu, vapaa-asennon palautusmekanismi on väärin säädetty. Sammuta moottori ja säädä, kunnes kone ei liiku, kun ajopoljin vapautetaan.
- Älä käytä moottoria suljetussa tilassa, jossa ei ole riittävää ilmanvaihtoa. Pakokaasut ovat vaarallisia ja voivat aiheuttaa hengenvaaran.
- Koneessa on istumapaikka vain yhdelle henkilölle. Siksi mukana ei saa kuljettaa matkustajia.
- Varmista vapaa alikulkukorkeus ennen kuin ajat mahdollisen esteen alitse.
- Leikkuuyksikössä on aina oltava asennettuna suuntain tai kokonainen puhallin.
- Käyttäjän on oltava koulutettu ajamaan viettävillä rinteillä. Jos rinteillä ajettaessa ei noudateta varovaisuutta,

© 2014—The Toro® Company
8111 Lyndale Avenue South
Bloomington, MN 55420

Rekisteröi tuotteesi osoitteessa www.Toro.com.

Käännös alkuperäisestä tekstistä (FI)
Kaikki oikeudet pidätetään

3391-120 A

ajoneuvon hallinta voidaan menettää, ja se saattaa kallistua tai pyörähtää ympäri, jolloin kuljettaja voi vahingoittua tai kuolla.

- Aja rinteiden poikki varoen. Älä lähde liikkeelle tai pysähdy äkillisesti ajaessasi rinteiden poikki tai ylä- tai alamäkeen.
- Jos moottori sammuu tai koneen vauhti hiipuu etkä pääse rinteen päälle, älä käännä konetta. Peruuta aina hitaasti ja suoraan alas rinnettä.
- Koneen käyttö vaatii käyttäjän kaiken huomion. Toimi seuraavasti, jotta et menetä ajoneuvon hallintaa:
  - Käytä konetta vain päivänvalossa tai hyvässä keinovalaistuksessa.
  - Aja hitaasti.
  - Vältä äkkilähtöjä ja -pysäytyksiä.
  - Katso koneen taakse ennen peruuttamista.
  - Varo kuoppia tai muita kätkössä olevia vaaranpaikkoja.
  - Älä aja hiekkaesteiden, ojien, purojen tai muiden vaarallisten paikkojen lähellä.
  - Hidasta vauhtia kääntyessäsi jyrkästi tai kääntyessäsi mäessä.
  - Ohjaamisen helpottamiseksi leikkuupöytä on pidettävä alhaalla ajettaessa alamäessä.
- Suuntaimen on oltava aina asennettuna ja alimmassa asennossa leikkuuyksikössä, kun puhallin irrotetaan. Tämä tuote on suunniteltu painamaan esineet maata vasten, jolloin ne menettävät ruohoalueilla nopeasti energiansa. Vältä kuitenkin tapaturman vaaraa! Jos havaitset yllättäen leikkuualueella tai sen välittömässä läheisyydessä ihmisen tai lemmikkieläimen, **keskeytä leikkaaminen**. Huolimaton käyttö epätasaisella maalla, kimmokkeet tai väärin sijoitetut turvalaitteet voivat aiheuttaa sinkoutuvista esineistä aiheutuvia vammoja. Älä jatka leikkaamista ennen kuin alue on puhdistettu.
- Älä koskaan nosta leikkuuyksikköä terien tai muiden osien pyöriessä.
- Jos leikkuuterät osuvat kiinteään kohteeseen tai kone tärisee epänormaalisti, kytke voimanulosotto pois päältä, siirrä kaasuvipu hitaalle, kytke seisontajarru ja sammuta moottori. Poista avain virtalukosta, jotta moottori ei voi käynnistyä tahattomasti. Tarkasta, ettei leikkuuyksikössä, puhaltimessa ja ajoyksikössä ole vaurioita tai viallisia osia. Korjaa kaikki vauriot, ennen kuin käynnistät moottorin uudelleen ja alat käyttää leikkuuyksikköä. Varmista, että leikkuuyksikön terät ovat hyvässä kunnossa ja että terien pultit on kiristetty asianmukaiseen tiukkuuteen (katso leikkuupöydän käyttöopas).
- Jos leikkuuyksikön poistoalue tai puhallin tukkeutuu, kytke voimanulosotto pois päältä ja sammuta moottori, ennen kuin poistat esteen.
- Kun haluat pysäyttää koneen, nosta jalkasi pois ajopolkimelta ja käytä jarruja. Jarrutusta voi tehostaa palauttamalla ajopoljinta asteittain.
- Älä koske moottoriin, äänenvaimentimeen tai vieressä olevaan suojapeitteeseen moottorin ollessa käynnissä tai heti sen pysäyttämisen jälkeen. Kuumat pinnat voivat aiheuttaa palovammoja.
- Laske leikkuuyksikkö maahan ja ota avain pois virtalukosta aina, kun poistut koneen luota.
- Ennen kuin nouset istuimelta:
  - Siirrä ajopoljin vapaalle ja poista jalka polkimelta.
  - Kytke seisontajarru ja vapauta voimanulosotto.
  - Sammuta moottori ja irrota virta-avain. Odota, että kaikki osat pysähtyvät kokonaan, ennen kuin nouset istuimelta.

Kunnossapito

- Ota avain virtalukosta vahinkokäynnistysten estämiseksi, kun konetta huolletaan, säädetään tai kun se on säilytyksessä.
- Jos kone vaatii suurehkoja korjauksia tai jos tarvitset apua, ota yhteys valtuutettuun Toro-jälleenmyyjään.
- Palovaara vähenee, kun moottori pidetään puhtaana liiallisesta rasvasta, ruohosta, lehdistä ja kerääntyvästä liasta.
- Varmistu koneen turvallisesta käytöstä tarkistamalla, että pultit, ruuvit ja mutterit on kunnolla kiristetty. Tarkista kaikki leikkuuyksikön terien kiinnityspultit säännöllisesti ja varmista, että ne on kiristetty oikeaan tiukkuuteen (katso *leikkuupöydän käyttöopas*).
- Varmista, että kaikki hydrauliputkien liittimet ovat tiukalla ja kaikki hydrauliletkut ja -putket ovat hyvässä kunnossa, ennen kuin lisäät järjestelmän painetta.
- Pidä keho ja kädet kaukana vuotavista rei'istä ja suuttimista, joista suihkuaa korkeapaineista hydraulinestettä. Etsi vuotokohtia paperin tai pahvin avulla, älä käsilläsi. Paineella suihkuava hydraulineste voi läpäistä ihon ja aiheuttaa vakavia vammoja. Asiantuntevan lääkärin on kirurgisesti poistettava ihon sisään päässyt neste muutaman tunnin sisällä, jotta neste ei aiheuta kuoliota.
- Ennen kuin kytket hydraulijärjestelmän pois päältä tai huollat sitä, järjestelmästä on poistettava kaikki paine sammuttamalla moottori ja laskemalla lisälaitteet alas.
- Jos moottorin on oltava käynnissä huollon tai säädön aikana, pysy etäällä PTO-akselista, leikkuuyksikön teristä ja muista liikkuvista osista.
- Koneen valmistuessa se täytti tai ylitti kaikki voimassaolevat ajoleikkureita koskevat turvastandardit. Jotta kone toimisi parhaalla mahdollisella tavalla ja sen turvasertifiointi pysyisi voimassa, käytä vain aitoja TORO-varaosia ja lisävarusteita. Muiden valmistajien varaosien ja lisävarusteiden käyttö saattaa aiheuttaa sen, että kone ei ole enää turvallisuusstandardien mukainen, mikä saattaa mitätöidä takuun.

Turva- ja ohjetarrat

Turva- ja ohjetarrat on sijoitettu hyvin näkyville paikoille mahdollisten vaara-alueiden lähettyville. Korvaa vioittuneet tai kadonneet tarrat uusilla.

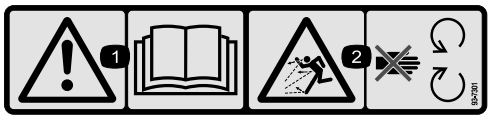

93-7301

1. Vaara: lue käyttöopas.
2. Esineiden sinkoutumisvaara: pysy etäällä liikkuvista osista.

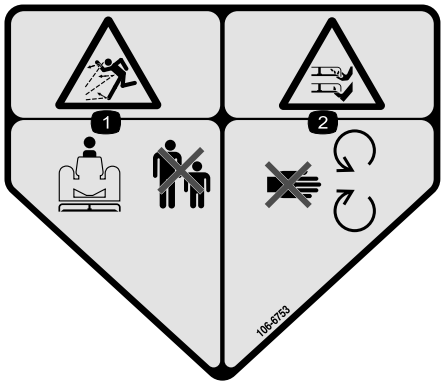

106–6753

1. Esineiden sinkoutumisvaara: pidä sivulliset turvallisen matkan päässä koneesta.
2. Jalkojen ja käsien loukkaantumisvaara, leikkuuterä: pysy etäällä liikkuvista osista.

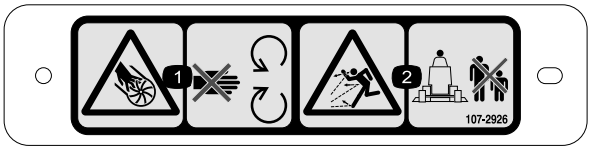

107–2926

1. Silpoutumisvaara, siipipyörä – pysy etäällä liikkuvista osista.
2. Esineiden sinkoutumisvaara – pidä sivulliset turvallisen matkan päässä koneesta.

Käyttöönotto

Irralliset osat

Tarkista alla olevasta taulukosta, että kaikki osat on toimitettu.

Ohjeet	Kuvaus	Määrä	Käyttökohde
1	Mitään osia ei tarvita	–	Leikkuuyksikön irrotus ajoyksiköstä
2	Kaksoiskarapyörä Karapyörän mutteri Mutterin suojus	1 1 1	Uuden karapyörän asennus
3	Kääntökannatin	2	Suuntaimen irrotus/muuttaminen
4	Etusuuntain Levitin Takasuuntain Takalevy Oikeanpuoleinen levy Kantaruuvi (1/4–20 × 3/4 tuumaa) Kantaruuvi (5/16–18 × 5/8 tuumaa) Kantaruuvi (5/16–18 × 7/8 tuumaa) Kantaruuvi (3/8–16 × 1 tuumaa) Lukkopultti (5/16–18 × 3/4 tuumaa) Lukkomutteri Varmistuslaatta	1 1 1 1 1 5 2 2 4 2 11 4	Leikkuupöydän suuntaimien asennus
5	Puhallin Asennuskannatin Kannatin- levy Hihna Kantaruuvi (5/16–18 × 3/4 tuumaa) Lukkopultti (5/16–18 × 3/4 tuumaa) Lukkomutteri	1 2 2 1 2 4 6	Puhaltimen asennuskannattimien ja puhaltimen asennus
6	Kiristinpyöräkokoonpano Kantaruuvi (5/16–18 × 3/4 tuumaa) Litteä aluslaatta Lukkomutteri	1 3 3 3	Kiristinpyöräkokoonpanon asennus
7	Vastapainojousikokoonpano Kantaruuvi (1/4–20 × 3/4 tuumaa) Lukkomutteri	1 2 2	Vastapainojousisarjan asennus
8	Mitään osia ei tarvita	–	Leikkuuyksikön asennus ajoyksikköön.
9	Puskuri Kantaruuvi (1/2–13 × 1-1/2 tuumaa) Kantaruuvi (3/8–16 × 1 tuumaa) Laippalukkomutteri (3/8 tuumaa – 16)	1 2 2 2	
10	Varoitustarra	1	Varoitustarran asennus
11	Suppilo Lukkomutteri Suppilon kannake	1 4 4	Puhallinkotelon suppilon asennus

1

Leikkuuyksikön irrotus ajoyksiköstä

Mitään osia ei tarvita

Ohjeet

Painealuslaatat, välikappaleet ja kiristyskannat on asennettu kääntöpyörän karoihin kuljetusta varten.

1. Sijoita kone tasaiselle alustalle, nosta leikkuuyksikkö, kytke seisontajarru, varmista, että ajopoljin on vapaalla, kytke voimanulosoton vipu Pois-asentoon, sammuta moottori ja irrota avain virtakytkimestä.

⚠ VAROITUS

Vastapainojousi on jännitettynä, kun leikkuupöytä on alhaalla (vain 200-sarjan ajoyksiköissä).

Nosta aina leikkuupöytä ennen jousen säätöä tai irrotusta.

2. Vain 200-sarjan ajoyksiköt: irrota vastapaino ajoyksiköstä, irrota lukitustapit kannattimista, irrota jousien kiristyskokoonpanot kannattimista ja aseta ne leikkuupöytää vasten. (Kuva 1).

   Huomaa: Kiinnitä lukitustapit löysästi kannattimiin, jotta ne pysyvät tallessa.

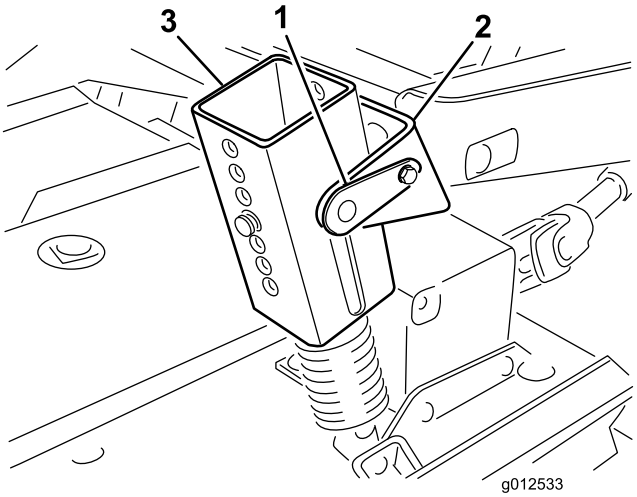

Kuva 1

1. Lukitustappi
2. Kannatin
3. Jousen kiristyskokoonpano
4. Leikkuukorkeustapit

3. Laske leikkuuyksikkö ja irrota neljä tappia leikkuukorkeuskannattimista (Kuva 1).
4. Käynnistä moottori ja nosta ajoyksikön nostovarret.
5. Sammuta moottori, liu'uta leikkuuyksikkö erilleen ajoyksiköstä ja irrota PTO-akselin uros- ja naaraskappaleet toisistaan (Kuva 2).

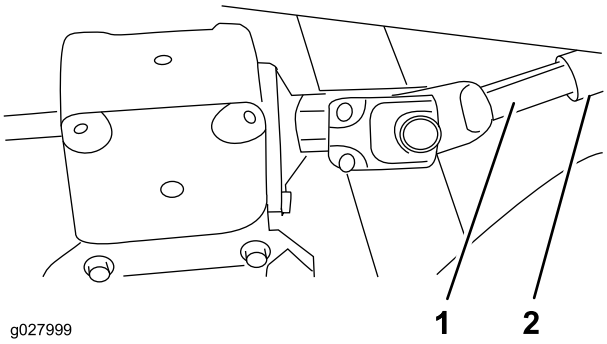

Kuva 2

1. PTO-akselin uroskappale
2. PTO-akselin naaraskappale

⚠ VAROITUS

Jos moottori käynnistetään ja voimanulosoton akseli pääsee kääntymään, seurauksena voi olla vakava tapaturma.

Älä käynnistä moottoria ja kytke voimanulosoton kytkintä, jos PTO-akselia ei ole kytketty leikkuuyksikön vaihteistoon.

2

Uuden karapyörän asennus

Vaiheeseen tarvittavat osat:

1	Kaksoiskarapyörä
1	Karapyörän mutteri
1	Mutterin suojus

Ohjeet

1. Irrota salvat, joilla oikeanpuoleinen suojus on kiinnitetty leikkuuyksikön yläosaan.
2. Irrota suojus leikkuuyksiköstä.
3. Löysää kaksi mutteria, joilla kiristinpyörän laatta on kiinnitetty, jotta kiristinpyörän ja hihnan välinen jännite löystyy (Kuva 3).

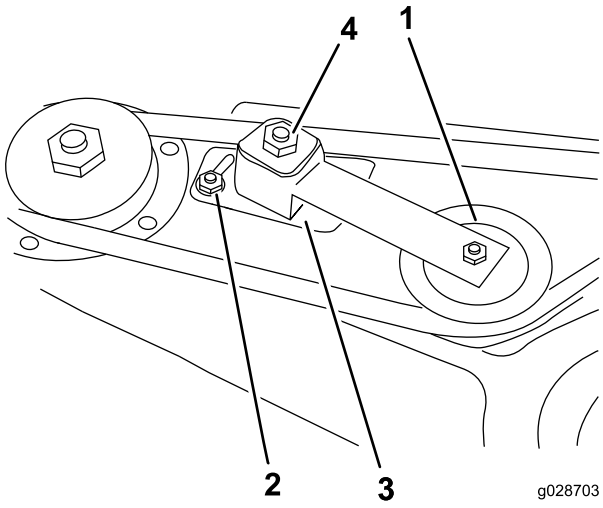

Kuva 3

1. Kiristinpyörä
2. Mutteri
3. Kiristinpyörän laatta
4. Kiristinpyörän säätömutteri

4. Irrota hihna oikeanpuoleiselta karapyörältä (Kuva 4).
5. Irrota kuusi lukkopulttia ja kuusi laippamutteria, joilla karakotelokokoonpano ja tukirengas on kiinnitetty leikkuuyksikköön (Kuva 4). Säilytä kiinnitystarvikkeet.

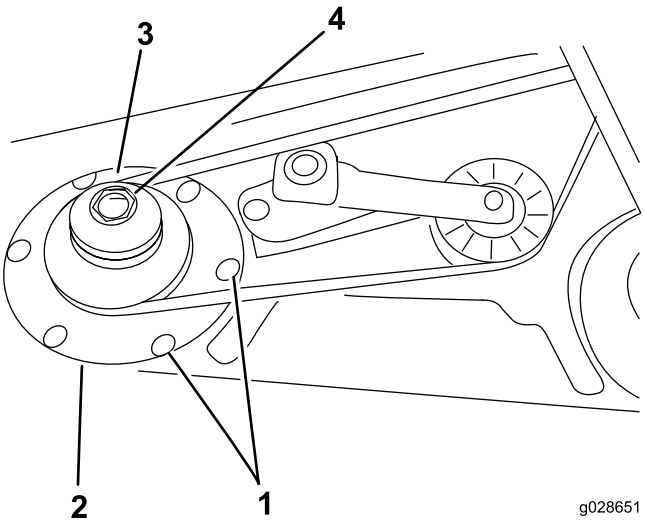

Kuva 4

1. Lukkopultit
2. Tukirengas
3. Kaksoiskarapyörä
4. Karapyörän mutteri

6. Liu'uta karakotelokokoonpano pois leikkuuyksikön alapuolelta.
7. Irrota mutteri, jolla karapyörä on kiinnitetty kara-akseliin.
8. Irrota pyörä akselista.
9. Liu'uta uusi kaksoiskarapyörä kara-akseliin (Kuva 4).

   Huomaa: Älä asenna karapyörän mutteria tässä vaiheessa.
10. Liu'uta karakotelokokoonpanon karapyörän puoleinen pää leikkuuyksikössä olevan aukon läpi ja kierrä hihna karapyörän ja kiristinpyörän ympäri.
11. Kiinnitä karapyöräkokoonpano paikalleen tukirenkaalla, kuudella lukkopultilla ja kuudella laippamutterilla.
12. Asenna uusi karapyörän mutteri kara-akseliin ja kiristä momenttiin 135,6 N·m.
13. Asenna mutterin suojus.
14. Kiristä kiristinpyörän säätömutteri momenttiin 33,9–40 N·m, jotta hihnan kireys on oikea.
15. Kiristä kiristinpyörän laatan mutterit.

3

Suuntaimen irrotus/muuttaminen

Vaiheeseen tarvittavat osat:

2	Kääntökannatin

Ohjeet

1. Irrota kantaruuvit, lukkomutterit ja jouset, joilla suuntaimen kiinnikkeet on kiinnitetty kääntökannattimiin (Kuva 5).
2. Irrota lukkopultit ja laippamutterit, joilla kääntökannattimet on kiinnitetty koteloon (Kuva 5).

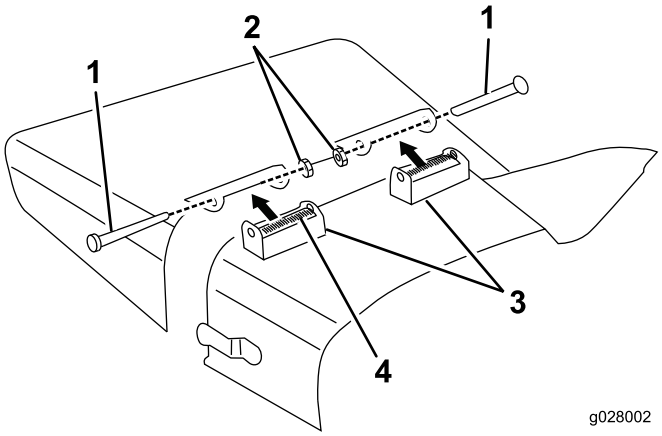

Kuva 5

1. Kantaruuvi
2. Lukkomutteri
3. Kääntökannatin
4. Jousi

3. Asenna uudet kääntökannattimet suuntaimen kiinnikkeisiin aiemmin irrotetuilla kantaruuveilla, lukkomuttereilla ja jousilla (Kuva 6).

   Huomaa: Älä kiristä muttereita liikaa, sillä kannattimien on päästävä kääntymään vapaasti.

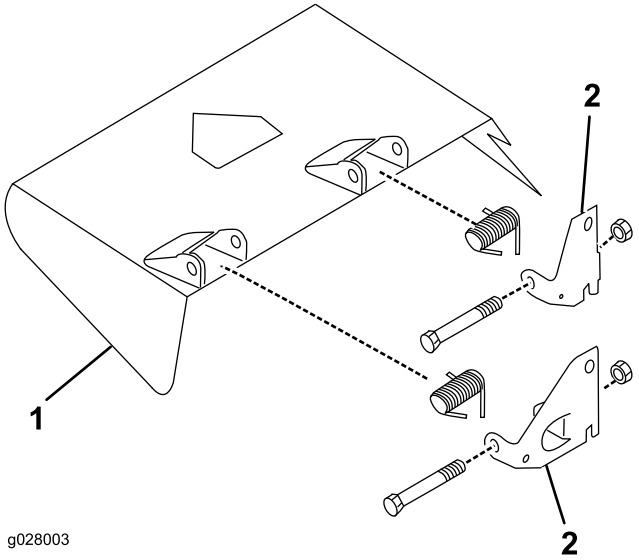

Kuva 6

1. Suuntain
2. Kääntökannatin

4. Säilytä tämä kokoonpano sivulle poiston käyttöä varten.

4

Leikkuupöydän suuntaimien asennus

Vaiheeseen tarvittavat osat:

1	Etusuuntain
1	Levitin
1	Takasuuntain
1	Takalevy
1	Oikeanpuoleinen levy
5	Kantaruuvi (1/4–20 × 3/4 tuumaa)
2	Kantaruuvi (5/16–18 × 5/8 tuumaa)
2	Kantaruuvi (5/16–18 × 7/8 tuumaa)
4	Kantaruuvi (3/8–16 × 1 tuumaa)
2	Lukkopultti (5/16–18 × 3/4 tuumaa)
11	Lukkomutteri
4	Varmistuslaatta

Ohjeet

1. Merkitse ja poraa läpimitaltaan 3/8 tuuman reikä suuntaimen vasteen keskikohdan läpi (Kuva 7).

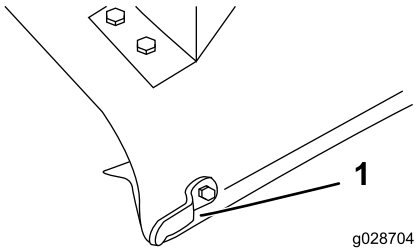

Kuva 7

1. Suutaimen vaste

2. Kiinnitä etusuuntaimen pää leikkuupöytään kantaruuvilla (5/16–18 × 7/8 tuumaa) ja lukkomutterilla (Kuva 8).
3. Kohdista levitin leikkuupöydän reunaan ja merkitse ja poraa kaksi jäljellä olevaa läpimitaltaan 3/8 tuuman reikää leikkuupöytään käyttämällä levitintä mallina (Kuva 8).
4. Kiinnitä levitin leikkuupöytään kahdella kantaruuvilla (5/16–18 × 5/8 tuumaa) ja kahdella lukkomutterilla (Kuva 8).

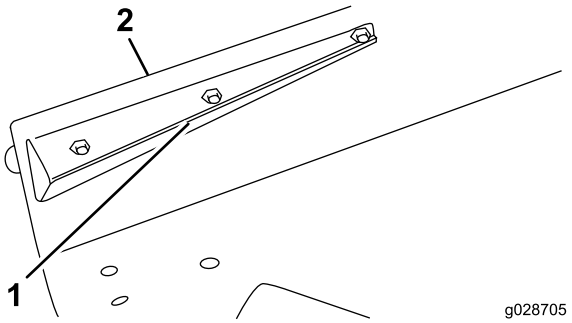

Kuva 8

1. Etusuuntain
2. Leikkuupöydän reuna

5. Merkitse ja poraa leikkuupöytään kolme läpimitaltaan 3/8 tuuman reikää käyttämällä takasuuntainta mallina. Pidä suuntain asetettuna leikkuupöydän reunan suuntaisesti.
6. Kiinnitä suuntain leikkuupöytään kahdella lukkopultilla (5/16 – 18 × 3/4 tuumaa), yhdellä kantaruuvilla (5/16 – 18 × 7/8 tuumaa) ja kolmella lukkomutterilla.
7. Kohdista takasuuntain heittoaukon kulmaan (Kuva 9).

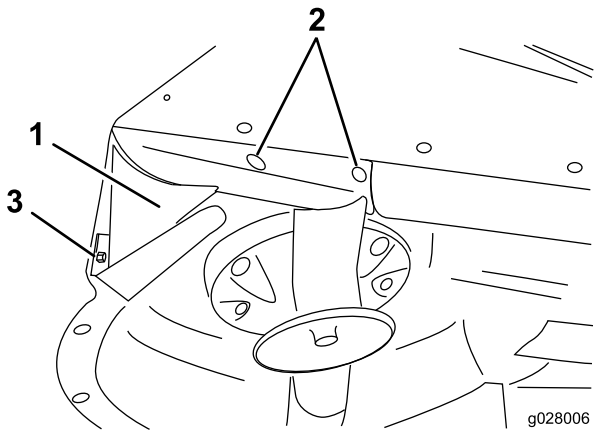

Kuva 9

1. Takasuuntain
2. Lukkopultit
3. Kantaruuvi

8. Aseta takalevy leikuupöydälle (Kuva 10).

Huomaa: Merkitse pitkällä, ohuella lyijykynällä tai pistepuikolla neljä kiinnitysreikää leikkuupöytään. Reiät saattavat olla valmiina leikuupöydässä.

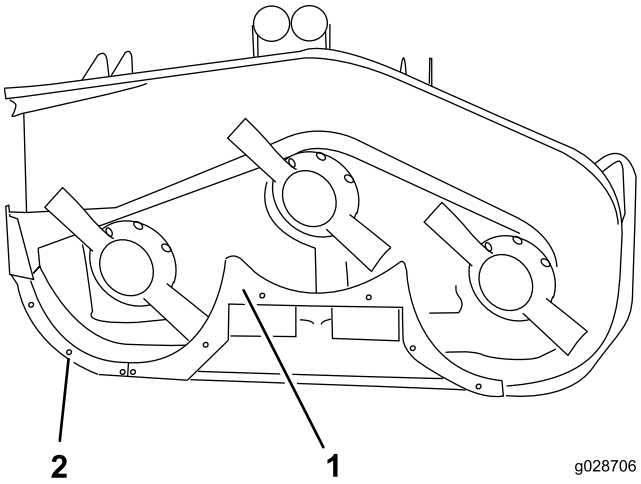

Kuva 10

1. Takalevy
2. Oikeanpuoleinen levy

9. Poraa tarvittaessa neljä läpimitaltaan 13/32 tuuman reikää leikkuupöytään.
10. Kiinnitä takalevy leikkuupöytään neljällä kantaruuvilla (3/8–16 × 1 tuumaa) ja neljällä varmistuslaatalla (Kuva 10).
11. Merkitse ja poraa kaksi läpimitaltaan 9/32 tuuman reikää leikkuupöydän kaarevan reunan keskikohtaan käyttämällä takalevyä mallina (Kuva 9).
12. Kiinnitä levitin leikkuupöydän reunaan kahdella kantaruuvilla (1/4–20 × 3/4 tuumaa) ja kahdella lukkomutterilla (Kuva 10).
13. Kohdista oikeanpuoleinen levy keskimmäisen levittimen päätyyn ja leikkuupöydän reunaan (Kuva 10).
14. Merkitse ja poraa kolme läpimitaltaan 9/32 tuuman reikää leikkuupöydän kaarevan reunan keskikohtaan.
15. Kiinnitä oikeanpuoleinen levy leikkuupöytään kolmella kantaruuvilla (1/4–20 × 3/4 tuumaa) ja kolmella lukkomutterilla.
16. Varmista, että kaikki kiinnikkeet ovat tiukalla. Käännä teriä varovasti käsin ja varmista, etteivät ne osu levittimiin.

5

Puhaltimen asennuskannattimien ja puhaltimen asennus

Vaiheeseen tarvittavat osat:

1	Puhallin
2	Asennuskannatin
2	Kannatin- levy
1	Hihna
2	Kantaruuvi (5/16–18 × 3/4 tuumaa)
4	Lukkopultti (5/16–18 × 3/4 tuumaa)
6	Lukkomutteri

Ohjeet

1. Aseta puhallin ja asennuskannattimet leikkuupöydälle ja kohdista kiinnitysreiät reikiin, joita käytettiin aiemmin suuntaimen kiinnittämiseen (Kuva 11).

   Huomaa: Jos leikkuuyksikössä on aiemmin käytetty kerääjää, joka vaatii suuren reiän leikkuupöydän poistoalueella, kiinnitä kannatinlevyjen sijaan suojalevy (tilaa osanro 44–5750 valtuutetulta Toro-jälleenmyyjältä) pultin pään ja leikkuupöydän alapuolen väliin.

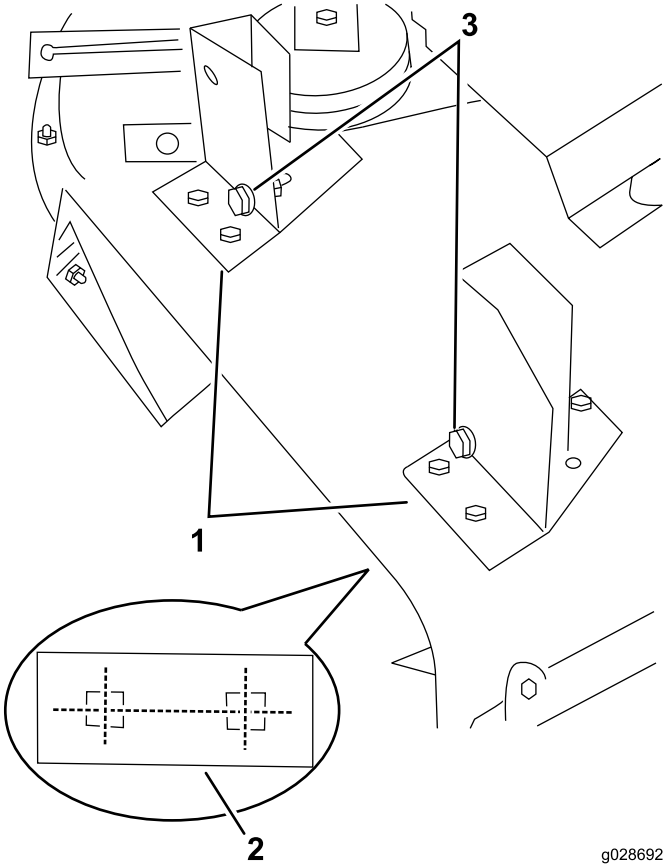

Kuva 11

Selkeyden vuoksi puhallin ei näy kuvassa

1. Puhaltimen asennuskannattimet
2. Kannatinlevy (leikkuupöydän alla)
3. Kohdistuspultit

2. Varmista, että puhaltimen ja leikkuupöydän väliin ei jää rakoa, ja kiinnitä sitten kannattimet leikkuupöytään kannatinlevyllä (Kuva 11), kahdella lukkopultilla (5/16–18 × 3/4 tuumaa) ja kahdella lukkomutterilla.
3. Aseta kannatinlevyt pultin pään ja leikkuupöydän alapuolen väliin.
4. Merkitse kolmannen kiinnitysreiän sijainti (takavasemmalla) käyttämällä kannattimia mallina (Kuva 12).
5. Irrota kaksi nuppia, joilla puhallin on kiinnitetty asennuskannattimiin.
6. Irrota puhallin.
7. Poraa läpimitaltaan 3/8 tuuman reikä kummallekin kannattimelle ja kiinnitä kannattimet kantaruuvilla (5/16 – 18 × 3/4 tuumaa) ja lukkomutterilla (Kuva 12).
8. Vie hihna pienen karapyörän ympäri.
9. Liu'uta puhallin asennuskannattimien kohdistuspulttien päälle (Kuva 11) ja vie samalla hihna puhaltimen hihnapyörän ympärille.

Huomaa: Jos puhallinkokoonpano ei liu'u vaivatta asennuskannattimien päälle, löysää kohdistuspultteja hieman.

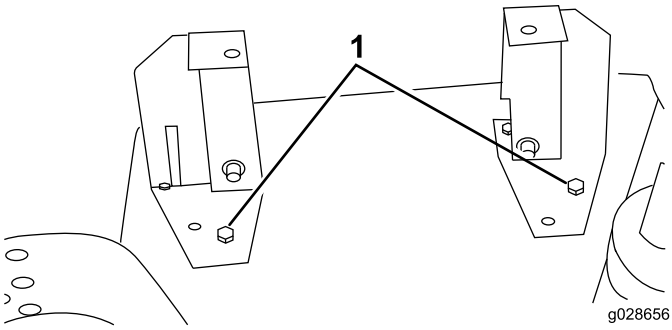

Kuva 12

1. Kiinnitysreikä ja kantaruuvi takavasemmalla

10. Kiinnitä puhallin kannattimiin kahdella nupilla.

6

Kiristinpyöräkokoonpanon asennus

Vaiheeseen tarvittavat osat:

1	Kiristinpyöräkokoonpano
3	Kantaruuvi (5/16–18 × 3/4 tuumaa)
3	Litteä aluslaatta
3	Lukkomutteri

Ohjeet

1. Aseta kiristinpyöräkokoonpano leikkuupöydälle (Kuva 13).
2. Merkitse ja poraa kolme läpimitaltaan 3/8 tuuman reikää leikkuupöytään kuvassa annettujen mittojen avulla (Kuva 13, pikkukuva).
3. Kytke kiristinpyörän vipu (hihnaa kohti) ja liu'uta kiristinpyörä tukevasti puhaltimen hihnalle. Tulevaisuudessa tehtäviä säätöjä varten kiristinpyörän asennuskannattimen etuosan ja leikkuupöydän ulokkeen (Kuva 13) väliin pitäisi jäädä vähintään 0,64 cm tilaa. Asennuskannatin on asetettava leikkuupöydän tasaiseen kohtaan.

   Huomaa: Varmista, ettei kiristinpyörä osu karapyörään ja etteivät puhallin ja kiristinpyörän vipu osu kannatinrunkoon vivun ollessa kytkettynä. Asennuskannattimen on oltava noin 15 asteen kulmassa leikkuupöydän ulokkeeseen nähden (Kuva 13).

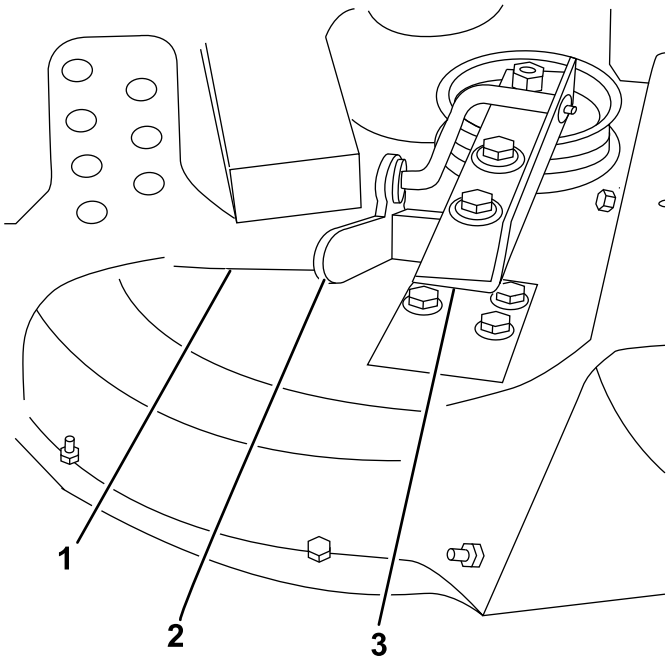

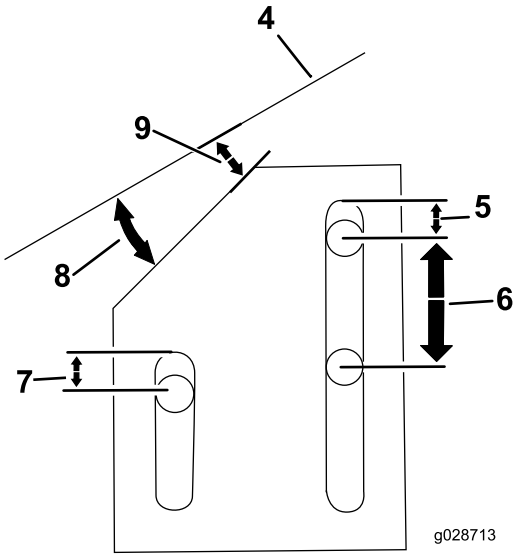

Kuva 13

1. Leikkuupöydän uloke
2. Kiristinpyörän vipu
3. Kiristinpyöräkokoonpano
4. Leikkuupöydän uloke
5. 0,64 cm
6. 2,53 cm
7. 0,64 cm
8. 15 astetta
9. 0,64 cm

4. Vapauta kiristinpyörän vipu ja kiinnitä kiristinpyöräkokoonpano leikkuupöytään kolmella kantaruuvilla (5/16–18 × 3/4-tuumaa), kolmella litteällä aluslaatalla ja kolmella lukkomutterilla.
5. Aseta litteät aluslaatat mutterin ja kiristinpyöräkokoonpanon väliin.
6. Kytke kiristinpyörän vipu ja tarkista hihnan kireys.

   Huomaa: Säädä painetta tarvittaessa.

7

Vastapainojousisarjan asennus

Vaiheeseen tarvittavat osat:

1	Vastapainojousikokoonpano
2	Kantaruuvi (1/4–20 × 3/4 tuumaa)
2	Lukkomutteri

Ohjeet

Vastapainojousisarja on asennettava ennen puhallinsarjan käyttöä.

1. Asenna asennuskannatin ajoyksikön etuosan kiinnitysreikiin kuvan mukaisesti (Kuva 14).

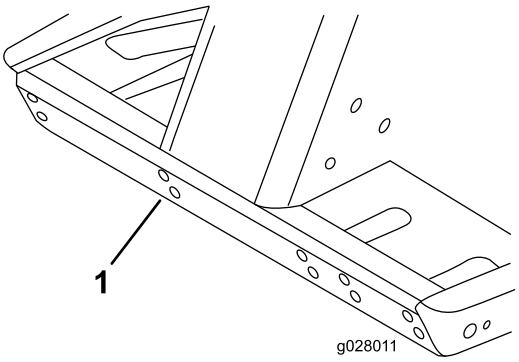

Kuva 14

1. Käytä näitä kiinnitysreikiä kannattimelle

2. Asenna vastapainojousikokoonpano asennuskannattimeen lukitustapeilla.
3. Asenna uusi hihnasuojus ja salpaa se paikalleen.
4. Paikanna jousikannattimen asennuskohta leikkuupöydässä kuvassa annettujen mittojen avulla (Kuva 15).

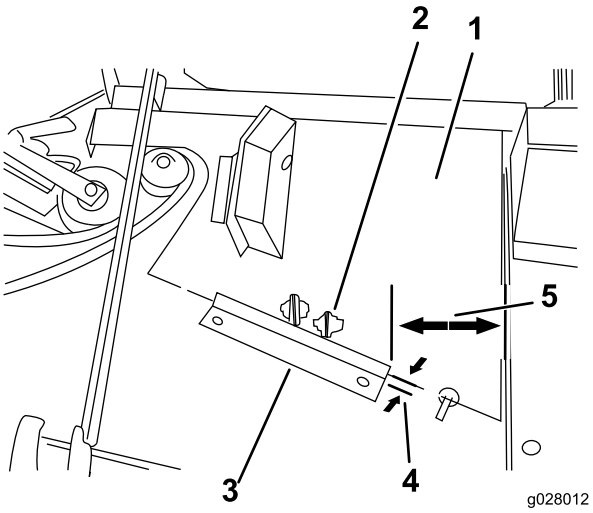

Kuva 15

1. Uusi hihnasuojus
2. Käytä tätä asennuskannatinta
3. Jousikannatin
4. 0,16 cm
5. 10,46 cm

5. Kohdista kannatin ja aseta se 0,16 cm:n päähän hihnasuojuksen etureunasta.
6. Merkitse ja poraa leikkuupöytään kaksi läpimitaltaan 9/32 tuuman reikää käyttämällä jousikannatinta mallina.
7. Kiinnitä jousikannatin leikkuupöytään kahdella kantaruuvilla (1/4–20 × 3/4 tuumaa) ja kahdella lukkomutterilla.

8

Leikkuuyksikön asennus ajoyksikköön

Mitään osia ei tarvita

Ohjeet

1. Kytke seisontajarru ja varmista, että ajopoljin on vapaalla ja voimanulosoton vipu on POIS-asennossa.
2. Käynnistä moottori ja nosta runko. Sammuta moottori.
3. Irrota liitintapit ja sokat leikkuukorkeuskannattimista.
4. Aseta leikkuuyksikkö rungon alle. Kohdista vaihteiston tuloakseli PTO-akseliin ja asenna akseli.
5. Laske kannatinrunko varovasti alas. Kohdista PTO-akselin reikä vaihteiston tuloakselin reikään ja asenna putkisokka. Kiristä pultit ja lukkomutterit.
6. Asenna liitintapit haluttuihin reikiin rungossa ja haluttuihin leikkuukorkeuskannattimen reikiin.

   Huomaa: Kiinnitä liitintapit sokilla.

7. Käynnistä moottori ja nosta runko. Kiinnitä vastapainojousen polvikappale leikkuuyksikön jousikannattimeen aiemmin irrotetulla olkatapilla ja lukkomutterilla. (Kuva 16).

   Huomaa: Varmista, että vastapaino on kiinnitetty oikeaan kielekkeeseen leikkuuyksikön jousikannattimessa (Kuva 15).

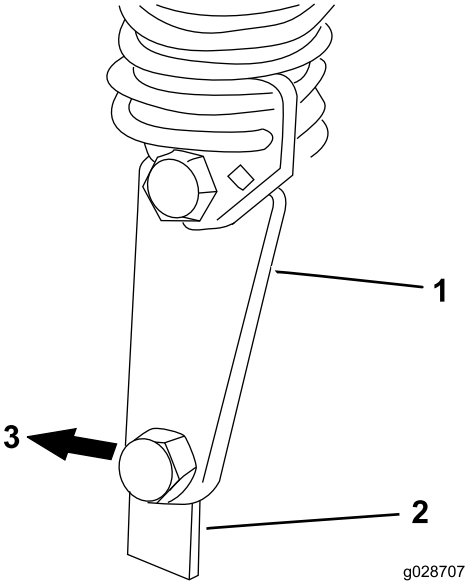

Kuva 16

1. Vastapainojousen polvikappale
2. Leikkuupöytään kiinnittyvä kiinnike
3. Leikkuupöydän takapuoli

9

Puskurin asennus

Vaiheeseen tarvittavat osat:

1	Puskuri
2	Kantaruuvi (1/2–13 × 1-1/2 tuumaa)
2	Kantaruuvi (3/8–16 × 1 tuumaa)
2	Laippalukkomutteri (3/8 tuumaa – 16)

Ohjeet

1. Aseta leikkuuyksikkö korkeimpaan leikkuukorkeusasentoon; katso lisätietoja leikkuuyksikön *käyttöoppaasta*.
2. Irrota kannatinrungon oikealta puolelta kaksi kantaruuvia (1/2–13 × 1-1/2 tuumaa), joilla kannatinrunko on kiinnitetty nostovarteen (Kuva 17).
3. Kohdista puskurin taimmainen kannatin kahteen reikään ja tee pistepuikolla merkinnät ja poraa puskurin

etummaiselle kannattimelle kaksi läpimitaltaan 13/32 tuumaan reikää kannatinrungon kiskoon.

4. Aseta puskuri paikalleen ja kiinnitä se kahdella kantaruuvilla (1/2–13 × 1–1/2 tuumaa) nostovarren/kannatinrungon liitoskohtaan ja kahdella kantaruuvilla (3/8–16 × 1 tuumaa) sekä kahdella laippalukkomutterilla (3/8 tuumaa – 16) etummaisen kannattimen kohtaan. Kiristä kantaruuvit (1/2–13 × 1-1/2 tuumaa) momenttiin 95–108 N·m (Kuva 17).

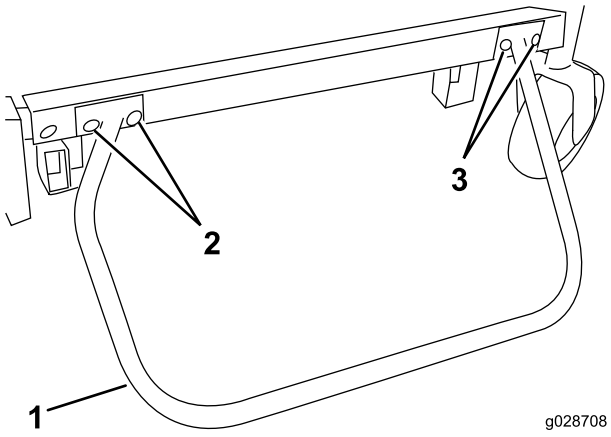

Kuva 17

1. Puskuri
2. Kantaruuvit (1/2–13 × 1-1/2 tuumaa)
3. Kantaruuvit (3/8–16 × 1 tuumaa) ja laippalukkomutterit

10

Varoitustarran asennus

Vaiheeseen tarvittavat osat:

1	Varoitustarra

Ohjeet

Asenna varoitustarra leikkuupöytään joko oikeanpuoleisen kannatinrunkopalkin alle tai sen sisälle.

11

Puhallinkotelon suppilon asennus

Vaiheeseen tarvittavat osat:

1	Suppilo
4	Lukkomutteri
4	Suppilon kannake

Ohjeet

Tärkeää: Kun puhallinsarjaan kuuluvaa suppiloa käytetään 0,4 m³:n kerääjäsarjan kanssa, osa suppilosta on leikattava irti, jotta se sopii kunnolla puhaltimen ja kerääjän väliin. Jos suppiloa käytetään jonkin toisen sarjan kanssa, siirry vaiheeseen 3.

1. Tee mittanauhan avulla suppiloon kuvassa annettujen mittojen mukaiset merkinnät (Kuva 18).

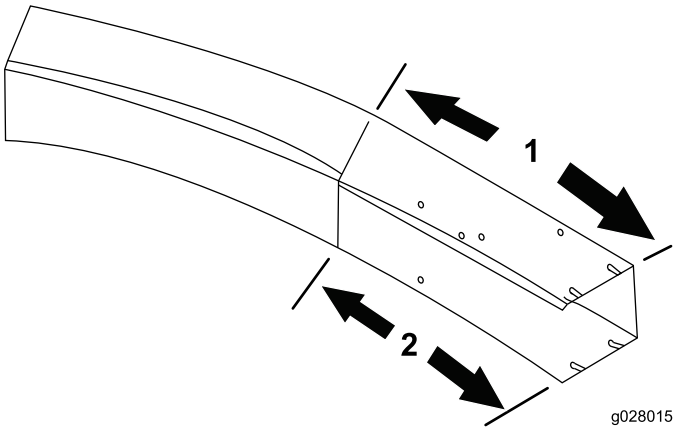

Kuva 18

1. 45,72 cm
2. 31,75 cm

---

2. Piirrä ohjeviivat suppilon jokaiselle sivulle ja leikkaa pala irti sahalla.
3. Aseta leikkuupöytä halutulle leikkuukorkeudelle.
4. Liu'uta suppilo puhaltimen aukon ja asennustappien päälle (Kuva 19).
5. Laske kerääjän kansi ja kohdista suppilo kannen ulkoneman kanssa.

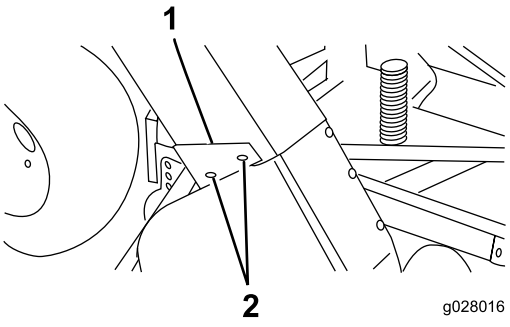

Kuva 19

1. Suppilo
2. Asennustappi
3. Suppilon kannakkeet

6. Kiinnitä suppilo paikalleen neljällä lukkomutterilla (5/16 tuumaa) ja neljällä suppilon kannakkeella.
7. Kannakkeiden leveä pää tulee takapuolelle.

Käyttö

Käyttöominaisuudet

Huomaa: Käytettäessä 0,4 m³:n kerääjäsarjan kanssa.

⚠ VAROITUS

Kun ruohonkeräin on irrotettuna, konetta ei saa käyttää ilman suuntainta.

Paras suorituskyky saavutetaan pitämällä moottorin kierrosnopeus korkeana ja tasaisena ajopolkimen avulla. Noudata seuraavaa ohjetta: vähennä ajonopeutta, kun leikkuuterän kuormitus kasvaa, ja lisää ajonopeutta, kun terän kuormitus pienenee. Näin moottori pystyy yhdessä vaihteiston kanssa havaitsemaan todellisen ajonopeuden ja ylläpitämään riittävää terän nopeutta hyvän leikkausjäljen ja imutoiminnan saavuttamiseksi sekä ruohon heittämiseksi kerääjään. Jos puhaltimen nopeus laskee liian alas, seurauksena voi olla tukkeutumista. Katso käyttöohjeet leikkuuyksikön ja ajoyksikön *käyttöoppaasta*.

⚠ VAROITUS

Varo kerääjän törmäämistä paikallaan oleviin esineisiin. Tasoita aina leikkuuyksikön vasemmalla puolella.

1. Tämä ruohonkeräin on suunniteltu käytettäväksi märissä tai kuivissa olosuhteissa. Äärimmäisen pitkää ruohoa ei kannata kerätä, koska kerääjä täyttyy liian nopeasti.
2. Kerättäessä märkää ja raskasta ruohoa, osa leikkuujätteestä ei välttämättä lennä kokonaan suppilon läpi. Nämä leikkuujätteet voivat pudota suppilon pohjassa olevan reiän kautta tukkimatta suppiloa. Alenna ajonopeutta, jos näin käy.
3. Puhaltimen kotelossa oleva suojapuskuri ei ole riittävän pitkä, jotta se estäisi kerääjän osumisen paikallaan olevaan esineeseen. Pysy riittävän etäällä esteistä törmäysten välttämiseksi. Tasoita vain leikkuuyksikön vasemmalla puolella.
4. Suuntaimen kansi on suunniteltu ohjaamaan ilmaa kerääjän vierelle eikä sen läpi. Näin kerääjä voi täyttyä kokonaan ilman, että suorituskyky laskee. Kun kerääjä on täynnä, ruohoa tippuu kannen etuosassa olevasta aukosta. Vapauta heti voimanulosotto, kytke jarru ja sammuta moottori. Tyhjennä kerääjä. Jos kerääjää ei tyhjennetä, suppilo tukkeutuu.
5. Lisävarusteena saatavilla Hi–sail-terillä (Toro-osanro 44–5480) saavutetaan parempi suorituskyky kosteaa ruohoa leikatessa.

⚠ HENGENVAARA

Älä koskaan pane käsiäsi tai jalkojasi suppiloon, puhaltimeen tai leikkuuyksikköön.

6. Leikkaa ruoho usein, etenkin jos se kasvaa nopeasti. Jos tavoitteena on lyhyempi nurmi, leikkaa ruoho uudestaan. Leikkaa kaistat osittain edellisen kaistan päälle, jotta leikkuujäljestä tulee tasainen.

Puhaltimen irrotus

1. Sammuta moottori, vapauta kiristinpyörä, avaa hihnasuojus ja nosta hihna pois karapyörältä.
2. Sulje suojus. Irrota kaksi nuppia, joilla puhallin on kiinnitetty asennuskannattimiin, ja irrota puhallin, hihna ja suppilo.
3. Asenna puhallinkokoonpano tekemällä nämä toimenpiteet päinvastaisessa järjestyksessä.

Suuntaimen käyttö

1. Irrota puskuri kannatinrungosta. Asenna kaksi nostovarren/kannatinrungon liitoskohdan kantaruuvia. Kiristä momenttiin 95–108 N·m.
2. Liu'uta suuntain ja kääntökannattimet kohdistuspulttien päälle ja kiinnitä ne asennuskannattimiin nupeilla ja aluslaatoilla (Kuva 20).

   Huomaa: Jos puhallinkokoonpano tai suuntain ei liu'u vaivatta asennuskannattimien päälle tai pois niiden päältä, löysää hieman kohdistuspultteja.
3. Nosta suuntainta ja tarkista jousen jännitys päästämällä suuntain putoamaan.

⚠ VAROITUS

Konetta ei koskaan saa käyttää ilman suuntainta, kun ruohonkeräin on irrotettuna.

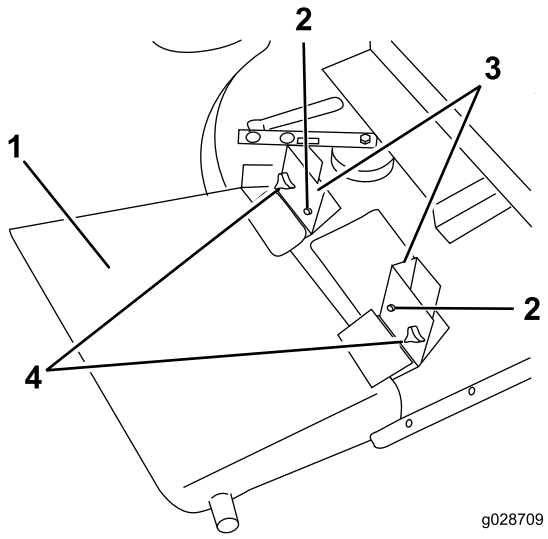

Kuva 20

1. Suuntain
2. Nuppi ja aluslaatta
3. Asennuskannatin

Koneen huolto

- Pidä kone puhtaana. Pidä moottori puhtaana ja roskattomana. Varmista, että kaikki kiinnikkeet ovat tiukalla. Tarkista suuntaimet, levittimet ja suojukset kulumisen varalta ja vaihda tarvittaessa.
- Tarkista puhaltimen vaihteiston siipipyörän kireys 50 käyttötunnin välein. Kiristä siipipyörän akselin pultti momenttiin 298,2–311 N·m.
- Puhdista leikkuujätteet suojuksesta, suppilosta, puhaltimesta ja leikkuuyksiköstä jokaisen käyttökerran jälkeen. Pese leikkuuyksikön alaosa päivittäin letkulla. Leikkuujätteiden liiallinen kerääntyminen heikentää keräysjärjestelmän toimintaa.
- Tarkista hihnan kireys ja kuluminen 50 tunnin välein. Säädä hihnan kireyttä löysäämällä kiristinpyörän kiinnitysruuveja, kytkemällä kiristinpyörän vipu ja työntämällä kiristinpyörä tukevasti puhaltimen hihnaa vasten. Kiristä kiinnitysruuvit.
- Puhaltimen vaihteisto tarvitsee vain vähän huoltoa. Tarkista 50 käyttötunnin välein, että vuotoja ei ole. Jos vuotoja esiintyy, vaihda tiivisteet ja lisää sisään 59 ml laadukasta molybdeenidisulfidirasvaa. Tiivistä laakerit tällä rasvalla ennen kokoamista.
- Katso huolto-ohjeet leikkuuyksikön ja ajoyksikön *käyttöoppaasta*.

Toron yleinen kaupallisten tuotteiden takuu

Kahden vuoden rajoitettu takuu

Ehdot ja takuunalaiset tuotteet

Toro Company ja sen sisaryhtiö Toro Warranty Company antavat yhteisen sopimuksensa mukaisesti tälle Toron kaupalliselle tuotteelle (”tuote”) kahden vuoden tai 1 500 käyttötunnin* (sen mukaan, kumpi saavutetaan ensin) materiaali- ja valmistusvirhetakuun. Tämä takuu koskee kaikkia tuotteita ilmastajia lukuun ottamatta (katso näiden tuotteiden erillinen takuulauselma). Jos takuuehdot täyttyvät, korjaamme tuotteen veloituksetta. Tähän sisältyy vianmääritys, työ, osat ja kuljetus. Tämä takuu alkaa sinä päivämääränä, jolloin tuote toimitetaan alkuperäiselle ostajalle.
* Koskee tuotteita, joissa on tuntilaskuri.

Takuuhuollon ohjeet

Ostajan vastuulla on ilmoittaa heti tuotteen maahantuojalle tai valtuutetulle jälleenmyyjälle, jolta tuote on ostettu, jos hän uskoo tuotteessa olevan takuunalaisen vian. Maahantuojien ja jälleenmyyjien yhteystiedot sekä tiedot takuuseen liittyvistä oikeuksista ja vastuista ovat saatavana osoitteesta:

Toro Commercial Products Service Department
Toro Warranty Company
8111 Lyndale Avenue South
Bloomington, MN 55420-1196

+1 952 888 8801 tai +1 800 952 2740
Sähköpostiosoite: commercial.warranty@toro.com

Omistajan vastuut

Tuotteen omistajan vastuulla on huolehtia *käyttöoppaassa* esitetyistä huolloista ja säädöistä. Vaadittavien huoltojen ja säätöjen laiminlyönti voi johtaa takuuvaatimuksen hylkäämiseen.

Takuun ulkopuoliset kohteet ja viat

Kaikki takuuaikana ilmenevät tuoteviat ja häiriöt eivät ole valmistus- tai materiaalivirheitä. Tämä takuu ei kata seuraavia:

- Tuoteviat, jotka aiheutuvat muiden kuin Toron varaosien käytöstä tai ylimääräisten tai muutettujen ei-Toro-lisävarusteiden ja tuotteiden asennuksesta ja käytöstä. Näiden valmistaja saattaa antaa erillisen takuun.
- Tuoteviat, jotka johtuvat suositeltujen huoltojen ja/tai säätöjen laiminlyönnistä. Jos Toro-tuotetta ei huolleta asianmukaisesti *käyttöoppaassa* olevien huolto-ohjeiden mukaisesti, takuu voidaan evätä.
- Tuoteviat, jotka johtuvat tuotteen liian rajusta, huolimattomasta tai piittaamattomasta käytöstä.
- Kuluvat osat, ellei niitä havaita viallisiksi. Tuotteen normaalissa käytössä kuluvia osia ovat esimerkiksi jarrupalat ja -päällysteet, kytkimen päällysteet, terät, kelat, rullat ja laakerit (suljetut tai rasvattavat), kiinteät terät, sytytystulpat, kääntöpyörät ja laakerit, renkaat, suodattimet, hihnat ja tietyt ruiskuttimen osat, kuten kalvot, suuttimet ja sulkuventtiilit jne.
- Ulkopuolisen tekijän aiheuttamat viat. Ulkopuolisina tekijöinä pidetään esimerkiksi säätä, varastointimenetelmiä, likaantumista sekä hyväksymättömien polttoaineiden, jäähdytysnesteiden, voiteluaineiden, lisäaineiden, lannoitteiden, veden tai kemikaalien yms. käyttöä.
- Soveltuvista vaatimuksista poikkeavien polttoaineiden (esim. bensiinin, dieselin tai biodieselin) laatuun tai toimintaan liittyvät ongelmat.
- Normaali melu, tärinä, kuluminen ja haurastuminen.
- Normaali ”kuluminen” kattaa esimerkiksi istuinten vaurioitumisen kulumisen tai hankaamisen seurauksena, maalipintojen kulumisen, naarmuuntuneet tarrat tai ikkunat jne.

Osat

Huoltoaikataulun mukaisesti vaihdettavat osat kuuluvat takuun piiriin niiden määritettyyn vaihtoajankohtaan asti. Tämän takuun mukaisesti vaihdetuille osille annetaan takuu alkuperäisen tuotetakuun ajaksi, ja ne siirtyvät Toron omistukseen. Toro tekee lopullisen päätöksen siitä, korjataanko osa tai kokoonpano vai vaihdetaanko se. Toro voi käyttää takuukorjauksiin kunnostettuja osia.

Syväpurkaus- ja litium-ioniakun takuu:

Syväpurkaus- ja litium-ioniakun käyttöikänsä aikana tuottama kokonaiskilowattituntimäärä on rajallinen. Tapa, jolla akkua käytetään, ladataan ja huolletaan, voi joko pidentää tai lyhentää akun kokonaiskäyttöikää. Kun laitteen akkuja käytetään, niiden mahdollistama työmäärä latauskertojen välillä vähenee hitaasti, kunnes akut ovat kuluneet loppuun. Normaalissa käytössä loppuun kuluneiden akkujen vaihto on tuotteen omistajan vastuulla. Akkujen vaihto voi olla tarpeen tuotteen normaalin takuuajan sisällä omistajan kustannuksella. Huomaa (vain litium-ioniakku): litium-ioniakulla on vain osat kattava suhteutettu takuu kolmannesta vuodesta viidenteen vuoteen käyttöajan ja käytettyjen kilowattituntien perusteella. Lisätietoja on *käyttöoppaassa*.

Omistaja tekee huollot omalla kustannuksellaan

Moottorin viritys, voitelu, puhdistus ja kiillotus, suodattimien ja jäähdytysnesteen vaihto sekä suositeltujen huoltojen suorittaminen ovat esimerkkejä normaaleista huoltotoimista, jotka Toro-tuotteen omistajan on tehtävä omalla kustannuksellaan.

Yleiset ehdot

Tämä takuu oikeuttaa ainoastaan valtuutetun Toro-maahantuojan tai jälleenmyyjän tekemään korjaukseen.

Toro Company ja Toro Warranty Company eivät ole vastuussa epäsuorista, satunnaisista tai välillisistä vahingoista, jotka liittyvät tämän takuun kattamiin Toro-tuotteisiin. Tällaisia vahinkoja voivat olla esimerkiksi korvaavan tuotteen tai huollon hankkimiseen liittyvät kustannukset kohtuullisten vikajaksojen aikana tai kustannukset, jotka aiheutuvat siitä, että tuote ei ole käytettävissä takuuhuollon aikana. Alla esitetty päästötakuu, jos se on sovellettavissa, on ainoa nimenomainen takuu. Kaikki hiljaiset takuut tuotteen sopivuudesta kauppatavaraksi tai tiettyyn tarkoitukseen ovat voimassa vain tämän nimenomaisen takuun ajan.

Joissakin osavaltioissa ei sallita satunnaisten tai välillisten vahinkojen poissulkemista tai hiljaisen takuun kestoon liittyviä rajoituksia, joten yllä mainitut poikkeukset ja rajoitukset eivät välttämättä koske kaikkia ostajia. Tämä takuu antaa ostajalle tiettyjä laillisia oikeuksia. Ostajalla voi olla myös muita oikeuksia, jotka vaihtelevat osavaltioittain.

Moottorin takuuta koskeva huomautus:

Tuotteen päästöjen rajoitusjärjestelmä saattaa kuulua erillisen takuun piiriin Yhdysvaltojen Environmental Protection Agencyn EPA:n ja/tai California Air Resources Boardin CARB:n vaatimusten mukaisesti. Yllä mainitut tuntirajoitukset eivät koske päästöjen rajoitusjärjestelmän takuuta. Lisätietoja on tuotteen mukana toimitetussa tai moottorin valmistajan oppaisiin sisältyvässä moottorin päästöjärjestelmän takuulauselmassa (Engine Emission Control Warranty Statement).

Muut maat kuin Yhdysvallat ja Kanada

Asiakkaat, jotka ovat ostaneet Yhdysvalloista tai Kanadasta maahantuotuja Toro-tuotteita, saavat maansa, maakuntansa tai osavaltionsa mukaiset takuuehdot Toro-jälleenmyyjältä. Jos Toro-jälleenmyyjä ei pysty jostain syystä toimittamaan takuuehtoja, on otettava yhteys Toro-maahantuojaan.