Form No. 3391-121 Rev A

# Kit ventilateur de 132 cm

## Groupe de déplacement Groundsmaster® 200/3320/3280-D

**N° de modèle 30502—N° de série 315000001 et suivants**

**Manuel de l'utilisateur**

# Sécurité

**Cette machine peut occasionner des accidents si elle n'est pas utilisée ou entretenue correctement. Pour réduire les risques d'accidents et de blessures, respectez les consignes de sécurité qui suivent. Tenez toujours compte des mises en garde signalées par le symbole de sécurité et la mention PRUDENCE, ATTENTION ou DANGER. Ne pas respecter ces instructions, c'est risquer de vous blesser, parfois mortellement.**

**⚠ ATTENTION**

**CALIFORNIE**
**Proposition 65 - Avertissement**

**Ce produit contient une ou des substances chimiques considérées par l'état de Californie comme capables de provoquer des cancers, des anomalies congénitales ou d'autres troubles de la reproduction.**

## Avant l'utilisation

- Lisez et assimilez le contenu de ce manuel avant de démarrer et d'utiliser la machine. Familiarisez-vous avec toutes les commandes et apprenez à arrêter le véhicule rapidement.
- Ne confiez jamais l'utilisation de la machine à un enfant. N'autorisez personne à utiliser la machine sans instructions adéquates. Seuls les utilisateurs compétents, habitués au travail sur pente et ayant lu ce manuel sont autorisés à utiliser la machine.
- N'utilisez jamais la machine sous l'emprise de l'alcool, de drogues ou de médicaments.
- La foudre peut causer des blessures graves ou mortelles. Si vous voyez des éclairs ou que vous entendez le tonnerre à proximité, n'utilisez pas la machine et mettez-vous à l'abri.
- Enlevez tous les objets ou débris susceptibles d'être ramassés et projetés par les lames des plateaux de coupe. N'admettez personne dans le périmètre de travail.
- Les capots et dispositifs de sécurité doivent toujours être présents. Si un capot, un dispositif de sécurité ou un autocollant est manquant ou endommagé, réparez ou remplacez-le avant d'utiliser la machine. Serrez aussi les écrous, boulons et vis qui en ont besoin pour garder la machine en bon état de marche.
- Ne portez pas de vêtements amples car ils pourraient s'accrocher dans les pièces mobiles. Portez toujours un pantalon et des chaussures solides. Le port de lunettes de sécurité, de chaussures de sécurité, et d'un casque est recommandé et parfois exigé par certaines ordonnances et réglementations d'assurance locales.
- Vérifiez que les contacteurs de sécurité sont correctement réglés pour prévenir tout démarrage du moteur à moins que la pédale de déplacement soit relâchée en position neutre et que la commande de PDF soit en position **désengagée**.
- Faites le plein de carburant avant de mettre le moteur en marche. Évitez de répandre du carburant. Le carburant est inflammable, vous devez donc le manipuler avec prudence.
  - Conservez le carburant dans un bidon homologué.
  - Ne faites pas le plein de carburant quand le moteur est chaud ou pendant qu'il tourne.
  - Ne fumez pas lorsque vous manipulez du carburant.
  - Faites le plein à l'extérieur et remplissez le réservoir jusqu'à 25 mm au-dessous du haut du réservoir (et non pas du goulot de remplissage).
  - Essuyez le carburant éventuellement répandu.

## Pendant l'utilisation

- Asseyez-vous sur le siège pour mettre le moteur en marche et utiliser la machine.
- Vérifiez toujours que la goupille de retenue du pivot de siège est en place.
- Avant de mettre le moteur en marche :
  - Serrez le frein de stationnement.
  - Vérifiez que la pédale de déplacement est en position neutre et que la commande de PDF est en positon **désengagée**.
  - Une fois le moteur en marche, desserrez le frein de stationnement et n'enfoncez pas la pédale de déplacement. La machine ne doit pas se déplacer. Si elle se déplace, le mécanisme de retour au point mort n'est pas réglé correctement. Coupez le moteur et effectuez le réglage nécessaire jusqu'à ce que

© 2014—The Toro® Company
8111 Lyndale Avenue South
Bloomington, MN 55420

Enregistrez votre produit à www.Toro.com.

Traduction du texte d'origine (FR)
Tous droits réservés

*3391-121* A

la machine ne se déplace plus quand la pédale de déplacement est relâchée.

- Ne faites pas tourner le moteur dans un local fermé sans ventilation adéquate. Les gaz d'échappement sont dangereux et peuvent être mortels.
- Cette machine n'est prévue que pour une seule personne. Ne transportez donc jamais de passagers.
- Vérifiez précisément la hauteur libre avant de passer sous un quelconque obstacle.
- Le déflecteur d'herbe ou le ventilateur complet doit toujours être en place sur le plateau de coupe.
- L'utilisateur doit posséder les compétences et les qualifications requises pour travailler sur les pentes. Si vous vous montrez imprudent sur les pentes, vous risquez de perdre le contrôle de la machine qui peut alors se renverser ou se retourner et provoquer des blessures ou la mort.
- Traversez les pentes avec prudence. Ne vous arrêtez pas et ne démarrez pas brusquement lorsque vous traversez une pente, ou lorsque vous montez ou descendez une pente.
- Si le moteur cale ou perd de la puissance et que la machine ne peut donc pas atteindre le sommet d'une côte, ne faites pas demi-tour. Faites toujours marche arrière lentement et en ligne droite.
- L'utilisation de la machine exige une totale attention de la part du conducteur. Pour éviter de perdre le contrôle :
  - Travaillez uniquement à la lumière du jour ou avec un bon éclairage artificiel.
  - Conduisez lentement.
  - Évitez les arrêts et les démarrages brusques.
  - Regardez derrière la machine avant de faire marche arrière.
  - Méfiez-vous des trous et autres dangers cachés.
  - Ne vous approchez pas des fosses de sable, fossés, dénivellations ou autres accidents de terrain.
  - Ralentissez avant de prendre des virages serrés et de tourner sur une pente.
  - Abaissez le plateau avant de descendre une pente pour garder le contrôle de la direction.
- Le déflecteur d'herbe doit toujours être en place et réglé à la position la plus basse sur le plateau de coupe quand le ventilateur est déposé. Cette machine est conçue pour enfoncer des objets dans le sol où ils perdent rapidement leur énergie dans les zones herbeuses. Toutefois, ne prenez pas de risques inutiles ! **Arrêtez de tondre** si une personne ou un animal apparaît subitement dans la zone de travail. Une utilisation imprudente associée à l'état du terrain, aux ricochets possibles d'objets ou à des capots de sécurité mal placés peut donner lieu à des projections d'objets susceptibles de causer des blessures. Ne recommencez pas à tondre avant d'avoir dégagé la zone de travail.
- Ne relevez jamais le plateau de coupe si les lames ou d'autres pièces sont en train de tourner.
- Si les lames heurtent un objet solide ou si la machine vibre de manière anormale, désengagez la PDF, amenez la commande d'accélérateur à la position bas régime, serrez le frein de stationnement et coupez le moteur. Enlevez la clé du commutateur pour éviter tout démarrage accidentel. Vérifiez si le plateau de coupe, le ventilateur et le groupe de déplacement sont endommagés ou présentent des pièces défectueuses. Effectuez les réparations nécessaires avant remettre le moteur en marche et de reprendre le travail. Vérifiez que les lames du plateau de coupe sont en bon état et que les boulons des lames sont serrés au couple correct (voir le manuel de l'utilisateur du plateau de coupe).
- En cas d'obturation de l'ouverture d'éjection du plateau de coupe ou du ventilateur, désengagez la PDF et coupez le moteur avant de dégager l'obstruction.
- Pour arrêter la machine, enlevez le pied de la pédale de déplacement et actionnez les freins. Un freinage supplémentaire peut être obtenu en relâchant progressivement la pédale de déplacement.
- Ne touchez pas le moteur, le silencieux ou le carénage adjacent lorsque le moteur est en marche ou vient de s'arrêter, car vous risquez de vous brûler.
- Abaissez le plateau de coupe au sol et enlevez la clé du commutateur d'allumage chaque fois que vous laissez la machine sans surveillance.
- Avant de quitter le siège :
  - Placez la pédale de déplacement en position neutre et ôtez le pied de la pédale.
  - Serrez le frein de stationnement et désengagez la PDF.
  - Coupez le moteur et enlevez la clé du commutateur d'allumage. Attendez l'arrêt complet de la machine et de toutes les pièces mobiles avant de quitter le siège.

# Entretien

- Enlevez la clé du commutateur d'allumage pour éviter tout démarrage accidentel du moteur pendant les opérations d'entretien ou de réglage ou lorsque la machine est remisée.
- Si la machine nécessite une réparation importante ou si vous avez besoin de renseignements, faites appel à un concessionnaire Toro agréé.
- Pour réduire les risques d'incendie, débarrassez le moteur de tout excès de graisse, débris d'herbe, feuilles et saletés.
- Gardez la machine en bon état de fonctionnement en resserrant régulièrement les écrous, boulons et vis. Vérifiez fréquemment que tous les boulons des lames du plateau de coupe sont serrés au couple prescrit (voir le *manuel de l'utilisateur du plateau de coupe*).
- Vérifiez le serrage de tous les raccords hydrauliques, ainsi que l'état de toutes les conduites et tous les flexibles hydrauliques avant de mettre le système sous pression.

- N'approchez pas les mains ni aucune autre partie du corps des fuites en trou d'épingle ou des gicleurs d'où sort du liquide hydraulique sous haute pression. Utilisez un morceau de carton ou de papier pour détecter les fuites, jamais les mains. Le liquide hydraulique qui s'échappe sous pression peut avoir suffisamment de force pour traverser la peau et causer des blessures graves. L'injection de liquide sous la peau nécessite une intervention chirurgicale dans les heures qui suivent l'accident, réalisée par un médecin connaissant ce genre de blessure, pour éviter le risque de gangrène.
- Arrêtez le moteur et abaissez l'accessoire au sol pour dépressuriser complètement le circuit hydraulique avant de procéder à des débranchements ou des réparations.
- Si le moteur doit tourner pour effectuer un entretien ou un réglage, ne vous approchez pas de l'arbre de PDF, des lames du plateau de coupe ou de toutes autres pièces mobiles.
- Au moment de la production, la machine était conforme aux normes de sécurité en vigueur pour les tondeuses autoportées. Pour garantir un rendement optimal et la sécurité continue de la machine, utilisez toujours des pièces de rechange et accessoires Toro d'origine. Les pièces et accessoires de rechange fabriqués par d'autres constructeurs peuvent rendre la machine non conforme aux normes de sécurité, et peur entraîner l'annulation de la garantie.

# Autocollants de sécurité et d'instruction

Des autocollants de sécurité et des instructions bien visibles par l'opérateur sont placés près de tous les endroits potentiellement dangereux. Remplacez tout autocollant endommagé ou manquant.

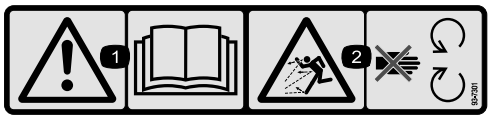


**93-7301**

1. Attention – lisez le Manuel de l'utilisateur.
2. Risque d'éjection d'objets – ne vous approchez pas des pièces mobiles.

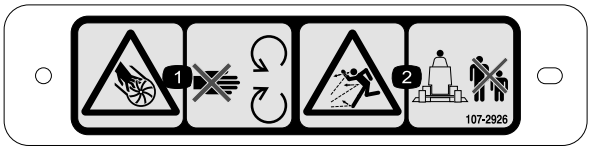


**107–2926**

1. Risque de coupure/mutilation par la turbine – ne vous approchez pas des pièces mobiles.
2. Risque de projection d'objets – tenez les spectateurs à bonne distance de la machine.

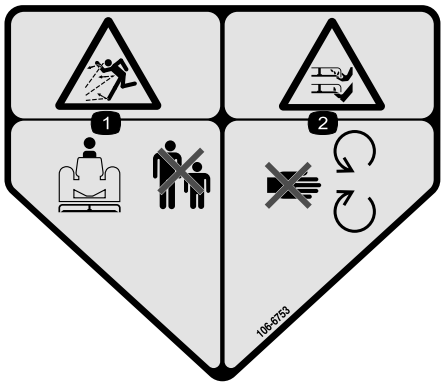


**106–6753**

1. Risque de projection d'objets – tenez les spectateurs à bonne distance de la machine.
2. Risque de coupure/mutilation des mains ou des pieds par la lame de la tondeuse – ne vous approchez pas des pièces mobiles.

# Mise en service

## Pièces détachées

Reportez-vous au tableau ci-dessous pour vérifier si toutes les pièces ont été expédiées.

| Procédure | Description | Qté | Utilisation |
|---|---|---|---|
| **1** | Aucune pièce requise | – | Séparez le plateau de coupe du groupe de déplacement. |
| **2** | Double poulie d'axe<br>Écrou de poulie<br>Cache-écrou | 1<br>1<br>1 | Montez la poulie d'axe neuve. |
| **3** | Support de pivot | 2 | Déposez/modifiez le déflecteur d'herbe. |
| **4** | Déflecteur avant<br>Déflecteur<br>Déflecteur arrière<br>Rebord arrière<br>Rebord avant<br>Vis (1/4–20 x 3/4 po)<br>Vis (5/16–18 x 5/8 po)<br>Vis (5/16–18 x 7/8 po)<br>Vis (3/8-16 x 1 po)<br>Boulon de carrosserie (5/16–18 x 3/4 po)<br>Contre-écrou<br>Rondelle de blocage | 1<br>1<br>1<br>1<br>1<br>5<br>2<br>2<br>4<br>2<br>11<br>4 | Montez les déflecteurs de plateau. |
| **5** | Ventilateur<br>Support de montage<br>Support<br>Courroie<br>Vis (5/16–18 x 3/4 po)<br>Boulon de carrosserie (5/16–18 x 3/4 po)<br>Contre-écrou | 1<br>2<br>2<br>1<br>2<br>4<br>6 | Montez les supports de fixation du ventilateur et le ventilateur. |
| **6** | Ensemble de tension<br>Vis (5/16–18 x 3/4 po)<br>Rondelle plate<br>Contre-écrou | 1<br>3<br>3<br>3 | Montez l'ensemble de tension. |
| **7** | Ressort d'équilibrage<br>Vis (1/4–20 x 3/4 po)<br>Contre-écrou | 1<br>2<br>2 | Montez le kit ressorts d'équilibrage. |
| **8** | Aucune pièce requise | – | Montez le plateau de coupe sur le groupe de déplacement. |
| **9** | Pare-chocs<br>Vis (1/2–13 x 1-1/2 po)<br>Vis (3/8-16 x 1 po)<br>Contre-écrou à embase (3/8 po – 16) | 1<br>2<br>2<br>2 | |
| **10** | Autocollant de sécurité | 1 | Mettez l'autocollant de sécurité en place. |

| Procédure | Description | Qté | Utilisation |
|---|---|---|---|
| 11 | Goulotte<br>Contre-écrou<br>Support de goulotte | 1<br>4<br>4 | Montez la goulotte du carter de ventilateur. |

# 1

# Séparation du plateau de coupe du groupe de déplacement

## Aucune pièce requise

## Procédure

Les rondelles de butée, les entretoises et les chapeaux de tension sont montés sur les axes des roues pivotantes pour l'expédition.

1. Placez la machine sur une surface plane, relevez le plateau de coupe, serrez le frein de stationnement, placez la pédale de déplacement en position neutre point mort et le levier de PDF en position désengagée, coupez le moteur et enlevez la clé du commutateur d'allumage.

**⚠ PRUDENCE**

**Le ressort d'équilibrage est tendu quand le plateau est abaissé (groupes de déplacement série 200 seulement).**

**Relevez toujours le plateau avant de régler ou de déposer le ressort.**

2. Sur les groupes de déplacement série 200 seulement, détachez le ressort d'équilibrage du groupe de déplacement, retirez les goupilles de verrouillage des supports, séparez les ensembles de tension de ressort des supports et placez-les sur le plateau (Figure 1).

   **Remarque:** Fixez légèrement les goupilles de blocage sur les supports pour ne pas les perdre.

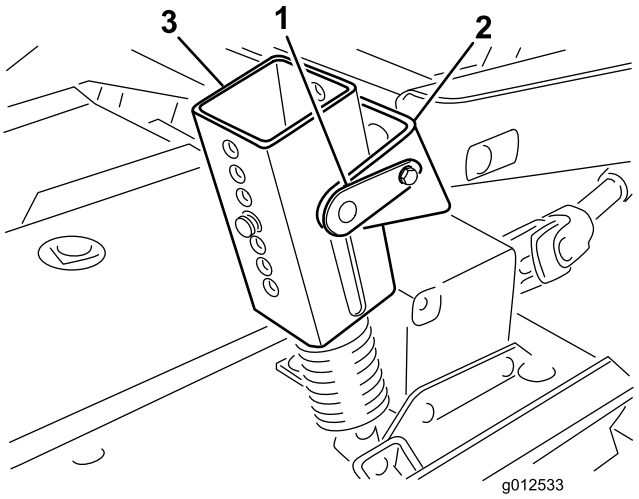


**Figure 1**

1. Goupille de blocage
2. Support
3. Ensemble de tension de ressort
4. Goupilles de hauteur de coupe

3. Abaissez le plateau de coupe et retirez les 4 goupilles des supports de hauteur de coupe (Figure 1).
4. Démarrez le moteur et élevez les bras de relevage du groupe de déplacement.
5. Coupez le moteur et éloignez le plateau de coupe du groupe de déplacement, en séparant les parties mâle et femelle de l'arbre de PDF (Figure 2).

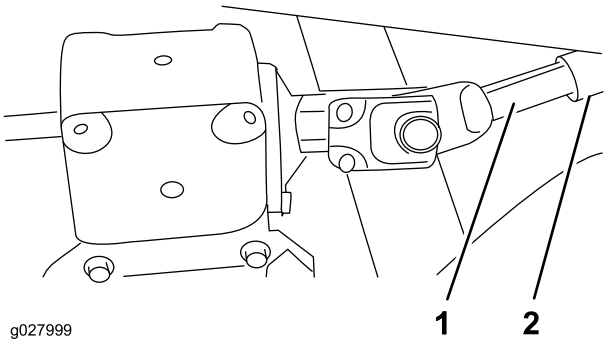


**Figure 2**

1. Arbre de PDF mâle
2. Arbre de PDF femelle

**⚠ PRUDENCE**

**Vous risquez de vous blesser gravement si le moteur démarre et que l'arbre de PDF tourne.**

**Ne démarrez pas le moteur et ne placez pas la commande de PDF en position engagée si l'arbre de PDF n'est pas relié au boîtier d'engrenages du plateau de coupe.**

# 2

# Montage de la poulie d'axe neuve

## Pièces nécessaires pour cette opération:

| | |
|---|---|
| 1 | Double poulie d'axe |
| 1 | Écrou de poulie |
| 1 | Cache-écrou |

## Procédure

1. Décrochez les attaches qui maintiennent le couvercle droit au sommet du plateau de coupe.
2. Enlevez le capot du plateau de coupe.
3. Desserrez les 2 écrous qui fixent la plaque de tension de façon à libérer la pression de la poulie de tension contre la courroie (Figure 3).

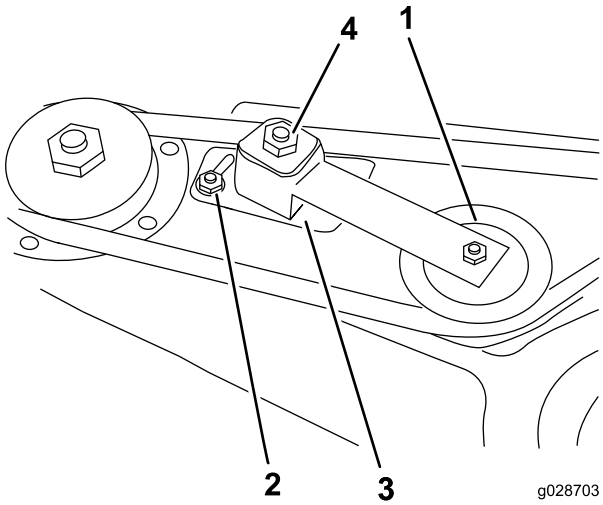


**Figure 3**

1. Poulie de tension
2. Écrou
3. Plaque de tension
4. Écrou de réglage de la poulie de tension

4. Enlevez la courroie de la poulie de tension droite (Figure 4).
5. Retirez les 6 boulons de carrosserie et les 6 écrous à embase qui fixent le logement d'axe et l'anneau de support au plateau de coupe (Figure 4). Conservez les fixations.

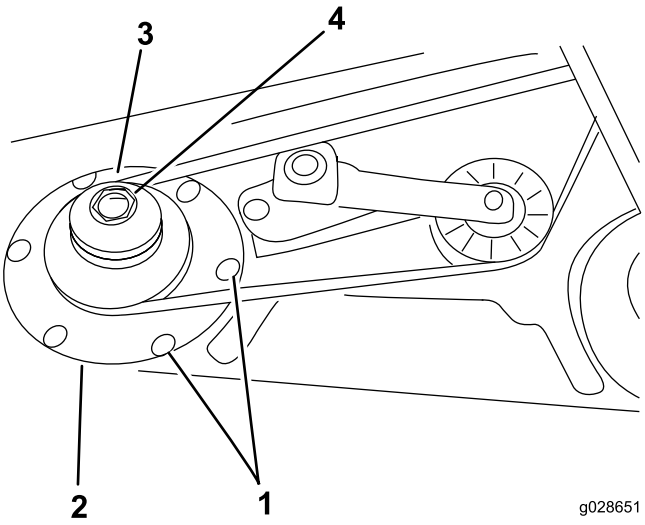


**Figure 4**

1. Boulons de carrosserie
2. Anneau de support
3. Double poulie d'axe
4. Écrou de poulie

6. Déposez le logement d'axe par le bas du plateau de coupe.
7. Retirez l'écrou qui maintient la poulie sur l'axe de rotation.
8. Enlevez la poulie de l'axe.
9. Glissez la nouvelle poulie d'axe double sur l'axe de rotation Figure 4).

   **Remarque:** Ne posez pas l'écrou de poulie à ce stade.
10. Glissez le côté poulie du logement d'axe dans le trou du plateau de coupe et enroulez la courroie autour de la poulie fixe et de la poulie de tension.
11. Montez l'axe en place avec l'anneau de support, 6 boulons de carrosserie et 6 écrous à embase.
12. Vissez l'écrou de la poulie neuve sur l'axe de rotation et serrez-le à 135,6 N·m.
13. Remettez le cache-écrou en place.
14. Serrez l'écrou de réglage de la poulie de tension à un couple de 33,9 à 40 N·m pour tendre la courroie correctement.
15. Serrez les écrous de la plaque de tension.

# 3

# Dépose/modification du déflecteur d'herbe

## Pièces nécessaires pour cette opération:

| | |
|---|---|
| 2 | Support de pivot |

## Procédure

1. Retirez les vis, les contre-écrous et les ressorts qui fixent les supports du déflecteur aux supports de pivot (Figure 5).
2. Retirez les boulons de carrosserie et les écrous à embase qui fixent les supports de pivot au carter (Figure 5).

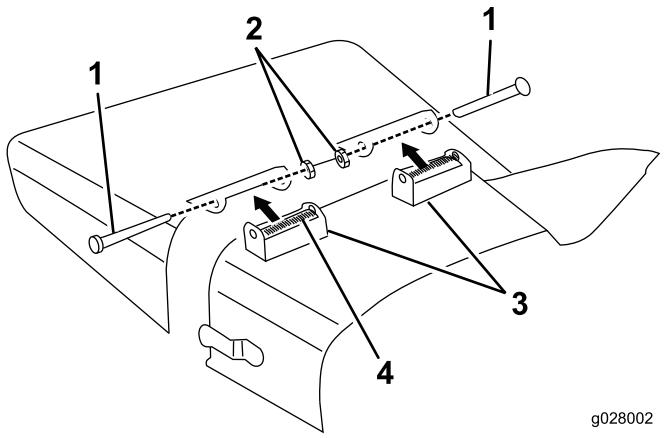


**Figure 5**

1. Vis d'assemblage
2. Contre-écrou
3. Support de pivot
4. Ressort

3. À l'aide des vis, des contre-écrous et des ressorts retirés précédemment, montez les supports de pivot neufs sur les supports du déflecteur (Figure 6).

   **Remarque:** Ne serrez pas les écrous excessivement car les supports doivent pouvoir pivoter.

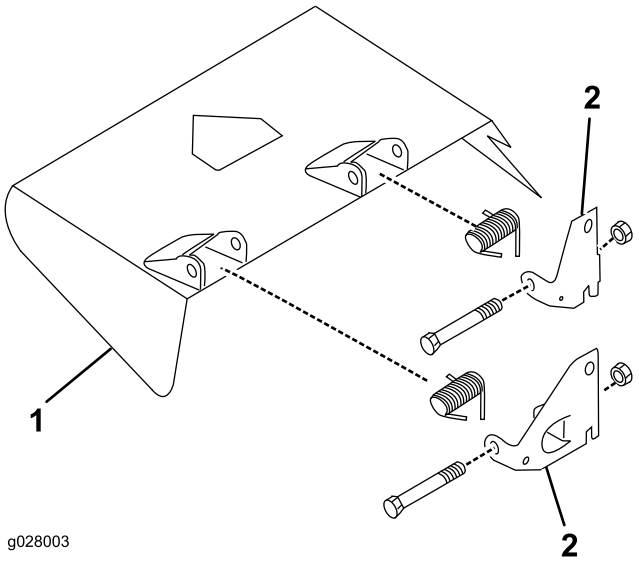


**Figure 6**

1. Déflecteur d'herbe
2. Support de pivot

4. Conservez cet ensemble pour l'éjection latérale.

# 4

# Montage des déflecteurs de plateau

## Pièces nécessaires pour cette opération:

| | |
|---|---|
| 1 | Déflecteur avant |
| 1 | Déflecteur |
| 1 | Déflecteur arrière |
| 1 | Rebord arrière |
| 1 | Rebord avant |
| 5 | Vis (1/4–20 x 3/4 po) |
| 2 | Vis (5/16–18 x 5/8 po) |
| 2 | Vis (5/16–18 x 7/8 po) |
| 4 | Vis (3/8-16 x 1 po) |
| 2 | Boulon de carrosserie (5/16–18 x 3/4 po) |
| 11 | Contre-écrou |
| 4 | Rondelle de blocage |

## Procédure

1. Repérez et percez un trou de 3/8 pouce de diamètre au centre de la butée du déflecteur (Figure 7).

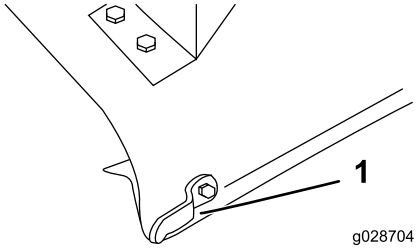


**Figure 7**

1. Butée de déflecteur

2. Fixez le bout du déflecteur avant sur le plateau au moyen d'une vis (5/16–18 x 7/8 po) et d'un contre-écrou (Figure 8)
3. Alignez le déflecteur sur le bord du plateau et servez-vous du déflecteur comme gabarit pour repérer et percer les 2 autres trous de 3/8 pouce de diamètre dans le plateau (Figure 8).
4. Fixez le déflecteur sur le plateau au moyen de 2 vis (5/16–18 x 5/8 po) et 2 contre-écrous (Figure 8).

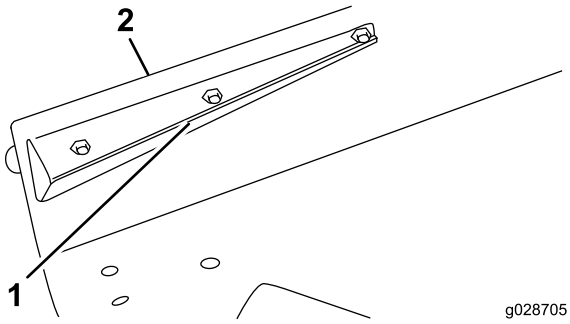


**Figure 8**

1. Déflecteur avant
2. Bord du plateau

5. En vous servant du déflecteur arrière comme gabarit, repérez et percez 3 trous (3/8 po de diamètre) dans le plateau. Maintenez le déflecteur parallèle au bord du plateau.
6. Fixez le déflecteur au plateau au moyen de 2 boulons de carrosserie (5/16 – 18 x 3/4 po), 1 vis (5/16 – 18 x 7/8 po) et 3 contre-écrous.
7. Alignez le déflecteur arrière sur le coin de l'ouverture d'éjection (Figure 9).

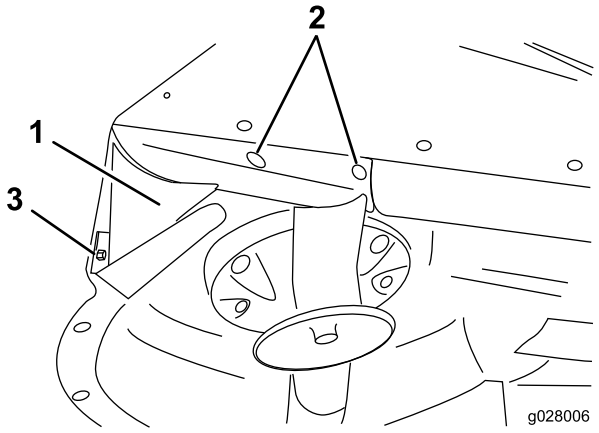


**Figure 9**

1. Déflecteur arrière
2. Boulons de carrosserie
3. Vis d'assemblage

8. Placez le rebord arrière sur le plateau (Figure 10).

   **Remarque:** Avec un long crayon mince ou un poinçon, repérez les 4 trous de montage dans le plateau. Il est possible que le plateau soit déjà percé.

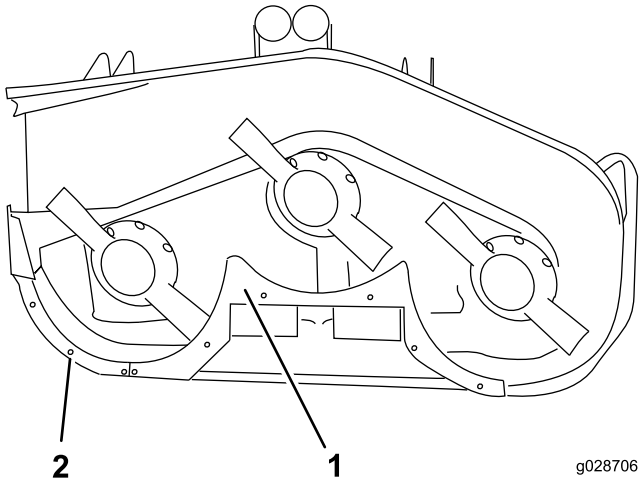


**Figure 10**

1. Rebord arrière
2. Rebord avant

9. Percez 4 trous (13/32 po) dans le plateau, au besoin.
10. Montez le rebord arrière sur le plateau au moyen de 4 vis (3/8–16 x 1 po) et 4 rondelles-freins (Figure 10).
11. En vous servant du rebord arrière comme gabarit, repérez et percez 2 trous (9/32 po de diamètre) au centre du bord courbe du plateau (Figure 9).
12. Fixez le déflecteur sur le bord du plateau au moyen de 2 vis (1/4–20 x 3/4 po) et 2 contre-écrous (Figure 10).
13. Alignez le rebord droit sur l'extrémité du déflecteur central et le bord du plateau (Figure 10).
14. Repérez et percez 3 trous (9/32 po de diamètre) au centre du bord courbe du plateau.
15. Fixez le rebord droit au plateau au moyen de 3 vis (1/4–20 x 3/4 po) et 3 contre-écrous.

16. Vérifiez le serrage de toutes les fixations. Faites tourner les lames lentement à la main pour vérifier qu'elles ne touchent pas les déflecteurs.

# 5

# Montage des supports de fixation du ventilateur et du ventilateur

## Pièces nécessaires pour cette opération:

| | |
|---|---|
| 1 | Ventilateur |
| 2 | Support de montage |
| 2 | Support |
| 1 | Courroie |
| 2 | Vis (5/16–18 x 3/4 po) |
| 4 | Boulon de carrosserie (5/16–18 x 3/4 po) |
| 6 | Contre-écrou |

## Procédure

1. Placez le ventilateur et les supports de fixation sur le plateau, en alignant les trous de montage et les trous utilisés précédemment pour monter le déflecteur d'herbe (Figure 11).

   **Remarque:** Si la tondeuse était équipée auparavant d'un bac de ramassage qui nécessitait un plus grand trou dans la zone d'éjection du plateau, montez la plaque de protection (réf. 44–5750 chez un distributeur Toro agréé) entre la tête du boulon et le bas du plateau au lieu des plaques des supports.

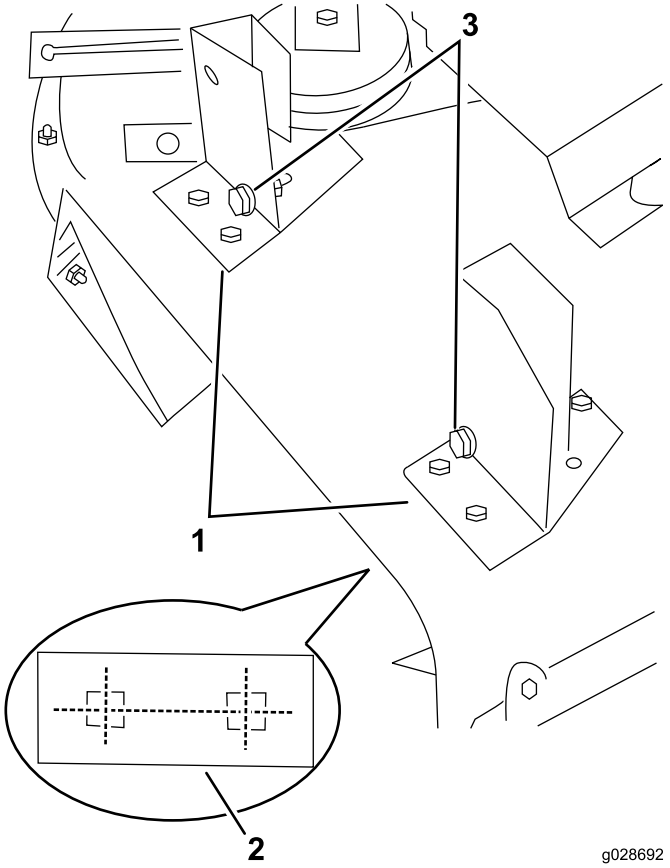


**Figure 11**

Ventilateur non représenté pour plus de clarté

1. Supports de montage du ventilateur
2. Plaque de support (sous le plateau)
3. Boulons d'alignement

2. Vérifiez qu'il n'y a pas d'écartement entre le ventilateur et le plateau de coupe, et fixez chaque support au plateau avec une plaque (Figure 11), 2 boulons de carrosserie (5/16–18 x 3/4 po) et 2 contre-écrous.
3. Placez les plaques de support entre la tête de boulon et le bas du plateau.
4. Utilisez chaque support comme gabarit pour repérer l'emplacement du troisième trou de fixation (arrière gauche) (Figure 12).
5. Retirez les 2 boutons qui fixent le ventilateur sur les supports de fixations.
6. Déposez le ventilateur.
7. Percez un trou de 3/8 po de diamètre pour chaque support et fixez-le avec une vis (5/16 –18 x 3/4 po) et un contre-écrou (Figure 12).
8. Installez la courroie autour de la petite poulie d'axe.
9. Glissez le ventilateur sur les boulons d'alignement des supports de fixation (Figure 11) tout en installant la courroie autour de la poulie de ventilateur.

**Remarque:** Si le ventilateur ne glisse pas facilement sur les supports, desserrez légèrement les boulons d'alignement.

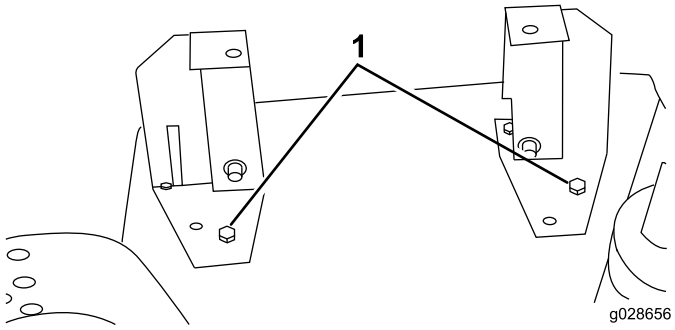


**Figure 12**

1. Trou de fixation arrière gauche avec vis

10. Fixez le ventilateur sur les supports à l'aide des 2 boutons.

# 6

# Montage de l'ensemble de tension

## Pièces nécessaires pour cette opération:

| | |
|---|---|
| 1 | Ensemble de tension |
| 3 | Vis (5/16–18 x 3/4 po) |
| 3 | Rondelle plate |
| 3 | Contre-écrou |

## Procédure

1. Placez l'ensemble de tension sur le plateau (Figure 13).
2. En vous aidant des dimensions indiquées à la Figure 13 (détail), localisez, repérez et percez 3 trous (3/8 po de diamètre) dans le plateau.
3. Engagez le levier de tension (vers la courroie) et glissez fermement la poulie de tension dans la courroie du ventilateur. Pour permettre un réglage ultérieur, il doit exister un jeu d'au moins 0,64 cm entre l'avant du support de fixation de la poulie de tension et la nervure en saillie du plateau (Figure 13). Le support de fixation doit être placé sur la partie plate du plateau.

   **Remarque:** Vérifiez que la poulie de tension ne touche pas la poulie d'axe et le ventilateur et que le levier de tension ne touche pas le cadre porteur en position engagée. Le support de fixation doit être à peu près à 15 degrés par rapport à la nervure du plateau (Figure 13).

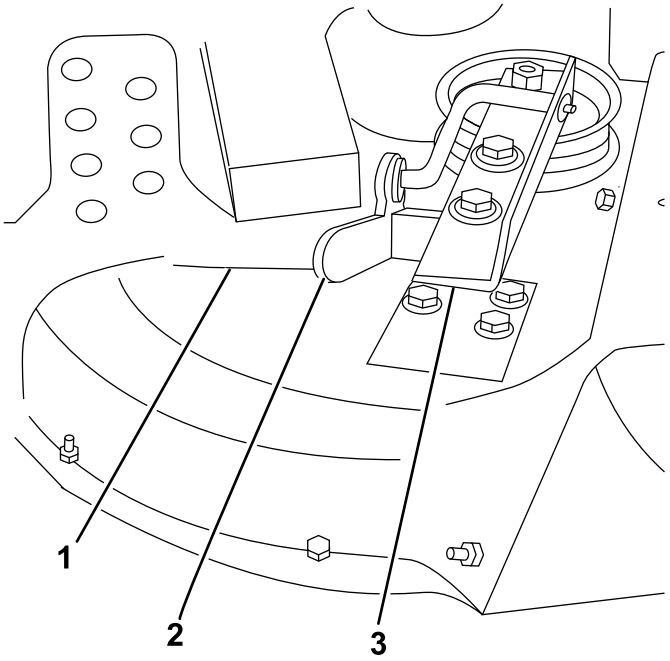


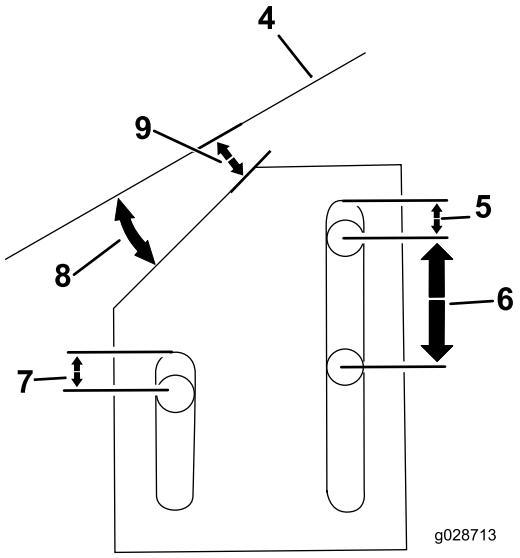


**Figure 13**

1. Nervure en saillie du plateau
2. Levier de tension
3. Ensemble de tension
4. Nervure en saillie
5. 0,64 cm
6. 2,53 cm
7. 0,64 cm
8. 15 degrés
9. 0,64 cm

4. Désengagez le levier de tension et montez l'ensemble de tension sur le plateau au moyen de 3 vis (5/16–18 x 3/4 po), 3 rondelles plates et 3 contre-écrous.
5. Intercalez les rondelles plates entre l'écrou et l'ensemble de tension.
6. Engagez le levier de tension et contrôlez la tension de la courroie.

   **Remarque:** Corrigez-la si nécessaire.

# 7

# Montage du kit ressorts d'équilibrage

## Pièces nécessaires pour cette opération:

| | |
|---|---|
| 1 | Ressort d'équilibrage |
| 2 | Vis (1/4–20 x 3/4 po) |
| 2 | Contre-écrou |

## Procédure

Le kit ressort d'équilibrage soit être installé avant d'utiliser le kit ventilateur.

1. Montez le support sur l'avant du groupe de déplacement dans les trous indiqués à la Figure 14.

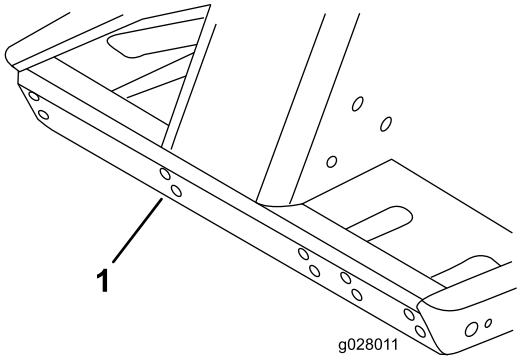


**Figure 14**

1. Utilisez ces trous pour monter le support

2. Montez le ressort d'équilibrage sur le support avec des goupilles de verrouillage.
3. Posez le nouveau couvercle de courroie et verrouillez-le en place.
4. En vous aidant des dimensions indiquées à la Figure 15, localisez la position de montage du support de ressort sur le plateau de coupe.

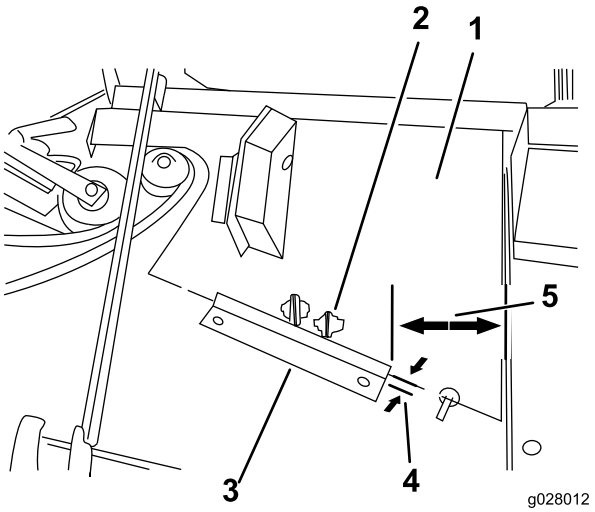


**Figure 15**

1. Nouveau couvercle de courroie
2. Utilisez ce support
3. Support de ressort
4. 0,16 cm (1/16 po)
5. 10,46 cm

5. Montez le support parallèle et positionnez-le à 1/16 po du bord avant du couvercle de courroie.
6. En vous servant du support de ressort comme gabarit, repérez et percez 2 trous (9/32 po de diamètre) dans le plateau.
7. Fixez le support de ressort sur le plateau au moyen de 2 vis (1/4–20 x 3/4 po) et 2 contre-écrous.

# 8

# Montage du plateau de coupe sur le groupe de déplacement

## Aucune pièce requise

## Procédure

1. Serrez le frein de stationnement et vérifiez que la pédale de déplacement est en position neutre et que le levier de PDF est en position désengagée.
2. Démarrez le moteur et relevez le cadre. Coupez le moteur.
3. Retirez les axes de chape et les goupilles fendues des supports de hauteur de coupe avant et arrière.
4. Placez le plateau de coupe sous le cadre. Alignez l'arbre d'entrée du boîtier d'engrenages et l'arbre de PDF, et montez l'arbre.
5. Abaissez lentement le cadre porteur. Alignez le trou de l'arbre de PDF et le petit trou de l'arbre d'entrée du boîtier d'engrenages, et montez la goupille cylindrique. Serrez les boulons et les contre-écrous.

6. Insérez les axes de chape dans les trous voulus du cadre et les trous voulus du support de hauteur de coupe.

   **Remarque:** Fixez les axes de chape avec les goupilles fendues.

7. Démarrez le moteur et relevez le cadre. Fixez le bras du ressort d'équilibrage au support de ressort du plateau de coupe avec le boulon à épaulement et le contre-écrou retirés précédemment (Figure 16).

   **Remarque:** Veillez à bien monter le ressort d'équilibrage sur la patte correcte du support de ressort du plateau de coupe (Figure 15).

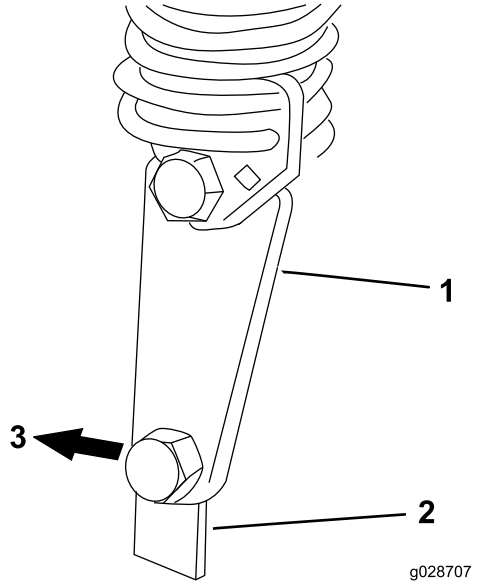


**Figure 16**

1. Bras de ressort d'équilibrage
2. Support de montage de plateau
3. Arrière du plateau

# 9

# Montage du pare-chocs

## Pièces nécessaires pour cette opération:

| | |
|---|---|
| 1 | Pare-chocs |
| 2 | Vis (1/2–13 x 1-1/2 po) |
| 2 | Vis (3/8-16 x 1 po) |
| 2 | Contre-écrou à embase (3/8 po – 16) |

## Procédure

1. Élevez le plateau de coupe à la position maximale ; voir le *Manuel de l'utilisateur* du plateau de coupe.
2. Sur le côté droit du cadre porteur, retirez 2 vis avant (1/2–13 x 1-1/2 po) qui fixe le cadre au bras de relevage (Figure 17).
3. Alignez l'arrière du pare-chocs sur les 2 trous, marquez l'emplacement au pointeau et percez 2 trous (13/32 po de diamètre) pour le support de pare-chocs avant dans le profilé du cadre porteur.
4. Montez le pare-chocs et fixez-le avec 2 vis (1/2–13 x 1–1/2 po) au point de liaison entre le bras de relevage et le cadre porteur, et 2 vis (3/8–16 x 1 po) et 2 contre-écrous à embase (3/8 po – 16) à l'emplacement du support avant. Serrez les vis à un couple de 95 à 108 N·m (Figure 17).

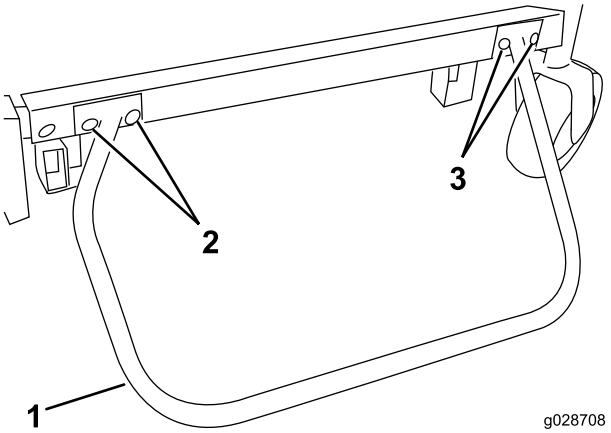


**Figure 17**

1. Pare-chocs
2. Vis (1/2–13 x 1-1/2 po)
3. Vis (3/8-16 x 1 po) et contre-écrous

# 10

# Mise en place de l'autocollant de sécurité

## Pièces nécessaires pour cette opération:

| | |
|---|---|
| 1 | Autocollant de sécurité |

## Procédure

Apposez l'autocollant de sécurité sur le plateau de coupe sous ou soit à l'intérieur de l'élément droit du cadre porteur.

# 11

# Montage de la goulotte du carter de ventilateur

## Pièces nécessaires pour cette opération:

| | |
|---|---|
| 1 | Goulotte |
| 4 | Contre-écrou |
| 4 | Support de goulotte |

## Procédure

**Important: Lorsque la goulotte fournie avec le kit ventilateur est utilisée avec un kit trémie de 0,400 m³, vous devez couper une partie de la goulotte afin d'assurer un bon ajustement entre le ventilateur et la trémie. Pour l'utilisation avec un autre kit, passez à l'opération 3.**

1. En vous reportant aux dimensions indiquées à la Figure 18, mesurez et repérez la goulotte.

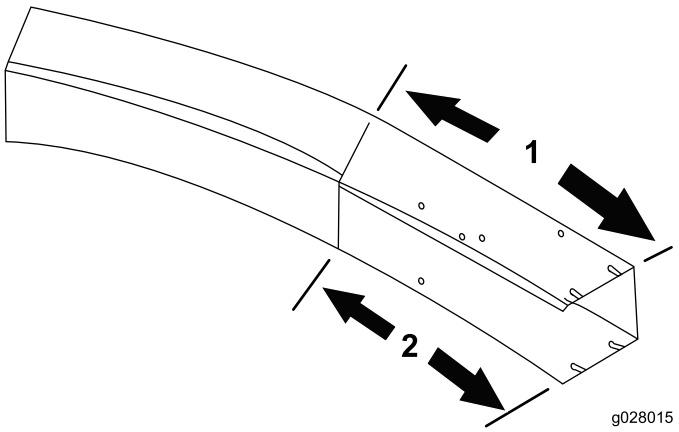


**Figure 18**

1. 45,72 cm
2. 31,75 cm

2. Tracez des traits tout autour de la goulotte et sciez-la.
3. Réglez le plateau de coupe à la hauteur de coupe voulue.
4. Glissez la goulotte sur l'ouverture du ventilateur et sur les goujons de montage (Figure 19).
5. Abaissez le capot de la trémie et alignez la goulotte sur le rebord du capot.

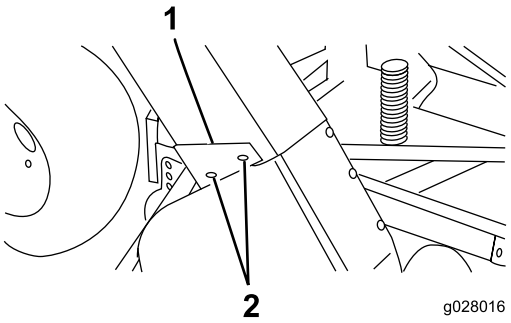


**Figure 19**

1. Goulotte
2. Goujon de montage
3. Supports de goulotte

6. Fixez la goulotte en place à l'aide de 4 contre-écrous (5/16 po) et 4 supports.
7. L'extrémité la plus large des supports doit être positionnée à l'arrière.

# Utilisation

## Caractéristiques de fonctionnement

**Remarque:** Pour l'utilisation avec un kit trémie de 0,400 m³.

**⚠ PRUDENCE**

**Lorsque le bac à herbe est retiré, n'utilisez jamais la machine sans installer le déflecteur au préalable.**

Pour obtenir des performances optimales, régulez la pédale de déplacement pour maintenir le régime moteur élevé et relativement constant. En règle générale, il est préconisé de réduire la vitesse de déplacement lorsque la charge sur la lame augmente, et d'augmenter la vitesse lorsque la charge diminue. Cela permet au moteur, conjointement avec la transmission, de détecter la vitesse de déplacement correcte tout en maintenant la lame à la vitesse élevée nécessaire pour garantir une bonne qualité de coupe, une aspiration correcte et pour diriger l'herbe dans la trémie. Si la vitesse du ventilateur baisse excessivement, une obstruction peut se produire. Reportez-vous au *Manuel de l'utilisateur* du plateau de coupe et du groupe de déplacement pour tout renseignement sur leur fonctionnement respectif.

**⚠ PRUDENCE**

**Procédez avec prudence pour éviter toute collision entre la trémie et des objets fixes. Utilisez toujours le côté gauche du plateau de coupe pour la tonte des bordures.**

1. Ce bac à herbe est conçu pour l'herbe sèche ou humide. Ne ramassez d'herbe très haute car la trémie se remplira trop rapidement.
2. Lors du ramassage d'herbe humide et lourde, il peut arriver qu'une partie des débris ne soit pas éjectée par la goulotte. Le trou au fond de la goulotte permet à ces déchets de tomber et empêche de la boucher. Si cela se produit, réduisez votre vitesse de déplacement.
3. Le pare-chocs qui protège le ventilateur ne s'étend pas suffisamment loin pour éviter que le bac de ramassage ne percute un objet fixe. Restez à une distance suffisante des obstructions pour éviter les collisions. N'utilisez que le côté gauche du plateau de coupe pour la tonte des bordures.
4. Le capot déflecteur d'herbe est conçu pour évacuer l'air à côté de la trémie plutôt qu'à travers. La trémie peut ainsi se remplir complètement sans diminution des performances. L'herbe passe par l'ouverture à l'avant du capot quand la trémie est pleine. Désengagez immédiatement la prise de force, serrez le frein et coupez le contact. Videz la trémie. La goulotte se bouchera si vous ne videz pas la trémie.
5. Les lames Hi–Sail (haute levée) proposées en option (réf. Toro 44–5480) amélioreront les performances quand l'herbe est humide.

**⚠ DANGER**

**Ne placez jamais les mains ou les pieds dans la goulotte, le ventilateur ou le plateau de coupe.**

6. Coupez l'herbe fréquemment, surtout pendant la saison de pousse. Si vous souhaitez une pelouse plus rase, faites une nouvelle tonte. Empiétez légèrement sur la bande précédente pour produire une coupe régulière.

## Dépose du ventilateur

1. Coupez le moteur, désengagez le levier de tension, déverrouillez et ouvrez le couvercle de la courroie et déchaussez la courroie de la poulie d'axe.
2. Fermez le couvercle. Retirez les 2 boutons qui fixent le ventilateur sur les supports de montage et déposez le ventilateur, la courroie et la goulotte.
3. Inversez la procédure pour reposer le ventilateur.

Utilisation du déflecteur d'herbe

1. Déposez le pare-chocs du cadre porteur. Montez les 2 vis de raccordement du bras de relevage et le cadre porteur. Serrez à un couple de 95 à 108 N·m.
2. Glissez les supports du déflecteur d'herbe et de pivot sur les boulons d'alignement et fixez-les aux supports de montage avec les boutons et les rondelles (Figure 20).

   **Remarque:** Si le ventilateur ou le déflecteur d'herbe ne glissent pas facilement sur ou hors des supports de montage, desserrez légèrement les boulons d'alignement.
3. Soulevez le déflecteur et laissez-le retomber afin de vérifier la tension du ressort.

**⚠ PRUDENCE**

**Lorsque le bac à herbe est retiré, n'utilisez jamais la machine sans installer le déflecteur au préalable.**

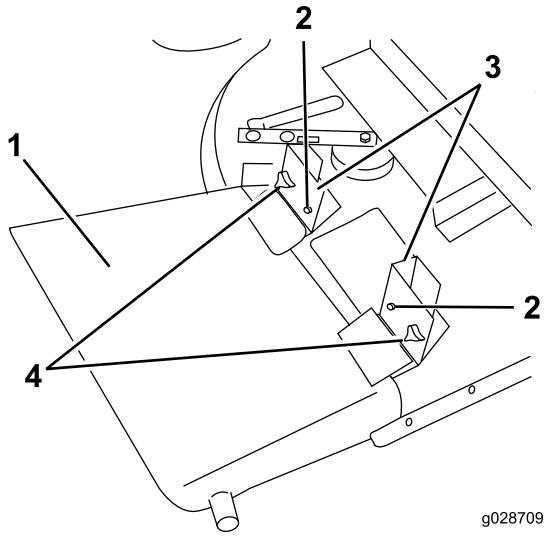


**Figure 20**

1. Déflecteur d'herbe
2. Bouton et rondelle
3. Support de montage

# Entretien de la machine

- Gardez la machine propre. Vérifiez que ni saleté ni débris d'herbe secs ne sont déposés sur le moteur. Vérifiez le serrage de toutes les fixations. Vérifiez l'usure des déflecteurs, capots et protections, et remplacez-les au besoin.
- Vérifiez le serrage de la turbine du ventilateur toutes les 50 heures. Serrez le boulon d'arbre de turbine à un couple de 298,2 à 311 N·m.
- Enlevez les déchets d'herbe déposés sur le capot, la goulotte, le ventilateur et le plateau de coupe après chaque utilisation. Lavez chaque jour le dessous du plateau de coupe au jet d'eau. Une accumulation excessive de déchets d'herbe réduira les performances du système de ramassage.
- Contrôlez la tension et l'usure de la courroie toutes les 50 heures. Pour régler la tension de la courroie, desserrez les vis de montage, engagez le levier de tension et poussez fermement la poulie de tension dans la courroie du ventilateur. Serrez les vis de fixation.
- Le boîtier d'engrenages du ventilateur ne nécessite que peu d'entretien. Recherchez d'éventuelles fuites toutes les 50 heures. Si une fuite se produit, remplacez les joints et remplissez de 59 ml de graisse moly disulfide de bonne qualité. Garnissez les roulements de cette graisse avant le montage.
- Reportez-vous au *Manuel de l'utilisateur* du plateau de coupe et du groupe de déplacement pour tout renseignement sur leur entretien respectif.

# La garantie commerciale générale des produits Toro

Garantie limitée de deux ans

### Conditions et produits couverts

The Toro Company et sa filiale, Toro Warranty Company, en vertu de l'accord passé entre elles, certifient conjointement que votre produit commercial Toro (« Produit ») ne présente aucun défaut de matériau ni vice de fabrication pendant une période de deux ans ou 1 500 heures de service*, la première échéance prévalant. Cette garantie s'applique à tous les produits à l'exception des Aérateurs (veuillez-vous reporter aux déclarations de garantie séparées de ces produits). Dans l'éventualité d'un problème couvert par la garantie, nous nous engageons à réparer le Produit gratuitement, frais de diagnostic, pièces, main-d'œuvre et transport compris. La période de garantie commence à la date de réception du Produit par l'acheteur d'origine.
* Produit équipé d'un compteur horaire.

### Comment faire intervenir la garantie

Il est de votre responsabilité de signaler le plus tôt possible à votre Distributeur de produits commerciaux ou au Concessionnaire de produits commerciaux agréé qui vous a vendu le Produit, toute condition couverte par la garantie. Pour obtenir l'adresse d'un distributeur de produits commerciaux ou d'un concessionnaire agréé, ou pour tout renseignement concernant les droits et responsabilités vis à vis de la garantie, veuillez nous contacter à l'adresse suivante :

Toro Commercial Products Service Department
Toro Warranty Company
8111 Lyndale Avenue South
Bloomington, MN 55420-1196, États-Unis

+1–952–888–8801 ou +1–800–952–2740
Courriel : commercial.warranty@toro.com

### Responsabilités du propriétaire

À titre de propriétaire du Produit, vous êtes responsable des entretiens et réglages mentionnés dans le *Manuel de l'utilisateur*. Ne pas effectuer les entretiens et réglages requis peut constituer un motif de rejet d'une réclamation au titre de la garantie.

### Ce que la garantie ne couvre pas

Les défaillances ou anomalies de fonctionnement survenant au cours de la période de garantie ne sont pas toutes dues à des défauts de matériaux ou des vices de fabrication. Cette garantie ne couvre pas :

- Les défaillances du produit dues à l'utilisation de pièces qui ne sont pas d'origine ou au montage et à l'utilisation d'accessoires ajoutés ou modifiés d'une autre marque. Une garantie séparée peut être fournie par le fabricant de ces accessoires.
- Les défaillances du Produit dues au non respect du programme d'entretien et/ou des réglages recommandés. Les réclamations au titre de la garantie pourront être refusées si le Programme d'entretien recommandé pour votre produit Toro et énoncé dans le *Manuel de l'utilisateur* n'est pas respecté.
- Les défaillances du Produit dues à une utilisation abusive, négligente ou dangereuse.
- Les pièces sujettes à l'usure pendant l'utilisation, sauf si elles s'avèrent défectueuses. Par exemple, les pièces consommées ou usées durant le fonctionnement normal du Produit, notamment mais pas exclusivement : plaquettes et garnitures de freins, garnitures d'embrayage, lames, cylindres, galets et roulements (étanches ou graissables), contre-lames, bougies, roues pivotantes et roulements, pneus, filtres, courroies, et certains composants des pulvérisateurs, notamment membranes, buses et clapets antiretour, etc.
- Les défaillances dues à une influence extérieure. Les conditions constituant une influence extérieure comprennent, sans y être limités, les conditions atmosphériques, les pratiques de remisage, la contamination, l'utilisation de carburants, liquides de refroidissement, lubrifiants, additifs, engrais, ou produits chimiques, etc. non agréés.
- Les défaillances ou mauvaises performances causées par l'utilisation de carburants (essence, gazole ou biodiesel par exemple) non conformes à leurs normes industrielles respectives.
- Les bruits, vibrations, usure et détérioration normaux.
- L'usure normale comprend, mais pas exclusivement, les dommages des sièges dus à l'usure ou l'abrasion, l'usure des surfaces peintes, les autocollants ou vitres rayés, etc.

### Pièces

Les pièces à remplacer dans le cadre de l'entretien courant seront couvertes par la garantie jusqu'à la date du premier remplacement prévu. Les pièces remplacées au titre de cette garantie bénéficient de la durée de garantie du produit d'origine et deviennent la propriété de Toro. Toro se réserve le droit de prendre la décision finale concernant la réparation ou le remplacement de pièces ou ensembles existants. Toro se réserve le droit d'utiliser des pièces remises à neuf pour les réparations couvertes par la garantie.

### Garantie de la batterie ion-lithium à décharge complète :

Les batteries ion-lithium à décharge complète disposent d'un nombre de kilowatt-heures spécifique à fournir au cours de leur vie. Les techniques d'utilisation, de recharge et d'entretien peuvent contribuer à augmenter ou réduire la vie totale des batteries. À mesure que les batteries de ce produit sont consommées, la proportion de travail utile qu'elles offrent entre chaque recharge diminue lentement jusqu'à leur épuisement complet. Le remplacement de batteries usées, suite à une consommation normale, est la responsabilité du propriétaire du produit. Le remplacement des batteries, aux frais du propriétaire, peut être nécessaire au cours de la période de garantie normale du produit. Remarque (batterie ion-lithium uniquement) : une batterie ion-lithium est couverte uniquement par une garantie pièces au prorata de la 3ème à la 5ème année, basée sur la durée de service et les kilowatts heures utilisés. Reportez-vous au *Manuel de l'utilisateur* pour tout renseignement complémentaire.

### Entretien aux frais du propriétaire

La mise au point du moteur, le graissage, le nettoyage et le polissage, le remplacement des filtres, du liquide de refroidissement et les entretiens recommandés font partie des services normaux requis par les produits Toro qui sont aux frais du propriétaire.

### Conditions générales

La réparation par un distributeur ou un concessionnaire Toro agréé est le seul dédommagement auquel cette garantie donne droit.

**The Toro Company et Toro Warranty Company déclinent toute responsabilité en cas de dommages secondaires ou indirects liés à l'utilisation des produits Toro couverts par cette garantie, notamment quant aux coûts et dépenses encourus pour se procurer un équipement ou un service de substitution durant une période raisonnable pour cause de défaillance ou d'indisponibilité en attendant la réparation sous garantie. Il n'existe aucune autre garantie expresse, à part la garantie spéciale du système antipollution, le cas échéant. Toutes les garanties implicites relatives à la qualité marchande et à l'aptitude à l'emploi sont limitées à la durée de la garantie expresse.**

L'exclusion de la garantie des dommages secondaires ou indirects, ou les restrictions concernant la durée de la garantie implicite, ne sont pas autorisées dans certains états et peuvent donc ne pas s'appliquer dans votre cas. Cette garantie vous accorde des droits spécifiques, auxquels peuvent s'ajouter d'autres droits qui varient selon les états.

### Note concernant la garantie du moteur :

Le système antipollution de votre Produit peut être couvert par une garantie séparée répondant aux exigences de l'agence américaine de défense de l'environnement (EPA) et/ou de la direction californienne des ressources atmosphériques (CARB). Les limitations d'heures susmentionnées ne s'appliquent pas à la garantie du système antipollution. Pour plus de renseignements, reportez-vous à la Déclaration de garantie de conformité à la réglementation antipollution fournie avec votre produit ou figurant dans la documentation du constructeur du moteur

### Autres pays que les États-Unis et le Canada

Pour les produits Toro exportés des États-Unis ou du Canada, demandez à votre distributeur (concessionnaire) Toro la police de garantie applicable dans votre pays, région ou état. Si, pour une raison quelconque, vous n'êtes pas satisfait des services de votre distributeur, ou si vous avez du mal à vous procurer des renseignements sur la garantie, adressez-vous à l'importateur Toro.