Form No. 3391-122 Rev A

Kit soffiatore da 132 cm

Trattorino Groundsmaster® 200/3320/3280-D

Nº del modello 30502—Nº di serie 315000001 e superiori

Manuale dell'operatore

Sicurezza

L'errato utilizzo o manutenzione da parte dell'operatore o del proprietario può provocare incidenti. Per ridurre il rischio di infortuni, rispettate le seguenti norme di sicurezza e fate sempre attenzione al simbolo di allarme, che indica ATTENZIONE, AVVERTENZA o PERICOLO – norme di sicurezza. Il mancato rispetto delle istruzioni può provocare infortuni o la morte.

⚠ AVVERTENZA

CALIFORNIA
Avvertenza norma "Proposition 65"

Il presente prodotto contiene una o più sostanze chimiche che nello Stato della California sono considerate cancerogene e causa di anomalie congenite o di altre problematiche della riproduzione.

Prima dell'uso

- Leggete e comprendete il contenuto di questo manuale prima di avviare e utilizzare la macchina. Acquisite familiarità con tutti i comandi e imparate ad arrestare rapidamente la macchina.
- Non permettete mai che bambini e ragazzi utilizzino la macchina. Non permettete ad adulti di utilizzare la macchina se non sono stati idoneamente addestrati. L'utilizzo della macchina è consentito solo a operatori addestrati che abbiano letto il presente manuale e siano esperti nell'utilizzo su pendenze.
- Non utilizzate mai la macchina qualora siano stati assunti farmaci o alcolici.
- I lampi possono causare lesioni gravi o morte. Se, mentre vi trovate sull'area di lavoro, vedete lampi o udite tuoni, non utilizzate la macchina; cercate invece un riparo.
- Eliminate tutti i detriti e altri oggetti che potrebbero essere raccolti e scagliati dalle lame dell'elemento di taglio. Tenete le persone lontano dall'area di lavoro.
- Non togliete i carter o i dispositivi di sicurezza. Qualora un carter, un dispositivo di sicurezza o un adesivo fossero difettosi o danneggiati, riparateli o sostituiteli prima di azionare la macchina. Serrate tutti i dadi, le viti e i bulloni allentati, per assicurarvi che la macchina funzioni nelle migliori condizioni di sicurezza.
- Non indossate abiti svolazzanti in quanto possono rimanere impigliati nelle parti in movimento. Indossate sempre pantaloni lunghi e scarpe robuste. È consigliabile indossare occhiali di protezione, calzature di sicurezza e un casco, che sono richiesti da alcuni decreti o norme assicurative locali.
- Verificate la corretta regolazione degli interruttori di interblocco in modo che il motore possa essere avviato solo se il pedale di comando della trazione viene rilasciato -in folle- e l'interruttore della presa di forza è in posizione **Disengaged** (di disinnesto).
- Riempite il serbatoio del carburante prima di avviare il motore. Evitate la fuoriuscita di carburante. Maneggiate il carburante con cautela in quanto è infiammabile.
  - Utilizzate soltanto taniche approvate.
  - Non riempite il serbatoio del carburante a motore caldo o in funzione.
  - Non fumate durante la manipolazione di di carburante.
  - Rabboccate il serbatoio del carburante all'esterno e fino a circa 25 mm dall'estremità superiore del serbatoio, non dalla base del collo del bocchettone.
  - Tergete il carburante eventualmente versato.

Durante l'uso

- Sedetevi alla postazione di guida prima di avviare il motore e utilizzare la macchina.
- Assicuratevi sempre che il perno di fissaggio orientabile del sedile sia installato.
- Prima di avviare il motore:
  - Inserite il freno di stazionamento.
  - Accertatevi che il pedale della trazione sia in posizione di folle e la presa di forza in posizione **Disengaged** (di disinnesto).
  - A motore avviato, rilasciate il freno di stazionamento e non mettete il piede sul pedale della trazione. La macchina non si deve muovere. Se il movimento risulta evidente, il meccanismo di ritorno in folle non è regolato correttamente. Spegnete il motore e regolate a macchina ferma quando rilasciate il pedale di comando della trazione.
- Non azionate il motore in un'area confinata sprovvista di una ventilazione adeguata. I gas di scarico sono pericolosi e possono essere mortali.

© 2014—The Toro® Company
8111 Lyndale Avenue South
Bloomington, MN 55420

Registrate il vostro prodotto presso www.Toro.com.

Traduzione dell'originale (IT)
Tutti i diritti sono riservati

3391-122 A

- La capacità di seduta massima è di una persona. Quindi, non trasportate passeggeri.
- Controllate attentamente lo spazio libero superiore prima di condurre il veicolo sotto qualsiasi oggetto.
- Il deflettore d'erba o il gruppo soffiatore completo deve essere sempre installato sull'elemento di taglio.
- L'operatore deve essere esperto e addestrato alla guida su pendii. La mancata osservanza delle dovute precauzioni in salita o in discesa può causare la perdita di controllo, con conseguente ribaltamento o rotolamento del veicolo, ed eventuali ferite o anche la morte.
- Attraversate i pendii con cautela. Evitate partenze e frenate brusche attraversando i pendii o procedendo in salita o in discesa.
- Se il motore stalla o la macchina perde terreno e non riesce a raggiungere la sommità del pendio, non invertite direzione. Fate sempre marcia indietro, lentamente e direttamente giù dal pendio.
- L'utilizzo della macchina richiede la completa attenzione dell'operatore. Per evitare di perdere il controllo:
  - azionate la macchina solamente alla luce del giorno o in presenza di una buona illuminazione artificiale.
  - Guidate lentamente.
  - Evitate arresti e avviamenti improvvisi.
  - Verificate che non vi siano ostacoli dietro prima di indietreggiare.
  - Prestate attenzione a buche e ad altri pericoli nascosti.
  - Non guidate nelle vicinanze di banchi di sabbia, fossati, torrenti o altri potenziali pericoli.
  - Rallentate prima di eseguire curve brusche o di svoltare su pendii.
  - Per mantenere il controllo dello sterzo, il piatto di taglio deve essere abbassato quando scendete da pendii.
- Quando si rimuove il gruppo soffiatore, il deflettore dell'erba deve essere sempre montato e trovarsi nella posizione più bassa sull'elemento di taglio. Questo prodotto è stato progettato in modo da sospingere gli oggetti nel terreno, dove perdono energia rapidamente nelle aree erbose. Non rischiate comunque di provocare lesioni! **Smettete di tosare** se una persona o un animale da compagnia si presentano improvvisamente nell'area da tosare o nelle sue vicinanze. L'utilizzo imprudente della macchina, abbinato alle irregolarità del terreno ed agli sbalzi, o a protezioni posizionate in modo errato, può causare infortuni dovuti al lancio di oggetti. Non riprendete la tosatura finché l'area non è sgombra.
- Non sollevate mai l'elemento di taglio mentre girano le lame o altre parti.
- Se le lame di taglio urtano un oggetto solido o se la macchina vibra in modo anomalo, disinnestate la presa di forza, spostate l'acceleratore su bassa velocità (Slow), inserite il freno di stazionamento e spegnete il motore. Togliete la chiave dall'interruttore per evitare l'eventuale avviamento accidentale. Verificate la presenza di eventuali danni o componenti difettosi su elemento di taglio, gruppo soffiatore e trattorino. Riparate eventuali danni prima di riavviare il motore e utilizzare l'elemento di taglio. Accertate che le lame dell'elemento di taglio siano in buone condizioni e i rispettivi bulloni siano serrati secondo i valori di coppia adeguati (vedere il Manuale dell'operatore del piatto di taglio).
- Se la zona di scarico dell'elemento di taglio o il gruppo soffiatore si ostruisce, disinnestate la presa di forza e spegnete il motore prima di rimuovere l'ostruzione.
- Per arrestare la macchina, togliete il piede dal pedale di controllo della trazione e usate i freni. L'inversione graduale del pedale di controllo della trazione può indurre un'ulteriore frenatura.
- Non toccate il motore, la marmitta di scarico o la copertura adiacente quando il motore è acceso o poco dopo averlo spento. Questi componenti possono essere sufficientemente caldi da provocare ustioni.
- Abbassate al suolo gli elementi di taglio e togliete la chiave ogniqualvolta lasciate la macchina incustodita.
- Prima di scendere dal sedile:
  - Spostate il pedale di controllo trazione in folle e togliete il piede dal pedale.
  - Inserite il freno di stazionamento e disinnestate la presa di forza.
  - Spegnete il motore e togliete la chiave dal contattore di accensione. Attendete l'arresto di ogni movimento prima di scendere dal sedile.

Manutenzione

- Prima di eseguire interventi di manutenzione, regolazione o prima del rimessaggio della macchina, togliete la chiave dall'interruttore di accensione per impedire l'avviamento accidentale del motore.
- Qualora siano necessari interventi di assistenza o di riparazione importanti, rivolgetevi ad un distributore Toro autorizzato.
- Per ridurre il potenziale rischio d'incendio, mantenete il motore privo di grasso in eccesso, erba, foglie ed accumuli di sporco.
- Accertarsi che la macchina si trovi in condizioni operative sicure serrando dadi, bulloni e viti. Verificate spesso che tutti i bulloni di montaggio della lama dell'elemento di taglio siano serrati secondo i valori di coppia adeguati (vedere il *Manuale dell'operatore del piatto di taglio*).
- Prima di mettere l'impianto sotto pressione verificate che tutti i connettori flessibili idraulici siano saldamente serrati e che tutti i tubi e i flessibili siano in buone condizioni.
- Tenete corpo e mani lontano da perdite filiformi o da ugelli che eiettano fluido idraulico pressurizzato. Per verificare la presenza di eventuali perdite, utilizzate carta o cartone, non le mani. Il fluido idraulico che fuoriesce sotto pressione può avere una forza sufficiente

da penetrare la pelle e causare gravi lesioni. Se il fluido penetra accidentalmente nella pelle è necessario farlo asportare entro poche ore da un medico che abbia dimestichezza con questo tipo di infortunio, diversamente subentrerà la cancrena.

- Prima di scollegare l'impianto idraulico o di effettuare su di esso qualsiasi intervento, eliminate la pressione dell'intero impianto spegnendo il motore e abbassando a terra l'attrezzo.
- Se il motore deve essere mantenuto in funzione per eseguire un intervento di manutenzione o regolazione, allontanatevi da albero della presa di forza, lame dell'elemento di taglio e altre parti in movimento.
- Alla data di produzione, la macchina era conforme ai requisiti di sicurezza vigenti per i tosaerba con operatore a bordo. Per garantire prestazioni ottimali e mantenere sempre la macchina in conformità alle norme di sicurezza, utilizzate ricambi ed accessori originali TORO. Accessori e pezzi di ricambio di altre marche possono annullare la conformità alle norme di sicurezza e invalidare la garanzia.

Adesivi di sicurezza e informativi

Gli adesivi di sicurezza e di istruzione sono chiaramente visibili e sono affissi accanto a zone particolarmente pericolose. Sostituite gli adesivi danneggiati o smarriti.

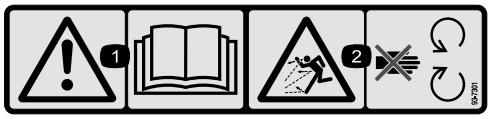

93-7301

1. Avvertenza – Leggere il Manuale dell'operatore.
2. Pericolo di lancio di oggetti – tenetevi a distanza dalle parti in movimento.

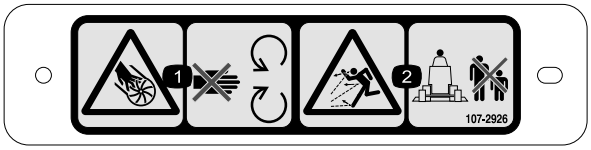

107–2926

1. Pericolo di ferite/smembramento causati dalla ventola – Tenetevi a distanza dalle parti in movimento.
2. Pericolo di lancio di oggetti – Tenete gli astanti a distanza di sicurezza dalla macchina.

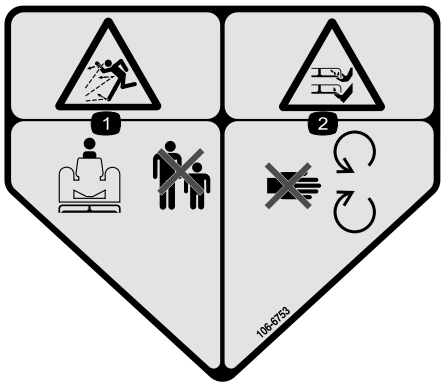

106–6753

1. Pericolo di lancio di oggetti – tenete gli astanti a distanza di sicurezza dalla macchina.
2. Pericolo di ferite o smembramento di mano o piede causati dalla lama del tosaerba – Restate lontano dalle parti in movimento.

Preparazione

Parti sciolte

Verificate che sia stata spedita tutta la componentistica, facendo riferimento alla seguente tabella.

Procedura	Descrizione	Qté	Uso
1	Non occorrono parti	–	Rimuovete l'elemento di taglio dal trattorino.
2	Puleggia del mandrino doppia Dado puleggia Copertura del dado	1 1 1	Montate la nuova puleggia del mandrino.
3	Staffa orientabile	2	Rimuovete/modificate il deflettore dell'erba.
4	Deflettore anteriore Deflettore Deflettore posteriore Piano posteriore Piano destro Vite a testa cilindrica (1/4-20 x 3/4 poll.) Vite a testa cilindrica (5/16-18 x 5/8 poll.) Vite a testa cilindrica (5/16-18 x 7/8 poll.) Vite a testa cilindrica (3/8-16 x 1 poll.) Bullone a testa tonda (5/16-18 x 3/4 poll.) Dado di bloccaggio Rondella elastica	1 1 1 1 1 5 2 2 4 2 11 4	Montate i deflettori del piatto di taglio.
5	Soffiatore Staffa di montaggio Piastra della staffa Cinghia Vite a testa cilindrica (5/16-18 x 3/4 poll.) Bullone a testa tonda (5/16-18 x 3/4 poll.) Dado di bloccaggio	1 2 2 1 2 4 6	Installate la staffa di montaggio del soffiatore e il soffiatore.
6	Gruppo tendicinghia Vite a testa cilindrica (5/16-18 x 3/4 poll.) Rondella piana Dado di bloccaggio	1 3 3 3	Montate il gruppo tendicinghia.
7	Gruppo molla di contrappeso Vite a testa cilindrica (1/4-20 x 3/4 poll.) Dado di bloccaggio	1 2 2	Montate il kit molle di contrappeso.
8	Non occorrono parti	–	Montate l'elemento di taglio sul trattorino.
9	Paraurti Vite a testa cilindrica (1/2-13 x 1-1/2 poll.) Vite a testa cilindrica (3/8-16 x 1 poll.) Dado di bloccaggio flangiato (3/8 poll. - 16)	1 2 2 2	
10	Adesivo di avvertenza	1	Installate l'adesivo di avvertenza.

Procedura	Descrizione	Qté	Uso
11	Guida di scarico Dado di bloccaggio Staffa guida di carico	1 4 4	Montate la guida di scarico della scatola del soffiatore.

1

Rimozione dell'elemento di taglio dal trattorino

Non occorrono parti

Procedura

Il tosaerba viene fornito con le rondelle di spinta, i distanziali e i cappucci di tensione già montati sui perni delle ruote orientabili.

1. Posizionate la macchina su una superficie piana, sollevate l'elemento di taglio, inserite il freno di stazionamento, assicuratevi che il pedale di comando della trazione sia in folle, spostate la leva della PDF in posizione Off, spegnete il motore e togliete la chiave dall'accensione.

   ⚠ ATTENZIONE

   La molla di contrappeso è in tensione quando il piatto di taglio è nella posizione inferiore (solo trattorini serie 200).

   Sollevate sempre il piatto prima di regolare o rimuovere la molla.

2. Solo sui trattorini serie 200, scollegate il contrappeso dal trattorino, togliete i perni di bloccaggio dalle staffe, separate i gruppi di tensione delle molle dalle staffe e posateli sul piatto (Figura 1).

   Nota: Fissate senza serrare i perni di bloccaggio alle staffe, per evitare di perderli.

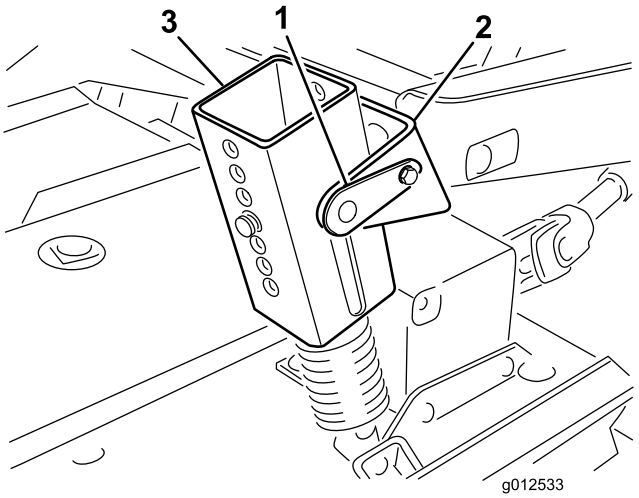

Figura 1

1. Perno di bloccaggio
2. Staffa
3. Gruppo di tensione della molla
4. Perni dell'altezza di taglio

3. Abbassate l'elemento di taglio, rimuovete i 4 perni dalle staffe dell'altezza di taglio (Figura 1).
4. Avviate il motore e sollevate i bracci di sollevamento del trattorino.
5. Arrestate il motore e allontanate l'elemento di taglio dal trattorino, separando le sezioni maschio e femmina dell'albero della presa di forza (Figura 2).

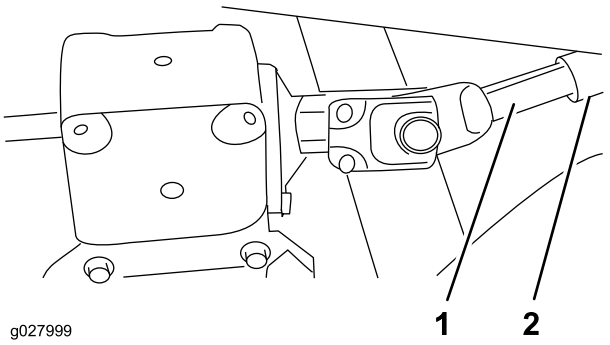

Figura 2

1. Albero della presa di forza maschio
2. Albero della presa di forza femmina

⚠ ATTENZIONE

L'avvio del motore quando l'albero della presa di forza è libero di ruotare potrebbe causare lesioni gravi.

Non avviate il motore e non azionate l'interruttore PDF quando l'albero della presa di forza non è collegato agli ingranaggi sull'elemento di taglio.

2

Montaggio della nuova puleggia del mandrino

Parti necessarie per questa operazione:

1	Puleggia del mandrino doppia
1	Dado puleggia
1	Copertura del dado

Procedura

1. Sganciate i fermi che fissano la copertura destra alla parte superiore dell'elemento di taglio.
2. Rimuovete la copertura dall'elemento di taglio.
3. Allentate 2 dadi che fissano la piastra intermedia, in modo da rilasciare la tensione della puleggia tendicinghia contro la cinghia (Figura 3).

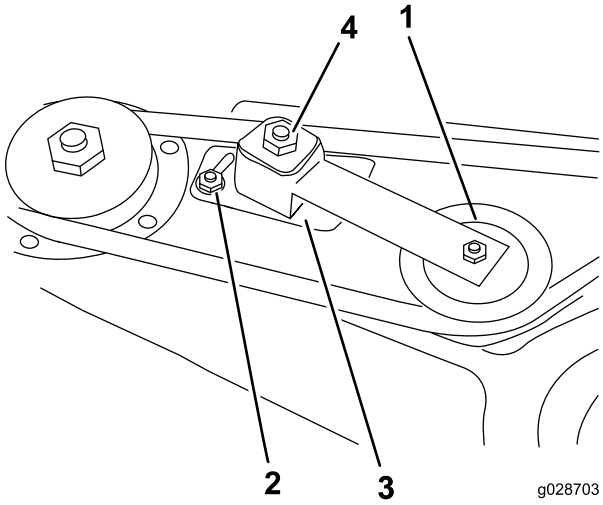

Figura 3

1. Puleggia tendicinghia
2. Dado
3. Piastra intermedia
4. Dado di regolazione del tendicinghia

4. Togliete la cinghia dalla puleggia destra del mandrino (Figura 4).
5. Rimuovete i 6 bulloni a testa tonda e i 6 dadi flangiati che fissano il gruppo dell'alloggiamento del mandrino e l'anello di supporto all'elemento di taglio (Figura 4). Conservate la bulloneria.

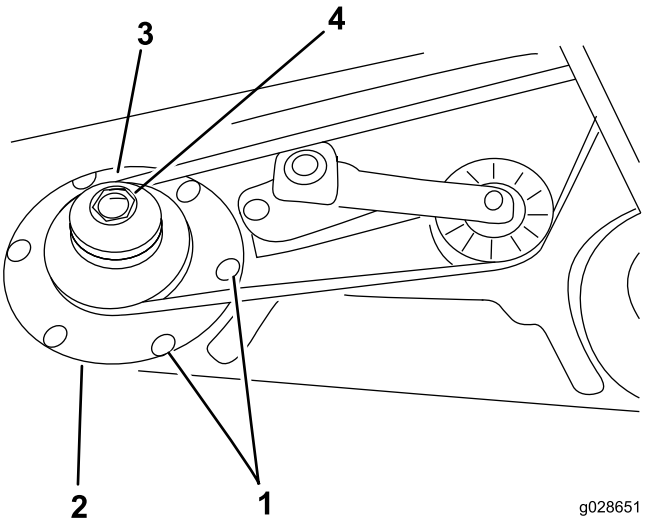

Figura 4

1. Bulloni a testa tonda
2. Anello di supporto
3. Puleggia del mandrino doppia.
4. Dado puleggia

6. Estraete il gruppo dell'alloggiamento del mandrino dalla parte inferiore dell'elemento di taglio.
7. Rimuovete la puleggia di fissaggio del dado sull'albero del mandrino.
8. Rimuovete la puleggia dall'albero.
9. Fate scorrere la nuova puleggia del mandrino doppia sull'albero del mandrino (Figura 4).

   Nota: Non montate ancora il dado della puleggia.
10. Fate scorrere l'estremità della puleggia del gruppo dell'alloggiamento del mandrino attraverso il foro nell'elemento di taglio e avvolgete la cinghia attorno a puleggia e tendicinghia.
11. Montate il gruppo del mandrino in posizione con l'anello di supporto, 6 bulloni a testa tonda e 6 dadi flangiati.
12. Montate il nuovo dado della puleggia sull'albero del mandrino e serrate a una coppia di 135,6 Nm.
13. Montate la copertura del dado.
14. Serrate il dado di regolazione del tendicinghia a 33,9-40 Nm per ottenere la corretta tensione della cinghia.
15. Serrate i dadi della piastra intermedia.

3

Rimozione/modifica del deflettore dell'erba

Parti necessarie per questa operazione:

2	Staffa orientabile

Procedura

1. Togliete le viti a testa cilindrica, i dadi di bloccaggio e le molle che fissano i supporti del deflettore alle staffe orientabili (Figura 5).
2. Togliete i bulloni a testa tonda e i dadi flangiati che fissano le staffe orientabili all'alloggiamento (Figura 5).

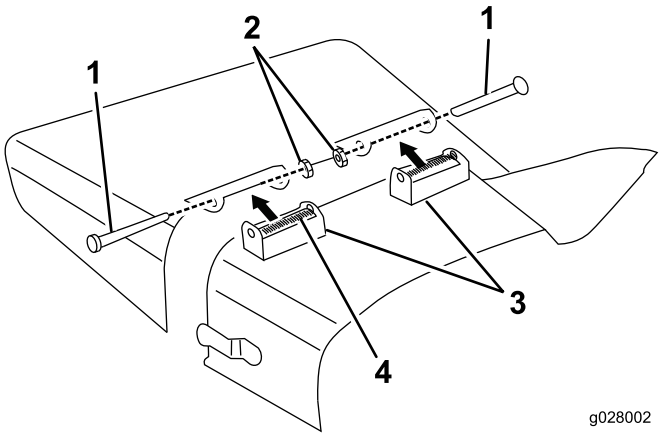

Figura 5

1. Vite a testa cilindrica
2. Dado di bloccaggio
3. Staffa orientabile
4. Molla

3. Utilizzando le viti a testa cilindrica, i dadi di bloccaggio e le molle rimossi in precedenza, montate le nuove staffe orientabili sui supporti del deflettore (Figura 6).

   Nota: Non serrate eccessivamente i dadi, dal momento che le staffe devono poter ruotare.

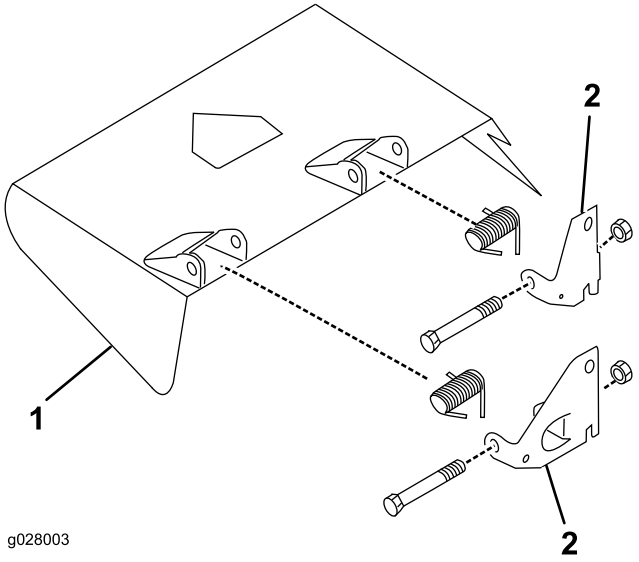

Figura 6

1. Deflettore dell'erba
2. Staffa orientabile

4. Conservate questo gruppo per il funzionamento con scarico laterale.

4

Montaggio dei deflettori del piatto di taglio

Parti necessarie per questa operazione:

1	Deflettore anteriore
1	Deflettore
1	Deflettore posteriore
1	Piano posteriore
1	Piano destro
5	Vite a testa cilindrica (1/4-20 x 3/4 poll.)
2	Vite a testa cilindrica (5/16-18 x 5/8 poll.)
2	Vite a testa cilindrica (5/16-18 x 7/8 poll.)
4	Vite a testa cilindrica (3/8-16 x 1 poll.)
2	Bullone a testa tonda (5/16-18 x 3/4 poll.)
11	Dado di bloccaggio
4	Rondella elastica

Procedura

1. Contrassegnate e praticate un foro del diametro di 9,5 mm attraverso il centro del fermo del deflettore (Figura 7).

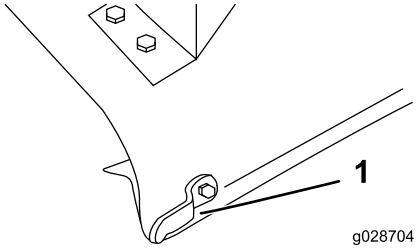

Figura 7

1. Fermo del deflettore

2. Montate l'estremità del deflettore anteriore sul piatto di taglio con una vite a testa cilindrica (5/16-18 x 7/8 poll.) e un dado di bloccaggio (Figura 8).
3. Allineate il deflettore con il bordo del piatto di taglio e utilizzatelo come riferimento per contrassegnare e praticare i 2 fori con diametro di 9,5 mm rimanenti sul piatto di taglio (Figura 8).
4. Fissate il deflettore al piatto di taglio con 2 viti a testa cilindrica (5/16-18 x 5/8 poll.) e 2 dadi di bloccaggio (Figura 8).

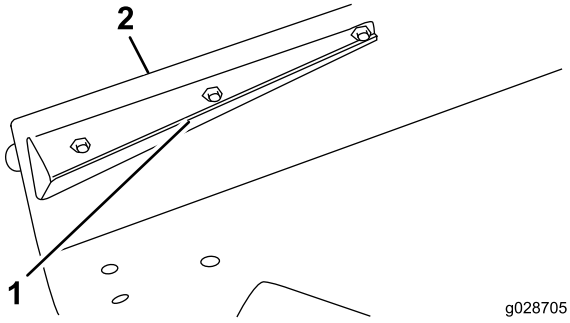

Figura 8

1. Deflettore anteriore
2. Bordo del deflettore

5. Utilizzando il deflettore posteriore come riferimento, contrassegnate e praticate 3 fori di 9,5 mm di diametro attraverso il piatto di taglio. Mantenete il deflettore parallelo al bordo del piatto di taglio.
6. Fissate il deflettore al piatto di taglio con 2 bulloni a testa tonda (5/16-18 x 3/4 poll.), una vite a testa cilindrica e 3 dadi di bloccaggio.
7. Allineate il deflettore posteriore con l'angolo dell'apertura di scarico (Figura 9).

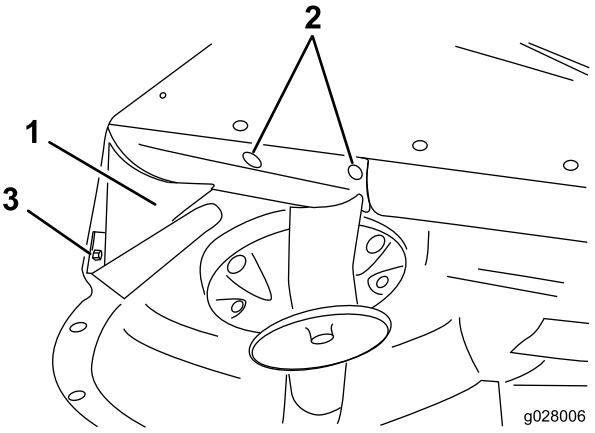

Figura 9

1. Deflettore posteriore
2. Bulloni a testa tonda
3. Vite a testa cilindrica

8. Posizionate il piano posteriore sul piatto di taglio (Figura 10).

   Nota: Utilizzate una matita o un punteruolo lunghi e sottili per contrassegnare 4 fori di montaggio sul piatto di taglio. I fori possono essere già presenti sul piatto.

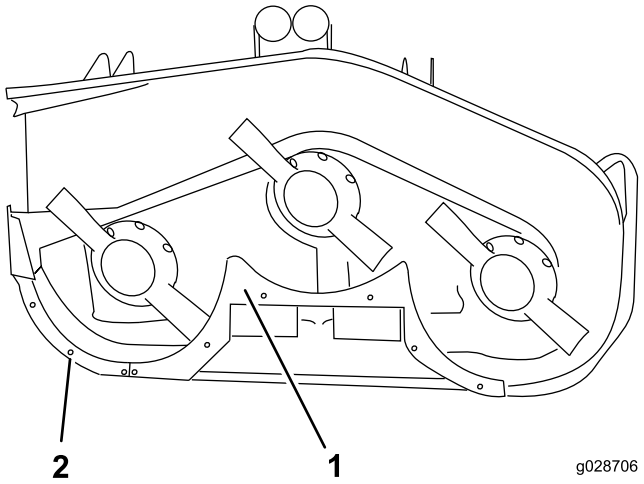

Figura 10

1. Piano posteriore
2. Piano destro

9. Praticate nel piatto 4 fori (13/32 poll.) se necessario.
10. Montate il piano posteriore sul piatto di taglio con 4 viti a testa cilindrica (3/8-16 x 1 poll.) e 4 rondelle di bloccaggio (Figura 10).
11. Utilizzando il piano posteriore come riferimento, contrassegnate e praticate 2 fori (di 7 mm di diametro) attraverso il centro del bordo curvo del piatto di taglio (Figura 9).
12. Fissate il deflettore al bordo del piatto di taglio con 2 viti a testa cilindrica (1/4-20 x 3/4 poll.) e 2 dadi di bloccaggio (Figura 10).
13. Allineate il piano destro con l'estremità del deflettore centrale e il bordo del piatto (Figura 10).

14. Contrassegnate e praticate 3 fori (di 7 mm di diametro) al centro del bordo curvo del piatto di taglio.
15. Fissate il piano destro al piatto di taglio con 3 viti a testa cilindrica (1/4-20 x 3/4 poll.) e 3 dadi di bloccaggio.
16. Verificate che tutti i fermi siano serrati. Facendo attenzione ruotate le lame manualmente per assicurarvi che non tocchino i deflettori.

5

Installazione delle staffe di montaggio del soffiatore e del soffiatore.

Parti necessarie per questa operazione:

1	Soffiatore
2	Staffa di montaggio
2	Piastra della staffa
1	Cinghia
2	Vite a testa cilindrica (5/16-18 x 3/4 poll.)
4	Bullone a testa tonda (5/16-18 x 3/4 poll.)
6	Dado di bloccaggio

Procedura

1. Posizionate il soffiatore e le staffe di montaggio sul piatto di taglio, allineando i fori di montaggio con i fori precedentemente utilizzati per il montaggio del deflettore dell'erba (Figura 11).

   Nota: Se l'elemento di taglio era dotato in precedenza di un cesto di raccolta che richiedeva un foro grande nell'area di scarico del piatto di taglio, montate la piastra di copertura (ordinate il n. cat. 44-5750 da un Distributore Toro autorizzato) tra la testa del bullone e il lato inferiore del piatto, invece delle piastre delle staffe.

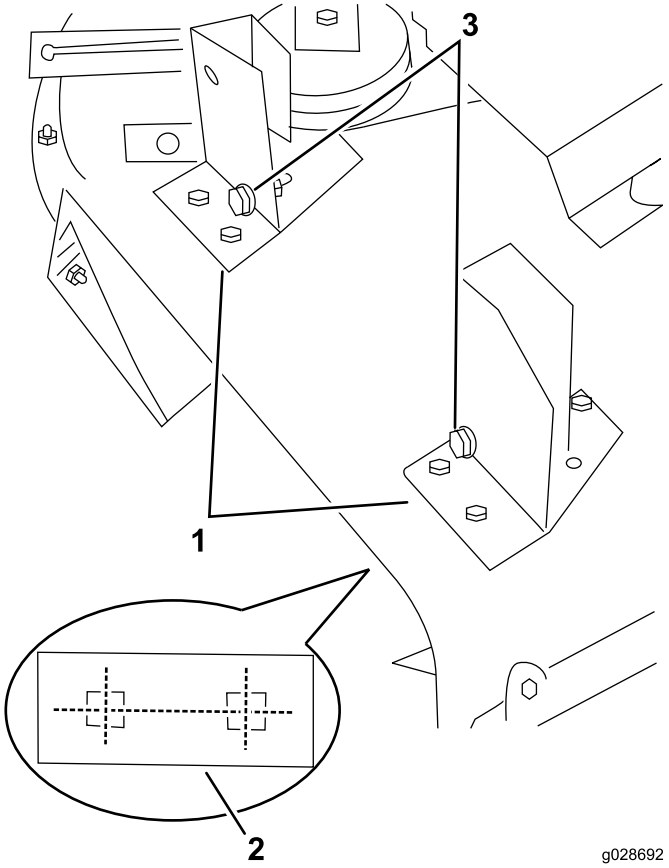

Figura 11

Soffiatore non illustrato per maggiore chiarezza

1. Staffe di montaggio del soffiatore
2. Piastra della staffa (sotto il piatto di taglio)
3. Bulloni di allineamento

2. Facendo attenzione che non vi sia distanza tra il soffiatore e il piatto di taglio, fissate ciascuna staffa al piatto con una piastra della staffa (Figura 11), 2 bulloni a testa tonda (5/16-18 x 3/4 poll.) e 2 dadi di bloccaggio.
3. Posizionate le piastre delle staffe tra la testa del bullone e il lato inferiore del piatto di taglio.
4. Utilizzando ciascuna staffa come riferimento, contrassegnate la posizione del terzo foro di montaggio (posizione posteriore sinistra) (Figura 12).
5. Rimuovete le 2 manopole che fissano il soffiatore alle staffe di montaggio.
6. Rimuovete il soffiatore.
7. Praticate un foro del diametro di 9,5 mm per ciascuna staffa e fissatela con una vite a testa cilindrica (5/16-18 x 3/8 poll.) e un dado di bloccaggio (Figura 12).
8. Disponete la cinghia attorno alla puleggia piccola del mandrino.
9. Fate scorrere il soffiatore sui bulloni di allineamento delle staffe di montaggio (Figura 11) mentre disponete la cinghia attorno alla puleggia del soffiatore.

Nota: Se il gruppo del soffiatore non scorre facilmente sulle staffe di montaggio, allentate leggermente i bulloni di allineamento.

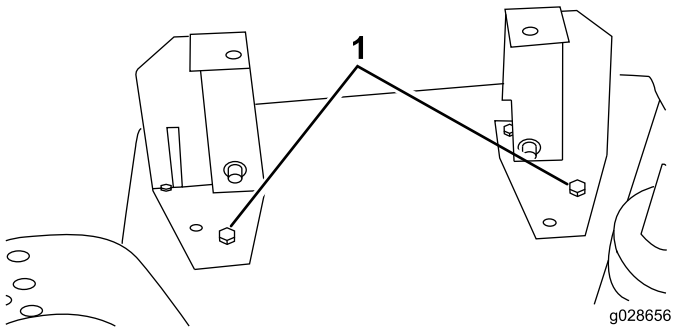

Figura 12

1. Foro di montaggio posteriore sinistro con vite a testa cilindrica

10. Fissate il soffiatore alle staffe con 2 manopole.

6

Montaggio del gruppo tendicinghia

Parti necessarie per questa operazione:

1	Gruppo tendicinghia
3	Vite a testa cilindrica (5/16-18 x 3/4 poll.)
3	Rondella piana
3	Dado di bloccaggio

Procedura

1. Posizionate il gruppo tendicinghia sul piatto di taglio (Figura 13).
2. Utilizzando le dimensioni illustrate nella Figura 13, misurate, individuate e praticate 3 fori di 9,5 mm di diametro nel piatto di taglio.
3. Inserite la leva del tendicinghia (verso la cinghia) e fate scorrere la puleggia tendicinghia saldamente nella cinghia del soffiatore. Per una futura regolazione deve essere presente uno spazio di almeno 0,64 cm tra la parte anteriore della staffa di montaggio del tendicinghia e la nervatura sollevata nel piatto di taglio (Figura 13). La staffa di montaggio deve essere posizionata nella parte piana del piatto.

   Nota: Assicuratevi che la puleggia tendicinghia non tocchi la puleggia del mandrino e che le leve del soffiatore e del tendicinghia non tocchino il telaio portante in posizione inserita. La staffa di montaggio deve formare un angolo di circa 15 gradi con la nervatura del piatto (Figura 13).

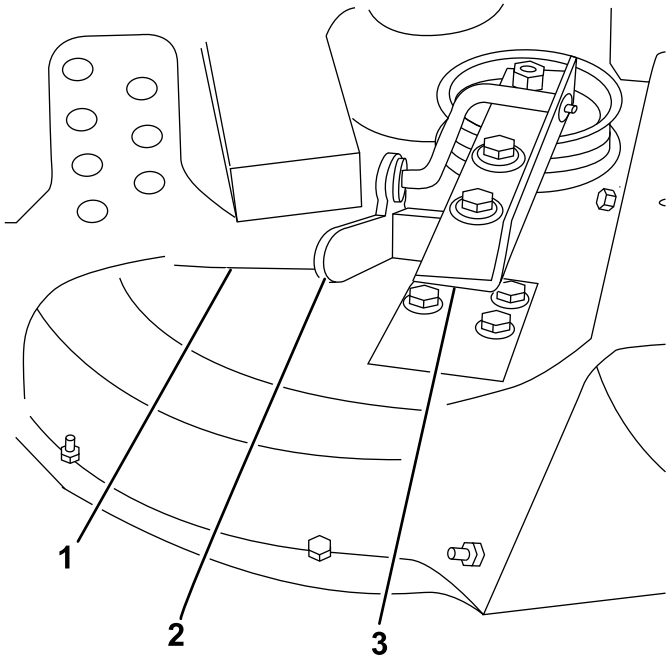

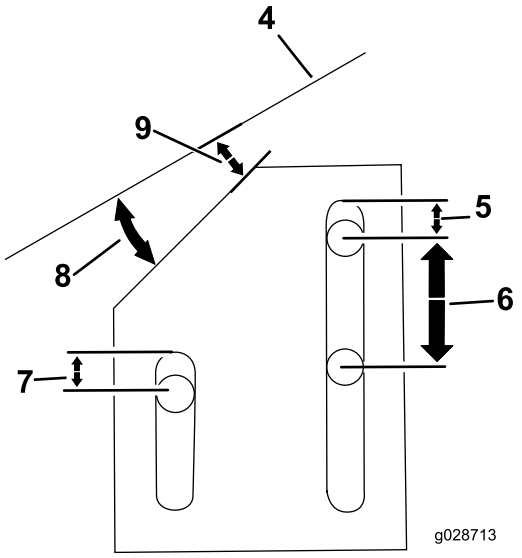

Figura 13

1. Nervatura sollevata nel piatto di taglio
2. Leva del tendicinghia
3. Gruppo tendicinghia
4. Nervatura del piatto di taglio
5. 0,64 cm
6. 2,53 cm
7. 0,64 cm
8. 15 gradi
9. 0,64 cm

4. Disinserite la leva del tendicinghia e montate il gruppo del tendicinghia sul piatto di taglio con 3 viti a testa cilindrica (5/16-18 x 3/4 poll.), 3 rondelle piane e 3 dadi di bloccaggio.
5. Posizionate le rondelle piane tra il dado e il gruppo tendicinghia.
6. Inserite la leva del tendicinghia e controllate la tensione della cinghia.

Nota: All'occorrenza regolate.

7

Montaggio del kit molle di contrappeso

Parti necessarie per questa operazione:

1	Gruppo molla di contrappeso
2	Vite a testa cilindrica (1/4-20 x 3/4 poll.)
2	Dado di bloccaggio

Procedura

Il kit molle di contrappeso deve essere installato prima di utilizzare il kit soffiatore.

1. Montate la staffa di montaggio sulla parte anteriore del trattorino, utilizzando i fori di montaggio illustrati nella Figura 14.

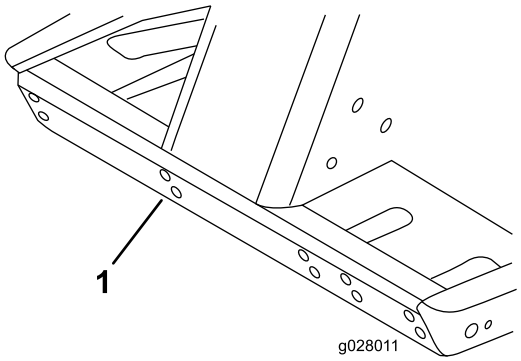

Figura 14

1. Utilizzate questo set di fori di montaggio per la staffa.

2. Montate il gruppo molle di contrappeso sulla staffa di montaggio con i perni di bloccaggio.
3. Montate il nuovo copricinghia e fissatelo in posizione.
4. Utilizzando le dimensioni illustrate nella Figura 15, individuate la posizione di montaggio per la staffa a molla sull'elemento di taglio.

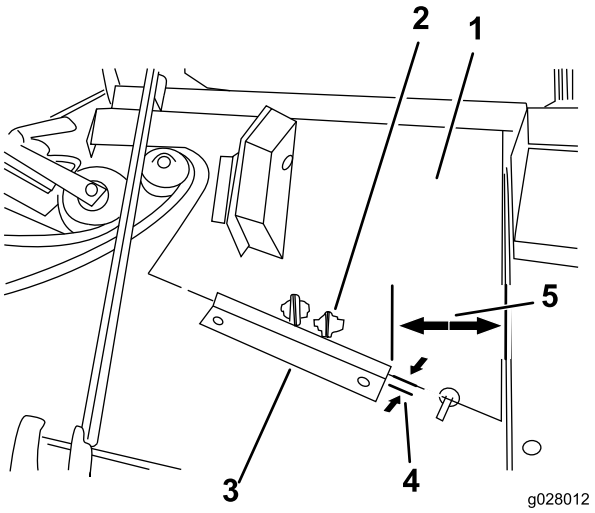

Figura 15

1. Nuovo copricinghia
2. Utilizzate questa staffa di montaggio
3. Staffa a molla
4. 0,16 cm
5. 10,46 cm

5. Posizionate in parallelo la staffa e collocatela a 1/16 poll. dal bordo anteriore del copricinghia.
6. Utilizzando la staffa a molla come riferimento, contrassegnate e praticate 2 fori di 7 mm di diametro sul piatto di taglio.
7. Fissate la staffa a molla al piatto di taglio con 2 viti a testa cilindrica (1/4-20 x 3/4 poll.) e 2 dadi di bloccaggio.

8

Montaggio dell'elemento di taglio sul trattorino

Non occorrono parti

Procedura

1. Innestate il freno di stazionamento, accertatevi che il pedale della trazione sia in posizione di folle e che la leva della PDF sia in posizione OFF.
2. Avviate il motore e sollevate il telaio. Spegnete il motore.
3. Rimuovete i perni con testa e le coppiglie dalle staffe dell'altezza di taglio anteriori e posteriori.
4. Posizionate l'elemento di taglio sotto il telaio. Allineate l'albero di entrata della scatola ingranaggi con l'albero della presa di forza e montate l'albero.
5. Abbassate con attenzione il telaio portante. Allineate il foro dell'albero della presa di forza con il foro

dell'albero di entrata della scatola ingranaggi e montate la spina. Serrate i bulloni e i dadi di bloccaggio.

6. Montate i perni con testa attraverso i fori desiderati nel telaio e nelle staffe dell'altezza di taglio.

   Nota: Fissate i perni con testa con le coppiglie.

7. Avviate il motore e sollevate il telaio. Fissate l'attacco dell'articolazione della molla di contrappeso alla staffa a molla dell'elemento di taglio con il bullone di spallamento e il dado di bloccaggio precedentemente rimosso (Figura 16).

   Nota: Assicuratevi di montare il contrappeso nell'aletta corretta della staffa a molla dell'elemento di taglio (Figura 15).

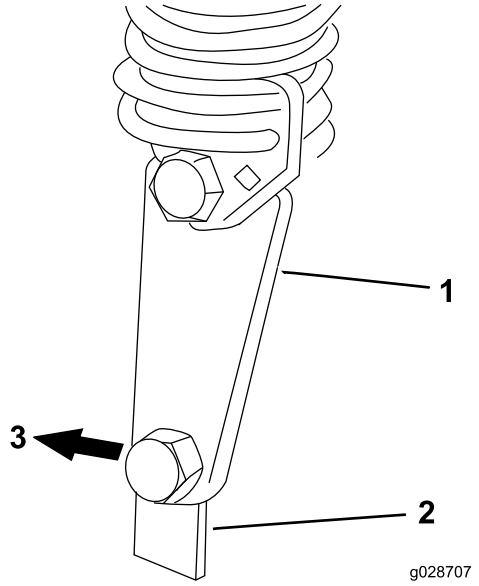

Figura 16

1. Attacco dell'articolazione della molla di contrappeso
2. Staffa di montaggio del piatto di taglio
3. Parte posteriore del piatto di taglio

9

Montaggio del paraurti

Parti necessarie per questa operazione:

1	Paraurti
2	Vite a testa cilindrica (1/2-13 x 1-1/2 poll.)
2	Vite a testa cilindrica (3/8-16 x 1 poll.)
2	Dado di bloccaggio flangiato (3/8 poll. - 16)

Procedura

1. Posizionate l'elemento di taglio nella posizione più alta dell'altezza di taglio; fate riferimento al *Manuale dell'operatore* dell'elemento di taglio.
2. Sul lato destro del telaio portante, togliete le 2 viti a testa cilindrica anteriori (1/2-13 x 1-1/2 poll.) che fissano il telaio portante al braccio di sollevamento (Figura 17).
3. Allineate la parte posteriore del paraurti con i 2 fori e punzonate e praticate 2 fori (diametro di 10,3 mm) per la staffa anteriore del paraurti nel profilato del telaio portante.
4. Montate il paraurti e fissatelo con 2 viti a testa cilindrica (1/2-13 x 1-1/2 poll.) nel collegamento del braccio di sollevamento/telaio portante e 2 viti a testa cilindrica (3/8-16 x 1 poll.) e 2 dadi di bloccaggio flangiati (3/8 poll. - 16) nella posizione della staffa anteriore. Serrate le viti a testa cilindrica (1/2-13 x 1-1/2 poll.) a 95-108 Nm (Figura 17).

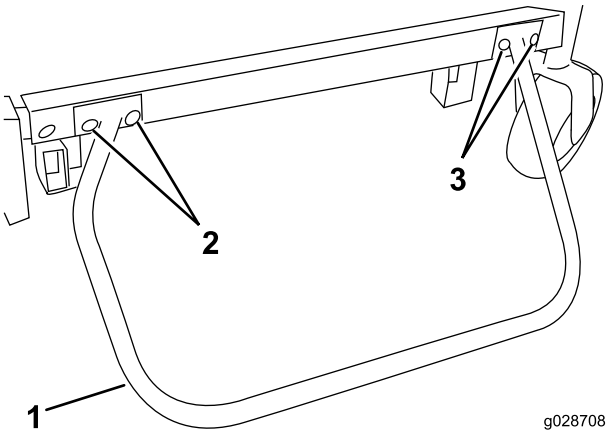

Figura 17

1. Paraurti
2. Viti a testa cilindrica (1/2-13 x 1-1/2 poll.)
3. Viti a testa cilindrica (3/8-16 x 1 poll.)

10

Installazione dell'adesivo di avvertenza

Parti necessarie per questa operazione:

1	Adesivo di avvertenza

Procedura

Installate l'adesivo di avvertenza sul piatto di taglio sotto all'elemento del telaio portante di destra o al suo interno.

11

Montaggio della guida di scarico della scatola del soffiatore

Parti necessarie per questa operazione:

1	Guida di scarico
4	Dado di bloccaggio
4	Staffa guida di carico

Procedura

Importante: Quando la guida di scarico del kit soffiatore è in uso con un kit tramoggia da 0,42 metri cubi è necessario tagliare via una sezione della guida di scarico per garantire un corretto inserimento tra soffiatore e tramoggia. Se è in uso con un altro kit, procedete al passaggio 3.

1. Utilizzando le dimensioni illustrate nella Figura 18, servitevi di un metro a nastro e contrassegnate la guida di scarico.

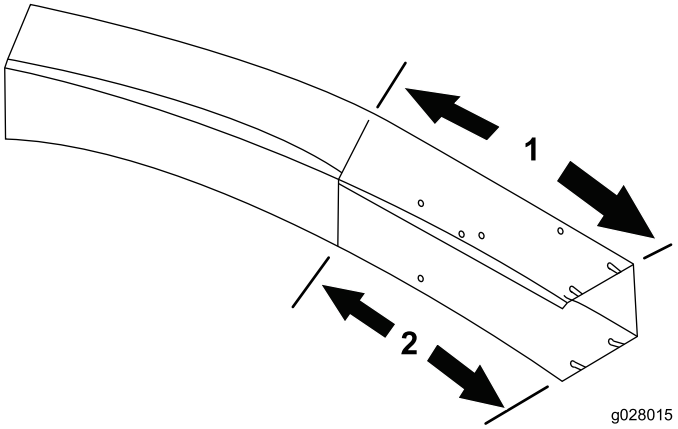

Figura 18

1. 45,72 cm (18 poll.)
2. 31,75 cm (12-1/2 poll.)

2. Tracciate delle righe attorno a tutti i lati della guida di scarico e tagliate con un seghetto.
3. Collocate il piatto all'altezza di taglio desiderata.
4. Fate scorrere la guida di scarico sull'apertura del soffiatore e sui perni di montaggio (Figura 19).
5. Abbassate il cofano della tramoggia e allineate la guida di scarico con il muso del cofano.

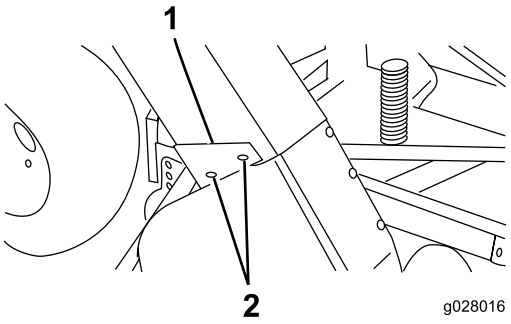

Figura 19

1. Guida di scarico
2. Perno di montaggio
3. Staffe guida di carico

6. Fissate la guida di scarico in posizione con 4 dadi di bloccaggio (5/16 poll.) e 4 staffe della guida di scarico.
7. L'estremità larga delle staffe deve essere posizionata dietro.

Funzionamento

Caratteristiche operative

Nota: Se utilizzato con kit tramoggia da 0,42 metri cubi.

⚠ ATTENZIONE

Quando si rimuove il cesto di raccolta, azionate solo con il deflettore montato.

Per prestazioni ottimali regolate il pedale di comando della trazione in modo da tenere i giri del motore alti e abbastanza costanti. Una buona regola da seguire è diminuire la velocità di trasferimento quando aumenta il carico sulla lama di taglio e aumentarla quando il carico sulla lama diminuisce. In tal modo il motore, che funziona con la trasmissione, rileva la velocità reale di trasferimento e mantiene contemporaneamente l'elevata velocità della punta della lama, necessaria per ottenere una falciatura di ottima qualità, un'azione aspirante e il getto di erba nella tramoggia. Se la velocità del soffiatore si riduce eccessivamente, può verificarsi un'ostruzione. I singoli funzionamenti sono riportati nel *Manuale dell'operatore* del trattorino e dell'elemento di taglio.

⚠ ATTENZIONE

Prestate attenzione a evitare la collisione tra tramoggia e oggetti fissi. Tagliate sempre con il lato sinistro dell'elemento di taglio.

1. Il cesto di raccolta è stato concepito per l'utilizzo in condizioni di umidità o secco. Non raccogliete erba eccessivamente lunga in quanto la tramoggia si riempirebbe troppo rapidamente.
2. Nella raccolta di erba bagnata e pesante, è possibile che alcuni residui di tosatura non siano rimossi completamente tramite guida di scarico. Il foro nella parte inferiore della guida di scarico consente la caduta di tali residui di tosatura senza ostruire la guida di scarico. Quando ciò si verifica, diminuite la velocità.
3. Il paraurti che protegge il vano del soffiatore non si estende sufficientemente da eliminare la possibilità che il cesto di raccolta colpisca un oggetto fisso. Mantenete una distanza adeguata dalle ostruzioni per prevenire le collisioni. Tagliate solo con il lato sinistro dell'elemento di taglio.
4. Il cofano del deflettore dell'erba è progettato per scaricare l'aria a fianco della tramoggia piuttosto che attraverso di essa. Ciò consente il completo riempimento della tramoggia senza ridurre le prestazioni. L'erba cadrà attraverso l'apertura nella parte anteriore del cofano quando la tramoggia è piena. Disinnestate subito la presa di forza, inserite il freno e spegnete l'accensione. Svuotate la tramoggia. Il mancato svuotamento della tramoggia ostruirà la guida di scarico.
5. Le lame Hi-Sail opzionali (n. cat. Toro 44-5480) offrono migliori prestazioni in condizioni di taglio con erba bagnata.

⚠ PERICOLO

Non posizionate mani o piedi su guida di scarico, soffiatore o elemento di taglio.

6. Tagliate l'erba di frequente, specialmente durante la stagione della crescita. Per un manto erboso più corto, tagliate nuovamente l'erba. Sovrapponete le falciate per ottenere uno schema di taglio uniforme.

Rimozione del soffiatore

1. Spegnete il motore, disinnestate il tendicinghia, sbloccate e aprite il copricinghia ed estraete la cinghia dalla puleggia del mandrino.
2. Chiudete il coperchio. Togliete le 2 manopole che fissano il soffiatore alle staffe di montaggio e togliete il soffiatore, la cinghia e la guida di scarico.
3. Per installare il gruppo soffiatore invertite l'operazione.

Utilizzo del deflettore dell'erba

1. Togliete il paraurti dal telaio portante. Montate le 2 viti a testa cilindrica di collegamento del braccio di sollevamento/telaio portante Serrate a 95-108 Nm.
2. Fate scorrere il deflettore dell'erba e le staffe orientabili sui bulloni di allineamento e fissateli alle staffe di montaggio con manopole e rondelle (Figura 20).

   Nota: Se il gruppo del soffiatore o il deflettore dell'erba non scorrono facilmente su e giù dalle staffe di montaggio, allentate leggermente i bulloni di allineamento.
3. Sollevate il deflettore e lasciate che si abbassi per controllare la tensione della molla.

⚠ ATTENZIONE

Quando si rimuove il cesto di raccolta, non azionate mai la macchina senza deflettore montato.

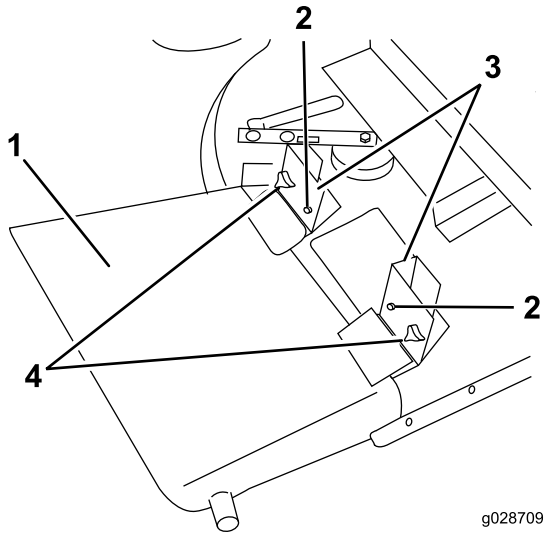

Figura 20

1. Deflettore dell'erba
2. Manopola e rondella
3. Staffa di montaggio

Manutenzione della macchina

- Mantenete pulita l'unità. Accertate che il motore sia privo di sporcizia e morchia. Verificate che tutti i fermi siano serrati. Controllate l'usura di deflettori e schermi e sostituiteli se necessario.
- Controllate la tenuta della ventola della scatola del cambio del soffiatore ogni 50 ore. Serrate il bullone dell'albero della girante a un valore compreso tra e 298,2 e 311 Nm.
- Rimuovete i residui di tosatura dell'erba da cofano, guida di scarico, soffiatore ed elemento di taglio dopo ogni utilizzo. Lavate giornalmente la parte sottostante dell'unità di taglio con il flessibile. L'accumulo eccessivo di residui di tosatura comprometterebbe le prestazioni del sistema di raccolta.
- Controllate la tensione della cinghia e l'usura ogni 50 ore. Per regolare la tensione della cinghia, allentate le viti di montaggio del tendicinghia, inserite la leva del tendicinghia e spingete la puleggia tendicinghia saldamente nella cinghia del soffiatore. Serrate le viti di montaggio.
- La scatola del cambio del soffiatore richiede una manutenzione minima. Controllate eventuali perdite ogni 50 ore. In caso di perdita sostituite le guarnizioni e riempite con 59 ml di grasso a base di disolfuro di molibdeno di alta qualità. Passate le guarnizioni con questo lubrificante prima del montaggio.
- I singoli requisiti di funzionamento sono riportati nel *Manuale dell'operatore* del trattorino e dell'elemento di taglio.

Garanzia Toro per prodotti commerciali generali

Garanzia limitata di due anni

Condizioni e prodotti coperti

The Toro Company e la sua affiliata, Toro Warranty Company, ai sensi dell'accordo tra di loro siglato, garantiscono che il vostro Prodotto Commerciale Toro (il "Prodotto") è esente da difetti di materiale e lavorazione per il periodo più breve tra due anni o 1500 ore di servizio*. Questa garanzia si applica a tutti i prodotti ad eccezione degli arieggiatori (per questi prodotti vedere le dichiarazioni di garanzia a parte). Nei casi coperti dalla garanzia, provvederemo alla riparazione gratuita del Prodotto, ad inclusione di diagnosi, manodopera, parti e trasporto. La presente garanzia è valida con decorrenza dalla data di consegna del Prodotto all'acquirente iniziale.
* Prodotto provvisto di contaore.

Istruzioni per ottenere il servizio in garanzia

Voi avete la responsabilità di notificare il Distributore Commerciale dei Prodotti o il Concessionario Commerciale Autorizzato dei Prodotti dal quale avere acquistato il Prodotto, non appena ritenete che esista una condizione prevista dalla garanzia. Per informazioni sul nominativo di un Distributore Commerciale dei Prodotti o di un Concessionario Autorizzato, e per qualsiasi chiarimento in merito ai vostri diritti e responsabilità in termini di garanzia, potete contattarci a:

Toro Commercial Products Service Department
Toro Warranty Company
8111 Lyndale Avenue South
Bloomington, MN 55420-1196

+1–952–888–8801 o +1–800–952–2740
E-mail: commercial.warranty@toro.com

Responsabilità del Proprietario

Quale proprietario del Prodotto siete responsabile della manutenzione e delle regolazioni citate nel *Manuale dell'operatore*. La mancata esecuzione della manutenzione e delle regolazioni previste possono rendere invalido il reclamo in garanzia.

Articoli e condizioni non coperti da garanzia

Non tutte le avarie o i guasti che si verificano durante il periodo di garanzia sono difetti di materiale o lavorazione. Quanto segue è escluso dalla presente garanzia:

- Avarie del prodotto risultanti dall'utilizzo di parti di ricambio non originali Toro, o dal montaggio e utilizzo di parti aggiuntive, o dall'impiego di accessori e prodotti modificati non a marchio Toro. Una garanzia a parte può essere fornita dal produttore dei suddetti articoli.
- Avarie del prodotto risultanti dalla mancata esecuzione della manutenzione e/o delle regolazioni consigliate. Qualora non venga eseguita una corretta manutenzione del Prodotto, secondo le procedure consigliate, elencate nel *Manuale dell'operatore*, eventuali richieste di intervento in garanzia potrebbero essere respinte.
- Avarie risultanti dall'utilizzo del prodotto in maniera errata, negligente o incauta.
- Le parti soggette a usura derivante dall'utilizzo, salvo quando risultino difettose. I seguenti sono alcuni esempi di parti di consumo che si usurano durante il normale utilizzo del prodotto: pastiglie e segmenti dei freni, ferodi della frizione, lame, cilindri, rulli e cuscinetti (con guarnizione o da lubrificare), controlame, candele, ruote orientabili e cuscinetti, pneumatici, filtri, nastri e alcuni componenti di irrigatori, come membrane, ugelli, valvole di ritegno, ecc.
- Avarie provocate da cause esterne. I seguenti sono solo alcuni esempi di cause esterne: condizioni atmosferiche, metodi di rimessaggio, contaminazione, utilizzo di carburanti, refrigeranti, lubrificanti, additivi, fertilizzanti, acqua o prodotti chimici non autorizzati, ecc.
- Avarie o problemi prestazionali dovuti all'utilizzo di carburanti (per es. benzina, diesel o biodiesel) non conformi ai rispettivi standard industriali.
- Rumore, vibrazione, usura e deterioramento normali.
- L'usura normale dovuta all'uso comprende, senza limitazione alcuna, danni a sedili causati da usura o abrasione, superfici verniciate usurate, adesivi o finestrini graffiati, ecc.

Parti

Le parti previste per la sostituzione come parte della manutenzione sono garantite per il periodo di tempo fino al tempo previsto per la sostituzione di tale parte. Le parti sostituite ai sensi della presente garanzia sono coperte per tutta la durata della garanzia del prodotto originale e diventano proprietà di Toro. Toro si riserva il diritto di prendere la decisione finale in merito alla riparazione di parti o gruppi esistenti, o alla loro sostituzione. Per le riparazioni in garanzia Toro può utilizzare parti ricostruite.

Garanzia sulla batteria agli ioni di litio e deep cycle:

Le batterie agli ioni di litio e deep cycle hanno uno specifico numero totale di kilowattora erogabili durante la loro vita. Le modalità di utilizzo, ricarica e manutenzione possono allungare o abbreviare la vita totale della batteria. Man mano che le batterie di questo prodotto si consumano, la quantità di lavoro utile tra gli intervalli di carica si ridurrà lentamente, fino a che la batteria sarà del tutto esaurita. La sostituzione di batterie che, a seguito del normale processo di usura, risultano inutilizzabili, è responsabilità del proprietario del prodotto. Durante il normale periodo di garanzia del prodotto potrebbe essere necessaria la sostituzione delle batterie, a spese del proprietario.
Nota: (Solo batteria agli ioni di litio): Una batteria agli ioni di litio ha soltanto una garanzia prorata parziale da 3 a 5 anni in base alla durata di servizio e ai kilowattora utilizzati. Per ulteriori informazioni si rimanda al *Manuale dell'operatore*.

La manutenzione è a spese del proprietario.

La messa a punto, la lubrificazione e la pulizia del motore, la sostituzione dei filtri, il refrigerante e l'esecuzione delle procedure di manutenzione consigliata sono alcuni dei normali servizi richiesti dai prodotti Toro a carico del proprietario.

Condizioni generali

La riparazione da parte di un Distributore o Concessionario Toro autorizzato è l'unico rimedio previsto dalla presente garanzia.

Né The Toro Company né Toro Warranty Company sono responsabili di danni indiretti, incidentali o consequenziali in merito all'utilizzo dei Prodotti Toro coperti dalla presente garanzia, ivi compresi costi o spese per apparecchiature sostitutive o assistenza per periodi ragionevoli di avaria o di mancato utilizzo in attesa della riparazione ai sensi della presente garanzia. Ad eccezione della garanzia sulle emissioni, citata di seguito, se pertinente, non vi sono altre espresse garanzie. Tutte le garanzie implicite di commerciabilità e idoneità all'uso sono limitate alla durata della presente garanzia esplicita.

In alcuni stati non è permessa l'esclusione di danni incidentali o consequenziali, né limitazioni sulla durata di una garanzia implicita; di conseguenza, nel vostro caso le suddette esclusioni e limitazioni potrebbero non essere applicabili. La presente garanzia concede diritti legali specifici; potreste inoltre godere di altri diritti, che variano da uno Stato all'altro.

Nota relativa alla garanzia del motore:

Il Sistema di Controllo delle Emissioni presente sul vostro Prodotto può essere coperto da garanzia a parte, rispondente ai requisiti stabiliti dall'Environmental Protection Agency (EPA) degli Stati Uniti e/o dall'Air Resources Board (CARB) della California. Le limitazioni di cui sopra, in termini di ore, non sono applicabili alla garanzia del Sistema di Controllo delle Emissioni. I particolari sono riportati nella Dichiarazione di Garanzia sul Controllo delle Emissioni del motore, fornita con il prodotto o presente nella documentazione del costruttore del motore

Paesi diversi dagli Stati Uniti e dal Canada

I clienti acquirenti di prodotti Toro esportati dagli Stati Uniti o dal Canada devono contattare il proprio Distributore (Concessionario) Toro per ottenere le polizze di garanzia per il proprio paese, regione o stato. Se per qualche motivo non siete soddisfatti del servizio del vostro Distributore o avete difficoltà nell'ottenere informazioni sulla garanzia, siete pregati di rivolgervi all'importatore Toro.