Form No. 3391-124 Rev A

Blazerset van 132 cm

Groundsmaster® 200/3320/3280-D tractie-eenheid

Modelnr.: 30502—Serienr.: 315000001 en hoger

Gebruikershandleiding

Veiligheid

Onjuist gebruik of onderhoud door de gebruiker of eigenaar kan letsel veroorzaken. Om het risico van letsel te vermijden, dient u zich aan de volgende veiligheidsinstructies te houden en altijd op het veiligheidssymbool te letten, dat betekent VOORZICHTIG, WAARSCHUWING of GEVAAR – 'instructie voor persoonlijke veiligheid'. Niet-naleving van de instructie kan leiden tot lichamelijk of dodelijk letsel.

⚠ WAARSCHUWING

CALIFORNIË
Proposition 65 Waarschuwing

Dit product bevat een chemische stof of chemische stoffen waarvan de Staat Californië weet dat ze kanker, geboorteafwijkingen en schade aan het voortplantingssysteem veroorzaken.

Vóór het gebruik

- Lees deze handleiding en zorg ervoor dat u deze begrijpt voordat u de machine start en in gebruik neemt. Zorg ervoor dat u vertrouwd raakt met alle bedieningsorganen en weet hoe u de motor snel kunt stoppen.
- Laat kinderen nooit de machine bedienen. Laat volwassenen de machine nooit bedienen zonder dat zij een grondige instructie hebben gekregen. Deze machine mag uitsluitend worden gebruikt door getrainde personen die deze handleiding hebben gelezen en ervaring hebben met het rijden op hellingen.
- Gebruik de blazer nooit als u onder invloed van drugs of alcohol verkeert.
- Bliksem kan ernstig of dodelijk letsel veroorzaken. Als u bliksem ziet of donder hoort in het gebied, gebruik de machine dan niet; ga schuilen.
- Haal alle rommel en andere voorwerpen weg die opgepikt en weggeslingerd kunnen worden door de maaimessen. Houd alle omstanders uit de buurt van het werkgebied.
- Zorg ervoor dat alle veiligheidsschermen en veiligheidsvoorzieningen op hun plaats zitten. Als veiligheidsschermen, veiligheidsvoorzieningen of stickers in slechte staat verkeren of beschadigd zijn, moet u deze herstellen of vervangen voordat u het voertuig gaat gebruiken. Draai ook losse moeren, bouten of schroeven vast zodat veilig met de machine kan worden gewerkt.
- Draag geen losse kleding, want die kan worden gegrepen door bewegende onderdelen. Draag altijd een lange broek en stevige schoenen. Het verdient aanbeveling een veiligheidsbril, veiligheidsschoenen en een helm te dragen. Dit is verplicht op grond van diverse plaatselijke verordeningen en verzekeringsbepalingen.
- Zorg ervoor dat veiligheidsschakelaars juist ingesteld staan, zodat de motor alleen kan starten als het tractiepedaal losgelaten wordt - neutraalstand - en de schakelaar van de aftakas in de stand **Uit** staat.
- Vul de brandstoftank voordat u de motor start. Vermijd morsen van brandstof. Benzine is ontvlambaar. Wees daarom voorzichtig als u ermee omgaat.
  - Gebruik een goedgekeurde brandstofcontainer.
  - Vul de brandstoftank niet als de motor loopt of heet is.
  - Rook nooit als u omgaat met brandstof.
  - Vul de brandstoftank in de open lucht tot ongeveer 2,5 cm vanaf de bovenkant van de tank (niet de vulbuis).
  - Neem eventueel gemorste brandstof op.

Tijdens het gebruik

- Neem plaats op de bestuurdersstoel als u de motor start en de machine in gebruik neemt.
- Zorg ervoor dat de borgpen van het stoelscharnier altijd gemonteerd is.
- Alvorens de motor te starten:
  - Stel de parkeerrem in werking.
  - Zorg ervoor dat het tractiepedaal in neutraal staat en de aftakas **uitgeschakeld** is.
  - Nadat u de motor gestart hebt, laat u de parkeerrem los en haalt u uw voet van het tractiepedaal. De machine mag niet bewegen. Als u merkt dat de machine beweegt, staat de contraveer van de neutraalstand verkeerd afgesteld. Schakel de motor uit en stel af totdat de machine niet meer kruipt als u het tractiepedaal loslaat.
- Laat de motor niet in een afgesloten ruimte zonder goede ventilatie lopen. Uitlaatgassen zijn gevaarlijk en kunnen de dood veroorzaken.

© 2014—The Toro® Company
8111 Lyndale Avenue South
Bloomington, MN 55420

Registreer uw product op www.Toro.com. Vertaling van de oorspronkelijke tekst (NL)

Alle rechten voorbehouden

3391-124 A

- De stoel biedt plaats aan één persoon. Vervoer dus nooit passagiers.
- Wees aandachtig bij het rijden onder obstakels en ga na of er genoeg speling is.
- De grasgeleider of de complete blazer moet altijd op de maai-eenheid gemonteerd zijn.
- De bestuurder moet bedreven en getraind zijn in het rijden op hellingen. Onvoorzichtig rijden op heuvels of hellingen kan tot gevolg hebben dat u de controle over het voertuig verliest en het voertuig kantelt of omrolt. Dit kan leiden tot lichamelijk letsel of de dood.
- Rij voorzichtig op een helling. U mag daarom nooit plotseling starten of stoppen bij het op- en afrijden van een helling.
- Als de motor afslaat of de machine vaart verliest en de top van een helling niet haalt, mag u de machine nooit keren. U moet dan altijd langzaam in een rechte lijn achterwaarts de helling af rijden.
- De machine bedienen vereist de volledige aandacht van de bestuurder. Om te voorkomen dat u de controle over de machine verliest, moet u de volgende instructies naleven:
  - Werk uitsluitend bij daglicht of goed kunstlicht.
  - Rij langzaam.
  - Vermijd plotseling starten en stoppen.
  - Kijk achter de machine voordat u achteruitrijdt.
  - Let op kuilen of andere verborgen gevaren.
  - Rij niet te dicht langs bunkers, greppels, sloten of andere gevaarlijke punten.
  - Verminder de snelheid als u een scherpe bocht maakt of draait op een helling.
  - Om beter in balans te kunnen blijven tijdens het sturen, moet het maaidek zijn neergelaten tijdens het afdalen.
- De grasgeleider moet altijd gemonteerd zijn en in de laagste stand op de maai-eenheid als de blazer wordt verwijderd. Dit product is ontworpen om objecten in de grond te drijven waar zij snel energie verliezen in met gras begroeid terrein. Maar neem geen risico's die letsel kunnen veroorzaken! Als er onverwachts een persoon of huisdier in of in de buurt van het maaigebied verschijnt, **moet u stoppen met maaien**. Onvoorzichtig gebruik in combinatie met de hoeken van het terrein, afkaatsingen en verkeerd geplaatste schermen kunnen leiden tot letsel als gevolg van uitgeworpen voorwerpen. Ga pas verder met maaien als er niets of niemand meer in het maaigebied is.
- U mag het maaidek nooit opheffen als de messen of andere onderdelen in beweging zijn.
- Als de maaimessen een vast voorwerp raken of als de machine abnormaal trilt, moet u de aftakas uitschakelen, de gashendel op Traag zetten, de parkeerrem in werking stellen en de motor uitschakelen. Verwijder het sleuteltje uit het contact om te voorkomen dat de motor per ongeluk start. Controleer het maaidek, de blazer en de tractie-eenheid op schade en kapotte onderdelen. Herstel eventuele schade voordat u de motor weer start en het maaidek gaat gebruiken. Controleer of de maaimessen in goede staat zijn en de mesbouten tot de juiste spanning zijn vastgedraaid (zie Gebruikershandleiding van het maaidek).
- Als het afvoergebeid van het maaidek of de blazer verstopt raakt, schakel dan de aftakas en de motor uit voordat u de obstructie verwijdert.
- Laat het tractiepedaal los en gebruik de remmen om de machine te stoppen. Het tractiepedaal geleidelijk omkeren kan voor bijkomende remkracht zorgen.
- Raak de motor, de geluiddemper of het aangrenzende scherm niet aan als de motor loopt of direct nadat u deze heeft afgezet. Deze kunnen heet zijn en brandwonden veroorzaken.
- Leg het maaidek neer op de grond en haal het sleuteltje uit het contact als u de machine onbeheerd achterlaat.
- Voordat u de bestuurdersstoel verlaat:
  - Beweeg het tractiepedaal naar de neutraalstand en haal uw voet van het pedaal.
  - Stel de parkeerrem in werking en schakel de aftakas uit.
  - Zet de motor af en haal het sleuteltje uit het contact. Wacht tot alle onderdelen tot stilstand zijn gekomen voordat u de stoel verlaat.

Onderhoud

- Haal het sleuteltje uit het contact om te voorkomen dat de motor per ongeluk start als u onderhouds- of afstelwerkzaamheden aan de machine verricht of deze opslaat.
- Indien belangrijke reparaties nodig zijn of hulp vereist is, moet u contact opnemen met een erkende Toro dealer.
- Om het risico op brand te verminderen, moet u de omgeving van de motor vrij houden van overtollig vet, gras, bladeren en aangekoekt vuil.
- Zorg ervoor dat alle moeren, bouten en schroeven goed zijn vastgedraaid zodat u veilig met de machine kunt werken. Controleer regelmatig of alle montagebouten van de maaimessen tot de juiste torsie vastgedraaid zijn (zie de *Gebruikershandleiding van het maaidek*).
- Zorg ervoor dat alle aansluitstukken van de hydraulische leidingen vastzitten en alle hydraulische slangen en leidingen in goede staat verkeren voordat u druk zet op het hydraulische systeem.
- Houd lichaam en handen uit de buurt van kleine lekgaten of spuitmonden waaruit onder hoge druk hydraulische vloeistof ontsnapt. U kunt lekken in het hydraulische systeem opsporen met behulp van karton of papier. Doe dit niet met uw handen. Hydraulische vloeistof die onder druk ontsnapt, kan voldoende kracht hebben om door de huid heen te dringen en letsel te veroorzaken. Vloeistof die in de huid dringt, dient binnen enkele uren operatief te worden verwijderd door een arts die bekend is met

deze vorm van verwondingen, omdat anders gangreen kan ontstaan.

- Voordat u het hydraulische systeem loskoppelt of werkzaamheden daaraan verricht, moet u alle druk in het systeem opheffen. Dit doet u door de motor af te zetten en het werktuig neer te laten op de grond.
- Als de motor moet lopen voor onderhoud of om een afstelling uit te voeren, blijf dan uit de buurt van de vermogenaftakas, de maaimessen en andere bewegende onderdelen.
- Op het moment van de fabricage voldeed de machine aan de geldende veiligheidseisen voor zitmaaiers. Om de beste prestaties te verkrijgen en er zeker van te zijn dat de machine altijd veilig kan worden gebruikt, moet u ter vervanging originele Toro-onderdelen en -accessoires gebruiken. Vervangstukken en -accessoires van andere fabrikanten kunnen ertoe leiden dat uw machine niet voldoet aan de veiligheidseisen, en de garantie kan vervallen.

Veiligheids- en instructiestickers

Veiligheidsstickers en veiligheidsinstructies zijn gemakkelijk zichtbaar voor de bestuurder en bevinden zich bij plaatsen waar gevaar kan ontstaan. Vervang alle beschadigde of verdwenen stickers.

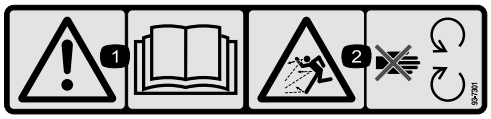

93-7301

1. Waarschuwing—Raadpleeg de Gebruikershandleiding.
2. Gevaar voor weggeslingerde voorwerpen - Blijf uit de buurt van bewegende onderdelen.

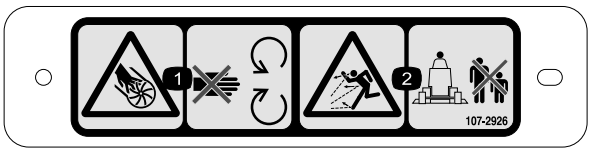

107–2926

1. Ledematen kunnen worden gesneden/geamputeerd; ventilator - Blijf uit de buurt van bewegende onderdelen.
2. De machine kan voorwerpen uitwerpen - Houd omstanders op een veilige afstand van de machine.

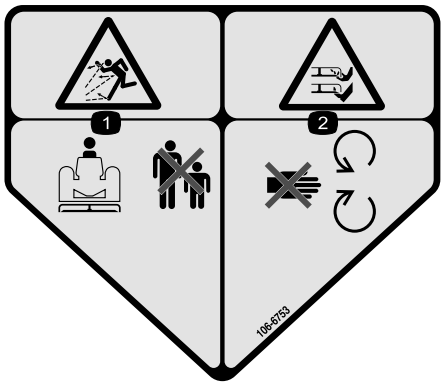

106–6753

1. De machine kan voorwerpen uitwerpen – Houd omstanders op een veilige afstand van de machine.
2. Handen of voeten kunnen worden gesneden/geamputeerd, maaimes – Blijf uit de buurt van bewegende onderdelen.

Montage

Losse onderdelen

Gebruik onderstaande lijst om te controleren of alle onderdelen zijn geleverd.

Procedure	Omschrijving	Hoeveelheid	Gebruik
1	Geen onderdelen vereist	–	Het maaidek van de tractie-eenheid verwijderen.
2	Dubbele aspoelie Moer van poelie Moer deksel	1 1 1	De nieuwe aspoelie monteren.
3	Draaibeugel	2	De grasgeleider verwijderen/afstellen.
4	Voorste grasgeleider Schot Achterste grasgeleider Achterrand Rechterrand Tapbout (1/4-20 x 3/4 inch) Tapbout (5/16-18 x 5/8 inch) Tapbout (5/16-18 x 7/8 inch) Tapbout (3/8-16 x 1 inch) Slotbout (5/16–18 x 3/4 inch) Borgmoer Borgring	1 1 1 1 1 5 2 2 4 2 11 4	De grasgeleiders van het maaidek monteren.
5	Blazer Montagebeugel Beugel plaatje Riem Tapbout (5/16-18 x 3/4 inch) Slotbout (5/16–18 x 3/4 inch) Borgmoer	1 2 2 1 2 4 6	De montagebeugels van de blazer en de blazer monteren.
6	Spanpoelie Tapbout (5/16-18 x 3/4 inch) Platte ring Borgmoer	1 3 3 3	De spanpoelie monteren.
7	Tegendrukveer Tapbout (1/4-20 x 3/4 inch) Borgmoer	1 2 2	De tegendrukveer monteren.
8	Geen onderdelen vereist	–	Plaats het maaidek op de tractie-eenheid.
9	Bumper Tapbout (1/2–13 x 1-1/2 inch) Tapbout (3/8-16 x 1 inch) Flensborgmoer (3/8 inch-16)	1 2 2 2	
10	Waarschuwingssticker	1	De waarschuwingssticker aanbrengen.
11	Uitwerpkanaal Borgmoer Buishouder	1 4 4	Het uitwerpkanaal van de blazerbehuizing monteren.

1

Het maaidek van de tractie-eenheid verwijderen

Geen onderdelen vereist

Procedure

De drukringen, afstandsstukken en klemkapjes zijn voor het transport al op de assen van de zwenkwielen gemonteerd.

1. Plaats de machine op een horizontaal oppervlak, breng het maaidek omhoog, stel de parkeerrem in werking, zet het tractiepedaal in de neutraalstand, schakel de aftakas in de Uit-stand, zet de motor af en verwijder het sleuteltje uit het contact.

⚠ VOORZICHTIG

De veer van het tegengewicht is samengedrukt wanneer het maaidek neergelaten is (enkel tractie-eenheden uit de 200-serie).

Til altijd het maaidek op voordat u de veer gaat afstellen of verwijderen.

2. Alleen op tractie-eenheden uit de 200-serie: maak het tegengewicht los van de tractie-eenheid, neem de vergrendelpennen uit de beugels, neem de veerspanners van de beugels en leg ze op het maaidek (Figuur 1).

   Opmerking: Maak de vergrendelpennen losjes vast aan de beugels zodat u ze niet verliest.

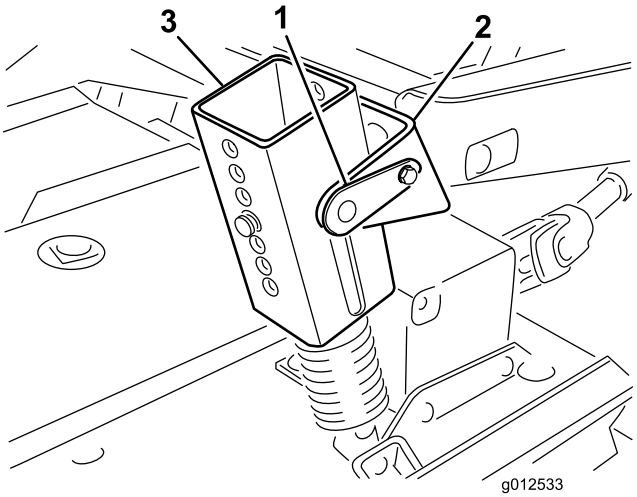

Figuur 1

1. Vergrendelpen
2. Beugel
3. Veerspanner
4. Maaihoogtepennen

3. Laat het maaidek zakken en verwijder de 4 pennen uit de maaihoogtebeugels (Figuur 1).
4. Start de motor en breng de hefarmen van de tractie-eenheid omhoog.
5. Schakel de motor uit en schuif het maaidek bij de tractie-eenheid vandaan; ontkoppel daarbij het mannelijke en vrouwelijke gedeelte van de aftakas (Figuur 2).

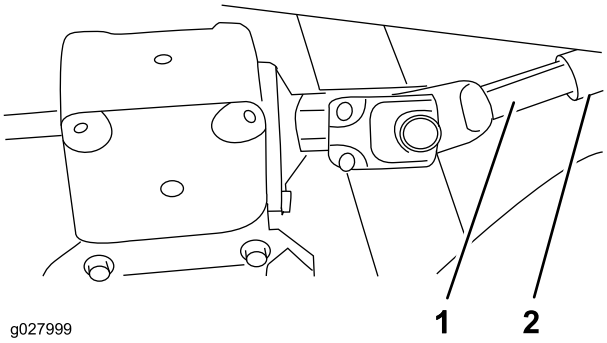

Figuur 2

1. Mannelijke gedeelte van aftakas
2. Vrouwelijke gedeelte van aftakas

⚠ VOORZICHTIG

Als de motor wordt gestart en de aftakas kan draaien, kan dit ernstig letsel tot gevolg hebben.

U mag de motor niet starten en de aftakashendel niet inschakelen als de aftakas niet is aangesloten op de tandwielkast van de maai-eenheid.

2

De nieuwe aspoelie monteren

Benodigde onderdelen voor deze stap:

1	Dubbele aspoelie
1	Moer van poelie
1	Moer deksel

Procedure

1. Maak de sluitingen los waarmee het rechterdeksel bevestigd is bovenaan het maaidek.
2. Verwijder het deksel van het maaidek.
3. Zet de 2 moeren los waarmee de plaat van de spanpoelie bevestigd is zodat de spanpoelie niet meer tegen de riem aandrukt (Figuur 3).

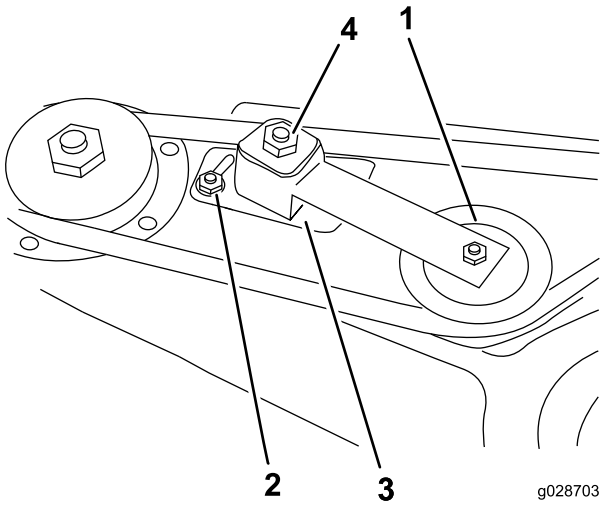

Figuur 3

1. Spanpoelie
2. Moer
3. Plaat van de spanpoelie
4. Stelmoer van spanpoelie

4. Verwijder de riem van de aspoelie aan de rechterkant (Figuur 4).
5. Verwijder de 6 slotbouten en 6 flensmoeren waarmee de asbehuizing en de steunring bevestigd zijn aan het maaidek (Figuur 4). Bewaar het bevestigingsmateriaal.

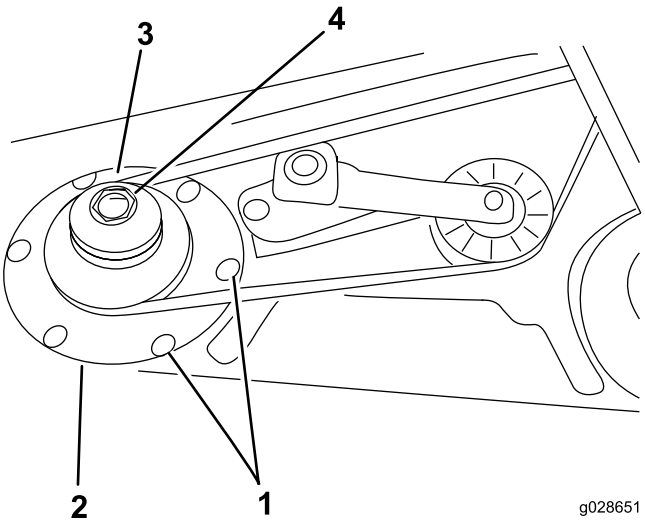

Figuur 4

1. Slotbouten
2. Steunring
3. Dubbele aspoelie
4. Moer van poelie

6. Schuif de asbehuizing uit de onderzijde van het maaidek.
7. Verwijder de moer waarmee de poelie vastzit op de as.
8. Verwijder de poelie van de as.
9. Schuif de nieuwe dubbele aspoelie op de as (Figuur 4).

   Opmerking: Monteer de moer van de poelie nu nog niet.
10. Schuif het uiteinde van de asbehuizing waar de poelie zit door het gat in het maaidek en leid de riem rond de poelie en de spanpoelie.
11. Breng de asbehuizing aan op zijn plaats met de steunring, 6 slotbouten en 6 flensmoeren.
12. Monteer de nieuwe poeliemoer op de as en draai aan tot 135,6 Nm.
13. Plaats de moerdop.
14. Draai de stelmoer van de spanpoelie aan met een torsie van 33,9 tot 40 Nm om de juiste riemspanning te bereiken.
15. Draai de moeren van de plaat van de spanpoelie vast.

3

De grasgeleider verwijderen/afstellen

Benodigde onderdelen voor deze stap:

2	Draaibeugel

Procedure

1. Verwijder de tapbouten, borgmoeren en veren waarmee de bevestigingen van de grasgeleider vastzitten op de draaibeugels (Figuur 5).
2. Verwijder de slotbouten en flensmoeren waarmee de draaibeugels bevestigd zijn aan de behuizing (Figuur 5).

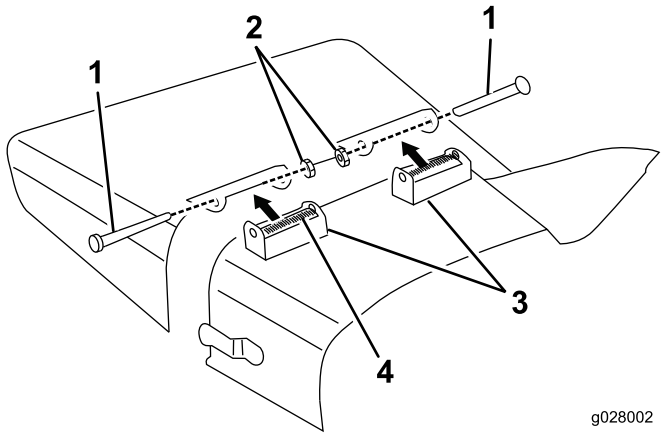

Figuur 5

1. Tapbout
2. Borgmoer
3. Draaibeugel
4. Veerring

3. Gebruik de eerder verwijderde tapbouten, borgmoeren en veren om de nieuwe draaibeugels te monteren op de bevestigingen van de grasgeleider (Figuur 6).

   Opmerking: Draai de moeren niet te vast: de beugels moeten namelijk vrij kunnen draaien.

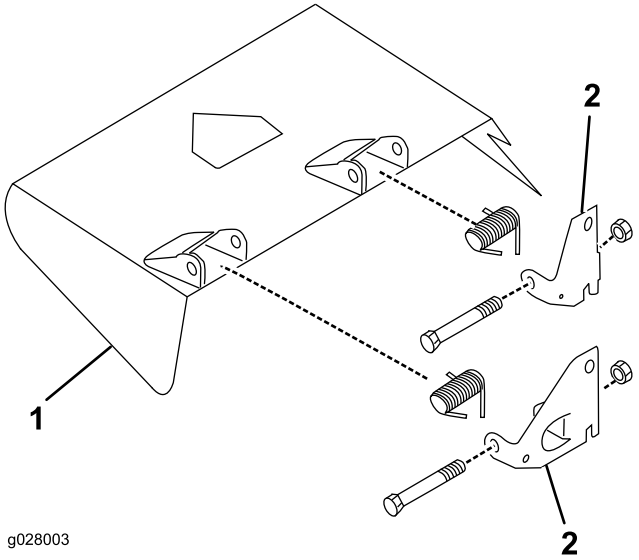

Figuur 6

1. Grasgeleider
2. Draaibeugel

4. Bewaar de eenheid voor als u gaat werken met zijdelingse uitworp.

4

De grasgeleiders van het maaidek monteren

Benodigde onderdelen voor deze stap:

1	Voorste grasgeleider
1	Schot
1	Achterste grasgeleider
1	Achterrand
1	Rechterrand
5	Tapbout (1/4-20 x 3/4 inch)
2	Tapbout (5/16-18 x 5/8 inch)
2	Tapbout (5/16-18 x 7/8 inch)
4	Tapbout (3/8-16 x 1 inch)
2	Slotbout (5/16–18 x 3/4 inch)
11	Borgmoer
4	Borgring

Procedure

1. Markeer en boor een gat met een diameter van 3/8 inch door het midden van de aanslag van de grasgeleider (Figuur 7).

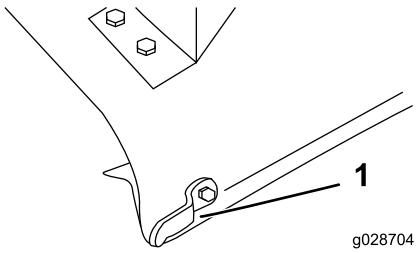

Figuur 7

1. Aanslag van grasgeleider

2. Monteer het uiteinde van de voorste grasgeleider aan het maaidek met een tapbout (5/16–18 x 7/8 inch) en borgmoer (Figuur 8)
3. Lijn het schot uit met de maaidekrand en gebruik het schot als sjabloon om de 2 overige gaten met een diameter van 3/8 inch te markeren en te boren in het maaidek (Figuur 8).
4. Bevestig het schot aan het maaidek met 2 tapbouten (5/16–18 x 5/8 inch) en 2 borgmoeren (Figuur 8).

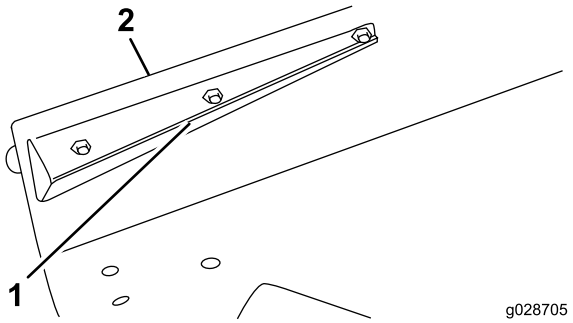

Figuur 8

1. Voorste grasgeleider
2. Maaidekrand

5. Gebruik de achterste grasgeleider als sjabloon om 3 gaten met een diameter van 3/8 inch op het maaidek te markeren en te boren. Hou de grasgeleider parallel met de maaidekrand.
6. Bevestig de grasgeleider aan het maaidek met 2 slotbouten (5/16–18 x 3/4 inch), 1 tapbout (5/16–18 x 7/8 inch) en 3 borgmoeren.
7. Lijn de achterste grasgeleider uit met de hoek van de afvoeropening (Figuur 9).

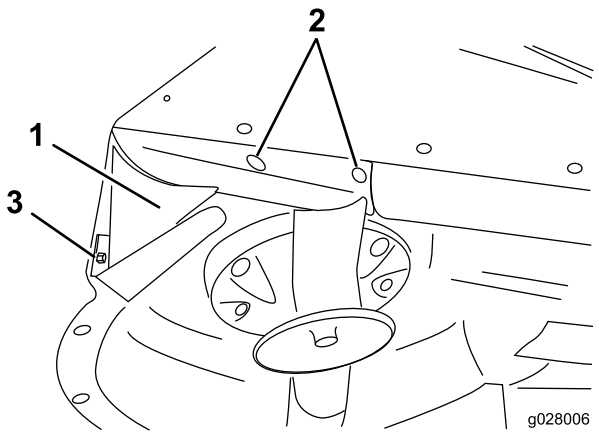

Figuur 9

1. Achterste grasgeleider
2. Slotbouten
3. Tapbout

8. Plaats de achterrand op het maaidek (Figuur 10).

   Opmerking: Gebruik een lang, dun potlood of een pons om 4 montagegaten te markeren in het maaidek. Mogelijk zijn er al gaten in het maaidek.

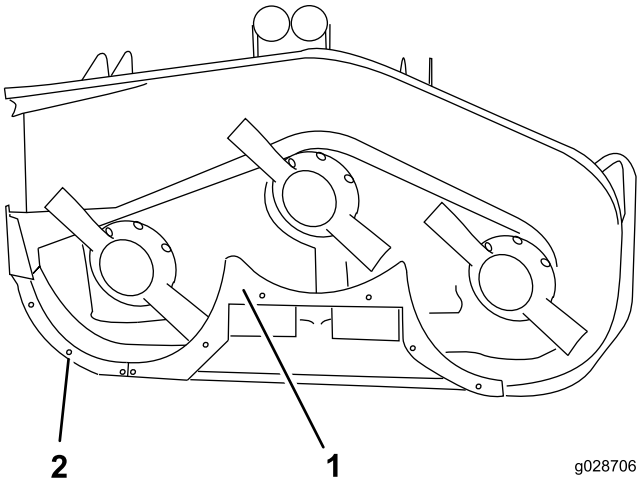

Figuur 10

1. Achterrand
2. Rechterrand

9. Boor indien nodig 4 gaten (13/32 inch) in het maaidek.
10. Monteer de achterrand op het maaidek; gebruik hierbij 4 tapbouten (3/8–16 x 1 inch) en 4 borgringen (Figuur 10).
11. Gebruik de achterrand als sjabloon om 2 gaten met een diameter van 9/32 inch door het midden van de gebogen maaidekrand te markeren en te boren (Figuur 9).
12. Bevestig het schot aan de maaidekrand met 2 tapbouten (1/4-20 x 3/4 inch) en 2 borgmoeren (Figuur 10).
13. Lijn de rechterrand uit met het uiteinde van het middelste schot en de maaidekrand (Figuur 10).
14. Markeer en boor 3 gaten (met een diameter van 9/32 inch) in het midden van de gebogen maaidekrand.
15. Bevestig de rechterrand aan het maaidek met 3 tapbouten (1/4-20 x 3/4 inch) en 3 borgmoeren.
16. Controleer of alle bevestigingen vastzitten. Draai de messen voorzichtig met de hand om na te gaan of ze de schotten niet raken.

5

De montagebeugels van de blazer en de blazer monteren

Benodigde onderdelen voor deze stap:

1	Blazer
2	Montagebeugel
2	Beugel plaatje
1	Riem
2	Tapbout (5/16-18 x 3/4 inch)
4	Slotbout (5/16–18 x 3/4 inch)
6	Borgmoer

Procedure

1. Plaats de blazer en de montagebeugels op het maaidek. Lijn daarbij de montagegaten uit met de gaten die eerder dienden om de grasgeleider te bevestigen (Figuur 11).

   Opmerking: Als het maaidek eerder was uitgerust met een grasvanger die een groot gat in het uitworpgedeelte van het maaidek vereiste, monteer dan de afdekplaat (bestel onderdeelnr. 44-5750 bij een erkende Toro-distributeur) tussen de kop van de bout en de onderzijde van het maaidek in plaats van de beugelplaten.

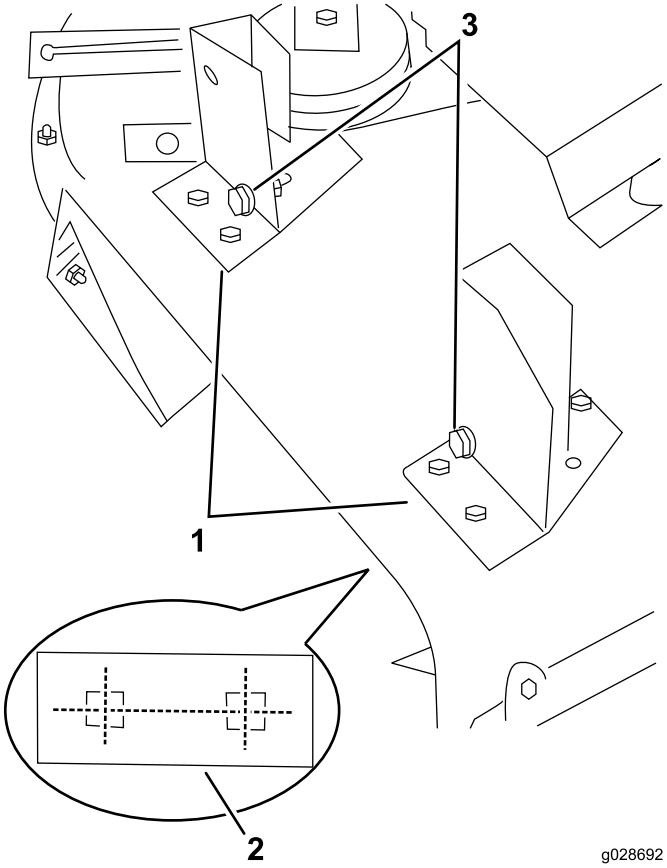

Figuur 11

Met het oog op de duidelijkheid is de blazer niet afgebeeld

1. Montagebeugels van blazer
2. Beugelplaat (onder het maaidek)
3. Uitlijnbouten

2. Zorg ervoor dat er geen gat is tussen de blazer en het maaidek, en bevestig de beugels aan het maaidek met een beugelplaat (Figuur 11), 2 slotbouten (5/16–18 x 3/4 inch) en 2 borgmoeren.
3. Plaats de beugelplaten tussen de kop van de bout en de onderzijde van het maaidek.
4. Gebruik de beugels als sjabloon om de locatie van het derde montagegat te markeren (achterste positie links) (Figuur 12).
5. Verwijder de 2 knoppen waarmee de blazer bevestigd is aan de montagebeugels.
6. Verwijder de blazer.
7. Boor een gat met een diameter van 3/8 inch voor elke beugel en bevestig met een tapbout (5/16–18 x 3/4 inch) en borgmoer (Figuur 12).
8. Leg de riem rond de kleine aspoelie.
9. Schuif de blazer op de uitlijnbouten van de montagebeugel (Figuur 11) terwijl u de riem rond de blazerpoelie legt.

Opmerking: Als de blazer niet gemakkelijk op de montagebeugels schuift, moet u de uitlijnbouten lichtjes losmaken.

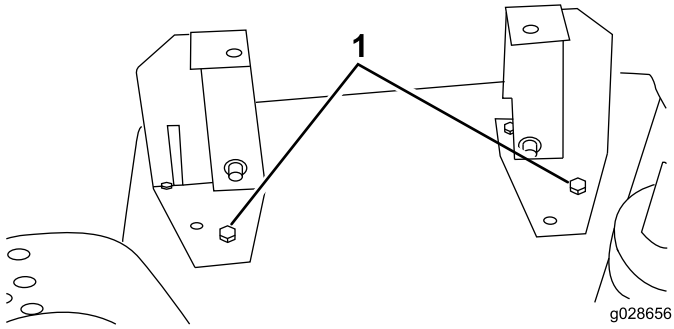

Figuur 12

1. Montagegat links achteraan, met tapbout

10. Bevestig de blazer met 2 knoppen op de beugels.

6

De spanpoelie monteren

Benodigde onderdelen voor deze stap:

1	Spanpoelie
3	Tapbout (5/16-18 x 3/4 inch)
3	Platte ring
3	Borgmoer

Procedure

1. Plaats de spanpoelie op het maaidek (Figuur 13).
2. Maak gebruik van de afmetingen die worden getoond in Figuur 13 (inzet) en markeer en boor 3 gaten met een diameter van 3/8 inch in het maaidek.
3. Schakel de spanpoeliehendel in (naar de riem) en schuif de spanpoelie stevig tegen de blazerriem. Met het oog op latere afstellingsprocedures moet er minstens 0,64 cm speling zijn tussen de voorzijde van de montagebeugel van de spanpoelie en de uitstekende ribbel van het maaidek (Figuur 13). Plaats de montagebeugel op het vlakke gedeelte van het maaidek.

   Opmerking: Zorg ervoor dat de spanpoelie de aspoelie en de blazer niet raakt, en dat de spanpoeliehendel het draagframe niet raakt wanneer hij ingeschakeld is. De montagebeugel moet een hoek van ongeveer 15 graden vormen met de ribbel in het maaidek (Figuur 13).

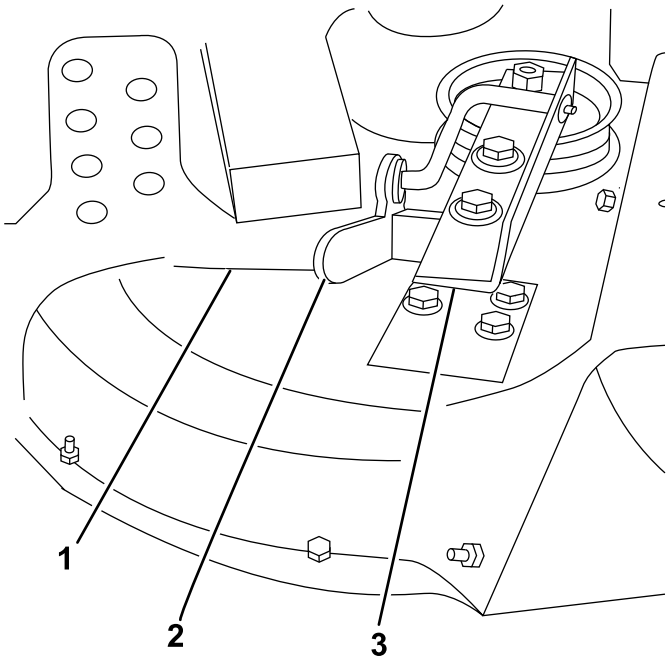

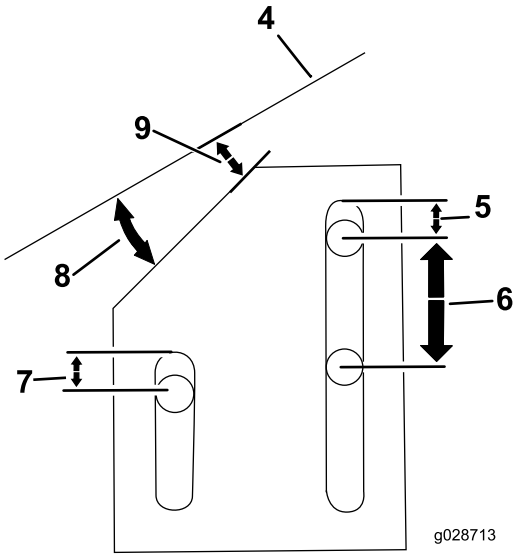

Figuur 13

1. Uitstekende ribbel in maaidek
2. Spanpoeliehendel
3. Spanpoelie
4. Maaidekribbel
5. 0,64 cm
6. 2,53 cm
7. 0,64 cm
8. 15 graden
9. 0,64 cm

4. Schakel de spanpoeliehendel uit en monteer de spanpoelie op het maaidek; gebruik hierbij 3 tapbouten (5/16–18 x 3/4 inch), 3 platte ringen en 3 borgmoeren.
5. Plaats de platte ringen tussen de moer en de spanpoelie.
6. Schakel de spanpoeliehendel in en controleer de riemspanning.

   Opmerking: Pas de spanning indien nodig aan.

7

De tegendrukveer monteren

Benodigde onderdelen voor deze stap:

1	Tegendrukveer
2	Tapbout (1/4-20 x 3/4 inch)
2	Borgmoer

Procedure

U moet de tegendrukveer monteren alvorens de blazer te gebruiken.

1. Monteer de montagebeugel aan de voorzijde van de tractie-eenheid; gebruik de montagegaten die getoond worden in Figuur 14.

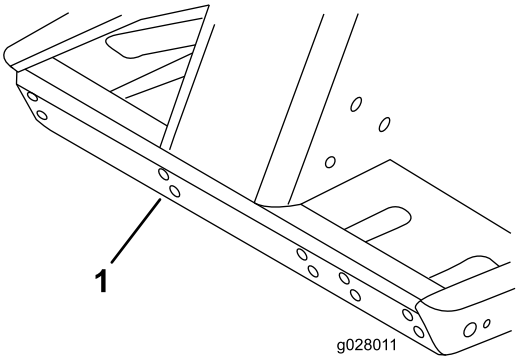

Figuur 14

1. Gebruik deze montagegaten voor de beugel.

2. Monteer de tegendrukveer met borgpennen op de montagebeugel.
3. Monteer het nieuwe riemdeksel en vergrendel het.
4. Gebruik de afmetingen in Figuur 15 om de montagelocatie van de veerbeugel op het maaidek te bepalen.

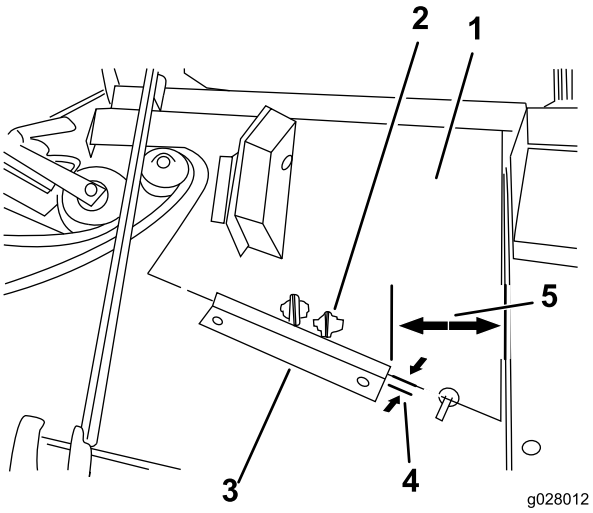

Figuur 15

1. Nieuw riemdeksel
2. Gebruik deze montagebeugel
3. Veerbeugel
4. 0,16 cm
5. 10,46 cm

5. Plaats de beugel parallel en 1/16 inch van de voorrand van het riemdeksel.
6. Gebruik de veerbeugel als sjabloon om 2 gaten met een diameter van 9/32 inch op het maaidek te markeren en te boren.
7. Bevestig de veerbeugel aan het maaidek met 2 tapbouten (1/4-20 x 3/4 inch) en 2 borgmoeren.

8

Maaidek op de tractie-eenheid monteren

Geen onderdelen vereist

Procedure

1. Stel de parkeerrem in werking en controleer of het tractiepedaal in neutraal staat en de aftakashendel in de stand UIT.
2. Start de motor en breng het frame omhoog. Zet de motor af.
3. Verwijder de gaffelpennen en de R-pennen van de voorste en achterste maaihoogtebeugels.
4. Plaats het maaidek onder het frame. Lijn de ingaande as van de tandwielkast uit met de aftakas en monteer de as.
5. Laat het draagframe voorzichtig zakken. Lijn het gat in de aftakas uit met het gat in de ingaande as van de tandwielkast en monteer de rolpen. Draai de bouten en borgmoeren vast.
6. Monteer de gaffelpennen door de gewenste gaten in het frame en de maaihoogtebeugel.

   Opmerking: Bevestig de gaffelpennen met de R-pennen.
7. Start de motor en breng het frame omhoog. Bevestig de koppeling van de tegendrukveer aan de veerbeugel van het maaidek; gebruik hierbij de borstbout en de borgmoer die u eerder verwijderd hebt (Figuur 16).

   Opmerking: Zorg dat u het tegengewicht bevestigt aan de juiste lip van de veerbeugel van het maaidek (Figuur 15).

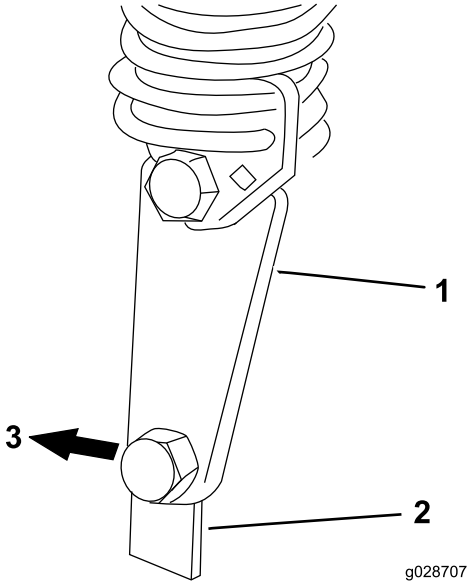

Figuur 16

1. Koppeling van tegendrukveer
2. Montagebeugel maaidek
3. Achterzijde van maaidek

9

De bumper monteren

Benodigde onderdelen voor deze stap:

1	Bumper
2	Tapbout (1/2–13 x 1-1/2 inch)
2	Tapbout (3/8-16 x 1 inch)
2	Flensborgmoer (3/8 inch-16)

Procedure

1. Zet het maaidek in de hoogste maaihoogtestand; raadpleeg de *Gebruikershandleiding* van het maaidek.

2. Verwijder aan de rechterzijde van het draagframe de 2 voorste tapbouten (1/2-13 x 1-1/2 inch) waarmee het draagframe aan de hefarm is bevestigd (Figuur 17).
3. Lijn de achterzijde van de bumper uit met de 2 gaten, en gebruik een centerpons en boor om 2 gaten (diameter van 13/32 inch) te maken voor de voorste bumperbeugel in het kanaal van het draagframe.
4. Monteer de bumper en bevestig deze met 2 tapbouten (1/2–13 x 1–1/2 inch) aan de verbinding tussen de hefarm en het draagframe, en 2 tapbouten (3/8–16 x 1 inch) en 2 flensborgmoeren (3/8 inch – 16) aan de voorste beugel. Draai de tapbouten (1/2–13 x 1-1/2 inch) vast met een torsie van 95–108 Nm (Figuur 17).

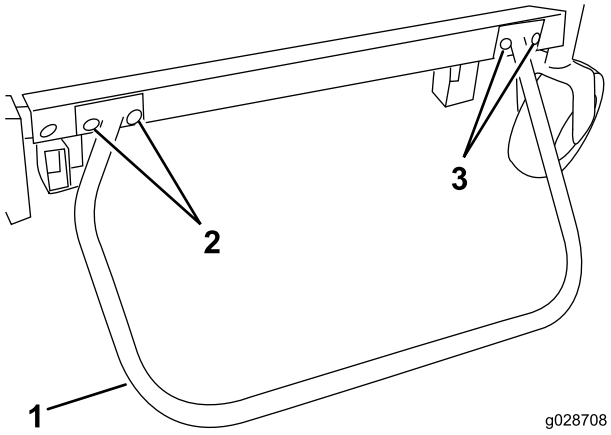

Figuur 17

1. Bumper
2. Tapbouten (1/2–13 x 1-1/2 inch)
3. Tapbouten (3/8–16 x 1 inch) en flensborgmoeren

10

De waarschuwingssticker aanbrengen

Benodigde onderdelen voor deze stap:

1	Waarschuwingssticker

Procedure

Breng de waarschuwingssticker aan op het maaidek; doe dit ofwel onder het rechtergedeelte van het draagframe of binnenin dit gedeelte.

11

Het uitwerpkanaal van de blazerbehuizing monteren

Benodigde onderdelen voor deze stap:

1	Uitwerpkanaal
4	Borgmoer
4	Buishouder

Procedure

Belangrijk: Als u het uitwerpkanaal van de blazerset gaat gebruiken met een hopper van 425 liter, dient u een gedeelte van het uitwerpkanaal af te snijden om ervoor te zorgen dat dit correct kan worden aangebracht tussen de blazer en de hopper. Als u het uitwerpkanaal met een andere set gaat gebruiken, ga dan naar stap 3.

1. Gebruik de afmetingen in Figuur 18 om de locatie van het uitwerpkanaal te markeren met een rolmaat.

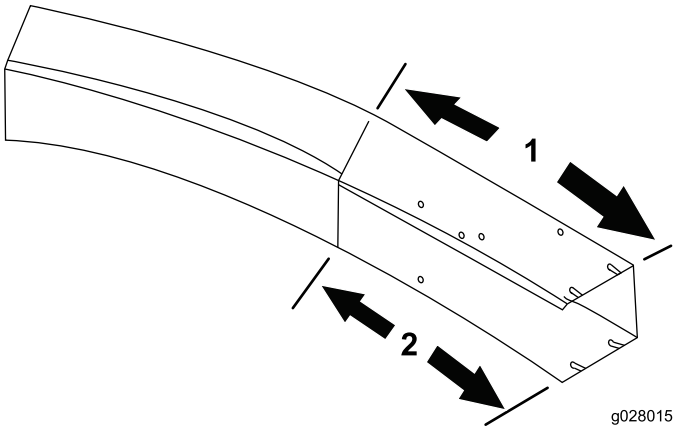

Figuur 18

1. 45,72 cm
2. 31,75 cm

2. Teken een lijn rondom het uitwerpkanaal en kort in met een zaag.
3. Stel het maaidek in op de gewenste maaihoogte.
4. Schuif het uitwerpkanaal over de blazeropening en op de montagebouten (Figuur 19).
5. Laat de kap van de hopper zakken en lijn het uitwerpkanaal uit met het uiteinde van de kap.

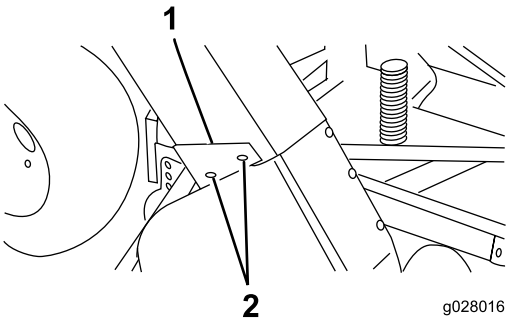

Figuur 19

1. Uitwerpkanaal
2. Montagebout
3. Buishouders

6. Bevestig het uitwerpkanaal met 4 borgmoeren (5/16 inch) en 4 buishouders.
7. Richt het brede uiteinde van de houders naar achteren.

Gebruiksaanwijzing

Gebruikseigenschappen

Opmerking: Bij gebruik met een hopper van 425 liter.

⚠ VOORZICHTIG

Als de grasvanger verwijderd is, mag u de machine nooit gebruiken zonder de geleider.

Voor de beste prestaties gebruikt u het tractiepedaal zo dat het motortoerental hoog en vrij regelmatig blijft. Een goede leidraad is: verlaag de rijsnelheid als de belasting van het maaimes verhoogt; verhoog de rijsnelheid als de belasting van het mes verlaagt. Hierdoor kan de motor – met behulp van de transmissie – bepalen wat de juiste rijsnelheid is en een hoge messnelheid behouden, wat noodzakelijk is voor een goede maaikwaliteit, goede zuigprestaties en om gras naar de hopper te voeren. Als de snelheid van de blazer te laag is, kan dat leiden tot verstopping. Raadpleeg de *Gebruikershandleidingen* van het maaidek en de tractie-eenheid voor de bediening van deze twee onderdelen.

⚠ VOORZICHTIG

Zorg ervoor dat de hopper niet tegen vaste obstakels botst. Maai altijd met de linkerkant van het maaidek.

1. Deze grasvanger is ontworpen voor gebruik in droge en natte omstandigheden. Maai geen gras dat te lang is, of de hopper raakt te snel vol.
2. Als u nat, zwaar gras maait, kan het gebeuren dat een deel van het maaisel niet volledig door de buis wordt geworpen. Het gat onderaan de buis laat toe dat dit maaisel uit de buis valt zonder gevaar voor verstopping. Verlaag in dit geval de rijsnelheid.
3. De bumper die de blazerbehuizing beschermt, steekt niet ver genoeg uit om te voorkomen dat de grasvanger een vast obstakel raakt. Blijf ver genoeg uit de buurt van obstakels om botsingen te voorkomen. Maai uitsluitend met de linkerkant van het maaidek.
4. De kap van de grasgeleider is zodanig ontworpen dat lucht naast de hopper uitgeblazen wordt in plaats van erdoor. Dit maakt het mogelijk om de hopper volledig te vullen zonder dat dit nadelig is voor de prestaties. Gras zal door de opening vooraan in de kap vallen indien de hopper vol is. Schakel de aftakas onmiddellijk uit, stel de parkeerrem in werking en draai het contactsleuteltje uit. Leeg de hopper. Als u nalaat om de hopper te legen, zal het uitwerpkanaal verstopt raken.
5. Optionele messen met hoge vleugel (Toro onderdeelnr. 44-5480) leveren betere prestaties in natte maaiomstandigheden.

⚠ GEVAAR

Houd handen en voeten te allen tijde uit de buis, de blazer en het maaidek.

6. U moet gras veelvuldig maaien, vooral als het snel groeit. Als u korter gras wilt, maai het dan nog eens. Zorg dat de werkgangen overlappen voor een gelijkmatig maaipatroon.

De blazer verwijderen

1. Zet de motor af, schakel de ontgrendeling van de spanpoelie uit en open het riemdeksel. Neem de riem van de aspoelie.
2. Sluit de motorkap. Verwijder 2 knoppen waarmee de blazer aan de montagebeugels is bevestigd en verwijder de blazer, de riem en het uitwerpkanaal.
3. Voer de omgekeerde procedure uit om de blazer te monteren.

De grasgeleider gebruiken

1. Verwijder de bumper van het draagframe. Monteer de 2 tapbouten van de verbinding tussen de hefarm en het draagframe. Vastdraaien met een torsie van 95–108 Nm.
2. Schuif de grasgeleider en de draaibeugels op de uitlijnbouten en bevestig op de montagebeugels met knoppen en ringen (Figuur 20).

   Opmerking: Als de blazer en grasgeleider moeilijk van of op de montagebeugels schuiven, dient u de uitlijnbouten iets losser te zetten.
3. Breng de grasgeleider omhoog en laat deze vallen om de veerspanning te testen.

⚠ VOORZICHTIG

Als de grasvanger verwijderd is, mag u de machine nooit gebruiken zonder de geleider.

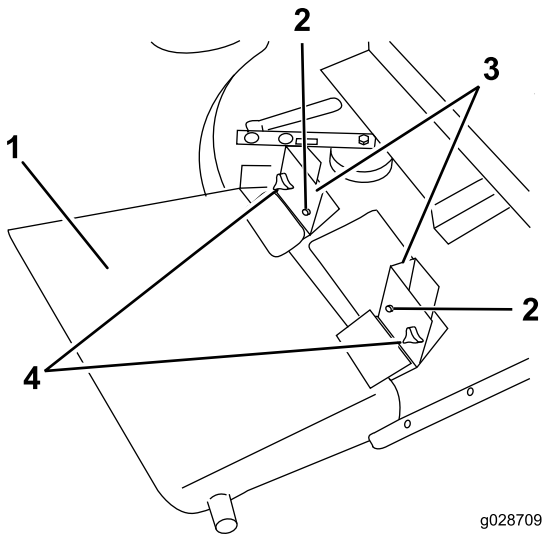

Figuur 20

1. Grasgeleider
2. Knop en ring
3. Montagebeugel

Onderhoud van de machine

- Houd de machine schoon. Controleer of de motor vrij is van vuil en haksel. Controleer of alle bevestigingen vast zitten. Controleer de geleiders, schotten en schermen op slijtage en vervang indien nodig.
- Controleer om de 50 bedrijfsuren of de rotor van de tandwielkast van de blazer goed vast zit. Draai de asbout van de rotor vast met een torsie van 298,2 tot 311 Nm.
- Verwijder na elk gebruik het maaisel van de kap, buis, blazer en maaier. Spoel de onderzijde van de maaier dagelijks met de slang. Overmatige ophoping van maaisel heeft een nadelig effect op de prestaties van het opvangsysteem.
- Controleer om de 50 bedrijfsuren de riemspanning en -slijtage. Om de riemspanning aan te passen, dient u de montageschroeven van de spanpoelie los te draaien, de spanpoeliehendel in te schakelen en de spanpoelie stevig tegen de blazerriem aan te duwen. Draai de montageschroeven vast.
- De tandwielkast van de blazer zou weinig onderhoud nodig hebben. Controleer om de 50 bedrijfsuren op lekken. In geval van een lek moet u de afdichtingen vervangen en hervullen met 59 ml hoogwaardig molybdeendisulfide vet. Smeer de lagers in met dit vet voordat u ze monteert.
- Raadpleeg de *Gebruikershandleidingen* van het maaidek en de tractie-eenheid voor de onderhoudsvereisten van deze twee onderdelen.

De Algemene Garantiebepalingen voor Toro-producten

Beperkte garantie van twee jaar

Voorwaarden en producten waarvoor de garantie geldt

De Toro Company en de hieraan gelieerde onderneming, Toro Warranty Company, bieden krachtens een overeenkomst tussen beide ondernemingen gezamenlijk de garantie dat uw Toro-product (hierna: het 'product') gedurende twee jaar of 1500 bedrijfsuren* vrij van materiaalgebreken of fabricagefouten is, met dien verstande dat hierbij de kortste periode moet worden aangehouden. Deze garantie geldt voor alle producten met uitzondering van beluchters (zie de afzonderlijke garantieverklaringen voor deze producten). In een geval waarin de garantie van toepassing is, zullen wij het product kosteloos repareren en ook niet de kosten van diagnose, arbeid, onderdelen en transport in rekening brengen. De garantie gaat in op de datum waarop het product is geleverd aan de oorspronkelijke koper.
* Producten uitgerust met een urenteller.

Aanwijzingen voor aanvraag van garantieservice

U dient contact op te nemen met de distributeur van commerciële producten of erkende dealer bij wie u het product heeft gekocht, zodra u denkt dat er sprake is van een geval waarop de garantie van toepassing is. Als het u moeite kost een distributeur of erkende dealer te vinden of vragen hebt over rechten of plichten met betrekking tot de garantie, kunt u contact met ons opnemen op:

Toro Commercial Products Service Department
Toro Warranty Company
8111 Lyndale Avenue South
Bloomington, MN 55420-1196, VS

+1–952–888–8801 of +1–800–952–2740

E-mail: commercial.warranty@toro.com

Plichten van de eigenaar

Als eigenaar van het product bent u verantwoordelijk voor de vereiste onderhouds- en afstelwerkzaamheden die worden vermeld in de *Gebruikershandleiding.* Indien u nalaat de vereiste onderhouds- en afstelwerkzaamheden uit te voeren, kan dit aanleiding zijn een aanspraak op garantie af te wijzen.

Zaken en gevallen die niet onder de garantie vallen

Niet alle storingen of defecten van het product die plaatsvinden tijdens de garantieperiode zijn materiaalgebreken of fabricagefouten. Buiten deze garantie vallen:

- Defecten als gevolg van het gebruik van andere dan originele Toro-onderdelen, of als gevolg van de montage en gebruik van additionele, gewijzigde of niet van Toro afkomstige accessoires en producten. De fabrikant van deze artikelen kan een afzonderlijke garantie verstrekken.
- Defecten als gevolg van nalatigheid om aanbevolen onderhouds en/of afstelwerkzaamheden te verrichten. Als u uw Toro-product niet goed onderhoudt volgens de lijst met aanbevolen onderhoudswerkzaamheden in de *Gebruikershandleiding* kan dit ertoe leiden dat garantieclaims worden afgewezen.
- Defecten als gevolg van verkeerd, achteloos of roekeloos gebruik van het product.
- Onderdelen die onderhevig zijn aan slijtage door gebruik, tenzij deze gebreken vertonen. Voorbeelden van onderdelen die slijten of worden verbruikt tijdens een normaal gebruik van het product zijn onder meer, maar niet uitsluitend: remblokken en remvoeringen, koppelingsvoeringen, maaimessen, messenkooien, rollen en lagers (verzegeld of smeerbaar), snijplaten, bougies, zwenkwielen en zwenkwiellagers, banden, filters, drijfriemen en sommige onderdelen van spuitmachines zoals membranen, spuitdoppen, afsluitkleppen en dergelijke.
- Defecten veroorzaakt door externe invloeden. Externe invloeden zijn onder meer, maar niet uitsluitend: weersomstandigheden, wijze van opslag, verontreiniging, gebruik van niet-goedgekeurde brandstoffen, koelvloeistoffen, smeermiddelen, additieven, meststoffen, water, chemicaliën en dergelijke.
- Storingen of gebrekkige prestaties die het gevolg zijn van het gebruik van brandstoffen (bv. benzine, diesel of biodiesel) die niet voldoen aan hun respectievelijke industriestandaarden.
- Normale geluidssterkte, trillingen, slijtage en achteruitgang.
- Normale slijtage omvat onder meer, maar niet uitsluitend: schade aan stoelen als gevolg van slijtage of afschuring, afgebladderde verfoppervlakken, beschadigde stickers en krassen op ruiten.

Onderdelen

Garantie wordt verleend op onderdelen die moeten worden vervangen in het kader van het vereiste onderhoud, gedurende de garantieperiode tot hun geplande vervanging. Een onderdeel dat uit hoofde van de garantie is vervangen, komt voor de duur van de oorspronkelijke productgarantie in aanmerking voor de garantie en wordt eigendom van Toro. Toro neemt de uiteindelijke beslissing of een onderdeel of een groep van onderdelen wordt gerepareerd of vervangen. Toro mag voor garantiereparaties in de fabriek gereviseerde onderdelen gebruiken.

Garantie semitractieaccu en lithiumionaccu:

Semitractieaccu's en lithiumionaccu's hebben een specifiek totaal aantal kilowatturen die zij tijdens hun levensduur kunnen leveren. De gebruikte technieken voor het bedienen, opladen en onderhouden van de accu kan leiden tot een langere of kortere levensduur van de accu. Als de accu's in dit product worden gebruikt, zal hun bruikbaarheid tussen de oplaadintervallen langzaam verminderen totdat zij volledig uitgeput zijn. Vervanging van een accu die is uitgeput als gevolg van normaal gebruik, is de verantwoordelijkheid van de eigenaar van het product. Een accu moet soms tijdens de normale garantieperiode op kosten van de eigenaar worden vervangen. Opmerking: (alleen lithiumionaccu): een lithiumionaccu heeft een gedeeltelijke proratagarantie die loopt van jaar 3 tot jaar 5 en die gebaseerd is op de tijd die de accu al dienst heeft gedaan en de gebruikte kilowatturen. Raadpleeg de *Gebruikershandleiding* voor meer informatie.

Onderhoud is ten koste van de eigenaar

Opvoeren van de motor, smeren, reinigen en waxen, het vervangen van filters, koelvloeistof en het uitvoeren van aanbevolen onderhoudswerkzaamheden behoren tot de gebruikelijke werkzaamheden die nodig zijn voor Toro-producten en die voor rekening van de eigenaar zijn.

Algemene voorwaarden

Op grond van deze garanties mogen reparaties uitsluitend worden uitgevoerd door een erkende Toro-dealer.

The Toro Company en de Toro Warranty Company zijn niet aansprakelijk voor indirecte of bijkomende schade of gevolgschade in samenhang met het gebruik van de Toro-producten die onder deze garantie vallen, inclusief de kosten of uitgaven voor de levering van vervangen materiaal of diensten gedurende een redelijke periode van onbruikbaarheid of buitengebruikstelling tijdens de uitvoering van reparatiewerkzaamheden op grond van deze garantie. Met uitzondering van de emissiegarantie waarnaar hieronder, indien van toepassing, wordt verwezen, bestaat er geen andere expliciete garantie. Alle impliciete garanties van verkoopbaarheid of geschiktheid voor gebruik zijn beperkt tot de duur van deze expliciete garantie.

Sommige staten laten geen uitsluiting van incidentele of voortvloeiende schade toe, noch beperkingen van de duur van geïmpliceerde garanties. De bovenstaande uitsluitingen en beperkingen zijn daarom mogelijk niet op u van toepassing. Deze garantie geeft u specifieke juridische rechten; daarnaast kunt u beschikken over andere rechten die per land kunnen verschillen.

Opmerking met betrekking tot de garantie op de motor:

Het emissiecontrolesysteem op uw product kan vallen onder de dekking van een afzonderlijke garantie die tegemoetkomt aan de eisen van de Amerikaanse Environmental Protection Agency (EPA) en/of de California Air Resources Board (CARB). De beperkingen van de bedrijfsuren die hierboven zijn genoemd, gelden niet voor de garantie op het emissiecontrolesysteem. Zie de garantieverklaring voor het controlesysteem van de emissie van de motor in de Gebruikershandleiding van uw product of in het documentatiemateriaal van de fabrikant van de motor voor nadere bijzonderheden

Andere landen dan de Verenigde Staten en Canada

Kopers van Toro-producten die zijn geëxporteerd uit de Verenigde Staten of Canada, moeten contact opnemen met hun Toro Distributeur (Dealer) voor de garantiebepaling die in hun land, provincie of staat van toepassing zijn. Als u om een of andere reden ontevreden bent over de service van uw distributeur of moeilijk informatie over de garantie kunt krijgen, verzoeken wij u contact op te nemen met de Toro-importeur.