Form No. 3391-125 Rev A

132 cm blåsemaskin

Groundsmaster® 200/3320/3280-D-trekkenhet

Modellnr. 30502—Serienr. 315000001 og oppover

Brukerhåndbok

Sikkerhet

Hvis føreren eller eieren bruker maskinen på feil måte eller utfører feil vedlikeholdsarbeid, kan det føre til personskader. Følg alltid disse forsiktighetsreglene for å unngå at det skjer en ulykke, og ta alltid hensyn til sikkerhetsvarselsymbolet, som betyr FORSIKTIG, ADVARSEL eller FARE – "personlige sikkerhetsinstruksjoner". Hvis ikke disse instruksjonene blir tatt hensyn til, kan dette føre til at noen blir alvorlig skadet eller drept.

⚠ ADVARSEL

CALIFORNIA
Proposition 65-advarsel

Dette produktet inneholder et kjemikalie eller kjemikalier som staten California vet forårsaker kreft, fødselsdefekter eller forplantningsskade.

Før bruk

- Les håndboken slik at du forstår innholdet før du bruker maskinen. Gjør deg kjent med alle kontrollene og lær hvordan man stopper motoren raskt.
- Utstyret er ikke tillatt for barn. La ikke voksne personer bruke maskinen uten å få nøyaktige instrukser. Det er bare opplærte førere, som har trening i å kjøre i skråninger og som har lest denne håndboken, som bør bruke denne maskinen.
- Bruk aldri maskinen når du er påvirket av medisiner, alkohol eller andre rusmidler.
- Lynnedslag kan forårsake alvorlige skader eller dødsfall. Hvis du ser/hører at lyn og tordenvær nærmer seg der du er, må du ikke bruke maskinen. Søk tilflukt!
- Fjern alt rusk eller andre gjenstander som kan bli plukket opp og kastet ut av knivene. Hold alle andre på god avstand fra området der du klipper.
- Sørg for at alle verneplater og sikkerhetsanordninger er på plass. Hvis en verneplate, en sikkerhetsanordning eller et merke er defekt eller skadet, må det repareres eller skiftes ut før arbeidet begynner. Stram også alle løse mutrer, bolter eller skruer, slik at du er sikker på at maskinen er trygg å bruke.
- Bruk aldri løstsittende klær fordi de kan sette seg fast i bevegelige deler. Ha alltid på deg langbukser og solide sko. Vernebriller, vernesko og hjelm anbefales, og er i enkelte land påbudt i henhold til lokale bestemmelser og forsikringsforskrifter.
- Kontroller at sperrebryterne er justert riktig, slik at motoren ikke kan startes uten at trekkpedalen står i nøytral stilling og kraftuttaksbryteren (PTO) er i **utkoblet** stilling.
- Fyll opp drivstofftanken før du starter motoren. Ikke søl drivstoff. Ettersom drivstoff er brannfarlig, må det behandles forsiktig.
  - Bruk en godkjent drivstoffkanne.
  - Ikke fyll på drivstofftanken mens motoren er varm eller i gang.
  - Ikke røyk mens du håndterer drivstoff.
  - Fyll på drivstofftanken utendørs og bare opptil 25 mm fra toppen av tanken, ikke opp i påfyllingshalsen.
  - Tørk opp eventuelt drivstoffsøl.

Under bruk

- Sitt på setet når du starter motoren og bruker maskinen.
- Du må alltid kontrollere at hengsellåsebolten for setet er satt i.
- Før du starter motoren:
  - Sett på parkeringsbremsen.
  - Kontroller at trekkpedalen står i nøytral stilling og kraftuttaksbryteren er i **utkoblet** stilling.
  - Når motoren har startet, slipper du parkeringsbremsen og holder foten av trekkpedalen. Maskinen må ikke bevege seg. Hvis det er tydelig at den beveger seg, er mekanismen for tilbakestilling til fri justert feil. Slå derfor av motoren og juster til maskinen ikke beveger seg når du slipper trekkpedalen.
- Ikke la motoren gå i et lukket område uten tilstrekkelig ventilasjon. Eksos er farlig, og kan i verste fall være dødelig.
- Maksimal sitteplasskapasitet er én person. Ha derfor aldri med passasjerer.
- Kontroller nøye klaringen over deg før du kjører under eventuelle gjenstander.
- Gressavlederen eller hele blåsemaskinen må alltid være installert på klippeenheten.

© 2014—The Toro® Company
8111 Lyndale Avenue South
Bloomington, MN 55420

Registrer ditt produkt på www.Toro.com.

Oversettelse av originalen (NO)
Med enerett

3391-125 A

- Føreren skal være opplært i hvordan maskinen kjøres i skråninger. Uforsiktig kjøring i skråninger kan føre til at du mister kontrollen, og at maskinen velter. Dette kan føre til personskader, eller i verste fall dødsfall.
- Vær forsiktig når du kjører på tvers i skråninger. Unngå å starte eller stoppe når du kjører på tvers i skråninger eller i oppover- eller nedoverbakker.
- Hvis motoren stopper eller du mister farten og ikke kommer opp bakken, må du ikke prøve å snu maskinen. Du må alltid rygge sakte rett ned bakken.
- Du må være 100 % oppmerksom når du bruker maskinen. Slik unngår du å miste kontrollen:
  - Bruk maskinen bare i dagslys eller på steder med god kunstig belysning.
  - Kjør sakte.
  - Unngå å starte og stoppe plutselig.
  - Se bak deg før du rygger.
  - Hold utkikk etter hull eller andre skjulte farer.
  - Ikke kjør i nærheten av sandbunkere, grøfter, bekker eller andre fareområder.
  - Reduser hastigheten når du tar skarpe svinger og når du snur i en skråning.
  - Du må senke klippeenheten når du kjører i en nedoverbakke, for å opprettholde god styringskontroll.
- Gressavlederen må alltid være montert og i den laveste stillingen på klippeenheten når blåsemaskinenheten fjernes. Dette produktet er utviklet for å drive gjenstander ned i jorden, der de raskt taper energi på gressområder. Unngå fare! Hvis en person eller et dyr plutselig kommer inn på eller befinner seg i nærheten av klippeområdet, må du **slutte å klippe**. Hvis du ikke er forsiktig når du bruker maskinen, kan kombinasjonen av bakkevinkelen, rikosjetter og feilplasserte sikkerhetsskydd føre til at noen skades av gjenstander som slynges gjennom luften. Ikke fortsett å klippe før alle andre er borte fra området.
- Du må aldri heve klippeenheten mens knivene eller andre deler roterer.
- Hvis knivene treffer en hard gjenstand eller maskinen vibrerer unormalt, kobler du ut kraftuttaket, flytter gassen til sakte-stilling, kobler inn parkeringsbremsen og slår av motoren. Ta nøkkelen ut av tenningen for å forhindre muligheten for at kjøretøyet startes ved et uhell. Kontroller klippeenheten, blåsemaskinen og trekkenheten for skade og defekte deler. Reparer eventuelle skader før du starter motoren og bruker klippeenheten igjen. Kontroller at knivene i klippeenheten er i god stand, og at knivboltene er strammet med korrekte momentspesifikasjoner (se brukerhåndboken for klippeenheten).
- Hvis utløpsområdet på klippeenheten eller blåsemaskinen tettes igjen, kobler du ut kraftuttaket og slår av motoren før du renser utløpsområdet.
- For å stoppe maskinen, tar du foten av trekkpedalen og bruker bremsene. Ved å gradvis slippe ut trekkpedalen kan du tilføre ekstra bremsekraft.
- Ikke ta på motoren, lyddemperen eller det tilgrensende dekselet mens motoren er i gang eller like etter at den har stanset. Disse områdene kan være varme nok til å forårsake brannskader.
- Senk klippeenheten til bakken, og ta ut nøkkelen av bryteren når maskinen står uten tilsyn.
- Før du reiser deg fra setet:
  - Flytt trekkpedalen til nøytral stilling og ta foten av pedalen.
  - Sett på parkeringsbremsen og koble fra kraftuttaket.
  - Slå av motoren, og ta ut nøkkelen fra tenningsbryteren. Vent til alle bevegelige deler har stoppet før du reiser deg fra setet.

Vedlikehold

- Ta nøkkelen ut av tenningsbryteren for å unngå at motoren startes ved et uhell under vedlikehold, justering eller lagring av maskinen.
- Hvis du på noe tidspunkt ønsker omfattende reparasjoner eller assistanse, kan du ta kontakt med en godkjent Toro-forhandler.
- For å redusere brannfaren, må du sørge for at det ikke er overflødig smørefett, gress, blader eller oppsamling av smuss i motoren.
- Kontroller at maskinen er trygg å bruke ved å holde mutrer, bolter og skruer godt tiltrukket. Kontroller alle festeboltene for knivene på klippeenheten regelmessig for å sørge for at de er trukket til med riktige momentspesifikasjoner (se *brukerhåndboken for klippeenheten*).
- Kontroller at alle koblingene for hydrauliske ledninger er tette, og at alle hydrauliske slanger og ledninger er i god stand før systemet settes under trykk.
- Hold kropp og hender borte fra hull eller dyser som sprøyter ut hydraulisk væske under høyt trykk. Bruk papp eller papir til å lete etter lekkasjer, ikke hendene. Hydraulisk væske som kommer ut under trykk, kan trenge gjennom huden og forårsake alvorlige skader. Væske som sprøytes inn under huden, må fjernes kirurgisk innen få timer av en doktor med kjennskap til denne typen skader, ellers kan resultatet bli koldbrann.
- Før du kobler fra eller utfører vedlikehold eller reparasjoner på det hydrauliske systemet, må du slippe ut alt trykket i systemet ved å stoppe motoren og senke enheten til bakken.
- Hvis motoren må være i gang for å utføre vedlikehold eller en justering må du holde deg unna kraftuttaksakselen, klippeenhetsbladene og andre bevegelige deler.
- Da maskinen ble produsert, overholdt den gjeldende sikkerhetsstandarder for plentraktorer. For å oppnå optimal ytelse og holde maskinen i sikkerhetsgodkjent

stand bruker du bare ekte TORO-reservedeler og -tilbehør. Reservedeler og tilleggsutstyr som er laget av andre produsenter, kan føre til at sikkerhetsstandardene ikke overholdes, og garantien kan bli ugyldig.

Sikkerhets- og instruksjonsmerker

Sikkerhetsmerker og instruksjoner er lett synlige for føreren og er plassert i nærheten av alle områder som representerer en potensiell fare. Bytt ut alle merker som er ødelagte eller mangler.

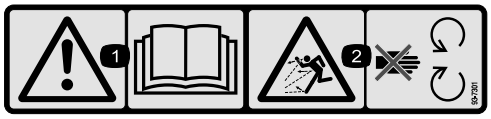

93-7301

1. Advarsel – les brukerhåndboken.
2. Fare for at gjenstander slynges gjennom luften – hold deg borte fra bevegelige deler.

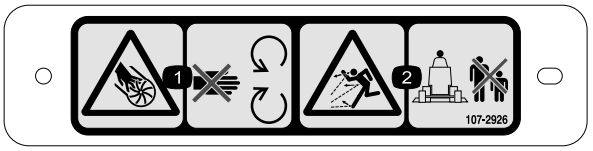

107–2926

1. Fare for kutting/amputering, vifte – hold avstand fra bevegelige deler.
2. Fare for at gjenstander slynges gjennom luften – hold trygg avstand fra maskinen.

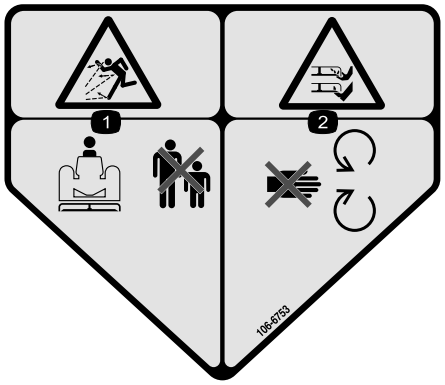

106–6753

1. Fare for at gjenstander slynges gjennom luften – hold personer i nærheten på trygg avstand fra maskinen.
2. Fare for å kutte hender og føtter i kniven – hold trygg avstand fra bevegelige deler.

Montering

Løse deler

Bruk diagrammet nedenfor som en sjekkliste for å kontrollere at alle delene er sendt.

Prosedyre	Beskrivelse	Ant.	Bruk
1	Ingen deler er nødvendige	–	Fjern klippeenheten fra trekkenheten.
2	Dobbel spindelskive- Remskivemutter Mutter deksel	1 1 1	Monter den nye spindelskiven.
3	Svingbrakett	2	Fjern/modifiser gressavlederen.
4	Fremre avleder Skjerm Bakre avleder Bakre hylle Bakre hylle Hodeskrue (1/4–20 x 3/4 tomme) Hodeskrue (5/16–18 x 5/8 tomme) Hodeskrue (5/16–18 x 7/8 tomme) Hodeskrue (3/8–16 x 1 tomme) Låsebolt (5/16–18 x 3/4 tomme) Låsemutter Låseskive	1 1 1 1 1 5 2 2 4 2 11 4	Montere avlederne på klippeenheten.
5	Blåser Monteringsbrakett Brakett -plate Rem Hodeskrue (5/16–18 x 3/4 tomme) Låsebolt (5/16–18 x 3/4 tomme) Låsemutter	1 2 2 1 2 4 6	Monter monteringsbrakettene for blåsemaskin og selve blåsemaskinen.
6	Lederullenhet Hodeskrue (5/16–18 x 3/4 tomme) Flat skive Låsemutter	1 3 3 3	Monter lederullenheten.
7	Motvektsfjærenhet Hodeskrue (1/4–20 x 3/4 tomme) Låsemutter	1 2 2	Monter motvektsfjærsettet.
8	Ingen deler er nødvendige	–	Monter klippeenheten på trekkenheten.
9	Støtfanger Hodeskrue (1/2–13 x 1 1/2 tomme) Hodeskrue (3/8–16 x 1 tomme) Flenslåsemutter (3/8 tomme – 16)	1 2 2 2	
10	Varselmerke	1	Monter varselsmerket.
11	Sjakt Låsemutter Sjaktbrakett	1 4 4	Monter sjakten på blåserhuset.

1

Fjerne klippeenheten fra trekkenheten

Ingen deler er nødvendige

Prosedyre

Trykkskivene, avstandsstykkene og spennhettene har blitt montert på styrehjulsspindlene for frakt.

1. Plasser maskinen på en jevn overflate, hev klippeenheten, koble inn parkeringsbremsen, sett trekkpedalen i nøytral stilling, sett spaken for kraftuttaket i av-stilling, slå av motoren og ta ut tenningsnøkkelen.

⚠ FORSIKTIG

Motvektsfjæren er strammet når klippeenheten er i senket stilling (kun trekkenheter i 200-serien).

Hev alltid klippeenheten før justering eller fjerning av fjæren.

2. Kun for trekkenheter i 200-serien: Koble av motvekten fra trekkenheten, fjern låsestiftene fra brakettene, fjern fjærspenningsenhetene fra brakettene, og legg dem ned på klippeenheten (Figur 1).

   Merk: Fest låsestiftene løst til brakettene slik at du ikke mister dem.

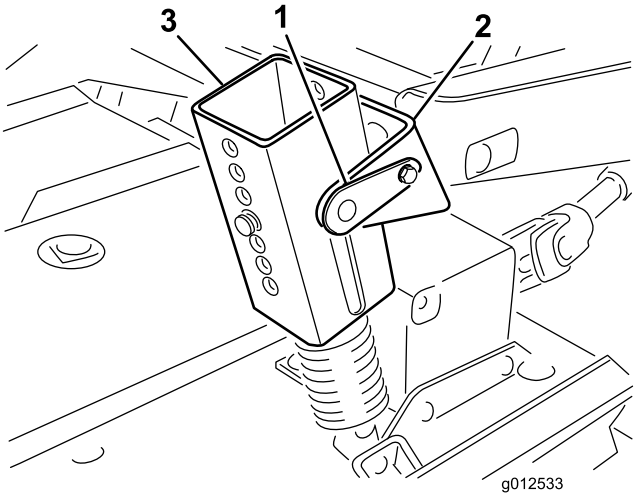

Figur 1

1. Låsestift
2. Brakett
3. Fjærspenningsenhet
4. Klippehøydestifter

3. Senk klippeenheten, og fjern de fire stiftene fra klippehøydebrakettene (Figur 1).
4. Start motoren, og hev trekkenhetens løftearmer.
5. Stopp motoren og skyv klippeenheten bort fra trekkenheten, ta hann-enden ut av hunn-enden på kraftuttaksakselen (Figur 2).

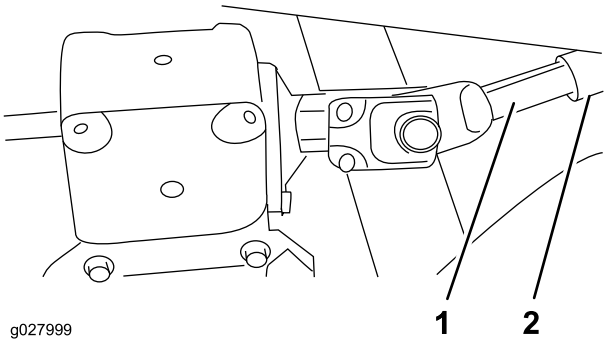

Figur 2

1. Kraftuttakets aksel, hann-ende
2. Kraftuttakets aksel, hunn-ende

⚠ FORSIKTIG

Hvis motoren startes og kraftuttaksakselen begynner å rotere, kan dette føre til alvorlige skader.

Ikke start motoren og koble inn kraftuttaksbryteren når kraftuttaksakselen ikke er koblet til girkassen på klippeenheten.

2

Montere den nye spindelskiven

Deler som er nødvendige for dette trinnet:

1	Dobbel spindelskive-
1	Remskivemutter
1	Mutter deksel

Prosedyre

1. Koble fra låsehåndtakene som fester det høyre dekslet til toppen av klippeenheten.
2. Fjern dekselet fra klippeenheten.
3. Løsne de to mutterne som fester lederullplaten, slik at lederullen får lavere spenning på remmen (Figur 3).

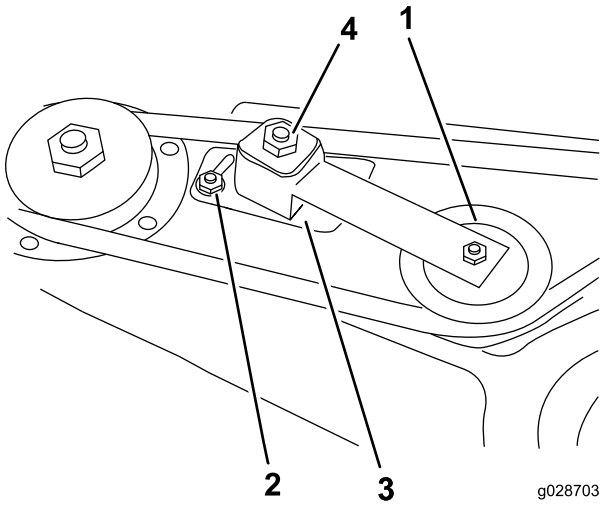

Figur 3

1. Lederull
2. Mutter
3. Lederullplate
4. Justeringsmutter for lederull

4. Fjern remmen fra den høyre spindelskiven (Figur 4).
5. Fjern de seks låseboltene og seks flensmutterne som fester spindelhusenheten og støtteringen til klippeenheten (Figur 4). Ta vare på alle delene som fjernes.

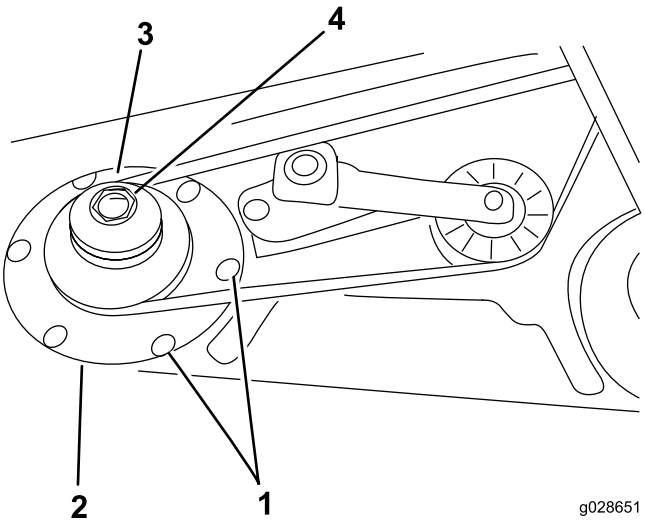

Figur 4

1. Låseskruer
2. Støttering
3. Dobbel spindelskive
4. Remskivemutter

6. Før spindelhusenheten ut på undersiden av klippeenheten.
7. Fjern mutteren som fester skiven til spindelakselen.
8. Fjern skiven fra akselen.
9. Skyv den nye doble spindelskiven på spindelakselen (Figur 4).

   Merk: Ikke sett på remskivemutteren ennå.
10. Før remskiveenden ut av spindelhusenheten gjennom hullet i klippeenheten, og før remmen rundt remskiven og lederullen.
11. Fest spindelenheten på plass ved hjelp av støtteringen, seks låsebolter og seks flensmuttere.
12. Monter den nye remskivemutteren til spindelakselen og stram til 135,6 Nm.
13. Monter mutterdekslet.
14. Stram justeringsmutteren for lederullen til 33,9–40 Nm for å oppnå korrekt remspenning.
15. Stram lederullplatens muttere.

3

Fjerne/modifisere gressavlederen

Deler som er nødvendige for dette trinnet:

2	Svingbrakett

Prosedyre

1. Fjern hodeskruene, låsemutterne og fjærene som holder avlederfestene festet til svingbrakettene (Figur 5).
2. Fjern låseboltene og flensmutterne som fester svingbrakettene til huset (Figur 5).

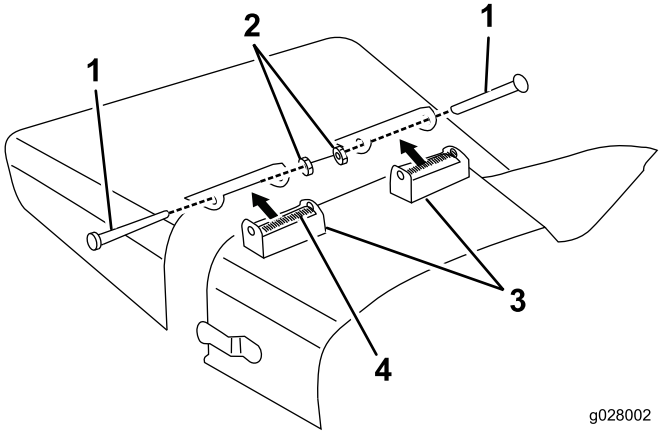

Figur 5

1. Hodeskrue
2. Låsemutter
3. Svingbrakett
4. Fjærskive

3. Bruk hodeskruene, låsemutterne og fjærene som du fjernet tidligere, til å montere de nye svingbrakettene på avlederfestene (Figur 6).

   Merk: Mutterne må ikke trekkes til for hardt, det må være mulig for brakettene å svinge.

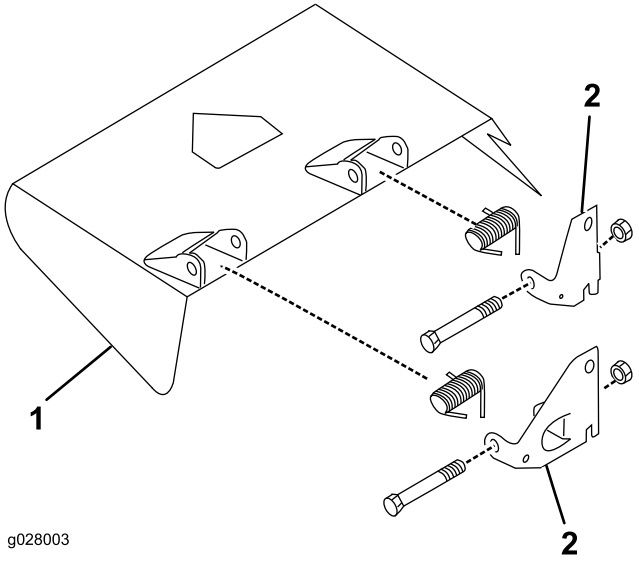

Figur 6

1. Gressavleder
2. Svingbrakett

4. Oppbevar denne enheten for bruk ved sideutslipp.

4

Montere avlederne på klippeenheten

Deler som er nødvendige for dette trinnet:

1	Fremre avleder
1	Skjerm
1	Bakre avleder
1	Bakre hylle
1	Bakre hylle
5	Hodeskrue (1/4–20 x 3/4 tomme)
2	Hodeskrue (5/16–18 x 5/8 tomme)
2	Hodeskrue (5/16–18 x 7/8 tomme)
4	Hodeskrue (3/8–16 x 1 tomme)
2	Låsebolt (5/16–18 x 3/4 tomme)
11	Låsemutter
4	Låseskive

Prosedyre

1. Marker og bor et hull med en diameter på 9,5 mm i midten av avlederens stoppeanordning (Figur 7).

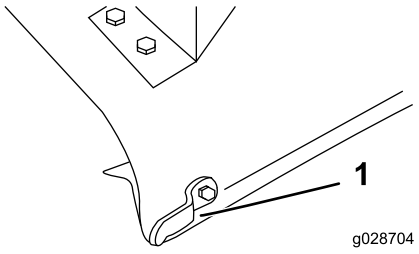

Figur 7

1. Avlederens stoppeanordning

2. Monter enden av den fremre avledere til klippeenheten med hodeskrue (5/16–18 x 7/8 tomme) og låsemutter (Figur 8).
3. Plasser skjermen på linje med klippeenhetens kant, og bruk skjermen som en mal til å markere og bore de to resterende hullene med diameter på 9,5 mm i klippeenheten (Figur 8).
4. Fest skjermen til klippeenheten med to hodeskruer (5/16–18 x 5/8 tomme) og to låsemuttere (Figur 8).

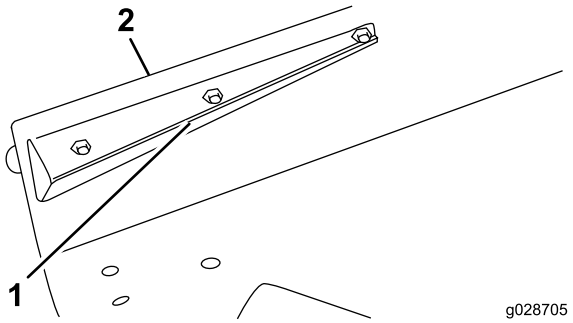

Figur 8

1. Fremre avleder
2. Kanten på klippeenheten

5. Bruk den bakre avlederen som mal, og finn, marker og bor tre hull (diameter på 9,5 mm) gjennom klippeenheten. Hold avlederen parallelt med klippeenhetens kant.
6. Fest avlederen på klippeenheten med to låsebolter (5/16–18 x 3/4 tomme), én hodeskrue (5/16–18 x 7/8 tomme) og tre låsemuttere.
7. Plasser den bakre avlederen på linje med hjørnet av utslippsåpningen (Figur 9).

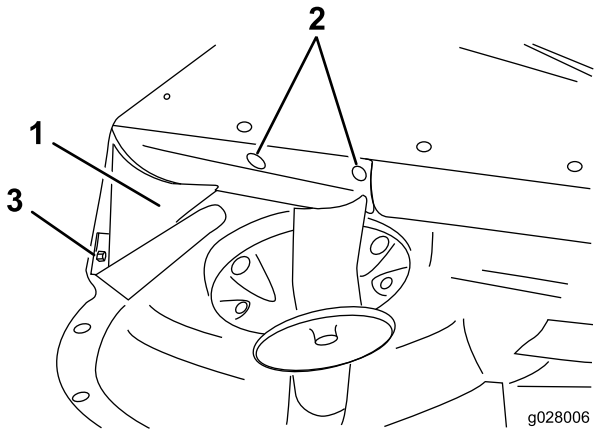

Figur 9

1. Bakre avleder
2. Låseskruer
3. Hodeskrue

8. Plasser den bakre hyllen på klippeenheten (Figur 10).

Merk: Bruk en lang, smal blyant eller en kjørner til å markere fire monteringshull i klippeenheten. Det kan allerede finnes hull i klippeenheten.

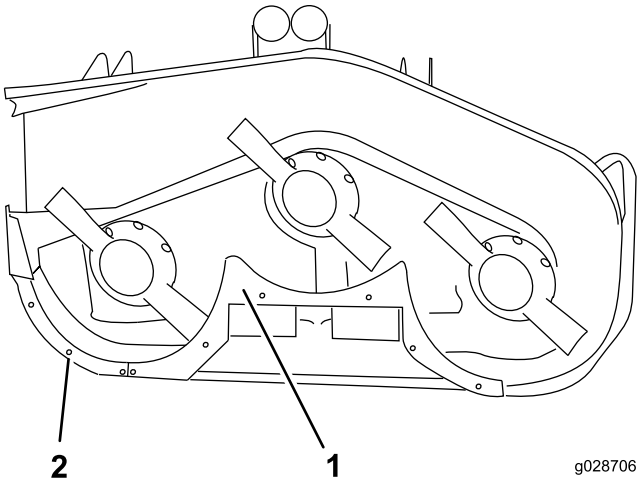

Figur 10

1. Bakre hylle
2. Bakre hylle

9. Bor fire hull (diameter på 10,3 mm) i klippeenheten, om nødvendig.
10. Monter den bakre hyllen til klippeenheten med fire hodeskruer (3/8–16 x 1 tomme) og fire låseskiver (Figur 10).
11. Bruk den bakre hyllen som mal, og finn, marker og bor to hull (diameter på 7,1 mm) gjennom midten av klippeenhetens buede kant (Figur 9).
12. Fest skjermen til klippeenhetens kant med to hodeskruer (1/4–20 x 3/4 tomme) og to låsemuttere (Figur 10).
13. Plasser den høyre hyllen på linje med enden av midtre skjerm og klippeenhetens kant (Figur 10).
14. Marker og bor tre hull (diameter på 7,1 mm) gjennom midten av klippeenhetens buede kant.
15. Fest den høyre hyllen til klippeenheten med tre hodeskruer (1/4–20 x 3/4 tomme) og tre låsemuttere.
16. Pass på at alle festene er tilstrammet. Roter knivene forsiktig for hånd for å kontrollere at de ikke kommer borti skjermene.

5

Montere monteringsbraket-tene for blåsemaskin og selve blåsemaskinen

Deler som er nødvendige for dette trinnet:

1	Blåser
2	Monteringsbrakett
2	Brakett -plate
1	Rem
2	Hodeskrue (5/16–18 x 3/4 tomme)
4	Låsebolt (5/16–18 x 3/4 tomme)
6	Låsemutter

Prosedyre

1. Plasser blåsemaskinen og monteringsbrakettene på klippeenheten, med monteringshullene på linje med hullene som ble brukt ved montering av gressavlederen (Figur 11).

   Merk: Hvis klippeenheten tidligere var utstyrt med en oppsamler som krevde et stor hull i utslippsområdet på klippeenheten, monter en dekselplate (delenr. 44–5750 fra en autorisert Toro-forhandler) mellom skruehodet og undersiden av klippeenheten, i stedet for brakettplatene.

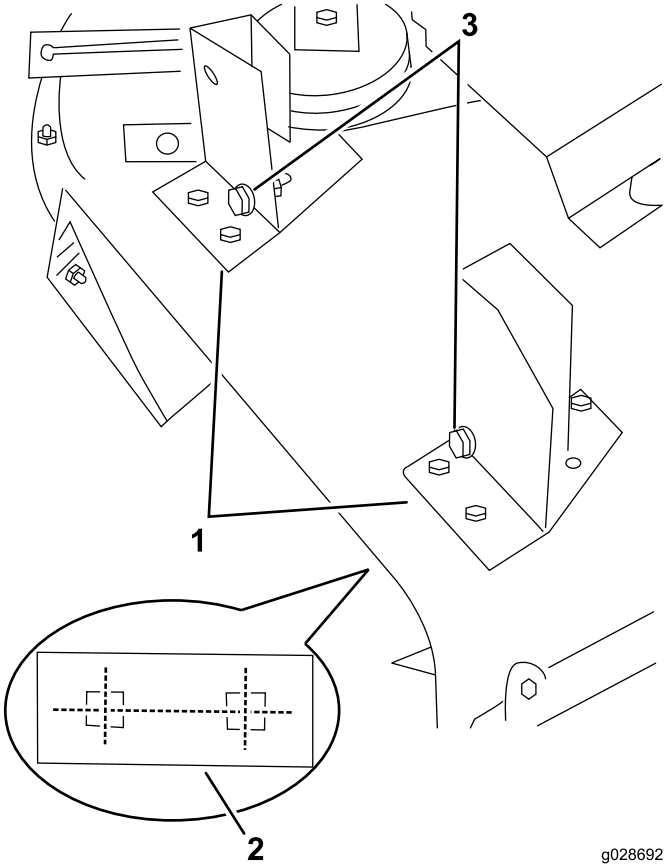

Figur 11

Blåsemaskinen vises ikke av hensyn til illustrasjonens tydelighet

1. Monteringsbraketter for blåsemaskin
2. Brakettplate (under klippeenheten)
3. Justeringsbolter

2. Påse at det ikke er mellomrom mellom blåsemaskinen og klippeenheten, fest hver brakett på klippeenheten med en brakettplate (Figur 11), to låsebolter (5/16–18 x 3/4 tomme), og to låsemuttere.
3. Plasser brakettplatene mellom skruehodet og undersiden av klippeenheten.
4. Bruk hver brakett som mal, og marker plasseringen av det tredje monteringshullet (bakerst til venstre)(Figur 12).
5. Fjern de to knottene som fester blåsemaskinen til monteringsbrakettene.
6. Fjern blåsemaskinen.
7. Bor et hull med diameter på 9,5 mm for hver brakett, og fest med en hodeskrue (5/16–18 x 3/4 tomme) og låsemutter (Figur 12).
8. Før remmen rundt den lille spindelskiven.
9. Før blåsemaskinen inn på monteringsbrakettens justeringsbolter (Figur 11) mens du fører remmen rundt blåsemaskinens remskive.

Merk: Hvis blåsemaskinenheten ikke går lett inn på monteringsbrakettene, løsne justeringsboltene noe.

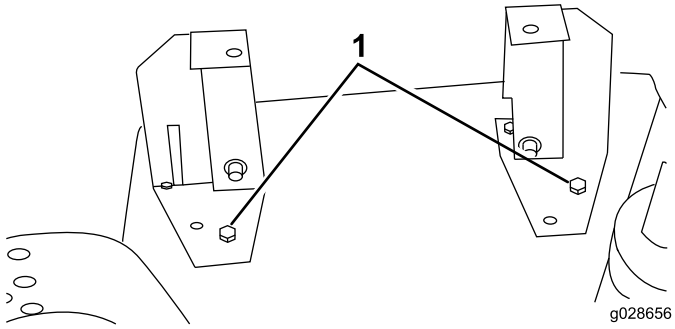

Figur 12

1. Bakre, venstre monteringshull med hodeskrue

10. Fest blåsemaskinen til braketten med to knotter.

6

Montere lederullenheten

Deler som er nødvendige for dette trinnet:

1	Lederullenhet
3	Hodeskrue (5/16–18 x 3/4 tomme)
3	Flat skive
3	Låsemutter

Prosedyre

1. Plasser lederullenheten på klippeenheten (Figur 13).
2. Bruk målene som vises i Figur 13 til å finne, markere og bore tre hull (diameter på 9,5 mm) på klippeenheten.
3. Koble inn lederullspaken (mot remmen) og før lederullen inn på blåsemaskinremmen. For å gi rom for justering i fremtiden bør det være minst 0,64 cm klaring mellom forsiden av lederullens monteringsbrakett og den hevede ribben på klippeenheten (Figur 13). Monteringsbraketten skal plasseres på den flate delen av klippeenheten.

   Merk: Påse at lederullen går klar av spindelskiven og blåsemaskinen og at lederullspaken går klar av bærerammen i innkoblet stilling. Monteringsbraketten skal ha ca. 15 graders vinkel til ribben på klippeenheten (Figur 13).

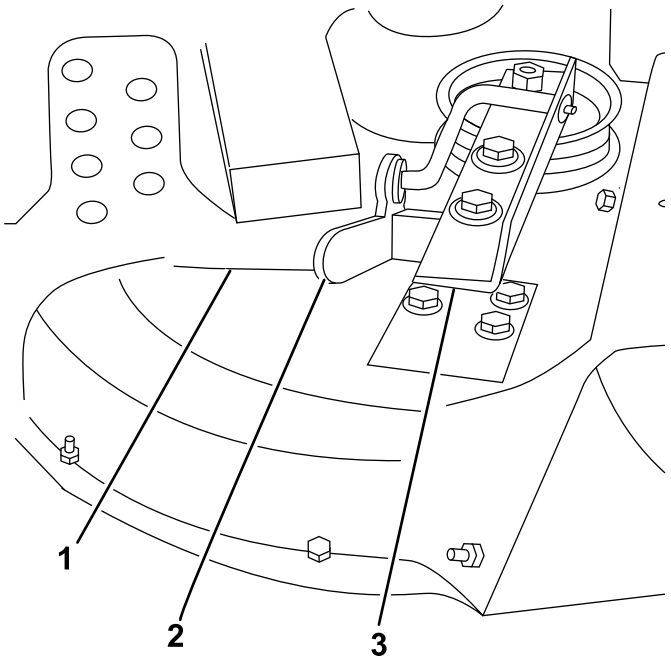

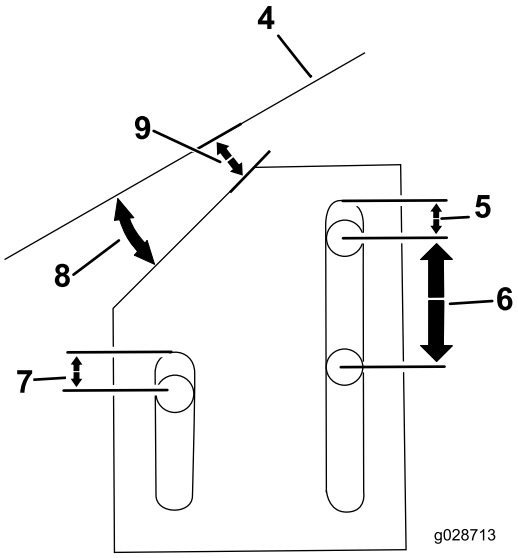

Figur 13

1. Hevet ribbe på klippeenheten
2. Lederullspak
3. Lederullenhet
4. Klippeenhetens ribbe
5. 0,64 cm
6. 2,53 cm
7. 0,64 cm
8. 15 grader
9. 0,64 cm

4. Koble ut lederullspaken og monter lederullenheten på klippeenheten med tre hodeskruer (5/16–18 x 3/4 tomme), tre flate skiver og tre låsemuttere.
5. Plasser de flate skivene mellom mutteren og lederullenheten.
6. Koble inn lederullsspaken og kontroller spenningen på remmene.

   Merk: Juster om nødvendig.

7

Montere motvektsfjærsettet

Deler som er nødvendige for dette trinnet:

1	Motvektsfjærenhet
2	Hodeskrue (1/4–20 x 3/4 tomme)
2	Låsemutter

Prosedyre

Motvektsfjærsettet må monteres før blåsemaskinsettet tas i bruk.

1. Monter monteringsbraketten på forsiden av trekkenheten, i monteringshullene vist i Figur 14.

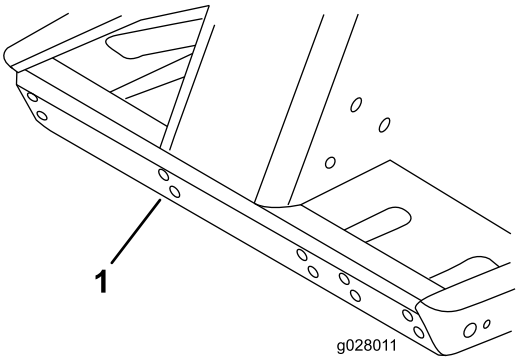

Figur 14

1. Plasser braketten i de fremre monteringshullsettene.

2. Monter motvektsfjærenheten til monteringsbraketten med låsepinnene.
3. Monter det nye remdekslet og lås det fast.
4. Bruk målene som er vist i Figur 15, og finn monteringsposisjonen for fjærbraketten på klippeenheten.

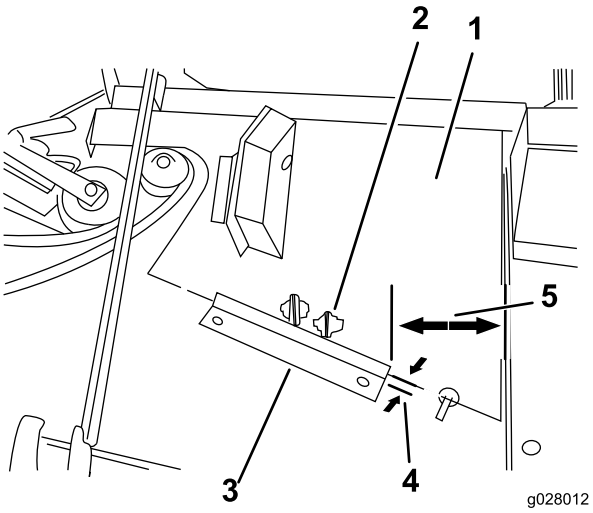

Figur 15

1. Nytt remdeksel
2. Bruk denne monteringsbraketten
3. Fjærbrakett
4. 0,16 cm
5. 10,46 cm

5. Plasser braketten parallelt med og 0,16 cm fra remdekslets fremre kant.
6. Bruk den øvre fjærbraketten som mal, og finn, marker og bor to hull (diameter på 7,1 mm) i klippeenheten.
7. Fest fjærbraketten til klippeenheten med to hodeskruer (1/4–20 x 3/4 tomme) og to låsemuttere.

8

Montere klippeenheten på trekkenheten

Ingen deler er nødvendige

Prosedyre

1. Koble inn parkeringsbremsen, og påse at trekkpedalen er i nøytral stilling og spaken for kraftuttaket er i av-stilling.
2. Start motoren, og hev rammen. Stopp motoren.
3. Fjern splittpinnene og hårnålssplintene fra fremre og bakre klippehøydebraketter.
4. Plasser klippeenheten under rammen. Innrett girkassens inngående aksel med kraftuttaksakselen og monter akselen.
5. Senk bærerammen forsiktig. Innrett hullet på kraftuttaksakselen med hullet på girkassens inngående aksel, og monter valsetappen. Stram skruene og mutterne.
6. Monter splittpinnene i de ønskede hullene på rammen og ønskede hull for klippehøyde.

   Merk: Fest splittpinnene med hårnålssplintene.
7. Start motoren, og hev rammen. Fest motvektsfjærens kneledd til klippeenhetens fjærbrakett med skulderbolten og låsemutteren du fjernet tidligere (Figur 16).

   Merk: Påse at motvekten monteres i korrekt tapp på klippeenhetens fjærbrakett (Figur 15).

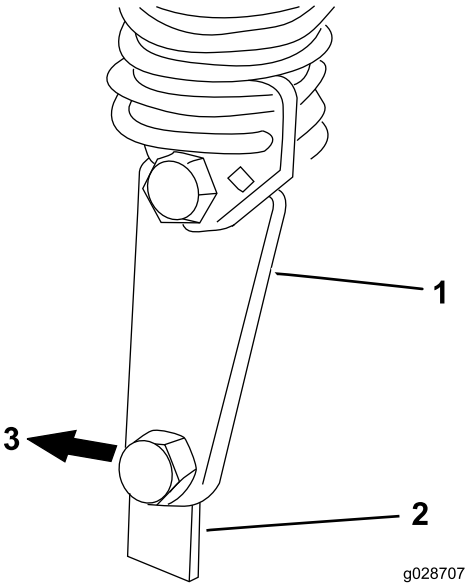

Figur 16

1. Kneledd for motvektsfjær
2. Brakett for montering av klippeenhet
3. Klippeenhetens bakside

9

Montere støtfanger

Deler som er nødvendige for dette trinnet:

1	Støtfanger
2	Hodeskrue (1/2–13 x 1 1/2 tomme)
2	Hodeskrue (3/8–16 x 1 tomme)
2	Flenslåsemutter (3/8 tomme – 16)

Prosedyre

1. Plasser klippeenheten i høyeste klippehøydestilling. Se *brukerhåndboken* for klippeenheten.
2. På høyre side av bærerammen, fjern de to fremre hodeskruene (1/2–13 x 1 1/2 tomme) som fester bærerammen til løftearmen (Figur 17).

3. Plasser baksiden av støtfangeren på linje med de to hullene, og marker med kjørner og bor to hull (diameter på 10,3 mm) for den fremre støtfangerbraketten i bærerammekanalen.
4. Monter støtfangeren og fest den med to hodeskruer (1/2–13 x 1 1/2 tomme) ved løftearm/bæreramme-festet og to hodeskruer (3/8–16 x 1 tomme) og to flenslåsemuttere (3/8 tomme – 16) ved den fremre brakettplasseringen. Stram til hodeskruene (1/2–13 x 1 1/2 tomme) til 95–108 Nm (Figur 17).

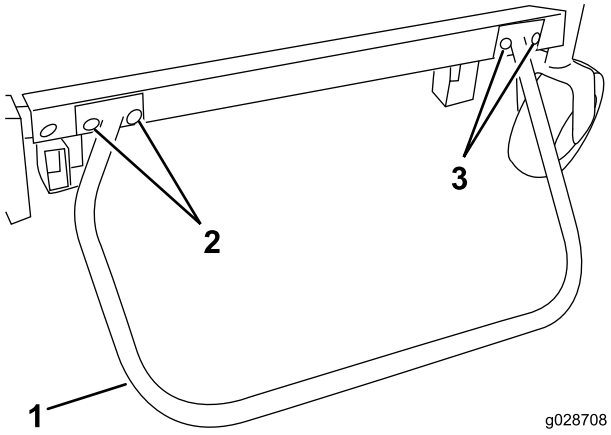

Figur 17

1. Støtfanger
2. Hodeskruer (1/2–13 x 1 1/2 tomme)
3. Hodeskruer (3/8–16 x 1 tomme) og flenslåsemuttere

10

Montere varselsmerket

Deler som er nødvendige for dette trinnet:

1	Varselmerke

Prosedyre

Monter varselmerket på klippeenheten enten under høyre bærerammedel eller inne i den.

11

Montere sjakten på blåserhuset

Deler som er nødvendige for dette trinnet:

1	Sjakt
4	Låsemutter
4	Sjaktbrakett

Prosedyre

Viktig: Når sjakten i blåsemaskinsettet brukes med beholdersett på 15 kubikkfot, må du kutte av en del av sjakten for å sikre at blåsemaskinen og trakten sitter godt sammen. Hvis brukt sammen med et annet sett, gå videre til trinn 3.

1. Bruk dimensjonene vist i Figur 18 til å merke rammen ved hjelp av et målebånd.

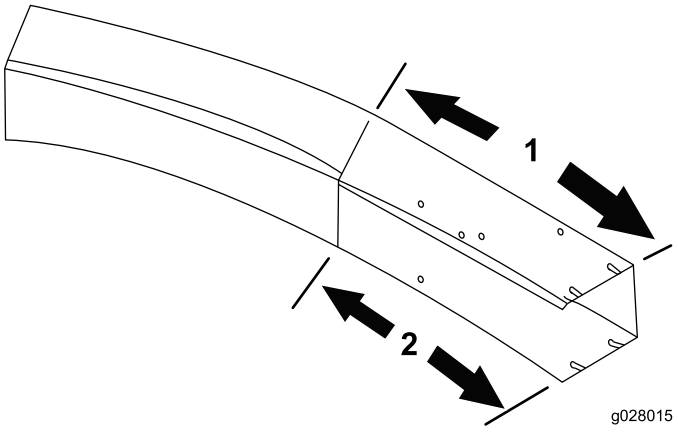

Figur 18

1. 45,72 cm
2. 31,75 cm

---

2. Tegn opp linjer på alle sider av sjakten, og kutt av med en sag.
3. Plasser klippeenheten i ønsket klippehøydestilling.
4. Skyv sjakten over blåsemaskinåpningen og opp på monteringsboltene (Figur 19).
5. Senk beholderdekslet og innrett sjakten med enden på dekselet.

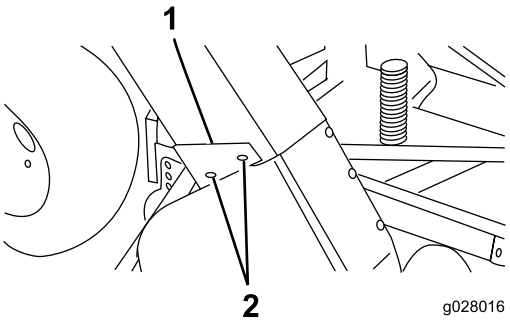

Figur 19

1. Sjakt
2. Monteringsbolt
3. Sjaktbraketter

6. Fest sjakten med fire låsemuttere (5/16 tomme) og fire sjaktbraketter.
7. Den brede enden av brakettene skal vende bakover.

Bruk

Driftsegenskaper

Merk: Når enheten brukes med beholdersett på 15 kubikkfot.

⚠ FORSIKTIG

Bruk aldri enhenten uten avlederen på plass når gressoppsamleren er fjernet.

For best mulig ytelse bør du regulere trekkpedalen til å holde motorens omdreining høy og i noen grad konstant. Her er en god regel du kan følge: Reduser kjørehastigheten når belastningen på kniven øker, og øk kjørehastigheten når belastningen reduseres. Dermed kan motoren – som jobber med drivverket – føle korrekt kjørehastighet samtidig som høy klippehastighet opprettholdes for å oppnå førsteklasses klipping, oppsugingsfunksjon og for å samle gresset i beholderen. Hvis viftehastigheten synker for lavt kan det oppstå tilstopping. Se klippeenhetens og trekkenhetens *brukerhåndbok* for instruksjoner for begge enhetene.

⚠ FORSIKTIG

Vær forsiktig så du unngår kollisjoner med beholderen og eventuelle stillestående gjenstander. Klipp alltid kanter med venstre side av klippeenheten.

1. Denne gressoppsamleren er utformet for bruk under våte eller tørre forhold. Du bør ikke samle ekstremt langt gress da beholderen vil fylles opp for raskt.
2. Når du samler vått, tungt gress kan det hende at noen rester ikke kommer helt gjennom sjakten. Hullet på bunnen av sjakten tillater at disse restene kan falle ut uten å tilstoppe sjakten. Når dette skjer må du redusere bakkehastigheten.
3. Støtfangeren som beskytter viftehuset, rekker ikke langt nok til å eliminere faren for at oppsamleren kan treffe en stillestående gjenstand. Hold deg godt unna hindringer for å unngå kollisjoner. Klipp kanter kun med venstre side av klippeenheten.
4. Gressavlederens deksel er utformet for å slippe ut luft ved siden av beholderen i stedet for gjennom den. Dette gjør det mulig å fylle beholderen helt uten å redusere ytelsen. Det faller inn gress gjennom åpningen foran på dekselet når beholderen er full. Koble ut kraftuttaket, koble inn bremsen, og slå av tenningen. Tøm beholderen. Hvis beholderen ikke tømmes, blir sjakten tilstoppet.
5. Valgfrie Hi-sail-kniver (Toro-delenr. 44-5480) gir bedre resultater ved klipping i våte forhold.

⚠ FARE

Plasser aldri hender eller føtter i sjakten, viften eller klippeenheten.

6. Klipp gresset ofte, særlig når det gror raskt. Hvis du ønsker å klippe kortere, klipp gresset på nytt. Overlapp skårgangene for å lage et jevnt klippemønster.

Fjerne blåsemaskinen

1. Slå av motoren, koble ut lederullen, lås opp og åpne remdekslet og løft remmen av spindelskiven.
2. Lukk dekselet. Fjern de to knottene som fester blåsemaskinen til monteringsbrakettene, og fjern blåsemaskinen, remmen og sjakten.
3. Reverser prosedyren for å installere blåsemaskinenheten.

Bruke gressavlederen

1. Fjern støtfangeren fra bærerammen. Sett i de to hodeskruene som holder sammen løftearmen og bærerammen. Stram til med et moment på 95–108 Nm.
2. Før gressavlederen og svingbrakettene inn på justeringsboltene, og fest til monteringsbrakettene med knotter og skiver (Figur 20).

   Merk: Hvis blåsemaskinenheten eller gressavlederen ikke går lett inn på eller av monteringsbrakettene, løsne justeringsboltene noe.
3. Løft avlederen og slipp den for å sjekke fjærspenningen.

⚠ FORSIKTIG

Bruk aldri maskinen uten avlederen på plass når gressoppsamleren er fjernet.

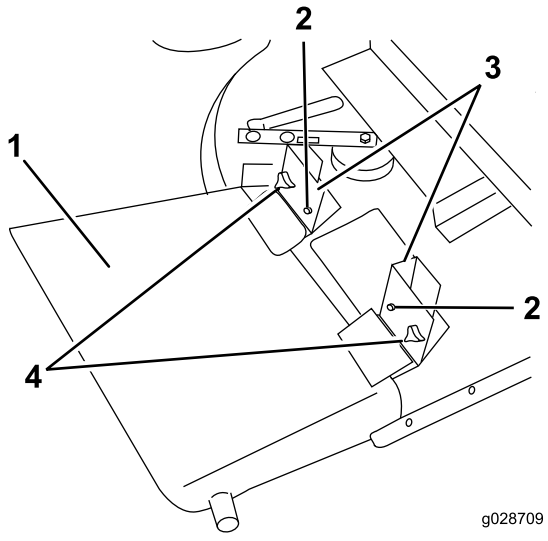

Figur 20

1. Gressavleder
2. Knott og skive
3. Monteringsbrakett

Vedlikeholde maskinen

- Hold enheten ren. Påse at motoren er ren og ruskfri. Pass på at alle festene er tilstrammet. Kontroller avlederne, skjermene og skyddene for slitasje og skift dem ut ved behov.
- Kontroller oljenivået i girkassen hver 50. time. Trekk til viftehjulakselskruen med et moment på 298,2–311 Nm.
- Rengjør huset, sjakten, viften og klippeenheten for gressrester etter hver bruk. Vask undersiden av klippeenheten daglig med en vannslange. Overdreven oppsamling av klipperester vil forringe oppsamlingssystemets ytelse.
- Kontroller remspenningen og slitasjen hver 50. time. Remspenningen kan justeres ved å løsne monteringsskruene for lederullen, koble inn lederullspaken og skyve lederullen inn på blåsemaskinremmen. Trekk til monteringsskruene.
- Viftens girkasse trenger ikke mye vedlikehold. Kontroller om det finnes lekkasjer hver 50. time. Hvis det skulle oppstå lekkasje, må du skifte ut forseglingene og fylle på 59 ml med molybdendisulfidsmørefett av høy kvalitet. Pakk lagrene med dette fettet før montering.
- Se klippeenhetens og trekkenhetens *brukerhåndbok* for informasjon om servicekrav for begge enhetene.

Generell Toro-garanti for kommersielle produkter

En begrenset toårsgaranti

Betingelser og inkluderte produkter

The Toro Company og datterselskapet Torp Warranty Company, i henhold til en avtale mellom dem, garanterer i fellesskap at ditt kommersielle Toro-produkt ("produktet") er uten feil i materialer eller håndverk i to år eller 1500 driftstimer*, avhengig av hva som inntreffer først. Denne garantien gjelder alle produkter, med unntak av luftemaskiner (se separate garantierklæringer for disse produktene). Der det finnes berettigede forhold, vil vi reparere produktet uten ekstra kostnad for deg, inkludert diagnostikkutstyr, arbeid, deler og transport. Denne garantien tar effekt på den dato som produktet leveres til kunden.
* Produkt utstyrt med timeteller.

Instruksjoner for å innhente garantitjenester

Du er ansvarlig for å underrette distributøren eller den autoriserte forhandleren av kommersielle produkter om hvem du kjøpte produktet av, straks du tror at det foreligger et berettiget forhold. Hvis du trenger hjelp med å finne en distributør eller autorisert forhandler av kommersielle produkter, eller hvis du har spørsmål ang. dine garantirettigheter eller ansvar, kan du kontakte:

Toros serviceavdeling for kommersielle produkter
Toro Warranty Company
8111 Lyndale Avenue South
Bloomington, MN 55420-1196, USA

+1–952–888–8801 eller +1–800–952–2740

E-post: commercial.warranty@toro.com

Eierens ansvar

Som eier av produktet, er du ansvarlig for nødvendig vedlikehold og justeringer som beskrives i *brukerhåndboken*. Hvis du ikke utfører nødvendig vedlikehold og justeringer, kan dette føre til at garantien blir ugyldig.

Elementer og betingelser som ikke inkluderes

Ikke all produktsvikt eller feilfunksjon som finner sted i løpet av garantiperioden er et resultat av defekter i materialene eller håndverket. Denne garantien dekker ikke følgende:

- Produktsvikt som er et resultat av at man ikke har brukt originale Toro-deler ved utskiftninger, eller fra montering og bruk av tilleggsutstyr eller endret tilbehør som ikke kommer fra Toro. En separat garanti kan gis av produsenten for disse artiklene.
- Produktsvikt som er et resultat av at man ikke har utført anbefalt vedlikehold og/eller justeringer. Hvis du ikke vedlikeholder Toro-produktet i henhold til anbefalt vedlikehold som oppgitt i *brukerhåndboken*, kan dette føre til at garantikrav blir avslått.
- Produktsvikt som er et resultat av at man har brukt produktet på en grov, uaktsom eller uforsiktig måte.
- Deler som anses som forbruksdeler, bortsett fra om de er defekte. Eksempler på deler som anses som forbruksdeler, eller som brukes opp, under normal drift av produktet er, men er ikke begrenset til, bremseklosser og bremsebelegg, clutchbelegg, knivblad, spoler, valser og lagre (tettet eller smurt), motstål, tennplugger, styrehjul og lagre, dekk, filtre, remmer og enkelte sprøytedeler som diafragma, munnstykker, kontrollventiler o.l.
- Feil som er et resultat av utenforliggende krefter. Tilstander som anses å være utenforliggende krefter inkluderer, men er ikke begrenset til, vær, lagringsprosedyrer, ikke-godkjent bruk av kjølemidler, smøremidler, tilsetningsstoffer, gjødsel, vann eller kjemikalier o.l.
- Feil eller ytelsesproblemer på grunn av drivstoffbruk (f.eks. bensin, diesel eller biodiesel) som ikke samsvarer med de respektive bransjestandardene.
- Normal støy, vibrasjon, slitasje og forringelse.
- "Vanlig slitasje" inkluderer, men er ikke begrenset til, skade på seter pga. slitasje eller slipevirkning, slitte, lakkerte overflater, oppskrapte merker eller vinduer osv.

Deler

Deler som skal skiftes ut som en del av nødvendig vedlikehold, er garantert for perioden opptil tidspunktet for utskiftingen av delen. Deler som skiftes ut under garantien, dekkes i gyldighetsperioden for garantien til originalproduktet og blir Toros eiendom. Toro vil ta den siste avgjørelsen om å reparere eventuelle eksisterende deler eller montere eller erstatte den. Toro kan bruke fabrikkreparerte deler for garantireparasjoner.

Garanti for dypsyklus- og litiumionbatterier:

Dypsyklus- og litiumionbatterier har et begrenset antall kilowattimer de kan levere i løpet av levetiden. Bruks-, lade- og vedlikeholdsteknikker kan forlenge eller forkorte den totale levetiden til batteriet. Etter hvert som batteriene i dette produktet brukes, vil mengden med faktisk arbeid mellom ladeintervallene minke sakte, men sikkert til batteriet er helt brukt opp. Skifte ut oppbrukte batterier, på grunn av normalt forbruk, er produkteiers ansvar. Batteriene må kanskje skiftes ut i løpet av den ordinære produktgarantiperioden for eierens regning. Merk: (kun litiumionbatteri): Et litiumionbatteri har en proporsjonsmessig delegaranti som begynner tredje året og gjelder til og med femte året, avhengig av driftstid og kilowattimer brukt. Les *brukerhåndboken* for mer informasjon.

Vedlikehold foretas for eiers regning

Trimming av motor, smøring, rengjøring og lakkering, utskifting av filtre, kjølevæske og utføring av anbefalt vedlikehold, er noen av de normale tjenestene som Toro-produkter forutsetter må foretas for eiers regning.

Generelle betingelser

Reparasjon av en autorisert Toro-distributør eller -forhandler, er ditt eneste rettsmiddel under denne garantien.

Verken Toro Company eller Toro Warranty Company er ansvarlig for indirekte, tilfeldig eller betingede skader i forbindelse med bruken av Toro-produkter som dekkes av denne garantien, inkludert eventuelle kostnader eller utgifter med å erstatte utstyr eller tjenester i løpet av rimelige perioder med feilfunksjon eller uten bruk i påvente av fullføring av reparasjoner under denne garantien. Bortsett fra utslippsgarantien som det vises til nedenfor, hvis den gjelder, er det ingen andre uttrykkelige garantier. Alle impliserte garantier om salgbarhet og egnethet til bruk er begrenset til varigheten av denne uttrykkelig garantien.

Noen stater tillater ikke utelatelse av tilfeldige eller betingede skader eller begrensninger på hvor lenge en implisert garanti varer, så ovenfor nevnte utelatelse og begrensninger gjelder kanskje ikke for deg. Denne garantien gir deg spesielle rettigheter i henhold til loven, og du kan kanskje også ha andre rettigheter som varierer fra stat til stat.

Merknad ang. motorgaranti:

Systemet for utslippskontroll på ditt produkt dekkes kanskje også av en separat garanti som overholder kravene som ble etablert av det amerikanske Environmental Protection Agency (EPA) og/eller California Air Resources Board (CARB). Timebegrensningene som fastsettes ovenfor, gjelder ikke for garantien for systemer for utslippskontroll. Du finner mer informasjon om dette i garantierklæringen for motorutslippskontroll i brukerhåndboken eller i dokumentasjonen fra motorprodusenten.

Andre land enn USA og Canada

Kunder som har kjøpt Toro-produkter som er eksportert fra USA eller Canada bør ta kontakt med sin Toro-distributør (forhandler) for å få garantipoliser for ditt land, din provins eller din delstat. Hvis du av en noen grunn er misfornøyd med din forhandlers tjenester eller har vanskeligheter med å skaffe deg informasjon om garantien, ta kontakt med importøren av Toro-produktene.