Form No. 3391-126 Rev A

Kit de soprador de 132 cm

Unidade de tração Groundsmaster® 200/3320/3280-D

Modelo nº 30502—Nº de série 315000001 e superiores

Manual do Operador

Segurança

A utilização ou manutenção indevida por parte do utilizador ou do proprietário pode provocar ferimentos. De modo a reduzir o risco de ferimentos, deverá respeitar estas instruções de segurança e prestar toda a atenção ao símbolo de alerta de segurança, que indica CUIDADO, AVISO ou PERIGO – "instrução de segurança pessoal". O não cumprimento destas instruções pode resultar em ferimentos pessoais ou mesmo em morte.

⚠ AVISO

CALIFÓRNIA
Proposição 65 Aviso

É do conhecimento do Estado da Califórnia que um ou vários produtos químicos deste produto podem provocar cancro, defeitos congénitos ou outros problemas reprodutivos.

Antes da utilização

- Leia e compreenda o conteúdo deste manual do utilizador antes de ligar e trabalhar com a máquina. Familiarize-se com os comandos e descubra como parar a máquina rapidamente.
- Nunca permita que crianças utilizem a máquina. Não permita que adultos operem a máquina sem que tenham recebido as instruções adequadas. Apenas os utilizadores com formação, com experiência na condução em declives e que leram este manual podem utilizar esta máquina.
- Nunca utilize a máquina quando se encontrar sob o efeito de álcool ou drogas.
- Os raios podem causar ferimentos graves ou morte. Se forem visto raios ou ouvidos trovões na área, não opere a máquina – procure abrigo.
- Remova todos os detritos e outros objetos que possam ser apanhados e projetados pelas lâminas do cortador. Mantenha todos os observadores afastados da área de funcionamento.
- Mantenha todos os resguardos e dispositivos de segurança devidamente montados. Se um resguardo, dispositivo de segurança ou autocolante se encontrar danificado ou ilegível, repare-o ou substitua-o antes de utilizar a máquina. Proceda também ao aperto de porcas e parafusos soltos ou aliviados, para assegurar que a máquina se encontra em condições de operação seguras.
- Não envergue roupas largas que possam ficar presas em componentes móveis. Use sempre calças compridas e calçado resistente. Deve usar óculos e sapatos de proteção, bem como um capacete, que por vezes são exigidos por alguns regulamentos de seguros e legislação local.
- Certifique-se de que os dispositivos de segurança estão corretamente ajustados de forma a que o motor não possa ser ligado sem que o pedal de tração esteja na posição neutra e o interruptor da tomada de força esteja na posição **Disengaged**.
- Adicione o combustível antes de pôr o motor em funcionamento. Evite derramar qualquer combustível. Como o combustível é altamente inflamável, deverá tomar todas as precauções necessárias.
  - Utilize um contentor para combustível aprovado.
  - Não encha o depósito de combustível quando o motor se encontrar quente ou ainda em funcionamento.
  - Não fume quando estiver próximo de combustível.
  - Encha o depósito no exterior e até 25 mm abaixo da parte superior do mesmo, não o tubo de enchimento.
  - Remova todo o combustível derramado.

Durante a utilização

- Sente-se no banco quando quiser ligar o motor e utilizar a máquina.
- Certifique-se sempre que o pino de fixação do banco está instalado.
- Antes de colocar o motor em funcionamento:
  - Engate o travão de mão.
  - Certifique-se de que o pedal de tração está na posição neutra e que a tomada de força está na posição **Disengaged**.
  - Depois de iniciar o motor, liberte o travão de mão e mantenha o pé fora do pedal de tração. A máquina não se deve mover. Se houver movimento evidente, o mecanismo de regresso a neutro está incorretamente ajustado. Desligue o motor e ajuste até que a máquina não se mova quando o pedal de tração é libertado.
- Não deixe o motor a trabalhar numa área confinada sem a ventilação adequada. Os gases de escape são perigosos e poderão ser fatais.

© 2014—The Toro® Company
8111 Lyndale Avenue South
Bloomington, MN 55420

Registe o seu produto em www.Toro.com.

Tradução do original (PT)
Todos os direitos reservados

3391-126 A

- A capacidade máxima é uma pessoa. Nunca transporte passageiros.
- Verifique cuidadosamente as distâncias superiores antes de conduzir por baixo de qualquer objeto.
- O defletor de relva ou conjunto completo do soprador tem sempre de estar instalado na unidade de corte.
- O utilizador deve estar preparado e ter qualificações para conduzir em inclinações. Não conduzir com precaução em declives ou inclinações poderá provocar a perda de controlo e o capotamento do veículo, lesões ou mesmo a morte.
- Tenha cuidado quando utilizar a máquina em declives. Não arranque nem pare bruscamente quando atravessar inclinações nem quando estiver a subir ou a descer uma rampa.
- Se o motor parar ou se a máquina perder potência numa subida e não for possível atingir o cimo da mesma, não inverta a direção da máquina. Recue lentamente pela inclinação.
- Utilizar a máquina exige a atenção completa do operador. Para evitar qualquer perda de controlo:
  - Utilize apenas durante o dia ou quando existam boas condições de iluminação artificial.
  - Conduza lentamente.
  - Evite arranques e paragens bruscos.
  - Observe a zona atrás da máquina antes de fazer marcha atrás.
  - Preste atenção a buracos ou outros perigos não visíveis.
  - Não conduza a máquina nas proximidades de bancos de areia, depressões, cursos de água ou outros perigos.
  - Reduza a velocidade ao descrever curvas pronunciadas ou ao inverter a marcha em declives.
  - Para controlar a direção deve baixar a plataforma de corte quando a máquina descer a inclinação.
- O defletor de relva tem de estar sempre instalado e na posição inferior na unidade de corte quando o conjunto do soprador é removido. Este produto foi concebido para pressionar objetos de encontro ao chão, onde estes perdem rapidamente energia em zonas com relva. No entanto, não corra riscos de ferimentos! Quando uma pessoa ou um animal surgir repentinamente na área de corte, **pare imediatamente de cortar**. Uma utilização descuidada, combinada com a inclinação do terreno, ricochetes ou resguardos colocados incorretamente pode provocar ferimentos devido a objetos projetados. Não deverá retomar o corte até que a zona se encontre deserta.
- Nunca levante uma unidade de corte ou um acessório enquanto as lâminas ou os outros componentes se encontrarem em movimento.
- Se as lâminas de corte atingirem um objeto sólido ou se a máquina vibrar de forma anormal, desengate a tomada de força, mova o acelerador para Slow, engate o travão de mão e desligue o motor. Retire a chave da ignição para evitar qualquer arranque acidental. Verifique a unidade de corte, conjunto do soprador e unidade de tração no que diz respeito a danos e peças defeituosas. Se detetar peças danificadas, proceda à devida reparação, antes de voltar a ligar o motor e utilizar a unidade de corte. Assegure que as lâminas da unidade de corte estão em boas condições e que os parafusos das lâminas estão apertados nas especificações certas (ver manual do utilizador da plataforma de corte).
- Se a área de descarga da unidade de corte ou conjunto do soprador entupir, desengate a tomada de força e desligue o motor antes de remover a obstrução.
- Para parar a máquina, retire o pé do pedal de tração e utilize os travões. Inverter gradualmente o pedal de tração pode oferecer uma travagem adicional.
- Não toque no motor nem na panela de escape nem nas áreas em redor quando o motor se encontrar em funcionamento ou assim que o desligar. Estas zonas podem estar suficientemente quentes para provocar uma queimadura.
- Sempre que abandonar a máquina, baixe as unidades de corte até ao nível do solo e retire a chave da ignição.
- Antes de abandonar o banco:
  - Mova o pedal de tração para neutro e retire o pé do pedal.
  - Engate o travão de mão e desengate a tomada de força.
  - Desligue o motor e retire a chave do interruptor da ignição. Aguarde que todos os movimentos parem antes de sair do banco.

Manutenção

- Quando efetuar a manutenção, reparações, ajustes ou quando guardar a máquina, retire a chave da ignição para evitar que o motor arranque acidentalmente.
- Se for necessário efetuar reparações de vulto ou se alguma vez necessitar de assistência, contacte um distribuidor autorizado Toro.
- Para reduzir o risco potencial de fogo, deverá manter zona do motor livre de massa, folhas ou sujidade.
- Certifique-se de que a máquina se encontra em condições seguras de operação, mantendo as porcas e os parafusos apertados. Verifique frequentemente os parafusos de todas as lâminas da unidade de corte para se assegurar de que estão apertados nas especificações corretas (ver *Manual do utilizador da plataforma de corte*).
- Certifique-se de que todas as ligações hidráulicas se encontram bem apertadas e em bom estado de conservação antes de colocar o sistema sob pressão.
- Afaste o corpo e as mãos de fugas ou bicos que projetem fluido hidráulico de alta pressão. Utilize papel ou cartão, para detetar fugas e não as suas mãos. O fluido hidráulico em fuga sob pressão pode ter força suficiente para penetrar na pele e provocar lesões graves. Se o fluido

for injetado acidentalmente na pele deve ser retirado cirurgicamente por um médico especializado, no espaço de algumas horas, pois existe o risco de o ferimento gangrenar.

- Antes de desligar ou efetuar qualquer trabalho no sistema hidráulico, toda a pressão no sistema tem de ser aliviada parando o motor e baixando o acessório para o chão.
- O motor tem de estar a funcionar para realizar a manutenção ou ajuste, afaste-se do veio da tomada de força, lâminas da unidade de corte e outras partes móveis.
- Na altura do fabrico, a máquina estava em conformidade com as normas de segurança em vigor para cortadores de relva com operador montado. Para obter o máximo desempenho e a certificação de segurança da máquina deverá utilizar sempre peças sobressalentes e acessórios genuínos TORO. As peças sobressalentes e acessórios fabricados por outros fabricantes podem não estar em conformidade com as normas de segurança e a garantia pode ser anulada.

Autocolantes de segurança e de instruções

Os autocolantes de segurança e de instruções são facilmente visíveis e situam-se próximo das zonas de potencial perigo. Substitua todos os autocolantes danificados ou perdidos.

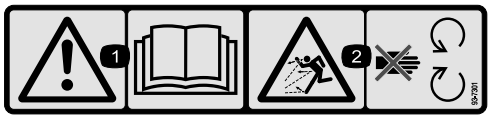

93-7301

1. Aviso – leia o Manual do utilizador.
2. Risco de projeção de objetos – mantenha-se afastado das peças móveis.

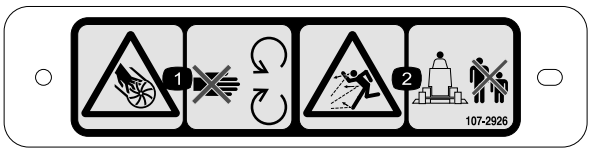

107–2926

1. Perigo de corte/desmembramento, ventoinha – mantenha-se afastado de peças móveis.
2. Perigo de projeção de objetos – mantenha as pessoas afastadas da máquina.

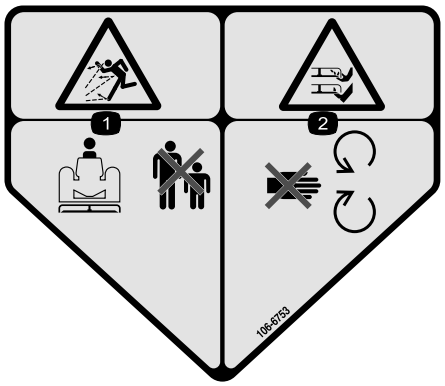

106–6753

1. Perigo de projeção de objetos – mantenha as pessoas afastadas da máquina.
2. Perigo de corte/desmembramento das mãos ou pés, lâmina do cortador – mantenha-se afastado de peças móveis.

Instalação

Peças soltas

Utilize a tabela abaixo para verificar se todas as peças foram enviadas.

Procedimento	Descrição	Quantidade	Utilização
1	Nenhuma peça necessária	–	Remova a unidade de corte da unidade de tração.
2	Polia dupla Porca da polia Porca cobertura	1 1 1	Instalação da nova polia.
3	Apoio de articulação	2	Retirar/modificar o defletor de relva.
4	Defletor frontal Abafador Defletor traseiro Resguardo traseiro Resguardo direito Parafuso (1/4-20 x -3/4 pol.) Parafuso (5/16-18 x 5/8 pol.) Parafuso (5/16-18 x 7/8 pol.) Parafuso (3/8-16 x 1 pol.) Parafuso de carroçaria (5/16-18 x 3/4 pol.) Porca de bloqueio Anilha de bloqueio	1 1 1 1 1 5 2 2 4 2 11 4	Montagem dos defletores da plataforma.
5	Soprador Suporte de montagem Placa de suporte Correia Parafuso (5/16-18 x -3/4 pol.) Parafuso de carroçaria (5/16-18 x 3/4 pol.) Porca de bloqueio	1 2 2 1 2 4 6	Instalação dos suportes de montagem do soprador e soprador.
6	Conjunto intermédio Parafuso (5/16-18 x -3/4 pol.) Anilha de cabeça chata Porca de bloqueio	1 3 3 3	Instalação do conjunto intermédio.
7	Conjunto da mola de contrapeso Parafuso (1/4-20 x -3/4 pol.) Porca de bloqueio	1 2 2	Instalação do Kit da mola de contrapeso.
8	Nenhuma peça necessária	–	Instalação da unidade de corte da unidade de tração.
9	Para-choques Parafuso (1/2–13 x 1-1/2 pol.) Parafuso (3/8-16 x 1 pol.) Porcas flangeadas (3/8 pol. - 16)	1 2 2 2	
10	Autocolante de aviso	1	Colocação do autocolante de aviso.

Procedimento	Descrição	Quanti-dade	Utilização
11	Calha Porca de bloqueio Suporte da calha	1 4 4	Monte a calha da caixa do soprador.

1

Remover a unidade de corte da unidade de tração

Nenhuma peça necessária

Procedimento

Foram instaladas as anilhas de encosto, espaçadores e tampas de fixação nos eixos da roda giratória para o transporte.

1. Posicione a máquina numa superfície nivelada, eleve a unidade de corte, engate o travão de mão, assegure-se de que o pedal de tração está na posição neutra, desloque a alavanca da tomada de força para a posição Off, pare o motor e retire a chave da ignição.

⚠ CUIDADO

A mola de contrapeso está em tensão quando a plataforma está na posição inferior (apenas unidades de tração da série 200).

Eleve sempre a plataforma antes de ajustar ou retirar a mola.

2. Apenas nas unidades de tração da série 200, desligue o contrapeso da unidade de tração, retire os pinos de bloqueio dos suportes, separe os conjuntos da mola tensora dos suportes e deite-os na plataforma (Figura 1).

   Nota: Fixe, sem apertar, os pinos de bloqueio aos suportes para evitar perdê-los.

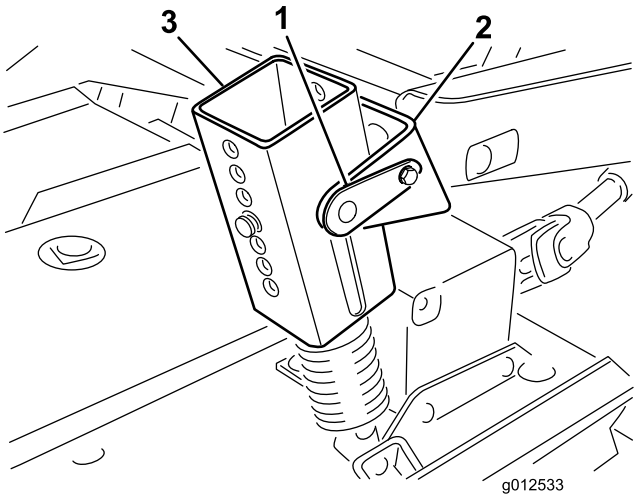

Figura 1

1. Pino de bloqueio
2. Suporte
3. Conjunto da mola tensora
4. Pinos da altura de corte

3. Baixe a unidade de corte, retire 4 pinos dos suportes da altura de corte (Figura 1).
4. Ligue o motor e eleve os braços de elevação da unidade de tração.
5. Desligue o motor, rode a unidade de corte afastando-a da unidade de tração, separando as secções macho e fêmea do eixo da tomada de força (Figura 2).

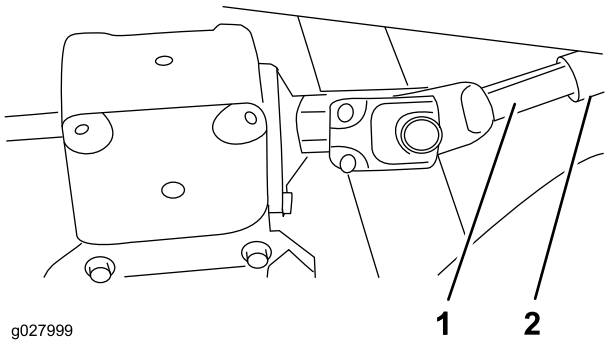

Figura 2

1. Eixo macho da tomada de força
2. Eixo fêmea da tomada de força

⚠ CUIDADO

Se ligar o motor e o veio da tomada de força rodar, pode dar origem a ferimentos graves.

Não ligue o motor nem engate o interruptor da tomada de força quando o eixo da tomada de força não está ligado à caixa de engrenagens na unidade de corte.

2

Instalação da nova polia

Peças necessárias para este passo:

1	Polia dupla
1	Porca da polia
1	Porca cobertura

Procedimento

1. Liberte os trincos que prendem a cobertura direita à parte superior da unidade de corte.
2. Remova a cobertura da unidade de corte.
3. Desaperte duas porcas que fixam a placa intermédia para que a tensão da polia intermédia contra a correia seja libertada (Figura 3).

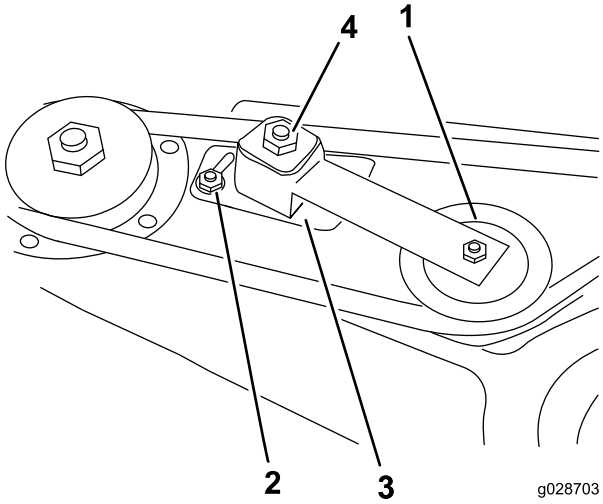

Figura 3

1. Polia intermédia
2. Porca
3. Placa intermédia
4. Porca de ajuste intermédia

4. Retire a correia da polia direita (Figura 4).
5. Retire os seis parafusos da carroçaria e seis porcas flangeadas que fixam o conjunto da caixa do eixo e o anel de suporte à unidade de corte (Figura 4). Guarde o equipamento.

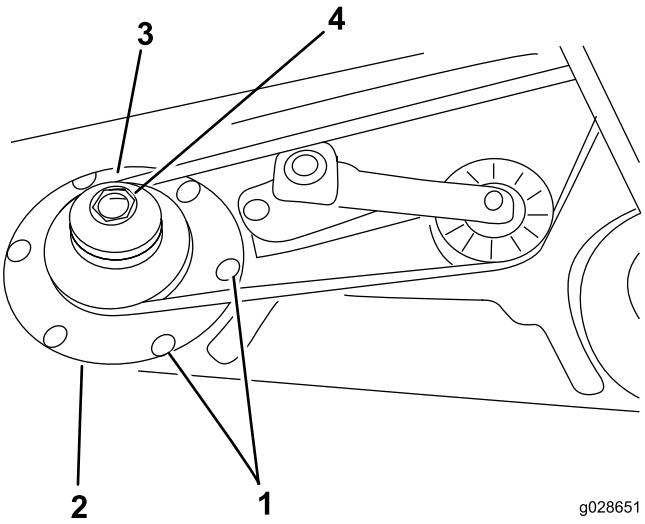

Figura 4

1. Parafusos de carroçaria
2. Anel de suporte
3. Polia dupla
4. Porca da polia

6. Deslize o conjunto da caixa do eixo para fora do fundo da unidade de corte.
7. Remova a porca da polia de retenção no eixo.
8. Remova a polia do eixo.
9. Deslize a nova polia dupla para o eixo (Figura 4).

   Nota: Não instale a porca da polia nesta altura.
10. Deslize o final da polia do conjunto da caixa do eixo através do orifício na unidade de corte e rode a correia à volta da polia e do intermédio.
11. Monte o conjunto do eixo com o anel de suporte, seis parafusos de carroçaria e seis porcas flangeadas.
12. Instale a nova porca da polia no eixo e aperte-a a um binário de 135,6 N-m.
13. Coloque a cobertura da porca.
14. Aperte a porca de ajuste intermédia com 33,9-40 N-m para atingir a tensão da correia apropriada.
15. Aperte as porcas da placa intermédia.

3

Retirar/modificar o defletor de relva

Peças necessárias para este passo:

2	Apoio de articulação

Procedimento

1. Retire os parafusos, porcas de bloqueio e molas que fixam o defletor aos apoios de articulação (Figura 5).

2. Retire os parafusos da carroçaria e porcas flangeadas que prendem os apoios de articulação à caixa (Figura 5).

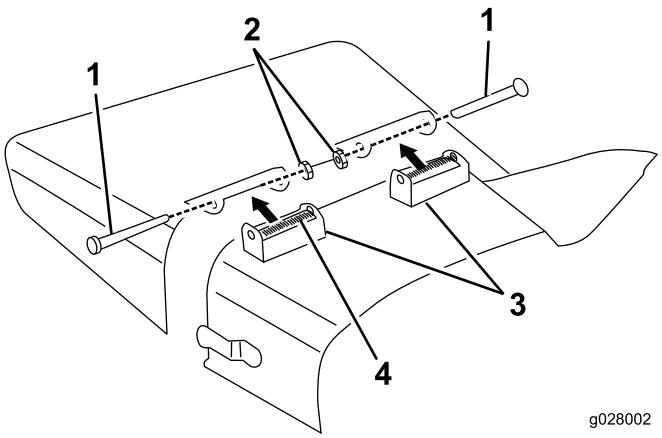

Figura 5

1. Parafuso
2. Porca de bloqueio
3. Apoio de articulação
4. Anilha da mola

3. Usando os parafusos, porcas de bloqueio e molas previamente retirados, instale os novos apoios no defletor (Figura 6).

   Nota: Não aperte em demasia as porcas porque os apoios devem movimentar-se.

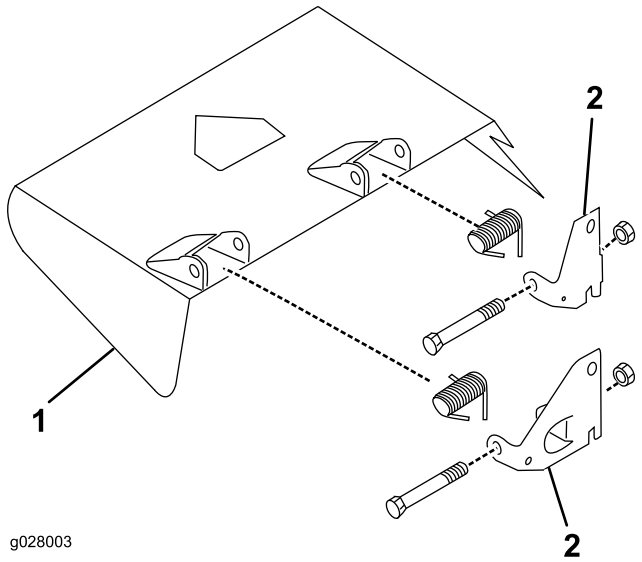

Figura 6

1. Defletor de relva
2. Apoio de articulação

4. Guarde este conjunto para uma operação de descarga lateral.

4

Montar os defletores da plataforma

Peças necessárias para este passo:

1	Defletor frontal
1	Abafador
1	Defletor traseiro
1	Resguardo traseiro
1	Resguardo direito
5	Parafuso (1/4-20 x -3/4 pol.)
2	Parafuso (5/16-18 x 5/8 pol.)
2	Parafuso (5/16-18 x 7/8 pol.)
4	Parafuso (3/8-16 x 1 pol.)
2	Parafuso de carroçaria (5/16-18 x 3/4 pol.)
11	Porca de bloqueio
4	Anilha de bloqueio

Procedimento

1. Marque e fure um orifício com diâmetro de aproximadamente 10 mm através do centro do batente do defletor (Figura 7).

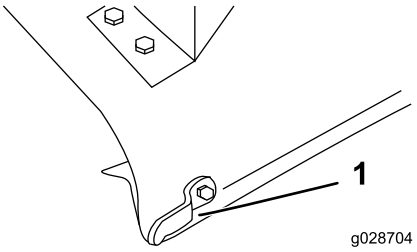

Figura 7

1. Batente do defletor

2. Monte a extremidade do defletor frontal à plataforma com um parafuso (5/16–18 x 7/8 pol.) e porca de bloqueio (Figura 8).
3. Alinhe o abafador com a extremidade da plataforma e use-o como modelo para marcar e furar os dois orifícios restantes de cerca de 10 mm na plataforma (Figura 8).
4. Fixe o abafador à plataforma com dois parafusos (5/16–18 x 5/8 pol.) e duas porcas de bloqueio (Figura 8).

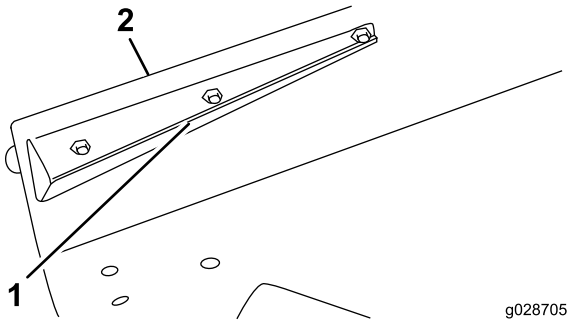

Figura 8

1. Defletor frontal
2. Extremidade da plataforma

5. Usando o defletor traseiro como modelo, marque e fure três orifícios (diâmetro de cerca de 10 mm) através da plataforma. Mantenha o defletor paralelo à extremidade da plataforma.
6. Fixe o defletor à plataforma com dois parafusos de carroçaria (5/16 - 3/4 pol.), um parafuso (5/16 - 18 x 7/8 pol.) e três porcas de bloqueio.
7. Alinhe o defletor traseiro com o canto da abertura de descarga (Figura 9).

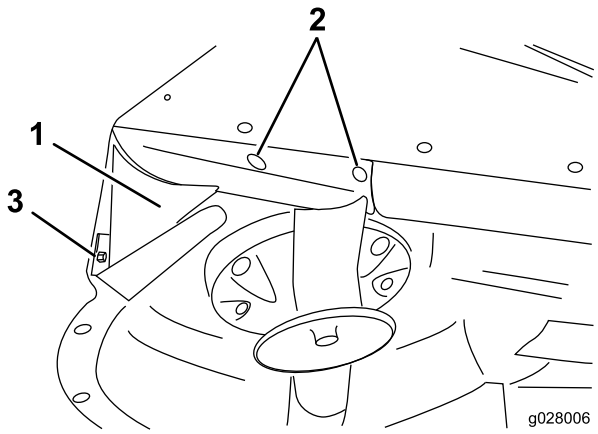

Figura 9

1. Defletor traseiro
2. Parafusos de carroçaria
3. Parafuso

8. Posicione o resguardo traseiro na plataforma (Figura 10).

   Nota: Use um lápis fino e comprido ou marque com um punção quatro orifícios de montagem na plataforma. Pode já haver orifícios na plataforma.

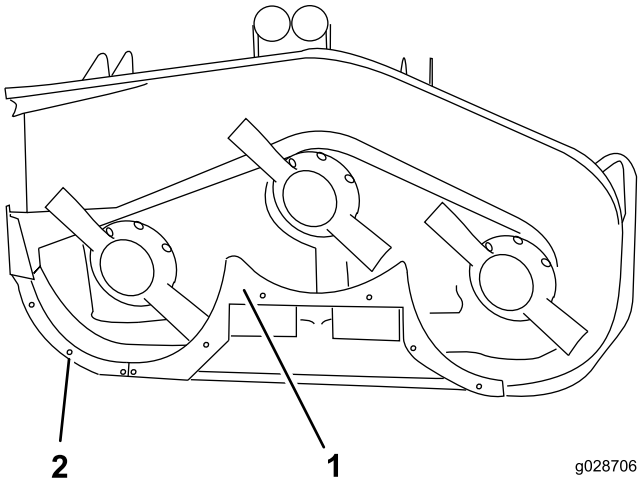

Figura 10

1. Resguardo traseiro
2. Resguardo direito

9. Fure quatro orifícios (aprox. 10,3 mm) na plataforma, se necessário.
10. Monte o resguardo traseiro com quatro parafusos (3/8 - 16 x 1 pol.) e quatro anilhas de bloqueio (Figura 10).
11. Usando o defletor traseiro como modelo, marque e fure dois orifícios (diâmetro aprox. 7 mm) através do centro da extremidade curva da plataforma (Figura 9).
12. Fixe o abafador à extremidade da plataforma com dois parafusos (1/4-20 x 3/4 pol.) e duas porcas de bloqueio (Figura 10).
13. Alinhe o resguardo direito com o final do abafador central e a extremidade da plataforma (Figura 10).
14. Marque e fure três orifícios (diâmetro cerca 7 mm) no centro da extremidade curva da plataforma.
15. Fixe o resguardo direito à plataforma com três parafusos (1/4-20 x 3/4 pol.) e três porcas de bloqueio.
16. Certifique-se de que todos os dispositivos de fixação estão bem apertados. Rode cuidadosamente as lâminas à mão para se assegurar que estão afastadas dos abafadores.

5

Instalar os suportes de montagem do soprador e soprador

Peças necessárias para este passo:

1	Soprador
2	Suporte de montagem
2	Placa de suporte
1	Correia
2	Parafuso (5/16-18 x -3/4 pol.)
4	Parafuso de carroçaria (5/16-18 x 3/4 pol.)
6	Porca de bloqueio

Procedimento

1. Posicione o soprador e os suportes de montagem na plataforma, alinhando os orifícios de montagem com os orifícios previamente utilizados para a montagem do defletor da relva (Figura 11).

   Nota: Se a unidade de corte estiver equipada com um depósito que requeira um orifício grande na área de descarga da plataforma, monte a placa de cobertura (encomende a peça nº. 44-5750 de um distribuidor autorizado da Toro) entre a cabeça do parafuso e o fundo da plataforma em vez das placas de suporte.

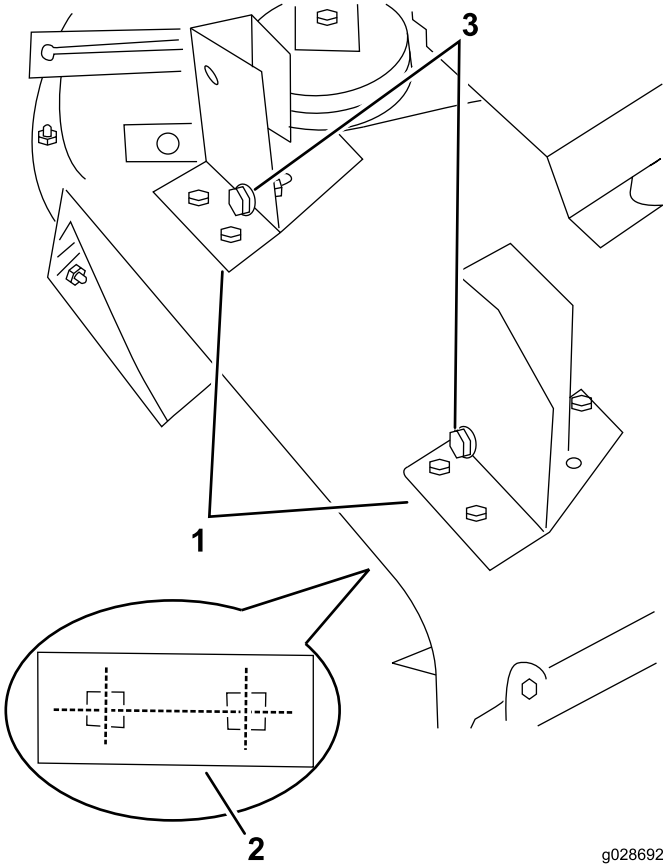

Figura 11

O soprador não é mostrado para melhor ilustração

1. Suportes de montagem do soprador
2. Placa de suporte (por baixo da plataforma)
3. Parafusos de alinhamento

2. Assegure-se de que não existe nenhuma entrada de ar entre o soprador e a plataforma de corte, fixe cada suporte à plataforma com uma placa de suporte (Figura 11), dois parafusos de carroçaria (5/16 - 18 x 3/4 pol.) e duas porcas de bloqueio.
3. Posicione as placas de suporte entre a cabeça do parafuso e o fundo da plataforma.
4. Usando cada suporte como modelo, marque o local do terceiro orifício de montagem (posição esquerda traseira) (Figura 12).
5. Remova os dois botões que fixam o soprador aos suportes de montagem.
6. Retire o soprador.
7. Fure um orifício com um diâmetro de cerca de 10 mm para cada suporte e fixe-o com um parafuso (5/16 - 18 x 3/4 pol.) e porca de bloqueio (Figura 12).
8. Oriente a correia em redor da polia de eixo pequeno.
9. Deslize o soprador para os parafusos de alinhamento do suporte de montagem (Figura 11) enquanto encaminha a correia à volta da polia do soprador.

Nota: Se o conjunto do soprador não deslizar facilmente para os suportes de montagem, desaperte um pouco os parafusos de alinhamento.

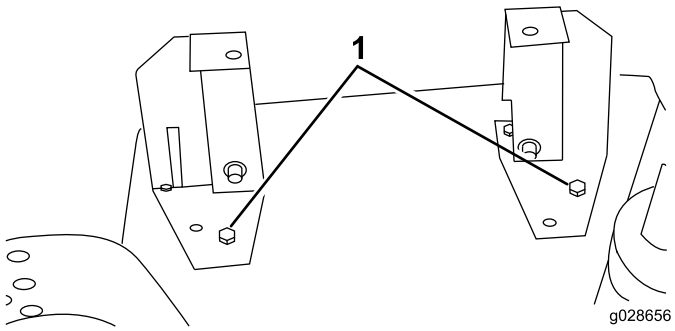

Figura 12

1. Orifício de montagem traseiro esquerdo com parafuso

10. Fixe o soprador aos suportes com dois botões.

6

Instalar o conjunto intermédio

Peças necessárias para este passo:

1	Conjunto intermédio
3	Parafuso (5/16-18 x -3/4 pol.)
3	Anilha de cabeça chata
3	Porca de bloqueio

Procedimento

1. Posicione o conjunto intermédio na plataforma (Figura 13).
2. Usando as dimensões como mostrado na Figura 13, insira, localize, marque e fure três orifícios (diâmetro de cerca de 10 mm) na plataforma.
3. Engate a alavanca intermédia (na direção da correia) e deslize a polia intermédia firmemente para a correia do soprador. Para proporcionar um ajuste futuro, deve ter pelo menos 0,64 cm de espaço entre a frente do suporte de montagem intermédio e o friso elevado na plataforma (Figura 13). O suporte de montagem deve ser posicionado na parte plana da plataforma.

   Nota: Assegure-se que a polia intermédia está afastada da polia de eixo e do soprador e que a alavanca intermédia está afastada da estrutura do suporte quando está na posição de encaixe. O suporte de montagem deve estar aproximadamente a 15 graus do friso da plataforma (Figura 13).

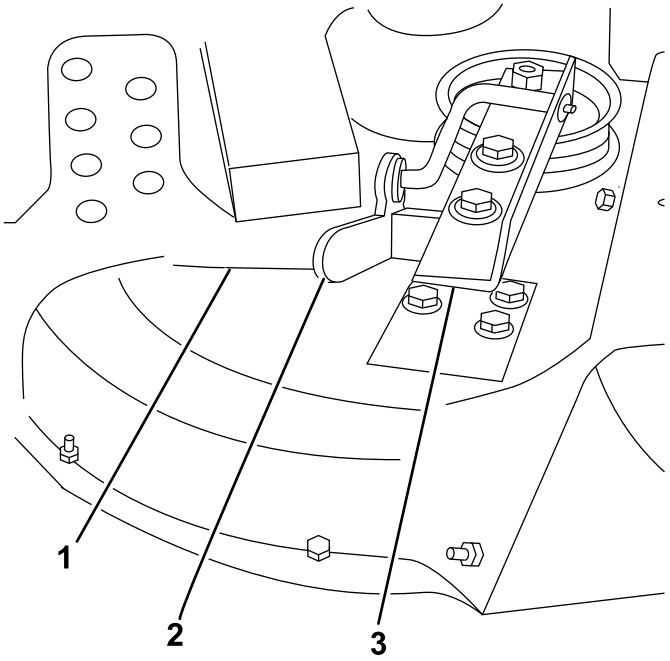

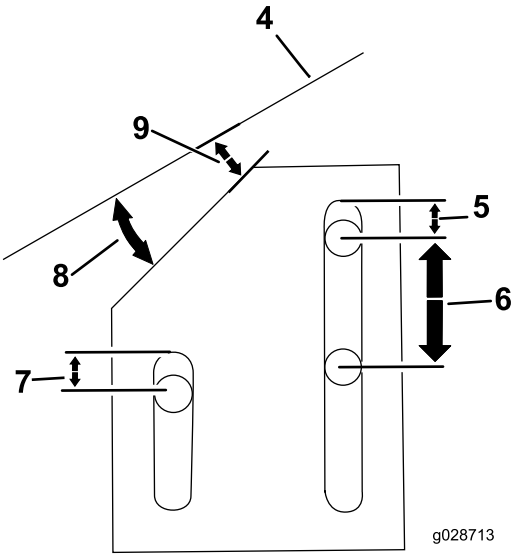

Figura 13

1. Friso elevado na plataforma
2. Alavanca intermédia
3. Conjunto intermédio
4. Friso da plataforma
5. 0,64 cm
6. 2,53 cm
7. 0,64 cm
8. 15 graus
9. 0,64 cm

4. Desengate a alavanca intermediária e monte o conjunto intermédio na plataforma com três parafusos (5/16–18 x 3/4 pol.), três anilhas planas e três porcas de bloqueio.
5. Posicione as anilhas planas entre a porca e o conjunto intermédio.
6. Engate a alavanca intermédia e verifique a tensão da correia.

   Nota: Ajuste, se necessário.

7

Instalar o Kit da mola de contrapeso

Peças necessárias para este passo:

1	Conjunto da mola de contrapeso
2	Parafuso (1/4-20 x -3/4 pol.)
2	Porca de bloqueio

Procedimento

O kit da mola de contrapeso deve ser instalado antes de operar o kit do soprador.

1. Instale o suporte de montagem na frente da unidade de tração usando os orifícios de montagem mostrados na Figura 14.

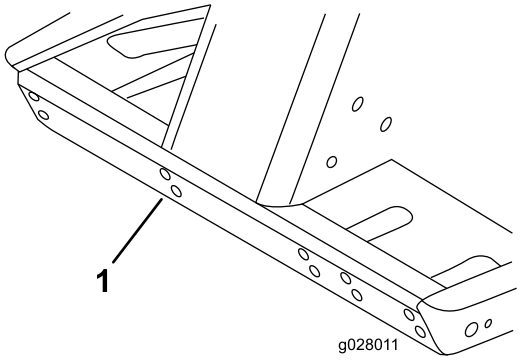

Figura 14

1. Use este conjunto de orifícios de montagem para suporte

2. Instale o conjunto da mola de contrapeso no suporte de montagem com pinos de bloqueio.
3. Instale a nova cobertura da correia e prenda-a no sítio.
4. Usando as dimensões mostradas na Figura 15, localize a posição de montagem do suporte da mola da plataforma de corte.

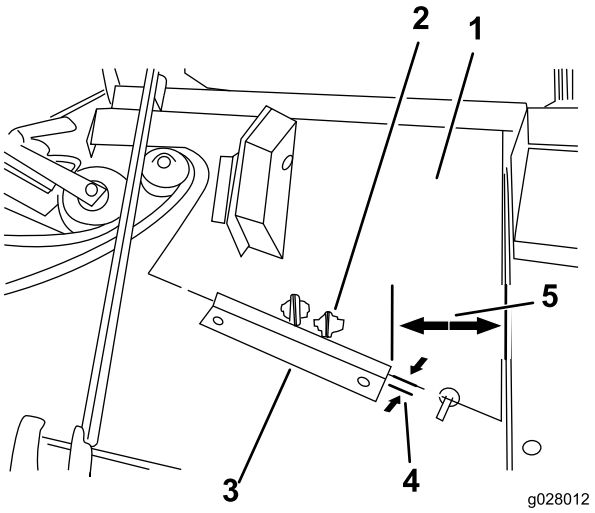

Figura 15

1. Nova cobertura da correia
2. Utilize este suporte de montagem
3. Suporte da mola
4. 0,16 cm
5. 10,46 cm

5. Coloque o suporte em paralelo e posicione-o a aprox. 1,6 mm da extremidade frontal da cobertura da correia.
6. Usando o suporte da mola como modelo, marque e fure dois orifícios (diâmetro aprox. 7 mm) na plataforma de corte.
7. Fixe o suporte da mola na plataforma com dois parafusos (1/4-20 x 3/4 pol.) e duas porcas de bloqueio.

8

Instalar a unidade de corte da unidade de tração

Nenhuma peça necessária

Procedimento

1. Engate o travão de mão e assegure-se de que o pedal de tração está em neutro e a alavanca da tomada de força está na posição OFF.
2. Ligue o motor e levante a estrutura. Desligue o motor.
3. Remova os passadores de forquilha e contrapinos de gancho dos suportes frontais e traseiros de altura de corte.
4. Posicione a unidade de corte por baixo da estrutura. Alinhe o eixo de entrada da caixa de engrenagens com o eixo da tomada de força e instale o eixo.
5. Baixe cuidadosamente a estrutura de suporte. Alinhe o orifício do eixo da tomada de força com o orifício

do eixo de entrada da caixa de engrenagens e instale o pino de segurança. Aperte os parafusos e as porcas de bloqueio.

6. Instale os passadores de forquilha através dos orifícios desejados e os orifícios do suporte da altura de corte.

   Nota: Fixe os passadores de forquilhas com os contrapinos de gancho.

7. Ligue o motor e levante a estrutura. Fixe a ligação da mola de contrapeso ao suporte da mola da unidade de corte com o parafuso com olhal e a porca de bloqueio previamente retirados (Figura 16).

   Nota: Assegure-se de que monta o contrapeso ao separador apropriado no suporte da mola da unidade de corte (Figura 15).

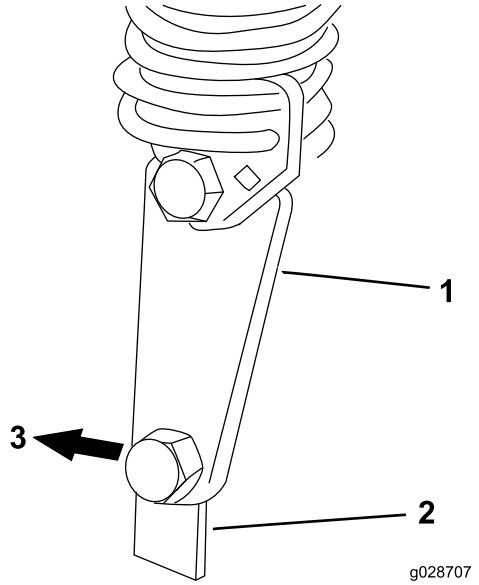

Figura 16

1. Ligação da mola de contrapeso
2. Suporte de montagem da plataforma
3. Traseira da plataforma

9

Instalar o para-choques

Peças necessárias para este passo:

1	Para-choques
2	Parafuso (1/2–13 x 1-1/2 pol.)
2	Parafuso (3/8-16 x 1 pol.)
2	Porcas flangeadas (3/8 pol. - 16)

Procedimento

1. Coloque a unidade de corte na posição de altura de corte mais alta. Consulte o *Manual do utilizador* da unidade de corte.
2. Do lado direito da estrutura de suporte, remova os dois parafusos frontais (1/2–13 x 1-1/2 pol.) que fixam a estrutura do suporte ao braço de elevação (Figura 17).
3. Alinhe a traseira do para-choques com os dois orifícios e marque com um punção e faça 2 orifícios (diâmetro cerca 10,3 mm) para o suporte do para-choques frontal no canal da estrutura de suporte.
4. Monte o para-choques e fixe-o com dois parafusos (1/2–13 x 1–1/2 pol.) na conexão da estrutura de suporte/braço de elevação e dois parafusos (3/8–16 x 1 pol.) e duas porcas de bloqueio flangeadas (3/8 pol. – 16) no local do suporte frontal. Aperte os parafusos (1/2–13 x 1-1/2 pol.) com 95–108 N-m (Figura 17).

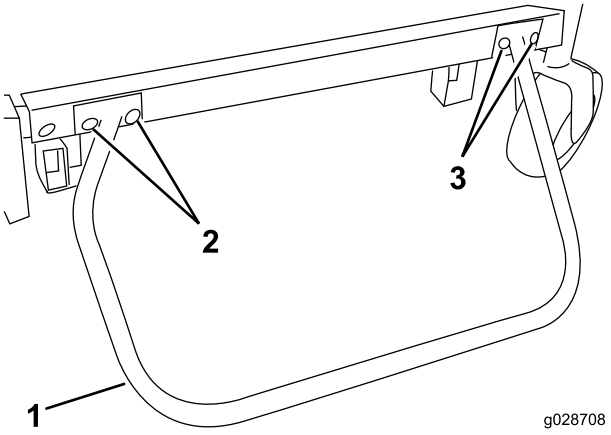

Figura 17

1. Para-choques
2. Parafusos (1/2–13 x 1-1/2 pol.)
3. Parafusos (3/8–16 x 1 pol.) e porcas de bloqueio flangeadas

10

Colocar o autocolante de aviso

Peças necessárias para este passo:

1	Autocolante de aviso

Procedimento

Instale o autocolante de aviso na plataforma de corte, debaixo do membro da estrutura de suporte direita ou dentro da mesma.

11

Montar a calha da caixa do soprador

Peças necessárias para este passo:

1	Calha
4	Porca de bloqueio
4	Suporte da calha

Procedimento

Importante: Quando a calha no kit do soprador é usada com um kit de depósito de recolha de 15 pés cúbicos, deve cortar uma secção da calha para assegurar o ajuste adequado entre o soprador e o depósito de recolha. Se usado com outro kit, avance para o passo 3.

1. Usando as dimensões mostradas na Figura 18, use uma fita métrica e marque a calha.

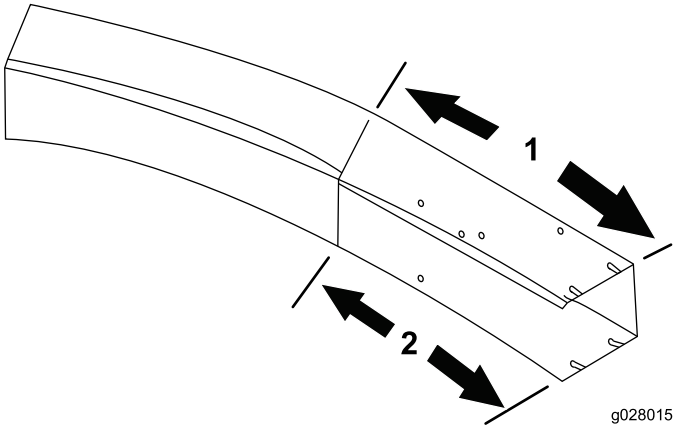

Figura 18

1. 45,72 cm
2. 31,75 cm

2. Marque as linhas em todos os lados da calha e corte com uma serra.
3. Coloque a plataforma num local de altura de corte desejado.
4. Deslize a calha sobre a abertura do soprador e para as cavilhas de montagem (Figura 19).
5. Baixe o capot do depósito de recolha e alinhe a calha com a saída do capot.

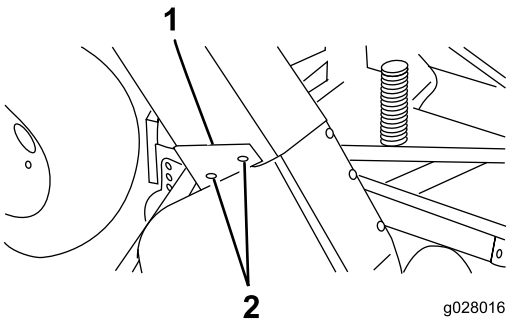

Figura 19

1. Calha
2. Cavilha de montagem
3. Suportes da calha

6. Prenda a calha na posição com quatro porcas de bloqueio (5/16 pol.) e quatro suportes da calha.
7. Extremidade larga dos suportes para serem posicionados atrás.

Funcionamento

Características de funcionamento

Nota: Quando usado com um kit de depósito de recolha de 15 pés cúbicos.

⚠ CUIDADO

Quando o coletor de relva for removido, nunca opere sem o defletor no local.

Para melhor desempenho, regule o pedal de tração para manter as rpm do motor elevadas e constantes. Uma boa regra de atuação poderá ser a diminuição da velocidade à medida que a carga na lâmina de corte aumenta e aumentar a velocidade quando a carga na lâmina diminui. Desta forma, o motor, em conjunto com a transmissão, pode controlar a velocidade da máquina enquanto mantém uma velocidade elevada nas lâminas, necessária para obter uma boa qualidade de corte, ação de aspiração e para projetar a relva para o depósito de recolha. Se a velocidade do soprador for muito lenta, pode resultar em obstrução. Consulte o *Manual do utilizador* da unidade de corte e da unidade de tração para conhecer o funcionamento de cada uma.

⚠ CUIDADO

Tenha cuidado para evitar a colisão da recolha com qualquer objeto estacionário. Apare sempre com o lado esquerdo da unidade de corte.

1. Este coletor de relva foi concebido para ser utilizado em condições húmidas ou secas. Não recolha relva extremamente longa, uma vez que a recolha enche muito rapidamente.
2. Ao recolher relva húmida e pesada, algumas aparas podem não ser completamente projetadas para a calha. O furo da parte inferior permite que estas aparas caiam sem entupir a calha. Quando isto acontece, reduza a velocidade.
3. O para-choques que protege a caixa do soprador não estende o suficiente para eliminar a hipótese de que o saco não embata num objeto estacionário. Afaste-se de obstruções para evitar colisões. Apare apenas com o lado esquerdo da unidade de corte.
4. O capot do defletor de relva foi concebido para exaustão do ar para além do depósito de recolha em vez de o projetar. Isto permite que o depósito de recolha encha completamente sem diminuir o desempenho. A relva irá cair através da abertura frontal do capot quando o depósito de recolha estiver cheio. Desengate imediatamente a tomada de força, engate o travão e desligue a ignição. Despeje o depósito de recolha. Se não esvaziar o depósito de recolha irá entupir a calha.
5. Lâminas de corte largo opcionais (peça Toro nº. 44–5480) irão dar um desempenho melhorado em condições de corte molhadas.

⚠ PERIGO

Nunca coloque as mãos ou pés na calha, soprador ou unidade de corte.

6. Corte a relva frequentemente, especialmente quando cresce rapidamente. Se desejar relva mais curta, corte novamente a relva. Sobreponha as passagens para produzir um padrão uniforme.

Retirar o soprador

1. Desligue o motor, desengate o trinco intermédio e abra a cobertura da correia e eleve a correia para fora da polia de eixo.
2. Feche a cobertura. Retire os dois botões que seguram o soprador aos suportes de montagem e remova o soprador, correia e calha.
3. Inverta o procedimento para instalar o conjunto do soprador.

Utilização do defletor de relva

1. Retire o para-choques da estrutura de suporte. Instale os dois parafusos de conexão do braço de elevação/estruturas de suporte. Aperte com 95–108 N-m.
2. Deslize o defletor da relva e os apoios de articulação para os parafusos de alinhamento e fixe os suportes de montagem com botões e anilhas (Figura 20).

   Nota: Se o conjunto do soprador ou o defletor de relva não deslizarem facilmente para ou para fora dos suportes, desaperte ligeiramente os parafusos de alinhamento.
3. Eleve o defletor e permita que baixe para verificar a tensão da mola.

⚠ CUIDADO

Quando o coletor de relva for retirado, nunca opere a máquina sem o defletor no local.

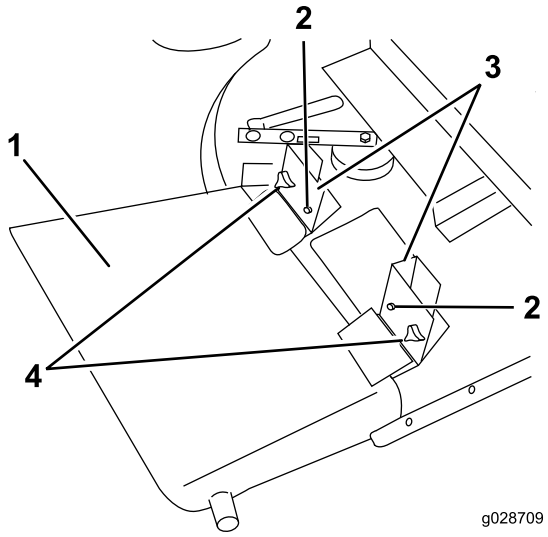

Figura 20

1. Defletor de relva
2. Botão e anilha
3. Suporte de montagem

Manutenção da máquina

- Mantenha a unidade limpa. Certifique-se de que o motor não tem sujidade nem aparas. Certifique-se de que todos os dispositivos de fixação está bem apertados. Verifique os defletores, abafadores e resguardos no que respeita a desgaste e substitua quando necessário.
- Verifique a ventoinha da engrenagem do soprador a cada 50 horas. Aperte o parafuso do eixo da hélice com 298,2–311 N-m.
- Limpe as aparas de relva do capot, calha, soprador e unidade de corte após cada utilização. Lave a parte inferior da unidade de corte com uma mangueira, todos os dias. Uma acumulação excessiva de aparas vai diminuir o desempenho do sistema de recolha.
- Verifique a tensão e desgaste da correia a cada 50 horas. Para ajustar a tensão da correia, desaperte os parafusos de montagem intermédios, engate a alavanca intermédia e empurre firmemente a polia intermédia para a correia do soprador. Aperte os parafusos de montagem.
- A caixa de engrenagens do soprador não exige grande manutenção. Verifique se há fuga de óleo a cada 50 horas. Se ocorrerem fugas, substitua os vedantes e encha com 59 ml de lubrificante dissulfeto de molibdénio de alta qualidade. Volte a lubrificar os rolamentos com este lubrificante antes da montagem.
- Consulte o *Manual do utilizador* da unidade de corte e da unidade de tração para conhecer os requisitos de assistência de cada uma.

Garantia Geral dos Produtos Comerciais Toro

Garantia limitada de dois anos

Condições e produtos abrangidos

The Toro Company e a sua afiliada, Toro Warranty Company, no seguimento de um acordo celebrado entre ambas, garantem que o seu Produto Comercial Toro (“Produto”) está isento de defeitos de materiais e de fabrico durante dois anos ou 1.500 horas de funcionamento*, o que surgir primeiro. Esta garantia aplica-se a todos os produtos, com a excepção dos arejadores (consultar declaração de garantia separada para estes produtos). Nos casos em que exista uma condição para reclamação de garantia, repararemos o Produto gratuitamente incluindo o diagnóstico, mão-de-obra, peças e transporte. A garantia começa na data em que o produto é entregue ao comprador a retalho original.
* Produto equipado com um contador de horas.

Instruções para a obtenção de um serviço de garantia

É da responsabilidade do utilizador notificar o Distribuidor de Produtos Comerciais ou o Revendedor de Produtos Comerciais Autorizado ao qual comprou o Produto logo que considere que existe uma condição para reclamação da garantia. Se precisar de ajuda para encontrar um Distribuidor de Produtos Comerciais ou Revendedor Autorizado, ou se tiver dúvidas relativamente aos direitos ou responsabilidades da garantia, pode contactar-nos em:

Toro Commercial Products Service Department
Toro Warranty Company
8111 Lyndale Avenue South
Bloomington, MN 55420-1196

+1–952–888–8801 ou +1–800–952–2740
E-mail: commercial.warranty@toro.com

Responsabilidades do proprietário

Como proprietário do produto, você é responsável pela manutenção e ajustes necessários indicados no seu *Manual do utilizador*. O não cumprimento da manutenção e ajustes necessários pode constituir motivo para anulação da garantia.

Itens e condições não abrangidos

Nem todas as falhas ou avarias de produto que ocorrem durante o período da garantia são defeitos nos materiais ou no fabrico. Esta garantia não cobre o seguinte:

- Falhas do produto que resultem da utilização de peças sobressalentes que não sejam da Toro ou da instalação e utilização de acessórios e produtos acrescentados ou modificados que não sejam da marca Toro. Pode ser fornecida uma garantia separada pelo fabricante para estes itens.
- Falhas do produto que resultem do não cumprimento da manutenção e/ou ajustes recomendados. A falha em manter devidamente o seu produto Toro de acordo com a Manutenção recomendada indicada no *Manual do utilizador* pode dar origem a recusa de aplicação da garantia em caso de reclamação.
- Falhas do produto que resultem da operação do produto de uma forma abusiva, negligente ou descuidada.
- Peças sujeitas a desgaste devido à utilização a menos que se encontrem com defeito. Exemplos de peças sujeitas a desgaste durante a operação normal do produto incluem, mas não se limitam a pastilhas e coberturas dos travões, cobertura da embraiagem, lâminas, cilindros, rolos e rolamentos (selados ou lubrificados), lâminas de corte, velas, rodas giratórias, pneus, filtros, correias, e determinados componentes de pulverização como diafragmas, bicos e válvulas de retenção, etc.
- Falhas provocadas por influência externa. As condições consideradas como influências externas incluem, mas não se limitam a, condições climatéricas, práticas de armazenamento, contaminação, utilização de combustíveis, líquidos de arrefecimento, lubrificantes, aditivos, fertilizantes, água ou químicos não aprovados, etc.
- As questões de falha ou desempenho devido a utilização de combustíveis (e.g. gasolina, diesel ou biodiesel) que não estejam em conformidade com as normas industriais respetivas.
- Ruído, vibração, desgaste e deteriorações normais.
- O desgaste normal inclui, mas não se limita a, danos nos bancos devido a desgaste ou abrasão, superfícies com a pintura gasta, autocolantes arranhados ou janelas riscadas, etc.

Peças

As peças agendadas para substituição de acordo com a manutenção necessária são garantidas durante o período de tempo até à data da substituição agendada para essa peça. Peças substituídas durante esta garantia são cobertas durante a duração da garantia original do produto e tornam-se propriedade da Toro. Cabe à Toro tomar a decisão final quanto à reparação ou substituição de uma peça ou conjunto. A Toro pode usar peças refabricadas para reparações da garantia.

Garantia das baterias de circuito interno e iões de lítio:

As baterias de circuito interno e de iões de lítio estão programadas para um número total específico de kWh de duração. As técnicas de funcionamento, carregamento e manutenção podem aumentar/reduzir essa duração. Como as baterias são um produto consumível, o tempo útil de funcionamento entre os carregamentos vai diminuindo progressivamente até as baterias ficarem gastas. A substituição das baterias, devido ao desgaste normal, é da responsabilidade do proprietário do veículo. Esta substituição pode ocorrer no período normal de garantia do produto a custo do proprietário. Nota: (apenas baterias de iões de lítio): Uma bateria de iões de lítio possui apenas uma parte da garantia começando no ano 3 até ao ano 5 com base no tempo de serviço e kilowatt horas usadas. Consulte o *Manual do utilizador* para obter informações adicionais.

A manutenção é a custo do proprietário

A afinação do motor, limpeza e polimento de lubrificação, substituição de filtros, líquido de arrefecimento e realização da manutenção recomendada são alguns dos serviços normais que os produtos Toro exigem que são a cargo do proprietário.

Condições gerais

A reparação por um Distribuidor ou Revendedor Toro Autorizado é a sua única solução ao abrigo desta garantia.

Nem The Toro Company nem Toro Warranty Company será responsável por quaisquer danos indiretos, acidentais ou consequenciais relacionados com a utilização de Produtos Toro abrangidos por esta garantia, incluindo quaisquer custos ou despesas de fornecimento de equipamento de substituição ou assistência durante períodos razoáveis de avaria ou a conclusão pendente não utilizável de avarias ao abrigo desta garantia. Excepto a garantia quanto a Emissões referida em baixo, caso se aplique, não há qualquer outra garantia expressa. Todas as garantias implícitas de comercialização e adequabilidade de utilização estão limitadas à duração desta garantia expressa.

Alguns estados não permitem a exclusão de danos incidentais ou consequenciais, nem limitações sobre a duração de uma garantia por isso as exclusões e limitações acima podem não se aplicar a si. Esta garantia dá-lhe direitos legais específicos e pode ainda ter outros direitos que variam de estado para estado.

Nota relativamente à garantia do motor:

O Sistema de Controlo de Emissões do seu Produto pode estar abrangido por uma garantia separada que satisfaz os requisitos estabelecidos pela Agência de Proteção Ambiental dos EUA (EPA) e/ou pela Comissão da Califórnia para o Ar (CARB). As limitações de horas definidas em cima não se aplicam à Garantia do Sistema de Controlo de Emissões. Consulte a Declaração de garantia para controlo de emissões do motor fornecida com o produto ou contida na documentação do fabricante do motor para mais pormenores.

Países que não são os Estados Unidos nem o Canadá

Os clientes que tenham comprado produtos Toro exportados pelos Estados Unidos ou Canadá devem contactar o seu Distribuidor Toro (Revendedor) para obter políticas de garantia para o seu país, província ou estado. Se, por qualquer razão estiver insatisfeito com o serviço do seu distribuidor ou se tiver dificuldades em obter informações sobre a garantia, contacte o importador da Toro.

374-0253 Rev C