Form No. 3391-127 Rev A

Sats med 132 cm blåsare

Groundsmaster® 200/3320/3280-D-traktorenhet

Modellnr 30502—Serienr 315000001 och högre

Bruksanvisning

Säkerhet

Felaktig användning eller felaktigt underhåll från förarens eller ägarens sida kan leda till personskador. För att minska risken för skador ska dessa säkerhetsanvisningar följas och varningssymbolen alltid uppmärksammas. Symbolen betyder VAR FÖRSIKTIG, VARNING eller FARA – ”anvisning för personsäkerhet”. Om anvisningarna inte följs kan detta leda till personskador eller dödsfall.

⚠ VARNING

KALIFORNIEN
Proposition 65 Varning

Den här produkten innehåller en eller flera kemikalier som av den amerikanska delstaten Kalifornien anses orsaka cancer, fosterskador och andra fortplantningsskador.

Före körning

- Läs och förstå innehållet i den här bruksanvisningen innan du startar och kör maskinen. Bekanta dig ordentligt med reglagen och lär dig att stanna snabbt.
- Låt aldrig barn köra maskinen. Låt aldrig vuxna använda maskinen utan ordentliga instruktioner. Endast utbildade förare som är duktiga på att köra i sluttningar och som har läst den här bruksanvisningen får köra maskinen.
- Kör aldrig maskinen om du är påverkad av alkohol, läkemedel eller andra droger.
- Blixtnedslag kan leda till allvarliga personskador eller dödsfall. Om det blixtrar eller åskar i området ska maskinen inte användas. Sök skydd.
- Avlägsna allt skräp och andra föremål som kan plockas upp eller kastas omkring av knivarna. Se till att kringstående håller sig på behörigt avstånd från arbetsområdet.
- Håll alla skydd och skyddsanordningar på plats. Du måste reparera trasiga eller skadade skydd, säkerhetsanordningar eller dekaler innan du använder maskinen. Dra även åt eventuella lösa muttrar, bultar eller skruvar för att säkerställa att maskinen är säker att köra.
- Bär inte löst sittande plagg som kan fastna i rörliga delar. Bär alltid långbyxor och kraftiga skor. Det är tillrådligt att bära skyddsglasögon, skyddsskor och hjälm, och detta är till och med ett krav enligt vissa lokala säkerhets- och försäkringsbestämmelser.
- Se till att säkerhetsbrytarna är korrekt justerade så att motorn inte kan startas om inte gaspedalen släpps upp i neutralläget och kraftuttagsbrytaren är **urkopplad**.
- Fyll på bränsletanken innan motorn startas. Undvik att spilla ut bränsle. Var försiktig vid hantering av bränsle eftersom det är lättantändligt.
  - Använd en godkänd bränsledunk.
  - Fyll inte på bränsletanken medan motorn är varm eller igång.
  - Rök aldrig när du handskas med bensin.
  - Fyll på bränsletanken utomhus och upp till ca 25 mm från tankens övre kant, inte påfyllningsrörets.
  - Torka upp all utspilld bensin.

Under körning

- Sitt i förarsätet när du startar motorn och kör maskinen.
- Kontrollera alltid att sätessvängningens fästpinne har monterats.
- Innan du startar motorn:
  - Dra åt parkeringsbromsen.
  - Kontrollera att gaspedalen är i neutralläget och att kraftuttaget är **urkopplat**.
  - Frigör parkeringsbromsen när motorn har startat och undvik att sätta foten på gaspedalen. Maskinen får inte röra sig framåt. Om rörelse förekommer är neutralåtervändningsmekanismen felaktigt justerad. Stanna motorn och utför nödvändiga justeringar tills maskinen inte rör sig när gaspedalen släpps upp.
- Kör inte motorn i ett slutet utrymme utan ordentlig ventilation. Avgaser är farliga och kan orsaka dödsfall.
- Maskinen är byggd för en person. Skjutsa därför aldrig passagerare.
- Var mycket uppmärksam på utrymmen ovanför dig innan du kör under någonting.
- Gräsriktaren eller hela blåsarenheten ska alltid vara monterad på klippenheten.
- Föraren måste vara rutinerad och utbildad i körning på sluttningar. Om du inte är försiktig i sluttningar eller backar kan du förlora kontrollen och fordonet kan

© 2014—The Toro® Company
8111 Lyndale Avenue South
Bloomington, MN 55420

Registrera din produkt på www.Toro.com.

Översättning av originalet (SV)
Med ensamrätt

3391-127 A

tippa eller välta, vilket kan resultera i personskador eller dödsfall.

- Var försiktig när du kör tvärs över sluttningar. Starta och stanna inte plötsligt när du kör tvärs över sluttningar eller vid körning uppåt eller utför.
- Om du får motorstopp eller om maskinen förlorar framfart och inte kan komma upp på toppen av en sluttning ska du inte vända maskinen. Backa alltid långsamt rakt nedför sluttningen.
- Användning av maskinen kräver förarens odelade uppmärksamhet. Tänk på följande för att inte tappa kontrollen:
  - Kör bara maskinen i dagsljus eller i god belysning.
  - Kör sakta.
  - Undvik att starta och stanna plötsligt.
  - Titta bakåt innan du backar.
  - Se upp för hål och andra dolda faror.
  - Kör inte i närheten av sandgropar, diken, bäckar eller andra faror.
  - Sänk hastigheten i skarpa svängar och när du svänger i backar.
  - Du måste sänka ned klippdäcket vid körning nedför sluttningar för att behålla styrningen.
- Gräsriktaren ska alltid vara monterad och i det lägsta läget på klippenheten när blåsarenheten tas bort. Maskinen är utformad för att driva ned föremål i marken där de snabbt förlorar energi i gräsbetäckta områden. Utsätt dig dock aldrig för risker! **Sluta klippa** om en person eller ett djur utan förvarning dyker upp i eller i närheten av klippområdet. Vårdslös körning i kombination med terrängvinklar, studsning eller felaktigt placerade säkerhetsskydd kan leda till skador från kringflygande föremål. Återuppta inte klipparbetet förrän området har röjts.
- Lyft aldrig upp klippenheten när knivarna eller andra delar roterar.
- Om knivarna slår i ett hårt föremål eller om maskinen vibrerar onormalt ska du koppla ur kraftuttaget, föra gasreglaget till det långsamma läget, lägga i parkeringsbromsen och stanna motorn. Ta ut nyckeln ur tändningslåset för att inte riskera oavsiktlig start. Kontrollera klippenheten, blåsarenheten och traktorenheten med avseende på skador och defekta delar. Reparera eventuella skador innan du startar motorn igen och använder klippenheten. Se till att knivbladen är i gott skick och att knivbultarna är korrekt åtdragna enligt specifikationerna (se klippdäckets bruksanvisning).
- Om området kring klippenhetens utkastare eller blåsarenhet skulle bli igensatt, kopplar du ur kraftuttaget och stannar motorn innan du tar bort hindret.
- Stanna maskinen genom att ta bort foten från gaspedalen och använda bromsarna. Om du lyfter foten från gaspedalen gradvis kan du få extra bromskraft.
- Rör inte motorn, ljuddämparen eller den närliggande kåpan medan motorn är igång eller omedelbart efter att den har stoppats. Dessa delar kan vara så heta att de kan orsaka brännskador.
- Sänk alltid ned klippenheten till marken och ta ut nyckeln ur tändningslåset om maskinen ska lämnas utan uppsikt.
- Innan du kliver ur sätet:
  - Flytta gaspedalen till neutralläget och ta bort foten från pedalen.
  - Lägg i parkeringsbromsen och koppla ur kraftuttaget.
  - Stanna motorn och ta ut nyckeln ur tändningslåset. Vänta tills alla maskindelar står stilla innan du lämnar sätet.

Underhåll

- Ta ut nyckeln ur tändningslåset för att förhindra att motorn startas oavsiktligt innan du börjar utföra service, gör några justeringar eller ställer undan maskinen i förvaring.
- Kontakta en auktoriserad Toro-återförsäljare vid eventuellt behov av större reparationer eller assistans.
- Minska brandrisken genom att hålla området runt motorn fritt från fett, gräs, löv och smutsansamlingar.
- Se till att maskinen är säker att köra genom att dra åt alla muttrar, bultar och skruvar. Kontrollera regelbundet alla klippenhetens knivbultar för att säkerställa att de är åtdragna enligt specifikationerna (se *klippdäckets bruksanvisning*).
- Se till att alla hydraulledningskopplingar är åtdragna och att alla hydraulslangar och -ledningar är i gott skick innan du tillför tryck till systemet.
- Håll kropp och händer borta från småläckor eller munstycken som sprutar ut hydraulvätska under högt tryck. Använd kartong eller papper för att upptäcka läckor, inte händerna. Hydraulvätska som sprutar ut under tryck kan ha tillräcklig kraft för att tränga in i huden och orsaka allvarliga skador. Om vätska tränger in i huden vid en olycka måste den opereras bort inom några få timmar av en läkare som är förtrolig med denna typ av skada, annars kan kallbrand uppstå.
- Sänk allt tryck i systemet genom att stanna motorn och sänka redskapen till marken innan du kopplar ur eller utför något arbete på hydraulsystemet.
- Om motorn måste vara igång för att ett visst underhåll ska kunna utföras, ska du hålla avståndet till kraftuttagsaxeln, klippenhetsbladen och andra rörliga delar.
- Maskinen överensstämde med säkerhetsstandarderna för åkklippare vid tiden för tillverkning. Köp TORO originalreservdelar och tillbehör för att tillförsäkra optimal prestanda och fortlöpande säkerhet för maskinen. Reservdelar och tillbehör från andra tillverkare kan medföra svårigheter att uppfylla maskinens säkerhetsstandarder och garantin kan ogiltigförklaras.

Säkerhets- och instruktionsdekaler

Säkerhetsdekalerna och anvisningarna är fullt synliga för föraren och finns nära alla potentiella farozoner. Dekaler som har skadats eller ramlat bort ska bytas ut eller ersättas.

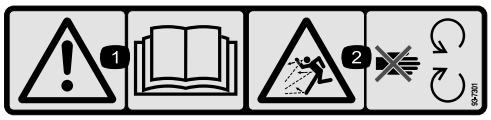

93-7301

1. Varning – läs bruksanvisningen.
2. Risk för utslungade föremål – håll avstånd till rörliga delar.

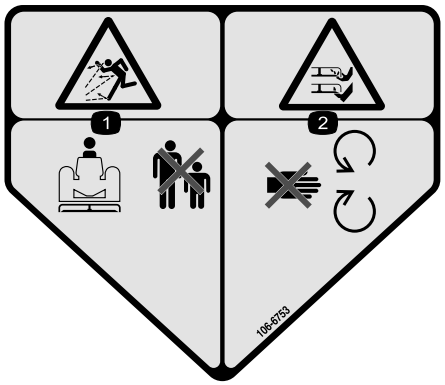

106–6753

1. Risk för utslungade föremål – håll kringstående på behörigt avstånd från maskinen.
2. Avkapnings-/avslitningsrisk för händer och fötter, gräsklipparkniv – håll dig på avstånd från rörliga delar.

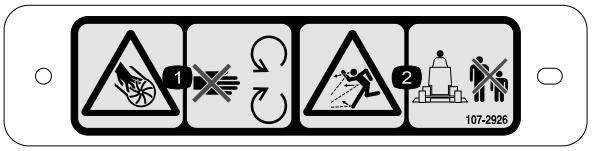

107–2926

1. Avkapnings-/avslitningsrisk, impeller – håll avstånd till rörliga delar.
2. Risk för utslungade föremål – håll kringstående på behörigt avstånd från maskinen.

Montering

Lösa delar

Använd diagrammet nedan för att kontrollera att alla delar finns med.

Tillvägagångssätt	Beskrivning	Antal	Användning
1	Inga delar krävs	–	Ta bort klippenheten från traktorenheten.
2	Dubbel spindelskiva Remskivemutter Mutter- kåpa	1 1 1	Montera den nya spindelskivan.
3	Tappfäste	2	Ta bort/ändra gräsriktaren.
4	Främre gräsriktare Skärm Bakre gräsriktare Bakre hylla Höger hylla Huvudskruv (1/4–20 x 3/4 tum) Huvudskruv (5/16–18 x 5/8 tum) Huvudskruv (5/16–18 x 7/8 tum) Huvudskruv (3/8–16 x 1 tum) Vagnskruv (5/16–18 x 3/4 tum) Låsmutter Låsbricka	1 1 1 1 1 5 2 2 4 2 11 4	Montera däckets gräsriktare.
5	Blåsare Monteringsfäste Fäst- platta Rem Huvudskruv (5/16–18 x 3/4 tum) Vagnskruv (5/16–18 x 3/4 tum) Låsmutter	1 2 2 1 2 4 6	Montera blåsarens monteringsfästen och blåsaren.
6	Mellanremskivans montering Huvudskruv (5/16–18 x 3/4 tum) Planbricka Låsmutter	1 3 3 3	Montera mellanremskivans montering.
7	Motviktsfjädermontering Huvudskruv (1/4–20 x 3/4 tum) Låsmutter	1 2 2	Montera motviktsfjädersatsen.
8	Inga delar krävs	–	Montera klippenheten på traktorenheten.
9	Stötdämpare Huvudskruv (1/2–13 x 1 1/2 tum) Huvudskruv (3/8–16 x 1 tum) Flänslåsmutter (3/8 tum – 16)	1 2 2 2	
10	Varningsdekal	1	Montera varningsdekalen.
11	Utkastare Låsmutter Utkastarfäste	1 4 4	Montera blåsarhusets utkastare.

1

Ta bort klippenheten från traktorenheten

Inga delar krävs

Tillvägagångssätt

Tryckbrickorna, distansbrickorna och spännlocken monterades på svänghjulsspindlarna före leverans.

1. Ställ maskinen på ett plant underlag, höj upp klippenheten, lägg i parkeringsbromsen, sätt gaspedalen i neutralläge, för kraftuttagsspaken till det avslagna läget, stäng av motorn och ta ut tändningsnyckeln.

⚠ VAR FÖRSIKTIG

Motviktsfjädern är spänd när däcket är i det nedre läget (endast traktorenheter i 200-serien).

Höj alltid däcket innan du justerar eller tar bort fjädern.

2. Endast på klippare i 200-serien: avlägsna motvikten från traktorenheten, ta bort låspinnarna från fästena, skilj fjäderspänningsenheterna från fästena och lägg dem på däcket (Figur 1).

   Obs: Fäst låspinnarna löst på fästena, så att du inte tappar bort dem.

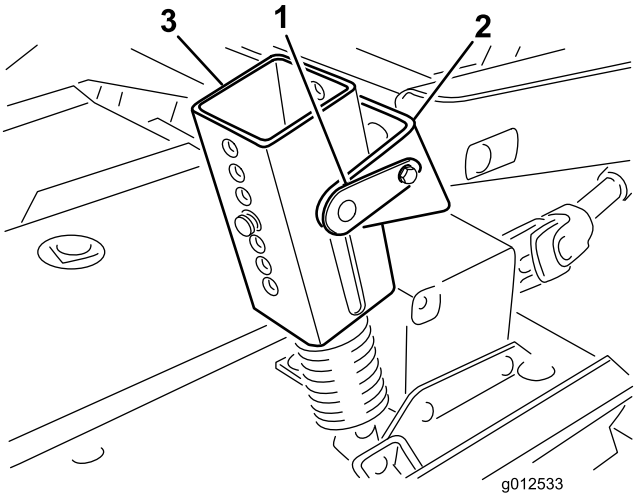

Figur 1

1. Låspinne
2. Fäste
3. Fjäderspänningsenhet
4. Klipphöjdspinnar

3. Sänk ned klippenheten och ta bort de fyra pinnarna från klipphöjdsfästena (Figur 1).
4. Starta motorn och höj traktorenhetens lyftarmar.
5. Stäng av motorn och skjut av klippenheten från traktorenheten. Separera kraftuttagsaxelns han- och hondelar (Figur 2).

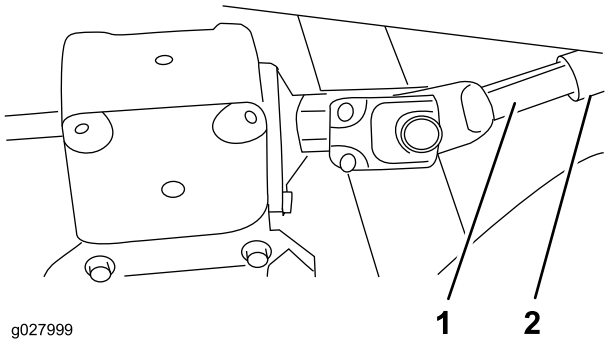

Figur 2

1. Kraftuttagsaxel, hane
2. Kraftuttagsaxel, hona

⚠ VAR FÖRSIKTIG

Om motorn är igång och kraftuttagsaxeln får rotera, kan detta leda till allvarliga skador.

Starta inte motorn och koppla inte in kraftuttagsbrytaren när kraftuttagsaxeln inte är ansluten till klippenhetens växellåda.

2

Montera den nya spindelskivan

Delar som behövs till detta steg:

1	Dubbel spindelskiva
1	Remskivemutter
1	Mutter- kåpa

Tillvägagångssätt

1. Kroka av spärrhakarna som fäster höger kåpa ovanpå klippenheten.
2. Ta bort kåpan från klippenheten.
3. Lossa remskivplattans två muttrar så att mellanremskivan inte längre gör att remmen spänns (Figur 3).

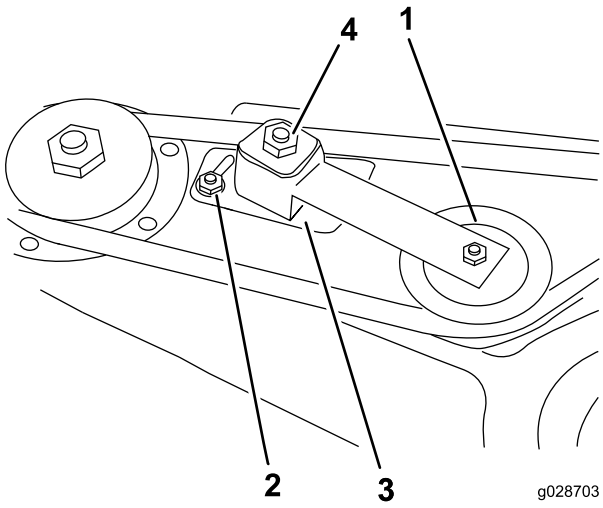

Figur 3

1. Mellanremskiva
2. Mutter
3. Remskivplatta
4. Remskivplattans justeringsmutter

4. Ta bort remmen från den högra spindelskivan (Figur 4).
5. Lossa de sex vagnskruvar och sex flänsmuttrar som fäster spindelhusenheten och stödringen på klippenheten (Figur 4). Spara delarna.

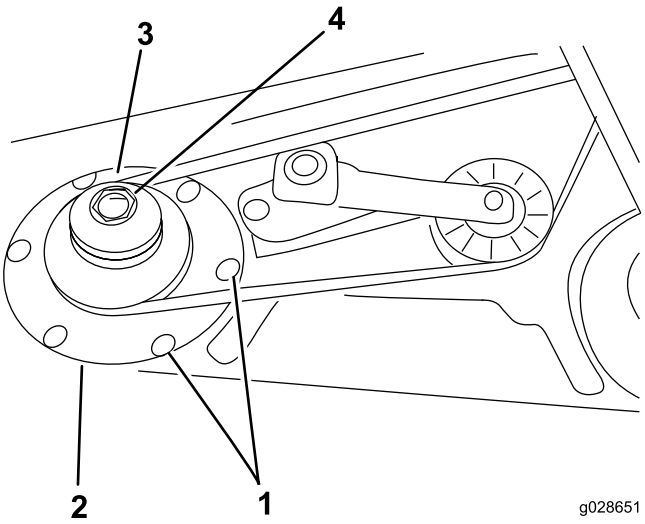

Figur 4

1. Vagnskruvar
2. Stödring
3. Dubbel spindelskiva
4. Remskivemutter

6. Skjut av spindelhusenheten från klippenhetens undersida.
7. Ta bort muttern som fäster skivan på spindelaxeln.
8. Ta bort skivan från axeln.
9. Trä på den nya dubbla spindelskivan på spindelaxeln (Figur 4).

   Obs: Montera inte remskivemuttern ännu.
10. För spindelhusenhetens skivände genom hålet i klippenheten och dra remmen runt remskivan och styrhjulet.
11. Montera spindelhusenheten med hjälp av stödringen, sex vagnskruvar och sex flänsmuttrar.
12. Montera den nya remskivemuttern på spindelaxeln och dra åt till 135,6 Nm.
13. Montera mutterkåpan.
14. Dra åt mellanremskivans justeringsmutter till 33,9–40 Nm för att få tillbörlig remspänning.
15. Dra åt remskivplattans muttrar.

3

Ta bort/ändra gräsriktaren

Delar som behövs till detta steg:

2	Tappfäste

Tillvägagångssätt

1. Ta bort huvudskruvarna, låsmuttrarna och fjädrarna som fäster gräsriktarens fästen på tappfästena (Figur 5).
2. Ta bort vagnskruvarna och flänsmuttrarna som fäster tappfästena vid huset (Figur 5).

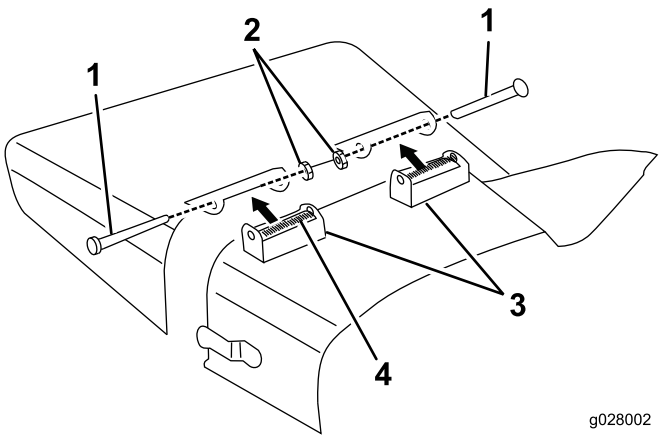

Figur 5

1. Huvudskruv
2. Låsmutter
3. Tappfäste
4. Fjäder

3. Använd de huvudskruvar, låsmuttrar och fjädrar som du tog bort tidigare för att montera de nya tappfästena på gräsriktarfästena (Figur 6).

   Obs: Dra inte åt muttrarna för hårt eftersom fästena alltid måste kunna vridas.

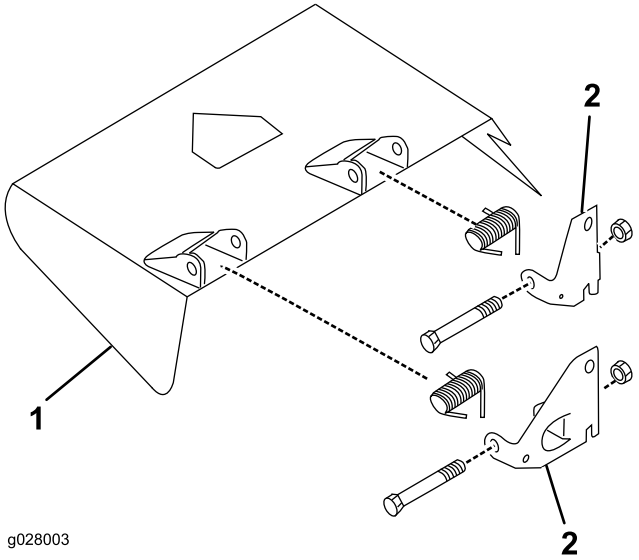

Figur 6

1. Gräsriktare
2. Tappfäste

4. Spara enheten för användning av sidoutkast.

4

Montera däckets gräsriktare

Delar som behövs till detta steg:

1	Främre gräsriktare
1	Skärm
1	Bakre gräsriktare
1	Bakre hylla
1	Höger hylla
5	Huvudskruv (1/4–20 x 3/4 tum)
2	Huvudskruv (5/16–18 x 5/8 tum)
2	Huvudskruv (5/16–18 x 7/8 tum)
4	Huvudskruv (3/8–16 x 1 tum)
2	Vagnskruv (5/16–18 x 3/4 tum)
11	Låsmutter
4	Låsbricka

Tillvägagångssätt

1. Markera och borra ett hål som är 9,5 mm i diameter i mitten av gräsriktarens stopp (Figur 7).

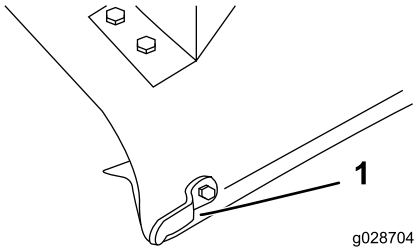

Figur 7

1. Gräsriktarens stopp

2. Montera den främre gräsriktarens ände vid däcket med en huvudskruv (5/16–18 x 7/8 tum) och låsmutter (Figur 8).
3. Rikta in skärmen efter däckets kant och använd den som mall för att markera och borra de återstående två hålen, 9,5 mm i diameter, i däcket (Figur 8).
4. Fäst skärmen vid däcket med två huvudskruvar (5/16–18 x 5/8 tum) och två låsmuttrar (Figur 8).

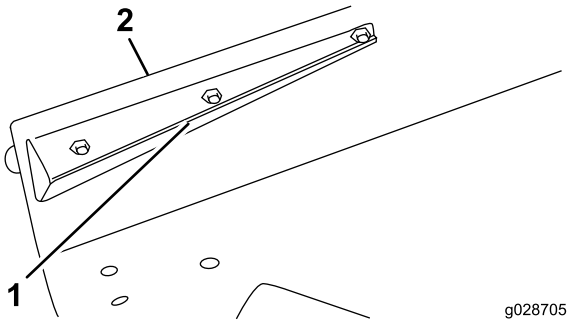

Figur 8

1. Främre gräsriktare
2. Däckets kant

5. Använd den bakre riktaren som mall och markera och borra tre hål (9,5 mm i diameter) i däcket. Håll gräsriktaren parallellt med däckets kant.
6. Fäst gräsriktaren vid däcket med två vagnskruvar (5/16–18 x 3/4 tum), en huvudskruv (5/16–18 x 7/8 tum) och tre låsmuttrar.
7. Rikta in den bakre riktaren efter utkastaröppningens hörn (Figur 9).

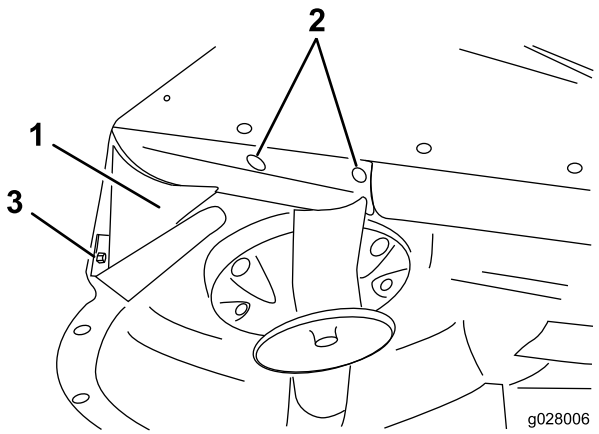

Figur 9

1. Bakre gräsriktare
2. Vagnskruvar
3. Huvudskruv

8. Sätt den bakre hyllan på däcket (Figur 10).

   Obs: Använd en lång smal penna eller stans för att markera fyra monteringshål i däcket. Det kan redan finnas hål i däcket.

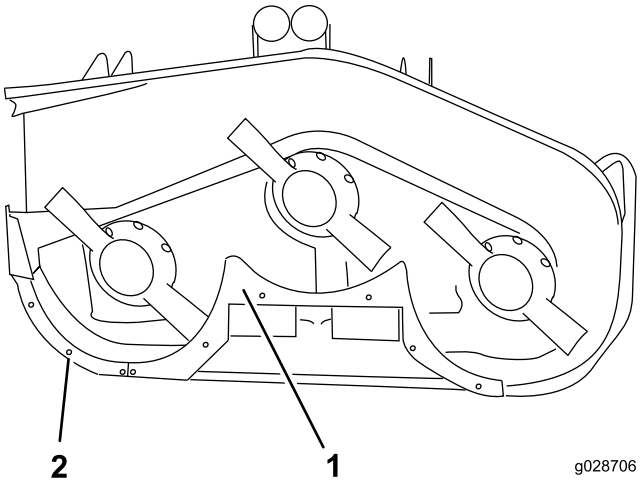

Figur 10

1. Bakre hylla
2. Höger hylla

9. Borra vid behov fyra hål i däcket (10 mm).
10. Montera den bakre hyllan på däcket med fyra huvudskruvar (3/8–16 x 1 tum) och fyra låsbrickor (Figur 10).
11. Använd den bakre hyllan som mall och markera och borra två hål (5 mm i diameter) i mitten av däckets böjda kant (Figur 9).
12. Fäst skärmen vid däckets kant med två huvudskruvar (1/4–20 x 3/4 tum) och två låsmuttrar (Figur 10).
13. Rikta in den högra hyllan efter mittskärmens ände och däckets kant (Figur 10).
14. Markera och borra tre hål (5 mm i diameter) i mitten av däckets böjda kant.
15. Fäst den högra hyllan vid däcket med tre huvudskruvar (1/4 20 x 3/4 tum) och tre låsmuttrar.
16. Kontrollera att samtliga fästelement är åtdragna. Vrid försiktigt knivarna för hand för att säkerställa att de inte går i skärmarna.

5

Montera blåsarens monteringsfästen och blåsaren

Delar som behövs till detta steg:

1	Blåsare
2	Monteringsfäste
2	Fäst- platta
1	Rem
2	Huvudskruv (5/16–18 x 3/4 tum)
4	Vagnskruv (5/16–18 x 3/4 tum)
6	Låsmutter

Tillvägagångssätt

1. Placera blåsaren och monteringsfästena på däcket, rikta in monteringshålen efter de hål som tidigare använts för montering av gräsriktaren (Figur 11).

   Obs: Om klippenheten tidigare var utrustad med en uppsamlare som krävde ett stort hål i däckets utkastarområde monterar du en täckplåt (beställ artikelnr 44–5750 av en auktoriserad Toro-återförsäljare) mellan skruvhuvudet och däckets undersida istället för fästplattorna.

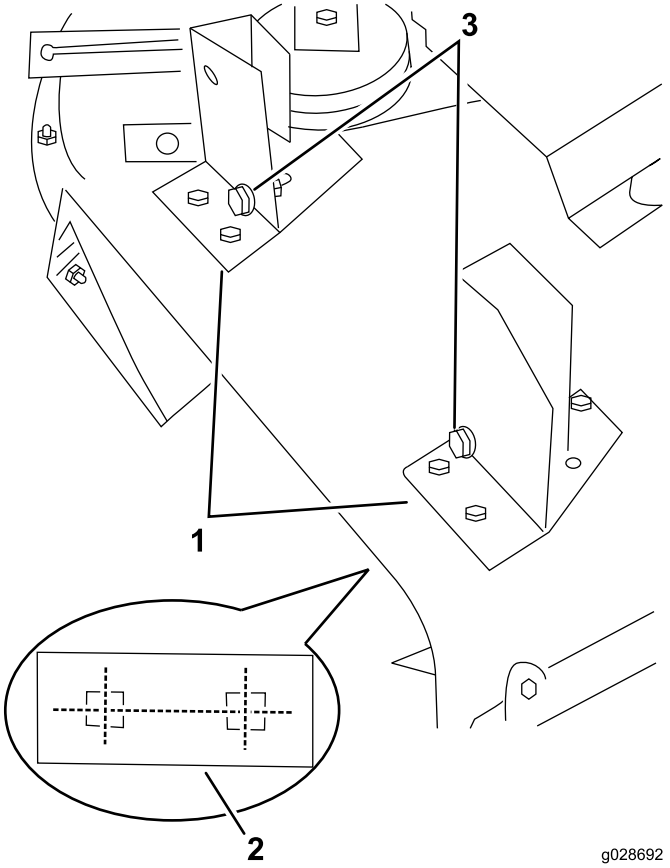

Figur 11

Blåsaren visas inte av tydlighetsskäl

1. Blåsarens monteringsfästen
2. Fästplatta (under däcket)
3. Justerskruvar

2. Kontrollera att det inte finns några luftfickor mellan blåsaren och klippdäcket samt sätt fast respektive fäste vid däcket med en fästplatta (Figur 11), två vagnskruvar (5/16–18 x 3/4 tum) och två låsmuttrar.
3. Placera fästplattorna mellan skruvhuvudet och däckets undersida.
4. Använd fästet som mall och markera det tredje monteringshålets position (vänster bak) (Figur 12).
5. Ta bort de två rattar som fäster blåsaren vid monteringsfästena.
6. Ta bort blåsaren.
7. Borra ett hål som är 9,5 mm i diameter för varje fäste och fäst med en huvudskruv (5/16–18 x 3/4 tum) och låsmutter (Figur 12).
8. Dra remmen runt den lilla spindelskivan.
9. Skjut på blåsaren på monteringsfästets justerskruvar (Figur 11) samtidigt som du drar remmen runt blåsarremskivan.

   Obs: Om det är svårt att skjuta på blåsarenheten på monteringsfästena kan du lossa justerskruvarna något.

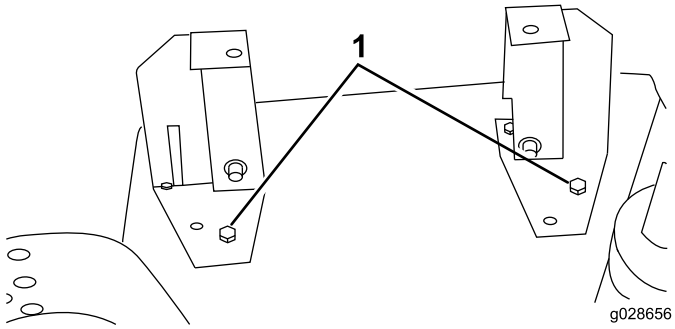

Figur 12

1. Bakre vänster monteringshål med huvudskruv

10. Fäst blåsaren vid fästena med två rattar.

6

Montera mellanremskivans montering

Delar som behövs till detta steg:

1	Mellanremskivans montering
3	Huvudskruv (5/16–18 x 3/4 tum)
3	Planbricka
3	Låsmutter

Tillvägagångssätt

1. Sätt mellanremskivans montering på däcket (Figur 13).
2. Använd måtten i Figur 13 och mät ut, markera och borra tre hål (9,5 mm i diameter) i däcket.
3. Koppla in mellanremskivans spak (mot remmen) och skjut med fast hand in mellanremskivans montering i blåsarens rem. För att möjliggöra framtida justering ska det finnas ett spel på minst 0,64 cm mellan framkanten på mellanremskivans monteringsfäste och den upphöjda flänsen på däcket (Figur 13). Monteringsfästet ska sitta på en plan del av däcket.

   Obs: Kontrollera att mellanremskivan går fri från spindelskivan och blåsaren och mellanremskivans spak går fri från bärramen när spaken är inkopplad. Monteringsfästet ska sitta i ca 15 graders vinkel mot däckets fläns (Figur 13).

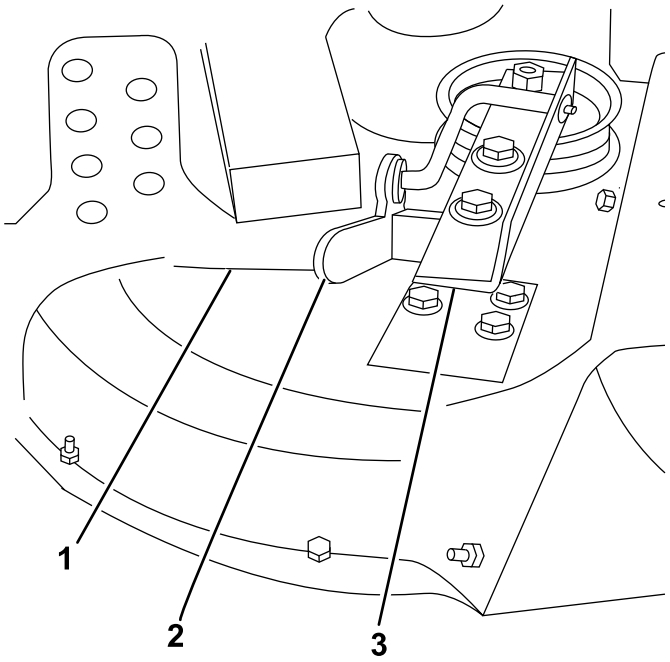

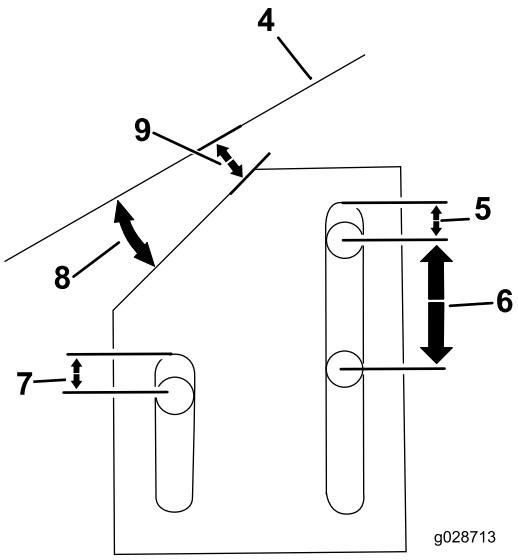

Figur 13

1. Däckets upphöjda fläns
2. Mellanremskivans spak
3. Mellanremskivans montering
4. Däckfläns
5. 0,64 cm
6. 2.53 cm
7. 0,64 cm
8. 15 grader
9. 0,64 cm

4. Koppla ur mellanremskivans spak och montera mellanremskivans montering på däcket med tre huvudskruvar (5/16–18 x 3/4 tum), tre planbrickor och tre låsmuttrar.
5. Placera planbrickorna mellan muttern och mellanremskivans montering.
6. Koppla in mellanremskivans spak och kontrollera remspänningen.

   Obs: Justera vid behov.

7

Montera motviktsfjädersatsen

Delar som behövs till detta steg:

1	Motviktsfjädermontering
2	Huvudskruv (1/4–20 x 3/4 tum)
2	Låsmutter

Tillvägagångssätt

Motviktsfjädersatsen ska monteras innan blåsaren används.

1. Montera monteringsfästet på traktorenhetens framsida med hjälp av monteringshålen i Figur 14.

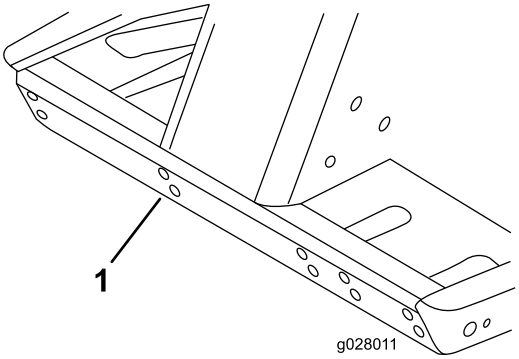

Figur 14

1. Använd de här monteringshålen för fästet

2. Montera motviktsfjädermonteringen på monteringsfästet med låstappar.
3. Montera den nya remkåpan och lås fast den.
4. Använd måtten i Figur 15 och mät ut fjäderfästets monteringsläge på klippdäcket.

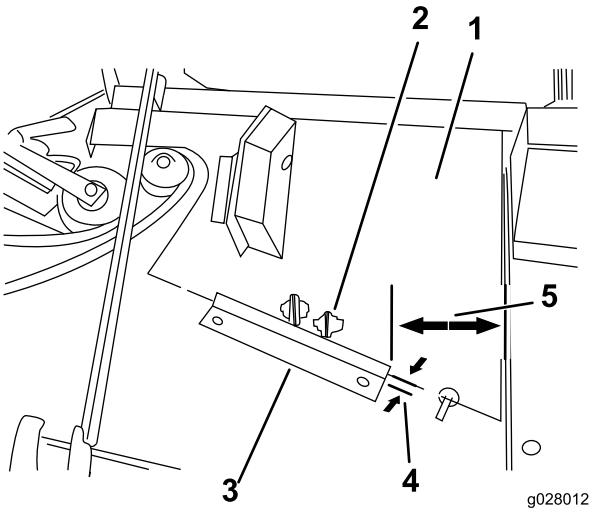

Figur 15

1. Ny remkåpa
2. Använd det här monteringsfästet
3. Fjäderfäste
4. 1,6 mm
5. 10,46 cm

5. Placera fästet parallellt med remkåpans framkant på 1,6 mm avstånd.
6. Använd fjäderfästet som mall och markera och borra två hål (7 mm i diameter) i klippdäcket.
7. Fäst fjäderfästet vid däcket med två huvudskruvar (1/4–20 x 3/4 tum) och två låsmuttrar.

8

Montera klippenheten på traktorenheten

Inga delar krävs

Tillvägagångssätt

1. Lägg i parkeringsbromsen och kontrollera att gaspedalen är i neutralläget och kraftuttagsspaken i det avstängda läget.
2. Starta motorn och höj ramen. Stäng av motorn.
3. Ta bort sprintbultarna och hårnålssprintarna från de främre och bakre klipphöjdsfästena.
4. Placera klippenheten under ramen. Rikta in växellådans ingående axel efter kraftuttagsaxeln och montera axeln.
5. Sänk försiktigt ned bärramen. Rikta in kraftuttagsaxelns hål efter hålet för växellådans ingående axel och montera valstappen. Dra åt bultarna och låsmuttrarna.
6. Montera sprintbultarna i önskade hål på ramen och önskade hål för klipphöjdsfästet.

   Obs: Fäst sprintbultarna med hårnålssprintarna.

7. Starta motorn och höj ramen. Fäst motviktsfjäderns knälänk vid klippenhetens fjäderfäste med den ansatsskruv och låsmutter du tog bort tidigare (Figur 16).

   Obs: Tänk på att montera motvikten på rätt flik på klippenhetens fjäderfäste (Figur 15).

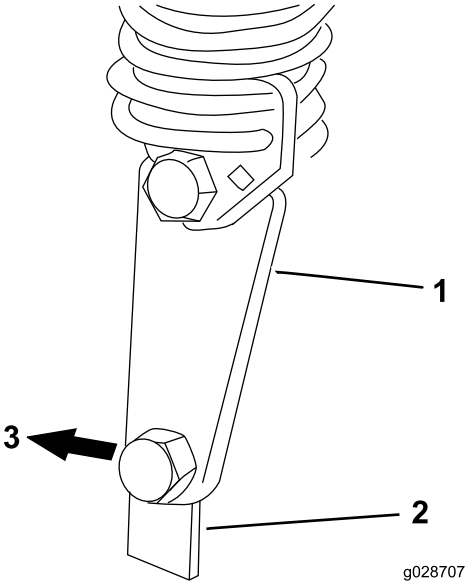

Figur 16

1. Knälänk för motviktsfjäder
2. Fäste för däckmontering
3. Däckets baksida

9

Montera stötdämparen

Delar som behövs till detta steg:

1	Stötdämpare
2	Huvudskruv (1/2–13 x 1 1/2 tum)
2	Huvudskruv (3/8–16 x 1 tum)
2	Flänslåsmutter (3/8 tum – 16)

Tillvägagångssätt

1. Sätt klippenheten i högsta klipphöjdsinställning, se enhetens *bruksanvisning*.
2. På höger sida av bärramen tar du bort de två främre huvudskruvarna (1/2–13 x 1 1/2 tum) som fäster bärramen vid lyftarmen (Figur 17).
3. Rikta in stötdämparens baksida efter de två hålen. Markera med en körnare och borra två hål (10 mm i diameter) för det främre stötdämparfästet i bärramens kanal.

4. Montera stötdämparen och fäst den med två huvudskruvar (1/2–13 x 1 1/2 tum) vid lyftarm-/bärramskopplingen samt två huvudskruvar (3/8–16 x 1 tum) och två flänslåsmuttrar (3/8 tum – 16) vid det främre fästet. Dra åt huvudskruvarna (1/2–13 x 1 1/2 tum) till 95–108 Nm (Figur 17).

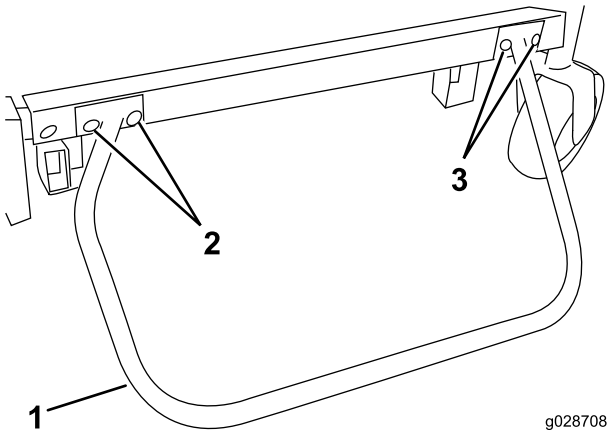

Figur 17

1. Stötdämpare
2. Huvudskruvar (1/2–13 x 1 1/2 tum)
3. Huvudskruvar (3/8–16 x 1 tum) och flänslåsmuttrar

10

Montera varningsdekalen

Delar som behövs till detta steg:

1	Varningsdekal

Tillvägagångssätt

Montera varningsdekalen på klippdäcket, antingen under den högra delen av bärramen eller inuti den.

11

Montera blåsarhusets utkastare

Delar som behövs till detta steg:

1	Utkastare
4	Låsmutter
4	Utkastarfäste

Tillvägagångssätt

Viktigt: Om utkastaren i blåsarsatsen används med en 425 liters trågsats ska du kapa av en bit av utkastaren för att säkerställa rätt passning mellan blåsaren och tråget. Om en annan sats används fortsätter du till steg 3.

1. Använd måtten i Figur 18 och ett måttband till att markera utkastaren.

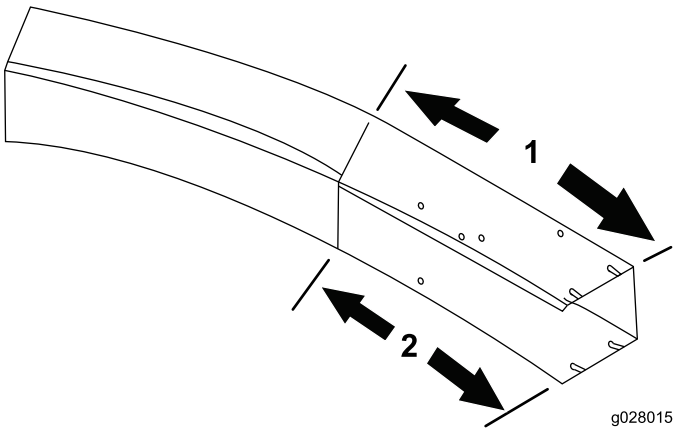

Figur 18

1. 45,72 cm
2. 31,75 cm

2. Rita en linje runt alla sidor av utkastaren och kapa av den med en såg.
3. Ställ in däcket på önskad klipphöjdsinställning.
4. För utkastaren över blåsaröppningen och på monteringsstöden (Figur 19).
5. Sänk ned tråghuven och passa in utkastaren med huvänden.

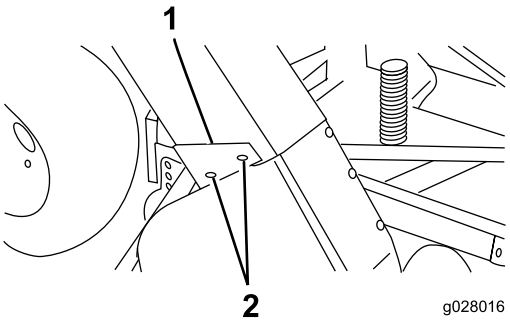

Figur 19

1. Utkastare
2. Monteringsstöd
3. Utkastarfästen

6. Fäst utkastaren på plats med fyra låsmuttrar (5/16 tum) och fyra utkastarfästen.
7. Den breda änden av fästena ska riktas bakåt.

Körning

Driftegenskaper

Obs: Vid användning tillsammans med en 425 liters trågsats.

⚠ VAR FÖRSIKTIG

Använd aldrig maskinen utan gräsriktaren när gräsuppsamlaren har tagits bort.

Reglera trycket på gaspedalen för att hålla motorvarvtalet högt och någorlunda konstant för bästa resultat. En bra regel att följa är: sänk hastigheten allteftersom belastningen på kniven ökar och öka hastigheten allteftersom belastningen minskar. Då kan motorn i samarbete med transmissionen känna av korrekt hastighet och samtidigt bibehålla en hög kniveggshastighet, vilket är nödvändigt för god klippkvalitet, insugningsfunktion och för att föra gräset vidare till tråget. Blåsaren kan täppas till om blåsarhastigheten blir för låg. Mer information om hur klipp- och traktorenheten används finns i respektive *bruksanvisning*.

⚠ VAR FÖRSIKTIG

Var försiktigt så att tråget inte kolliderar med stillastående föremål. Trimma alltid med klippenhetens vänstra sida.

1. Gräsuppsamlaren är utformad för att användas under både våta och torra förhållanden. Samla inte upp mycket långt gräs, eftersom tråget då fylls för snabbt.
2. Vid uppsamling av vått och tungt gräs kan det hända att en del gräsklipp inte slungas hela vägen igenom utkastaren. Hålet i botten på utkastaren medför att detta gräsklipp kan falla ur utan att täppa till utkastaren. Sänk hastigheten om detta händer.
3. Den stötdämpare som skyddar blåsarhuset är inte så lång att risken för att gräsuppsamlaren kan slå i stillastående föremål elimineras. Håll dig på tillräckligt avstånd från hinder så att du undviker kollisioner. Trimma endast med klippenhetens vänstra sida.
4. Gräsutkastarens huv är konstruerad så att luft släpps ut bredvid tråget, inte via tråget. Då kan tråget fyllas helt utan att prestandan reduceras. När tråget är fullt tränger gräs ut genom öppningen på huvens främre del. Koppla omedelbart ur kraftuttaget, dra åt bromsen och stäng av tändningen. Töm tråget. Om du inte tömmer tråget kommer utkastaren att täppas igen.
5. Knivar med högt segel finns som tillval (Toro-artikelnr 44–5480), och ger ett bättre resultat vid klippning när det är vått.

⚠ FARA

Placera aldrig händer eller fötter i utkastaren, blåsaren eller klippenheten.

6. Klipp gräset ofta, särskilt när det växer snabbt. Klipp gräset igen om du vill ha det kortare. Överlappa klippsvepningarna för ett jämnt klippmönster.

Ta bort blåsaren

1. Stäng av motorn, koppla ur mellanremskivan, lossa och öppna remkåpan och lyft av remmen från spindelskivan.
2. Stäng kåpan. Ta bort de två rattar som fäster blåsaren vid monteringsfästena och ta bort blåsaren, remmen och utkastaren.
3. Sätt tillbaka blåsarenheten genom att utföra stegen i omvänd ordning.

Använda gräsriktaren

1. Ta bort stötdämparen från bärramen. Montera de två huvudskruvarna för lyftarms-/bärarmskopplingen. Dra åt till 95–108 Nm.
2. Skjut på gräsriktaren och tappfästena på justerskruvarna och fäst vid monteringsfästena med rattar och brickor (Figur 20).

   Obs: Om det är svårt att skjuta på eller av blåsarenheten eller gräsriktaren på monteringsfästena kan du lossa justerskruvarna något.
3. Lyft upp gräsriktaren och låt den falla ned för att kontrollera fjäderspänningen.

⚠ VAR FÖRSIKTIG

Använd aldrig maskinen utan riktaren när gräsuppsamlaren har tagits bort.

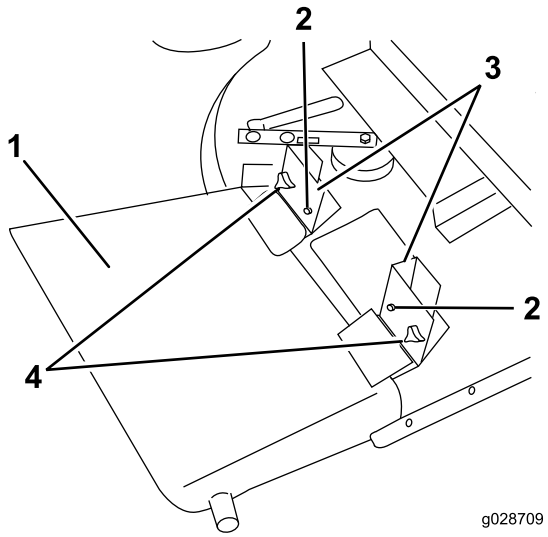

Figur 20

1. Gräsriktare
2. Ratt och bricka
3. Monteringsfäste

Underhålla maskinen

- Håll enheten ren. Säkerställ att motorn är fri från smuts och skräp. Kontrollera att samtliga fästelement är åtdragna. Kontrollera om gräsriktare, skärmar och skydd är slitna och byt ut dem vid behov.
- Kontrollera att blåsarens växellådsimpeller sitter ordentligt efter var 50:e körtimme. Dra åt impelleraxelskruven till 298,2–311 Nm.
- Ta bort gräsklipp från huven, utkastaren, blåsaren och klippenheten efter varje användningstillfälle. Spola klippenhetens undersida dagligen med en vattenslang. Uppsamlingssystemets prestanda minskar vid ansamling av stora mängder gräsklipp.
- Kontrollera remmens spänning och slitage efter var 50:e körtimme. Justera remspänningen genom att lossa mellanremskivans monteringsskruvar, koppla in mellanremskivans spak och med fast hand trycka in mellanremskivan i blåsarens rem. Dra åt fästskruvarna.
- Blåsarväxellådan kräver mycket lite underhåll. Kontrollera om den läcker efter var 50:e körtimme. Om den läcker byter du ut tätningarna och fyller på med 59 ml högkvalitativt molydisulfidfett. Smörj lagren med det här fettet före montering.
- Mer information om klipp- och traktorenhetens servicebehov finns i respektive *bruksanvisning*.

Toros allmänna produktgaranti

Två års begränsad garanti

Fel och produkter som omfattas

The Toro Company och dess dotterbolag Toro Warranty Company garanterar gemensamt, och i enlighet med ett avtal dem emellan, att din Toro-produkt (”produkten”) är utan material- och tillverkningsfel i två år eller 1 500 arbetstimmar*, beroende på vilket som inträffar först. Den här garantin gäller för alla produkter förutom luftare (och för dem finns det separata garantiförklaringar). Om ett fel som omfattas av garantin föreligger, kommer vi att reparera produkten utan kostnad för dig. Detta omfattar feldiagnos, arbete, reservdelar och transport. Den här garantin börjar gälla det datum då produkten levereras till den ursprungliga köparen i återförsäljarledet.
* Produkt som är utrustad med en timmätare.

Anvisningar för garantiservice

Du är ansvarig för att meddela produktdistributören eller den auktoriserade återförsäljaren som du köpte produkten av så snart du tror att något fel som omfattas av garantin föreligger. Om du behöver hjälp med att hitta en produktdistributör eller en auktoriserad återförsäljare, eller om du har några frågor som rör dina rättigheter och skyldigheter beträffande garantin, kan du kontakta oss på:

Toro Commercial Products Service Department
Toro Warranty Company
8111 Lyndale Avenue South
Bloomington, MN 55420-1196

+1-952-888-8801 eller +1-800-952-2740

E-post: commercial.warranty@toro.com

Ägarens ansvar

Som ägare till produkten är du ansvarig för att utföra det underhåll och de justeringar som krävs, i enlighet med anvisningarna i *bruksanvisningen*. Om du inte utför nödvändigt underhåll och nödvändiga justeringar kan detta leda till att ett eventuellt garantianspråk inte godkänns.

Produkter och fel som inte omfattas

Alla produkt- eller funktionsfel som inträffar inom garantiperioden beror inte på material- eller tillverkningsfel. Den här garantin omfattar inte följande:

- Produktfel som orsakas av att andra reservdelar än Toro-originaldelar används eller av att extra, modifierade tillbehör och produkter som inte har tillverkats av Toro monteras och används. I vissa fall erbjuder tillverkaren en separat garanti för sådana produkter.
- Produktfel som orsakas av underlåtenhet att utföra det underhåll och/eller de justeringar som rekommenderas. Garantianspråk kan komma att underkännas om Toro-produkten inte underhålls i enlighet med anvisningarna i stycket Rekommenderat underhåll i *bruksanvisningen*.
- Produktfel som orsakas av felaktig, slarvig eller vårdslös användning av produkten.
- Slitdelar som förbrukas vid användning, förutom om dessa visar sig vara defekta. Exempel på slitdelar som förbrukas eller slits ut vid normal användning av produkten omfattar, men är inte begränsade till, bromsklossar, bromsbelägg, lamellbelägg, knivar, cylindrar, valsar och lager (tätade eller smörjbara), underknivar, tändstift, svänghjul och svänghjulslager, däck, filter, remmar samt vissa sprutkomponenter som membran, munstycken och backventiler m.m.
- Fel som orsakats av yttre påverkan. Yttre påverkan omfattar, men är inte begränsat till, väder, förvaringsomständigheter, föroreningar, användning av bränslen, kylvätskor, smörjmedel, tillsatser, konstgödningsmedel, vatten eller kemikalier m.m. som ej har godkänts.
- Fel eller problem med prestandan på grund av att bränslen (t.ex. bensin, diesel eller biodiesel) som inte uppfyller respektive industristandarder har använts.
- Normalt förekommande buller, vibrationer, slitage och försämringar.
- Normalt slitage omfattar, men är inte begränsat till, skador på säten till följd av slitage eller nötning, slitage på målade ytor, repor på dekaler och fönster m.m.

Reservdelar

Reservdelar som planeras att bytas ut i samband med nödvändigt underhåll omfattas endast av garantin under perioden fram till den planerade tidpunkten för utbytet av delen. Delar som byts ut i enlighet med den här garantin omfattas av garantin under hela den återstående produktgarantin och tillfaller Toro. Toro fattar det slutliga beslutet om huruvida en befintlig del eller enhet ska repareras eller bytas ut. Toro har rätt att använda omarbetade reservdelar vid garantireparationer.

Garanti för djupurladdnings- och litiumjonbatterier:

Djupurladdnings- och litiumjonbatterier har en total livslängd på ett visst antal kilowattimmar. Den totala livslängden kan förlängas eller förkortas genom olika drift-, laddnings- och underhållstekniker. I och med att batterierna i produkten används, förkortas användningstiden mellan laddningsintervallen gradvis till dess att batterierna är helt förbrukade. Det är ägaren till produkten som ansvarar för att ersätta batterier som förbrukas genom normal användning. Batterierna måste kanske bytas ut under garantiperioden, och det sker då på ägarens bekostnad. Obs! (endast litiumjonbatterier): Garantin för litiumjonbatterier är begränsad och beräknas proportionellt från år tre till fem baserat på användningstid och antal förbrukade kilowattimmar. Se *bruksanvisningen* för mer information.

Ägaren bekostar underhållet

Den vanliga service som krävs för Toro-produkter omfattar bland annat att finjustera motorn, smörja, rengöra och polera maskinen, byta filter och kylvätska samt att utföra det underhåll som rekommenderas. Sådan service får ägaren själv bekosta.

Allmänna villkor

Reparation av en auktoriserad Toro-distributör eller Toro-återförsäljare är den enda kompensation som du har rätt till under denna garanti.

Varken The Toro Company eller Toro Warranty Company är ansvariga för indirekta eller oförutsedda skador eller följdskador i samband med användningen av de Toro-produkter som omfattas av denna garanti. Detta inkluderar alla kostnader eller utgifter för att tillhandahålla ersättningsutrustning eller service under rimliga perioder med funktionsfel eller avsaknad av möjlighet av använda produkten medan reparationer som omfattas av garantin utförs. Med undantag för den emissionsgaranti som nämns nedan, och endast om denna är tillämplig, finns ingen annan uttrycklig garanti. Alla indirekta garantier i fråga om säljbarhet och användningslämplighet är begränsade till denna uttryckliga garantis varaktighet.

I vissa stater är det inte tillåtet att undanta oförutsedda skador eller följdskador, eller tidsbegränsa en indirekt garantis varaktighet, och i dessa fall är det möjligt att ovanstående undantag och begränsningar inte gäller. Denna garanti ger dig specifika juridiska rättigheter, och du kan även ha andra rättigheter som varierar från stat till stat.

Anmärkning om motorgarantin:

Emissionskontrollsystemet på produkten kan omfattas av en separat garanti som uppfyller de krav som fastställts av den amerikanska miljömyndigheten (Environmental Protection Agency, EPA) och/eller Kaliforniens luftskyddsmyndighet (California Air Resources Board, CARB). Tidsbegränsningarna som anges ovan är inte tillämpliga i fråga om garantin för emissionskontrollsystem. Se garantiförklaringen om emissionskontroll som medföljer produkten eller finns i motortillverkarens dokumentation för ytterligare information.

Andra länder än USA och Kanada

Kunder som har köpt Toro-produkter som exporterats från andra länder än USA eller Kanada ska kontakta sin Toro-distributör (återförsäljare) för att få garantipolicyn för sitt eget land eller sin provins eller stat. Om du av någon anledning är missnöjd med din distributörs service eller har svårt att få garantiupplysningar kontaktar du Toro-importören.