Form No. 3391-232 Rev A

Heckauswurf

Professioneller Rasenmäher mit Recycler® bzw. Heckfänger

Modellnr. 130-9734

Installationsanweisungen

Bewahren Sie diese Anweisungen mit der *Bedienungsanleitung* für die Maschine auf.

⚠ WARNUNG:

KALIFORNIEN
Warnung zu Proposition 65

Dieses Produkt enthält eine Chemikalie oder Chemikalien, die laut den Behörden des Staates Kalifornien krebserregend wirken, Geburtsschäden oder andere Defekte des Reproduktionssystems verursachen.

Montieren der Heckgrasleitvorrichtung

⚠ WARNUNG:

Die Messer sind scharf; ein Berühren kann zu schweren Verletzungen führen.

Stellen Sie den Motor ab und warten Sie, bis alle sich drehenden Teile zum Stillstand gekommen sind, bevor Sie die Bedienungsposition verlassen.

⚠ WARNUNG:

Wenn die Auswurföffnung nicht abgedeckt ist, können Objekte in die Richtung des Bedieners oder von Unbeteiligten ausgeworfen werden. Außerdem könnte es auch zum Kontakt mit dem Messer kommen. Herausgeschleuderte Objekte oder ein Berühren des Messers kann schwere oder tödliche Verletzungen verursachen.

Setzen Sie die Maschine nie ohne montierte und funktionierende Heckgrasleitvorrichtung oder Heckauswurfklappe ein.

1. Stellen Sie den Motor ab und warten Sie, bis alle beweglichen Teile zum Stillstand gekommen sind.
2. Heben Sie die hintere Klappe an und halten Sie sie hoch (Bild 1).

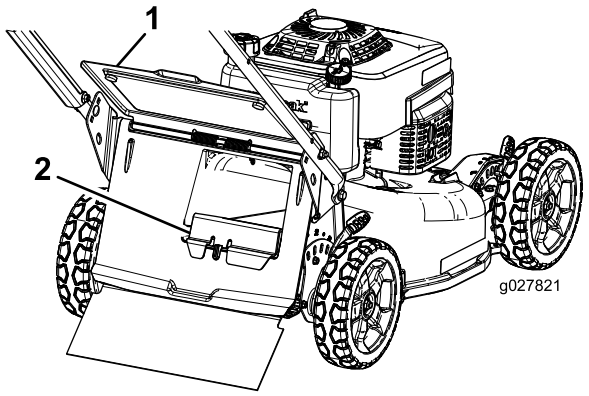

Bild 1

1. Heckklappe
2. Heckauswurfklappe

Hinweis: Wenn die Heckauswurfklappe in der Öffnung eingesetzt ist, nehmen Sie sie ab (Bild 1).

3. Montieren Sie die Heckgrasleitvorrichtung (Bild 2).

© 2014—The Toro® Company
8111 Lyndale Avenue South
Bloomington, MN 55420

Registrieren Sie Ihr Produkt unter www.Toro.com.

Originaldokuments (DE)
Druck: USA
Alle Rechte vorbehalten

3391-232 A

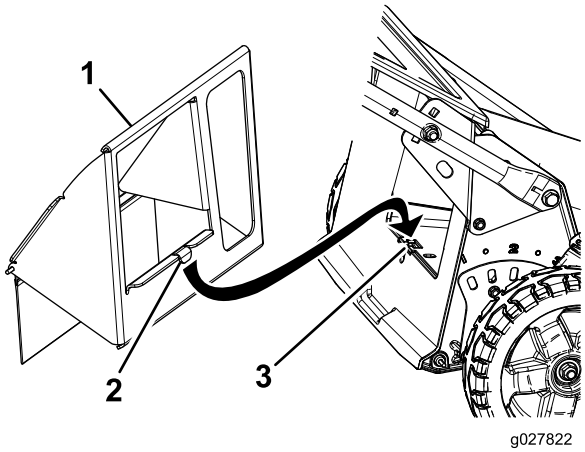

Bild 2

1. Heckgrasleitvorrichtung
2. Nase
3. Schlitz in der Unterseite der Öffnung

Hinweis: Setzen Sie die Nase der Heckgrasleitvorrichtung in den Schlitz unten in der Öffnung ein (Bild 2).

4. Senken Sie die Heckklappe auf die Heckgrasleitvorrichtung ab.
5. Stellen Sie sicher, dass das Heckablenkblech richtig montiert ist, wie in Bild 3 abgebildet.

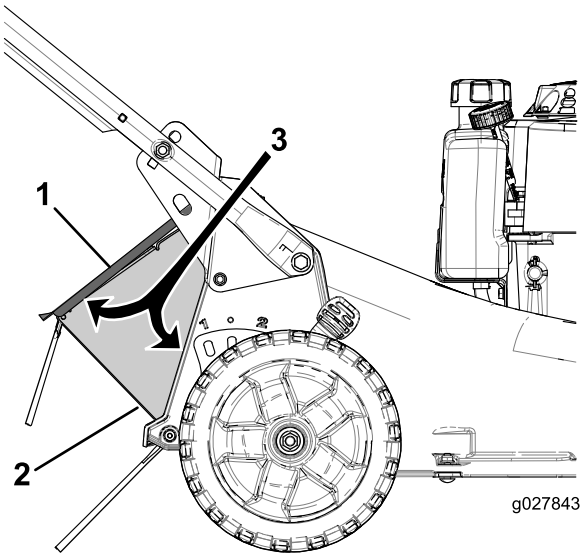

Bild 3

1. Heckklappe
2. Heckablenkblech
3. Stellen Sie sicher, dass an dieser Stelle kein Abstand besteht.

Entfernen der Heckgrasleitvorrichtung

Führen Sie zum Entfernen der Heckgrasleitvorrichtung die in „Montieren der Heckgrasleitvorrichtung“ beschriebenen Schritte in umgekehrter Reihenfolge aus.