Form No. 3391-234 Rev A

Kit d'éjection arrière

Tondeuses grand rendement Recycler® / avec bac arrière

N° de modèle 130-9734

Instructions de montage

Conservez ces instructions avec le *Manuel de l'utilisateur* de la machine.

⚠ ATTENTION

CALIFORNIE
Proposition 65 - Avertissement

Ce produit contient une ou des substances chimiques considérées par l'état de Californie comme capables de provoquer des cancers, des anomalies congénitales ou d'autres troubles de la reproduction.

Montage du déflecteur d'éjection arrière

⚠ ATTENTION

Les lames sont tranchantes et vous pouvez vous blesser gravement à leur contact.

Coupez le moteur et attendez l'arrêt complet de toutes les pièces mobiles avant de quitter la position d'utilisation.

⚠ ATTENTION

Si l'ouverture d'éjection n'est pas fermée, des objets peuvent être projetés dans votre direction ou celle d'autres personnes. Un contact avec la lame est également possible. Les objets éjectés ou les lames peuvent causer des blessures graves ou mortelles.

N'utilisez jamais la machine si le déflecteur d'éjection arrière ou l'obturateur d'éjection arrière n'est pas en place et ne fonctionne pas correctement.

1. Coupez le moteur et attendez l'arrêt de toutes les pièces mobiles.
2. Soulevez le volet arrière et gardez-le dans cette position (Figure 1).

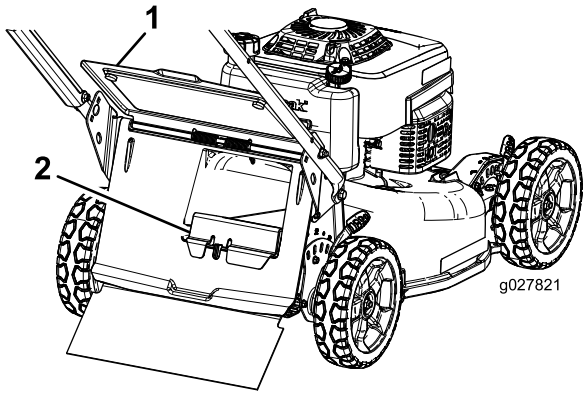

Figure 1

1. Volet arrière
2. Obturateur d'éjecteur arrière

Remarque: Enlevez l'obturateur d'éjection arrière s'il se trouve dans l'ouverture (Figure 1).

3. Installez le déflecteur d'éjection arrière (Figure 2).

© 2014—The Toro® Company
8111 Lyndale Avenue South
Bloomington, MN 55420

Enregistrez votre produit à www.Toro.com.

Traduction du texte d'origine (FR)
Imprimé aux États-Unis
Tous droits réservés

3391-234 A

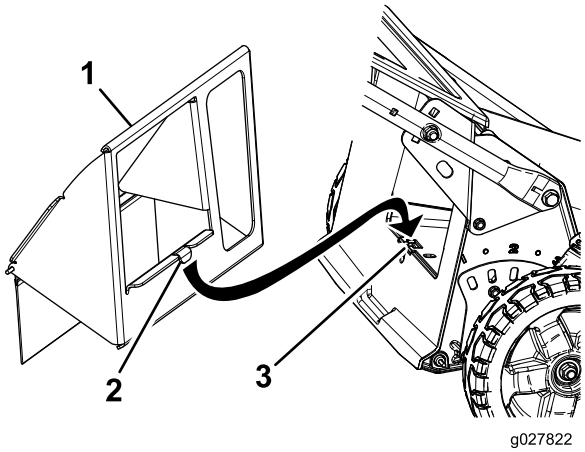

Figure 2

1. Déflecteur d'éjection arrière
2. Languette
3. Fente au bas de l'ouverture

Remarque: Insérez la languette du déflecteur d'éjection arrière dans la fente au bas de l'ouverture (Figure 2).

4. Abaissez le volet arrière sur le déflecteur d'éjection arrière.
5. Vérifiez que le déflecteur arrière est monté correctement, comme montré à la Figure 3.

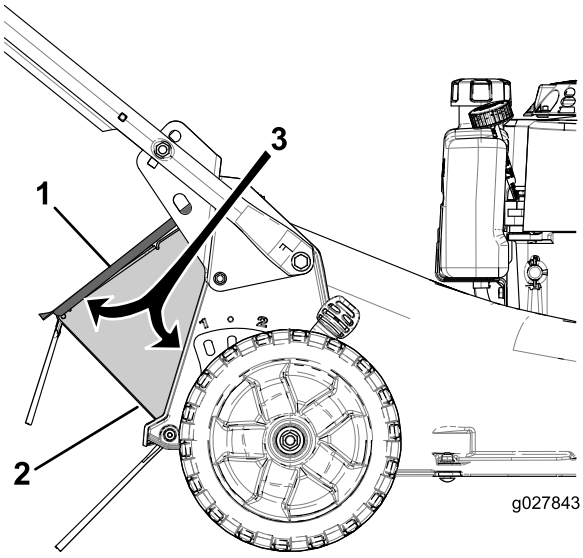

Figure 3

1. Volet arrière
2. Déflecteur arrière
3. S'assurer de l'absence de jeu ici.

Retrait du déflecteur d'éjection arrière

Pour retirer le déflecteur d'éjection arrière, inversez la procédure décrite dans la section Montage du déflecteur d'éjection arrière.