Form No. 3391-377 Rev A

TORO®

Count on it.

Betjeningsvejledning

Stråklippeenhed

Traktionsenhed i Greensmaster® 3000-serien

Modelnr. 04479—Serienr. 315000001 og derover

Registrer dit produkt på www.Toro.com.
Oversættelse af original (DA)

CE

3391-377 A

⚠ ADVARSEL

CALIFORNIEN
Advarsel i henhold til erklæring nr. 65

Dette produkt indeholder et eller flere kemikalier, der ifølge staten Californien er kræftfremkaldende og giver medfødte defekter eller forplantningsskader.

Indledning

Dette produkt overholder alle relevante EU-direktiver. Få yderligere oplysninger i inkorporeringserklæringen bagerst i denne udgivelse.

Denne stråklippeenhed er monteret på en selvkørende maskine, som er beregnet til brug af professionelle, ansatte operatører i kommercielle anvendelsesområder. Den er primært beregnet til klipning af græs på velholdte plæner i parker, golfbaner, på sportsbaner og kommercielle områder.

Læs denne vejledning omhyggeligt, så du kan lære at betjene og vedligeholde produktet korrekt samt undgå person- og produktskade. Det er dit ansvar at betjene produktet korrekt og sikkert.

Du kan kontakte Toro direkte på www.Toro.com for at få oplysninger om produkter og tilbehør, hjælp til at finde en forhandler eller for at registrere dit produkt.

Når du har brug for service, originale Toro-dele eller yderligere oplysninger, bedes du kontakte en autoriseret serviceforhandler eller Toros kundeservice samt have produktets model- og serienummer parat. Figur 1 angiver, hvor model- og serienummeret er placeret på produktet. Skriv numrene, hvor der er gjort plads til dette.

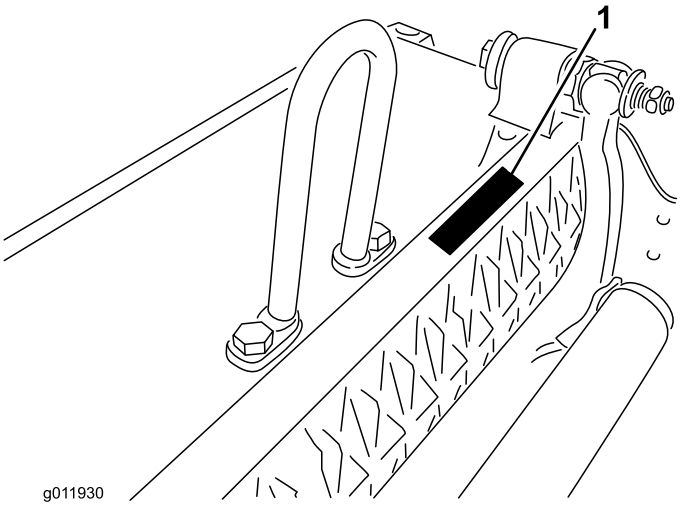

Figur 1

1. Model- og serienummerets placering

Modelnr. _____

Serienr. _____

Denne betjeningsvejledning beskriver potentielle risici og indeholder sikkerhedsmeddelelser, der angives med advarselssymbolet (Figur 2). Dette angiver en farekilde, der kan medføre alvorlig personskade eller død, hvis du ikke følger de anbefalede forholdsregler.

Figur 2

1. Advarselssymbol

Denne betjeningsvejledning bruger to ord til at fremhæve oplysninger. **Vigtigt** henleder opmærksomheden på særlige mekaniske oplysninger, og **Bemærk** angiver generel information, som det er værd at lægge særligt mærke til.

© 2015—The Toro® Company
8111 Lyndale Avenue South
Bloomington, MN 55420

Kontakt os på www.Toro.com.
Trykt i USA
Alle rettigheder forbeholdes

Indhold

Sikkerhed 3
Sikkerheds- og instruktionsmærkater 4
Opsætning 5
1 Montering af frontrullen 5
2 Omplacering af modvægtene 5
3 Montering af bøjeleddet, vinkelleddet eller kædeleddet..... 5
4 Positiv indstilling af knivcylindrene (over jorden) 6
5 Negativ indstilling af knivcylindrene (under jorden) 7
6 Montering af stråklippeenheden 7
Produktoversigt 9
Specifikationer 9
Redskaber/tilbehør 9
Betjening 9
Uddannelsesperiode 9
Tip vedrørende betjening 9
Vedligeholdelse 10
Afmontering af knivcylinderen 10

Sikkerhed

Risikokontrol og forebyggelse mod ulykker afhænger af, at det personale, der skal betjene, transportere, vedligeholde og opbevare maskinen, er uddannet i brugen af maskinen og udviser den fornødne opmærksomhed. Forkert brug eller vedligeholdelse af maskinen kan føre til personskader eller dødsulykker. Iagttag følgende sikkerhedsanvisninger for at mindske risikoen for personskader eller dødsulykker.

- Læs, forstå og følg alle instruktionerne i traktions- og stråklippeenhedens betjeningsvejledninger, før stråklippeenheden betjenes.
- Lad aldrig børn betjene traktionsenheden eller stråklippeenhederne. Lad ikke voksne betjene traktionsenheden eller stråklippeenhederne uden korrekt instruktion. Det bør kun være uddannede operatører, som har læst denne vejledning, som betjener traktionsenheden eller stråklippeenhederne.
- Stråklippeenhederne må aldrig betjenes af personer, som er påvirket af medicin eller alkohol.
- Sørg for, at alle afskærmninger og sikkerhedsanordninger er på plads. Hvis en afskærmning, sikkerhedsanordning eller mærkat er ulæselig eller beskadiget, skal den repareres eller udskiftes, før maskinen sættes i drift. Spænd også alle løse møtrikker, bolte og skruer for at sikre, at stråklippeenheden er i sikker driftsmæssig stand.
- Bær altid kraftige, skridsikre sko. Betjen ikke stråklippeenhederne, hvis du er iført sandaler, tennissko, gummisko eller shorts. Undgå desuden at bære løstsiddende tøj, der kan sætte sig fast i bevægelige dele. Bær altid lange benklæder og kraftige sko. Det tilrådes at bære sikkerhedsbriller, sikkerhedssko og hjelm, og dette er påkrævet i henhold til visse lokale bestemmelser og forsikringsregler.
- Fjern alt snavs og andre genstande, der kan opsamles og udslynges af stråklippeenheden. Hold alle omkringstående væk fra arbejdsområdet.
- Stop, og sluk motoren, hvis stråklippeenheden rammer en fast genstand, eller hvis enheden vibrerer unormalt. Kontroller stråklippeenheden for eventuelt beskadigede dele. Reparer eventuelle skader, før stråklippeenheden startes og betjenes.
- Sænk stråklippeenhederne ned til jorden, og tag nøglen ud af tændingen, når maskinen efterlades uden opsyn.
- Sørg for, at stråklippeenhederne er i sikker driftsmæssig stand ved at holde møtrikker, bolte og skruer fast tilspændt.
- Fjern nøglen fra tændingen for at forhindre, at nogen utilsigtet kommer til at starte motoren, når du efterser, justerer eller opbevarer maskinen.
- Udfør kun den vedligeholdelse, som er beskrevet i instruktionerne i denne vejledning. Kontakt en autoriseret Toro-forhandler, hvis det nogen sinde skulle være

nødvendigt med større reparationer, eller du har brug for anden hjælp.

- Køb altid originale Toro-reservedele og originalt tilbehør for at være sikker på optimal ydeevne og sikkerhed. **Brug aldrig reservedele og tilbehør fremstillet af andre producenter, selvom det påstås, at udstyret passer.** Kig efter Toro-logoet for at sikre, at delene er ægte. Hvis der benyttes reservedele og tilbehør, som ikke er godkendt, kan garantien fra The Toro Company blive gjort ugyldig.

Sikkerheds- og instruktionsmærkater

Sikkerheds- og instruktionsmærkaterne kan nemt ses af operatøren og er placeret tæt på potentielle risikoområder. Beskadigede eller bortkomne mærkater skal udskiftes.

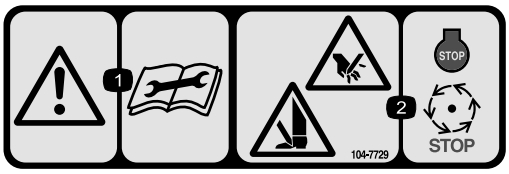

104-7729

1. Advarsel – læs instruktionerne, før der foretages servicering eller vedligeholdelse.
2. Risiko for at skære hænder og fødder – stop motoren, og vent til de bevægelige dele er standset.

Opsætning

1

Montering af frontrullen

Kræver ingen dele

Fremgangsmåde

Stråklippeenheden leveres uden frontrulle. Monter rullen vha. de løse dele der følger med stråklippeenheden, og monteringsvejledningen der følger med rullen.

2

Omplacering af modvægtene

Kræver ingen dele

Fremgangsmåde

Stråklippeenhederne leveres med modvægten monteret i højre side og motorophænget monteret i venstre side af stråklippeenheden. Modvægten flyttes til den anden side af stråklippeenheden ved at gøre følgende:

1. Fjern de 2 maskinskruer, der holder modvægten fast i højre side af stråklippeenheden.
2. Fjern kontravægten (Figur 3).

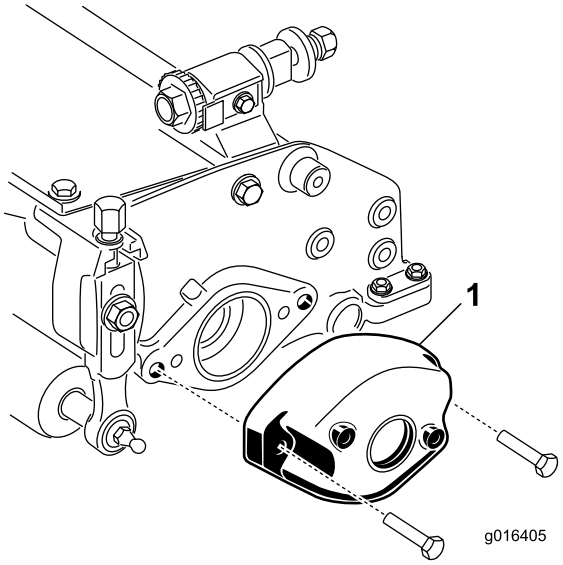

Figur 3

1. Kontravægt

3. Fjern de (2) unbrakoskruer, der holder motorophænget fast i venstre side af stråklippeenheden.
4. Fjern motorophænget (Figur 4).
5. Smør indersiden af drivnoten med fedt (Figur 4).

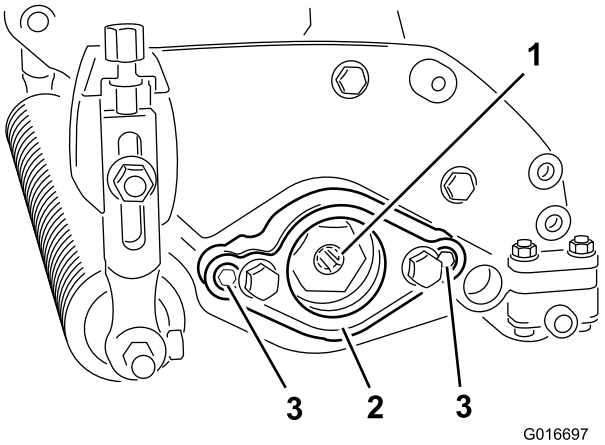

Figur 4

1. Drivnot
2. Motorophæng
3. Unbrakoskrue

6. I den højre side af stråklippeenheden skal du påføre et fint lag olie på o-ringen og montere motorophænget med de (2) unbrakoskruer, som du fjernede tidligere.

   Bemærk: Tilspænd skruerne med et moment på 16 til 20 Nm.
7. I venstre side af stråklippeenheden skal du påføre et fint lag olie på o-ringen og montere modvægten med de skruer, som du fjernede tidligere.

   Bemærk: Tilspænd skruerne med et moment på 16 til 20 Nm.

3

Montering af bøjeleddet, vinkelleddet eller kædeleddet

Kræver ingen dele

Fremgangsmåde

For stråklippeenheder der skal monteres på en traktionsenhed med et serienummer før 240000001, skal det korrekte løfteled købes og monteres.

Bemærk: De 2 maskinskruer, der er blevet anvendt til at montere løfteleddet leveres monteret på stråklippeenheden.

Et bøjeled (delnr. 105-5740) er påkrævet til Greensmaster 3000-, 3000-D-, 3050-, 3100-, 3150-

og 3150-Q-traktionsenheder (det leveres med de ovennævnte Greensmaster-traktionsenheder).

Monter bøjleleddet øverst på stråklippeenheden med 2 maskinskruer.

Bemærk: Tilspænd maskinskruerne med et moment på 34-40 Nm (Figur 5).

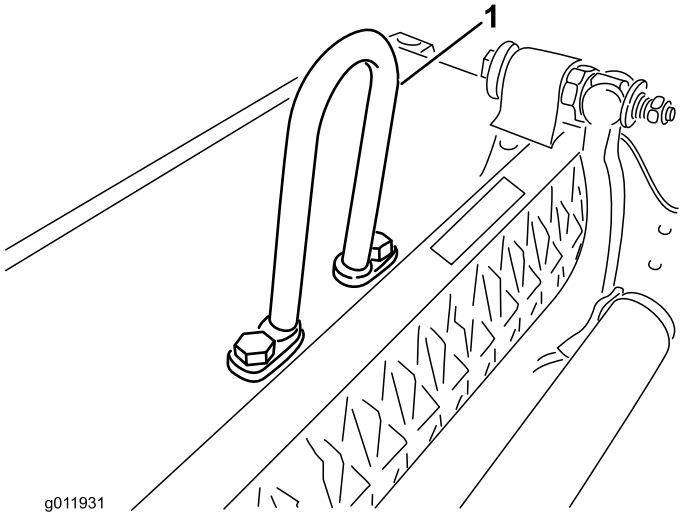

Figur 5

1. Bøjleled

Et vinkelled, (delnr. 110-2397), kræves til Greensmaster 3250-D-traktionsenheder (det leveres med Greensmaster 3250-D-traktionsenheden).

Monter vinkelleddet (Figur 6) øverst på stråklippeenheden med 2 maskinskruer.

Bemærk: Tilspænd maskinskruerne med et moment på 34-40 Nm.

Vigtigt: Placer den forskudte løftekrog mod forenden af stråklippeenheden.

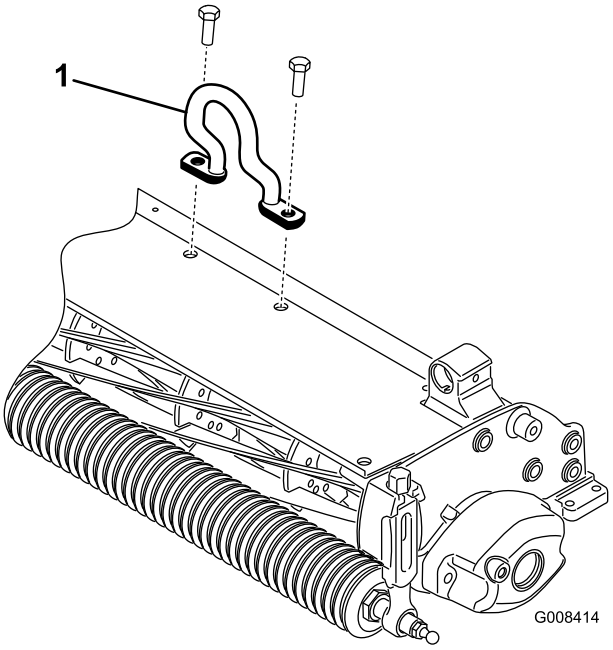

Figur 6

1. Forskudt løftekrog

Et kædeled, (delnr. 106-2601) og et monteringsbeslag, (delnr. 105-5738) kan også bruges på Greensmaster 3250-D-traktionsenheden.

Monter kædeleddet øverst på stråklippeenheden med monteringsbeslaget og 2 maskinskruer.

Bemærk: Tilspænd maskinskruerne med et moment på 34-40 Nm (Figur 7).

Bemærk: Når stråklippeenheden monteres på traktionsenheden, skal den brede ende af kædeleddet sættes i løftearmen.

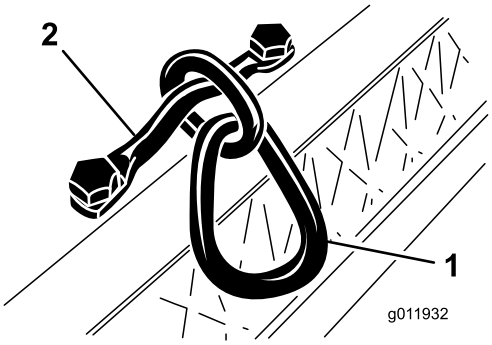

Figur 7

1. Kædeled
2. Monteringsbeslag

4

Positiv indstilling af knivcylindrene (over jorden)

Kræver ingen dele

Fremgangsmåde

1. Placer stråklippeenheden på en plan overflade.
2. Placer en målestang, som har den ønskede knivhøjde over jorden, under hver ende af stråklippeenheden (Figur 8).

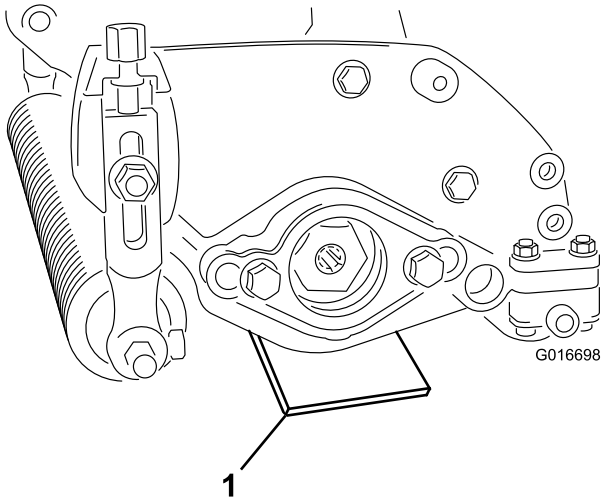

Figur 8

1. Målestang

3. Når bagrullen berører det plane underlag, skal du løsne begge klippehøjdemøtrikker.
4. Drej klippehøjden, indtil begge ender af frontrullen berører det plane underlag.
5. Brug et stykke papir til at kontrollere hver rulleendes berøring med underlaget.
6. Tilspænd begge låsemøtrikker på klippehøjdeknapperne.

5

Negativ indstilling af knivcylindrene (under jorden)

Kræver ingen dele

Fremgangsmåde

Bemærk: Det anbefales, at den negative indstilling for skærekniven ikke overstiger en nedramningsdybde på 5 mm.

1. Placer stråklippeenheden på en plan overflade.
2. Placer 4 målestænger, som er indstillet til den ønskede nedramningsdybde under jorden, under stråklippeenhedens frontrulle og bagrulle (Figur 9).

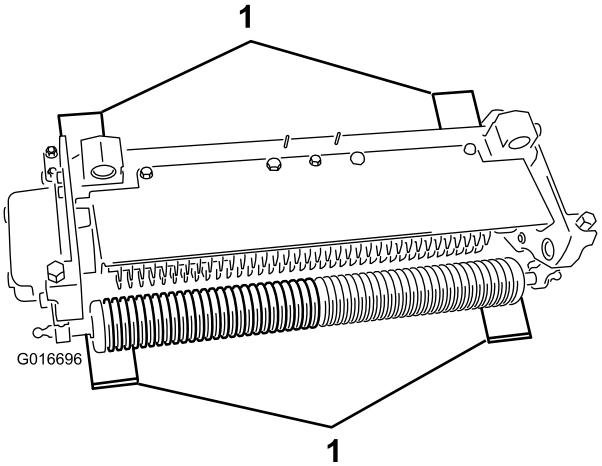

Figur 9

1. Målestang

3. Når bagrullen berører det plane underlag, skal du løsne begge klippehøjdemøtrikker.
4. Drej klippehøjden, indtil begge ender af frontrullen berører det plane underlag.
5. Brug et stykke papir til at kontrollere hver rulleendes berøring med underlaget.
6. Tilspænd begge låsemøtrikker på klippehøjdeknapperne.

6

Montering af stråklippeenhe-den

Kræver ingen dele

Vigtigt: **Hvis du sætter stråklippeenheden til en negativ indstilling, skal du sørge for ikke at beskadige knivcylindrene ved kontakt med betongulv eller asfalterede overflader.**

Bemærk: **Stråklippeenheden leveres konfigureret til venstrestyring fra fabrikken. Det kan være nødvendigt at konfigurere den til højrestyring. Se** **2 Omplacering af modvægtene (side 5)****.**

Produktoversigt

Specifikationer

Traktorer	Disse stråklippeenheder kan monteres på Greensmaster 3000-, 3000–D-, 3050-, 3100-, 3150-, 3250–D- og 3150-Q-traktionsenhederne.
Klippehøjde	Stråklippehøjden indstilles på frontrullen med to lodrette skruer og holdes på plads af to låsemaskinskruer.
Klippehøjdeinterval	Klippehøjdeindstillingen for bænken fra er 4,78 mm under jordhøjde til 6,35 mm over jordhøjde.
Knivcylindernes lejer	To forseglede kuglelejer i rustfrit stål med dybe riller, 30 mm indvendig diameter, glider på plads på knivcylinderakslen, holdes på plads af indvendig notet gevindskåret drevindsats. Yderligere indvendig forsegling langs med forseglet eksternt lejehus til ekstra beskyttelse. Knivcylinderposition fastholdes med en bølgespændeskive uden justeringsmøtrik.
Ruller	Bagrullen er en fuld stålrulle med en diameter på 5,1 mm.
Græsafskærmning	Ikke-justerbar afskærmning med justerbar klippestang for at forbedre græsudkastningen fra knivcylinderen i vådt vejr.
Modvægt	En støbejernsvægt, der er monteret over for drivmotoren, holder stråklippeenheden i balance.
Nettovægt	31 kg

Redskaber/tilbehør

Der kan fås en række forskellige Toro-godkendte redskaber og tilbehør til brug sammen med maskinen, som gør den bedre og mere alsidig. Kontakt en autoriseret serviceforhandler eller gå ind på www.Toro.com for at få en liste over alt godkendt udstyr og tilbehør.

Betjening

Uddannelsesperiode

Vurder stråklippeenhedens ydeevne i den ønskede indstilling, inden stråklippeenheden betjenes på en green. Kør først på et ryddet, ubrugt område for at afgøre, om de ønskede resultater opnås. Juster stråklippeenheden, når du vil ændre indstillingerne.

Bemærk: Når stråklippeenhederne monteres på Greensmaster 3200-, 3200-D- eller 3250-D-traktionsenhederne og betjenes med tung last, kan det være nødvendigt at foretage en justering af bærerrammen og aflastningsventilen i enhedskredsløbet.

Tip vedrørende betjening

- Kør traktionsenheden ved fuld gas med varierende kørselshastighed med henblik på at tage højde for stråklipningsbelastningerne.
- Den anbefalede, maksimale negative indstilling på stråklipperknivene er en nedramningsdybde på 5 mm.
- Den strømforsyning, der er nødvendig til betjening af stråklippeenheden, varierer afhængigt af plæne- og jordforhold.
- Under visse forhold kan det være nødvendigt at reducere kørselshastigheden.

Vedligeholdelse

Bemærk: Maskinens venstre og højre side er som set fra den normale betjeningsposition.

Afmontering af knivcylinderen

Afmonter knivcylinderen, når du skal udskifte en skærekniv eller knivcylinderens lejer.

Vigtigt: Sørg for, at de 2 akselholdere og afstandsbøsningen er på plads, før du installerer lejet på knivcylinderen (Figur 10). Tilspænd indskruningsmøtrikkerne med et moment på 136 Nm.

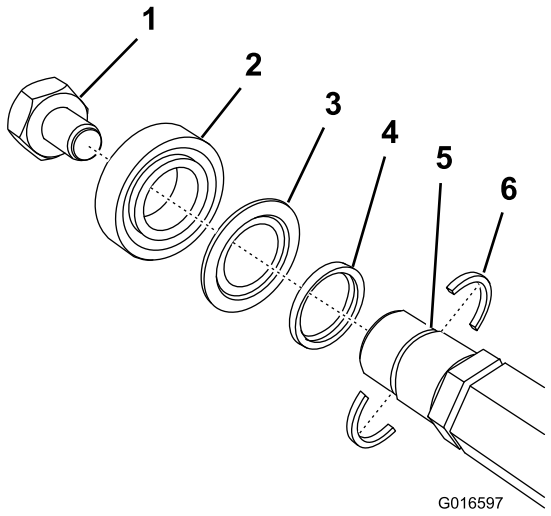

Figur 10

1. Indskruningsmøtrik med venstregevind
2. Leje
3. Pakning
4. Afstandsbøsning
5. Rille i aksel
6. Akselholder (skal monteres først)

Bemærkninger:

Bemærkninger:

Bemærkninger:

Inkorporeringserklæring

The Toro Company, 8111 Lyndale Ave. South, Bloomington, MN, USA, erklærer, at de(n) følgende enhed(er) overholder de anførte direktiver, når de(n) installeres iht. den medfølgende vejledning på visse Toro-modeller som angivet i den relevante overensstemmelseserklæring.

Modelnr.	Serienr.	Produktbeskrivelse	Fakturabeskrivelse	Generel beskrivelse	Direktiv
04479	315000001 og derover	Stråklippeenhed, traktionsenhed i Greensmaster 3000-serien	THATCHING REEL	Knivcylinder til anvendelse på strå	2006/42/EF

Relevant teknisk dokumentation er blevet udarbejdet som krævet iht. del B i bilag VII til 2006/42/EF.

Vi vil som svar på anmodninger fra nationale myndigheder fremsende relevant information om dette delvist komplette maskineri. Informationerne bliver fremsendt elektronisk.

Dette maskineri må ikke idriftsættes, før det er inkorporeret i godkendte Toro-modeller som angivet i den tilknyttede overensstemmelseserklæring og iht. alle vejledninger, hvorved det kan erklæres at overholde alle relevante direktiver.

Certificeret:

David Klis
Overordnet teknisk chef
8111 Lyndale Ave. South
Bloomington, MN 55420, USA
December 18, 2013

Teknisk EU-kontakt:

Peter Tetteroo
Toro Europe NV
B-2260 Oevel-Westerloo
Belgium

Tel. 0032 14 562960
Fax 0032 14 581911

International forhandlerliste

Forhandler:	Land:	Tlf.:	Forhandler:	Land:	Tlf.:
Agrolanc Kft	Ungarn	36 27 539 640	Maquiver S.A.	Colombia	57 1 236 4079
Balama Prima Engineering Equip.	Hongkong	852 2155 2163	Maruyama Mfg. Co. Inc.	Japan	81 3 3252 2285
B-Ray Corporation	Korea	82 32 551 2076	Mountfield a.s.	Tjekkiet	420 255 704 220
Casco Sales Company	Puerto Rico	787 788 8383	Mountfield a.s.	Slovakiet	420 255 704 220
Ceres S.A.	Costa Rica	506 239 1138	Munditol S.A.	Argentina	54 11 4 821 9999
CSSC Turf Equipment (pvt) Ltd.	Sri Lanka	94 11 2746100	Norma Garden	Rusland	7 495 411 61 20
Cyril Johnston & Co.	Nordirland	44 2890 813 121	Oslinger Turf Equipment SA	Ecuador	593 4 239 6970
Cyril Johnston & Co.	Republikken Irland	44 2890 813 121	Oy Hako Ground and Garden Ab	Finland	358 987 00733
Equiver	Mexico	52 55 539 95444	Parkland Products Ltd.	New Zealand	64 3 34 93760
Femco S.A.	Guatemala	502 442 3277	Perfetto	Polen	48 61 8 208 416
ForGarder OU	Estland	372 384 6060	Pratoverde SRL.	Italien	39 049 9128 128
G.Y.K. Company Ltd.	Japan	81 726 325 861	Prochaska & Cie	Østrig	43 1 278 5100
Geomechaniki of Athens	Grækenland	30 10 935 0054	RT Cohen 2004 Ltd.	Israel	972 986 17979
Golf international Turizm	Tyrkiet	90 216 336 5993	Riversa	Spanien	34 9 52 83 7500
Guandong Golden Star	Kina	86 20 876 51338	Lely Turfcare	Danmark	45 66 109 200
Hako Ground and Garden	Sverige	46 35 10 0000	Solvert S.A.S	Frankrig	33 1 30 81 77 00
Hako Ground and Garden	Norge	47 22 90 7760	Spypros Stavrinides Limited	Cypern	357 22 434131
Hayter Limited (U.K.)	Storbritannien	44 1279 723 444	Surge Systems India Limited	Indien	91 1 292299901
Hydroturf Int. Co Dubai	Forenede Arabiske Emirater	97 14 347 9479	T-Markt Logistics Ltd.	Ungarn	36 26 525 500
Hydroturf Egypt LLC	Ægypten	202 519 4308	Toro Australia	Australien	61 3 9580 7355
Irrimac	Portugal	351 21 238 8260	Toro Europe NV	Belgien	32 14 562 960
Irrigation Products Int'l Pvt Ltd.	Indien	0091 44 2449 4387	Valtech	Marocco	212 5 3766 3636
Jean Heybroek b.v.	Holland	31 30 639 4611	Victus Emak	Polen	48 61 823 8369

Europæisk erklæring om beskyttelse af privatlivets fred

De oplysninger, som Toro indsamler
Toro Warranty Company (Toro) respekterer dit privatliv. For at vi kan behandle dit garantikrav og kontakte dig i tilfælde af en produkttilbagekaldelse, beder vi dig dele visse oplysninger med os, enten direkte eller gennem din lokale Toro-virksomhed eller -forhandler.

Toros garantisystem hostes på servere i USA, hvor love om beskyttelse af privatlivets fred muligvis ikke yder samme beskyttelse, som gælder i dit land.

VED AT DELE DINE PERSONLIGE OPLYSNINGER MED OS GIVER DU DIT SAMTYKKE TIL BEHANDLING AF DINE PERSONLIGE OPLYSNINGER SOM BESKREVET I DENNE ERKLÆRING OM BESKYTTELSE AF PRIVATLIVETS FRED.

Toros brug af oplysninger
Toro kan bruge dine personlige oplysninger til at behandle garantikrav og kontakte dig i tilfælde af en produkttilbagekaldelse og til ethvert andet formål, som vi informerer dig om. Toro kan dele dine oplysninger med Toros søsterselskaber, forhandlere eller andre forretningspartnere i forbindelse med enhver af disse aktiviteter. Vi sælger ikke dine personlige oplysninger til andre virksomheder. Vi forbeholder os retten til at offentliggøre personlige oplysninger for at kunne overholde gældende lovgivning og efter anmodning fra relevante myndigheder med henblik på at kunne betjene vores systemer korrekt eller af hensyn til vores egen eller brugerens beskyttelse.

Opbevaring af dine personlige oplysninger
Vi opbevarer dine personlige oplysninger, så længe vi har behov for dem, til de formål, som de oprindeligt blev indsamlet til, eller til andre legitime formål (som f.eks. overholdelse af regler) eller som påkrævet af gældende lovgivning.

Toros forpligtelse i forbindelse med sikkerheden af dine personlige oplysninger
Vi tager rimelige forholdsregler for at beskytte sikkerheden af dine personlige oplysninger. Vi tager også forholdsregler for at opretholde nøjagtigheden og aktualiteten af personlige oplysninger.

Adgang til og korrigering af dine personlige oplysninger
Hvis du gerne vil gennemse eller ændre dine personlige oplysninger, kan du kontakte os pr. e-mail på legal@toro.com.

Forbrugerlovgivning i Australien

Forbrugere i Australien kan finde nærmere oplysninger om forbrugerlovgivningen i Australien i kassen eller hos den lokale Toro-forhandler.

Toros generelle produktgaranti

To års begrænset garanti

Fejl og produkter, der er dækket

The Toro Company og dets søsterselskab, Toro Warranty Company, garanterer i fællesskab i henhold til en aftale mellem dem, at dit Toro-produkt (”produktet”) er frit for materialefejl og fejl i den håndværksmæssige udførelse i to år eller 1500 driftstimer*, hvad end der måtte indtræde først. Denne garanti gælder for alle produkter med undtagelse af dybdeluftere (se de separate garantierklæringer for disse produkter). Hvis der forekommer en fejl, som er dækket af garantien, vil vi reparere produktet uden omkostninger for dig. Dette inkluderer fejldiagnose, arbejdsløn, reservedele og transport. Denne garanti træder i kraft på den dato, produktet leveres til den person, som oprindeligt køber det i detailleddet.
* Produkt udstyret med timetæller.

Sådan får du udført service, der er dækket af garantien

Det påhviler dig at underrette produktforhandleren eller den autoriserede produktforhandler, som du har købt produktet hos, så snart du tror, der er opstået en fejl, som er dækket af garantien. Hvis du har brug for hjælp til at finde frem til en produktforhandler eller en autoriseret forhandler, eller hvis du har spørgsmål vedrørende dine rettigheder eller ansvar i henhold til garantien, kan du kontakte os her:

Toro Commercial Products Service Department
Toro Warranty Company
8111 Lyndale Avenue South
Bloomington, MN 55420-1196, USA

+1–952–888–8801 eller +1–800–952–2740
E-mail: commercial.warranty@toro.com

Ejerens ansvar

Du er som ejer af produktet ansvarlig for at udføre den vedligeholdelse og de justeringer, som er nødvendige i henhold til din *betjeningsvejledning*. Hvis du ikke udfører den nødvendige vedligeholdelse og de nødvendige justeringer, kan dette danne grundlag for at afvise en reklamation i henhold til garantien.

Genstande og fejl, der ikke er dækket

Det er ikke alle produktfejl eller funktionsfejl, der måtte opstå i garantiperioden, som udgør materialefejl eller fejl i den håndværksmæssige udførelse. Denne garanti dækker ikke følgende:

- Produktfejl, som er en følge af brug af ikke-originale Toro-reservedele eller af installation og brug af ekstra eller modificeret eller ikke-originalt Toro-tilbehør og -produkter. Der kan medfølge en separat garantierklæring fra producenten af sådanne enheder.
- Produktfejl, som er en følge af manglende udførelse af anbefalet vedligeholdelse og/eller justeringer. Undladelse af at udføre korrekt vedligeholdelse af Toro-produkterne i henhold til skemaet over anbefalet vedligeholdelse i *betjeningsvejledningen* kan danne grundlag for afvisning af et garantikrav.
- Produktfejl, der stammer fra brug af produktet på ødelæggende, uagtsom eller hensynsløs vis.
- Reservedele, som forbruges ved brug, medmindre de skønnes at være defekte. Eksempler på reservedele, som forbruges eller opbruges under normal betjening af produktet omfatter, men er ikke begrænset til, bremseklodser og -belægninger, koblingsbelægninger, skæreknive, knivcylindre, ruller og lejer (forseglede eller smørbare), bundknive, tændrør, styrehjul, lejer, dæk, filtre, remme samt visse sprøjtekomponenter såsom membraner, dyser og kontraventiler osv.
- Fejl, der forårsages af eksterne forhold. Forhold, der anses for at være eksterne forhold, omfatter, men er ikke begrænset til, vejret, opbevaringsforhold, forurening, brug af ikke-godkendte brændstoffer, kølevæsker, smøremidler, tilsætningsstoffer, gødningsmidler, vand eller kemikalier osv.
- Funktions- eller driftsfejl forårsaget af brændstoffer (f.eks. benzin, diesel eller biodiesel), der ikke overholder deres respektive branchestandarder.
- Normal støj, vibration, slid og ælde samt forringelse.
- Normalt slid omfatter, men er ikke begrænset til, beskadigelse af sæder som følge af slitage eller afslidning, slid på malede overflader, ridsede mærkater eller vinduer osv.

Reservedele

Reservedele, der planmæssigt skal udskiftet i forbindelse med nødvendig vedligeholdelse, er kun dækket af garantien i tidsrummet frem til det planmæssige tidspunkt for udskiftning af den pågældende reservedel. Reservedele, der udskiftes i henhold til denne garanti, er dækket af garantien i den originale produktgarantis løbetid og bliver Toros ejendom. Toro træffer endelig beslutning om, hvorvidt en reservedel eller en samlet enhed skal repareres eller udskiftes. Toro har ret til at bruge fabriksrenoverede reservedele til reparationer, der er dækket af garantien.

Garanti på dybdeafladnings- og litium-ion-batterier:

Dybdeafladnings- og litium-ion-batterier kan levere et samlet, specificeret antal kilowatttimer i løbet af deres levetid. Brugs-, opladnings- og vedligeholdelsesteknikker kan forlænge eller forkorte den samlede batterilevetid. I takt med at batterierne i dette produkt forbruges, vil mængden af nyttigt arbejde mellem opladningsintervaller langsomt formindskes, indtil batteriet er helt faldt. Udskiftning af slidte batterier som følge af normalt forbrug påhviler ejeren af produktet. Det kan være nødvendigt at udskifte batterier under produktets normale garantiperiode for ejerens regning. Bemærk: (kun litium-ion-batteri): Et litium-ion-batteri har en garanti, der kun dækker delen og dækker forholdsmæssigt, med start i år 3 til år 5 baseret på driftstiden og de brugte kilowatttimer. Der findes flere oplysninger i *betjeningsvejledningen*.

Omkostninger til vedligeholdelse afholdes af ejeren

Motorjustering, smøring, rengøring og polering, udskiftning af filtre, kølevæske og udførelse af anbefalet vedligeholdelse er eksempler på normal service, som Toro-produkter kræver, og omkostninger i forbindelse hermed afholdes af ejeren.

Generelle betingelser

Det eneste retsmiddel, du har til rådighed i henhold til nærværende garanti, er reparation hos en autoriseret Toro-forhandler.

Hverken The Toro Company eller Toro Warranty Company er ansvarlig for følgeskader eller indirekte eller hændelige skader i forbindelse med brugen af de Toro-produkter, der er dækket af nærværende garanti, herunder omkostninger eller udgifter til at fremskaffe erstatningsudstyr eller service i de perioder, der med rimelighed medgår i forbindelse med funktionsfejl eller manglende rådighed over produktet, mens der udføres reparationer i henhold til garantien. Bortset fra den emissionsgaranti, der er nævnt nedenfor, og kun såfremt denne måtte finde anvendelse, gives ingen anden udtrykkelig garanti. Alle underforståede garantier om salgbarhed og brugsegnethed er begrænset til denne udtrykkelige garantis varighed.

I visse stater er det ikke tilladt at fragå ansvar for hændelige og følgeskader eller at begrænse tidsrummet for en underforstået garantis varighed, så ovenstående ansvarsfragåelser og begrænsninger gælder muligvis ikke for dig. Denne garanti giver dig bestemte juridiske rettigheder, men derudover kan du også have andre rettigheder, som varierer fra stat til stat.

Bemærk vedrørende motorgaranti:

Emissionskontrolsystemet på dit produkt kan være dækket at en separat garanti, som overholder de krav, der er fastsat af det amerikanske miljøbeskyttelsesagentur (Environmental Protection Agency, EPA) og/eller rådet for luftressourcer i Californien (California Air Resources Board, CARB). De timemæssige begrænsninger, der er anført ovenfor, gælder ikke for garantien på emissionskontrolsystemet. Der henvises til garantierklæringen om motoremissionsgaranti, som er vedlagt dit produkt eller er indeholdt i motorfabrikantens dokumentation, for yderligere oplysninger.

Andre lande end USA og Canada

Kunder, som har købt Toro-produkter, der er eksporteret fra USA eller Canada, skal kontakte deres Toro-forhandler for at få en garantipolice, som gælder for deres land, provins eller stat. Såfremt du af en eller anden grund er utilfreds med din forhandlers service eller har problemer med at få oplysninger om garantien, bedes du kontakte Toro-importøren.

374-0253 Rev C