Form No. 3389-156 Rev B

TORO®

Count on it.

Manuel de l'utilisateur

Groupe de déplacement Greensmaster® Flex™ 1800/2100

N° de modèle 04040—N° de série 315000001 et suivants
N° de modèle 04041—N° de série 315000001 et suivants

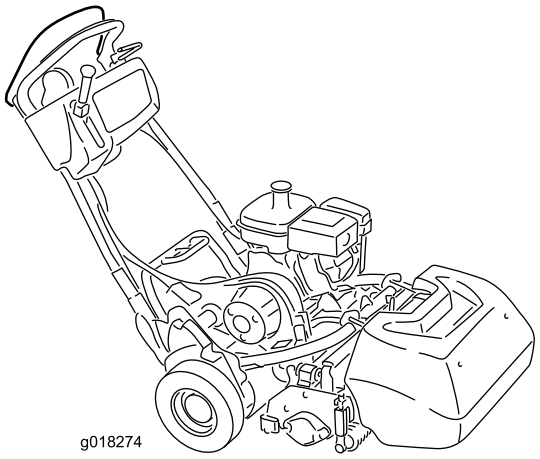

g018274

Enregistrez votre produit à www.Toro.com.
Traduction du texte d'origine (FR)

CE

3389-156 B

Ce produit est conforme à toutes les directives européennes pertinentes. Pour plus de renseignements, reportez-vous à la Déclaration de conformité spécifique du produit fournie séparément.

⚠ ATTENTION

CALIFORNIE
Proposition 65 - Avertissement

Ce produit contient une ou des substances chimiques considérées par l'état de Californie comme capables de provoquer des cancers, des anomalies congénitales ou d'autres troubles de la reproduction.

Les gaz d'échappement de ce produit contiennent des substances chimiques considérées par l'état de Californie comme susceptibles de provoquer des cancers, des malformations congénitales et autres troubles de la reproduction.

Un pare-étincelles est incorporé au silencieux car certaines régions et certains pays en exigent l'usage sur le moteur de la machine.

Les pare-étincelles Toro d'origine sont homologués par le Service des forêts du Ministère de l'Agriculture des États-Unis (USDAFS).

Important: Le moteur de cette machine est équipé d'un pare-étincelles. Vous commettez une infraction à la section 4442 du Code des ressources publiques de Californie si vous utilisez cette machine dans une zone boisée, broussailleuse ou recouverte d'herbe sans l'équiper d'un pare-étincelles en bon état de marche, ou sans que le moteur soit bridé, équipé et entretenu correctement pour prévenir les incendies. Certains autres états ou régions fédérales peuvent être régis par des lois similaires.

Ce système d'allumage par étincelle est conforme à la norme canadienne ICES-002.

Introduction

Cette machine est une tondeuse à conducteur marchant à cylindre prévue pour les utilisateurs professionnels employés à des applications commerciales. Elle est principalement conçue pour tondre les pelouses régulièrement entretenues dans les parcs, les terrains de golf, les terrains de sports et les espaces verts commerciaux. Elle n'est pas conçue pour couper les broussailles et autre végétation sur le bord des routes ni pour des utilisations agricoles.

Lisez attentivement cette notice pour apprendre comment utiliser et entretenir correctement votre produit, et éviter de l'endommager ou de vous blesser. Vous êtes responsable de l'utilisation sûre et correcte du produit.

Vous pouvez contacter Toro directement sur le site www.Toro.com pour tout renseignement sur les produits et accessoires, pour trouver un revendeur ou enregistrer votre produit.

Pour obtenir des prestations de service, des pièces Toro d'origine ou des renseignements complémentaires, munissez-vous des numéros de modèle et de série du produit et contactez un concessionnaire-réparateur ou le service client Toro agréé. La Figure 1 indique l'emplacement des numéros de modèle et de série du produit. Inscrivez les numéros dans l'espace réservé à cet effet.

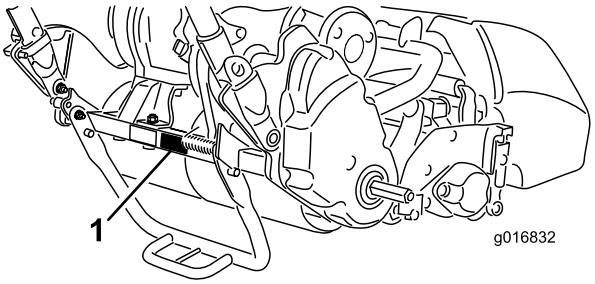

Figure 1

1. Emplacement des numéros de modèle et de série – Groupe de déplacement

N° de modèle _____

N° de série _____

Les mises en garde de ce manuel soulignent les dangers potentiels et sont signalées par le symbole de sécurité (Figure 2), qui indique un danger pouvant entraîner des blessures graves ou mortelles si les précautions recommandées ne sont pas respectées.



Figure 2

1. Symbole de sécurité.

Ce manuel utilise deux termes pour faire passer des renseignements essentiels. **Important**, pour attirer l'attention sur des renseignements mécaniques spécifiques et **Remarque**, pour insister sur des renseignements d'ordre général méritant une attention particulière.

© 2015—The Toro® Company
8111 Lyndale Avenue South
Bloomington, MN 55420

Contactez-nous sur www.Toro.com.
Imprimé aux États-Unis
Tous droits réservés

Table des matières

Sécurité 4
Consignes de sécurité 4
Consignes de sécurité 5
Niveau de puissance acoustique 6
Niveau de pression acoustique 6
Niveau de vibrations 6
Autocollants de sécurité et d'instruction 7
Mise en service 9
1 Montage du plateau de coupe sur le groupe de déplacement 10
2 Pose des retenues du guidon 10
3 Montage des roues de transport 11
4 Contrôle du niveau d'huile moteur 12
5 Montage du bac à herbe 12
Vue d'ensemble du produit 13
Commandes 13
Caractéristiques techniques 17
Outils et accessoires 17
Utilisation 18
Sécurité avant tout 18
Contrôle du niveau d'huile moteur 18
Remplissage du réservoir de carburant 18
Réglage de la hauteur du guidon 19
Réglage de l'angle du guidon 20
Réglage de la commande d'accélérateur 20
Démarrage et arrêt du moteur 20
Transport de la machine 20
Préparatifs de tonte 21
Conseils pour la tonte 21
Contrôle du fonctionnement des contacteurs de sécurité 22
Désengagement de la transmission 23
Réglage de la machine en fonction de l'état du gazon 25
Entretien 27
Programme d'entretien recommandé 27
Liste de contrôle pour l'entretien journalier 28
Entretien du moteur 29
Vidange de l'huile moteur 29
Entretien du filtre à air 30
Entretien de la bougie 31
Entretien du système d'alimentation 32
Nettoyage de la cuvette de carburant et de la crépine 32
Remplacement de la conduite d'alimentation 32
Entretien du système électrique 33
Entretien du contacteur de sécurité de déplacement 33
Entretien du contacteur de sécurité de frein 33
Entretien des freins 34
Réglage du frein de service/stationnement 34
Entretien des courroies 34
Contrôle de la courroie d'entraînement de cylindre 34
Trou d'accès du couvercle de transmission 35
Tendeur de courroie de transmission 35
Entretien des commandes 36
Réglage de la commande de déplacement 36
Réglage de la commande du cylindre 37
Remisage 38

Sécurité

Cette machine est conçue en conformité avec la norme EN ISO 5395:2013 et la norme ANSI B71.4-2012.

Cette machine peut occasionner des accidents si elle n'est pas utilisée ou entretenue correctement. Pour réduire les risques d'accidents et de blessures, respectez les consignes de sécurité qui suivent. Tenez toujours compte des mises en garde signalées par le symbole de sécurité ⚠ et la mention PRUDENCE, ATTENTION ou DANGER. Ne pas respecter ces instructions, c'est risquer de vous blesser, parfois mortellement.

Consignes de sécurité

Lorsque vous utilisez cette machine à une altitude de 1 520 à 2 440 mètres au-dessus du niveau de la mer, vous devez l'équiper du kit haute altitude. Consultez votre concessionnaire Toro autorisé.

Apprendre à se servir de la machine

- Lisez attentivement le manuel de l'utilisateur et toute autre documentation de formation. Familiarisez-vous avec les commandes, les symboles de sécurité et l'utilisation correcte de la machine.
- N'autorisez jamais des enfants, ou des adultes n'ayant pas pris connaissance de ces instructions, à utiliser la tondeuse ou procéder à son entretien. Certaines législations imposent un âge minimum pour l'utilisation de ce type d'appareil.
- Ne tondez jamais lorsque des personnes, et surtout des enfants ou des animaux familiers, se trouvent à proximité.
- N'oubliez jamais que l'utilisateur est responsable des accidents ou dommages causés aux autres personnes et à leurs possessions.
- Le propriétaire/l'utilisateur est responsable des dommages matériels ou corporels et peut les prévenir.

Avant d'utiliser la machine

- Portez toujours des chaussures solides à semelles antidérapantes, un pantalon, un casque, des lunettes de protection et des protecteurs d'oreilles pour travailler. Les cheveux longs, les vêtements amples et les bijoux peuvent se prendre dans les pièces mobiles. N'utilisez pas la machine pieds nus ou chaussé de sandales.
- Inspectez soigneusement la zone à tondre et enlevez tout objet susceptible d'être projeté par la machine.
- Attention – Le carburant est extrêmement inflammable. Prenez les précautions suivantes :
  - Conservez le carburant dans un récipient spécialement conçu à cet effet.
  - Faites toujours le plein à l'extérieur, et ne fumez jamais pendant cette opération.
  - Faites le plein de carburant avant de mettre le moteur en marche. N'enlevez jamais le bouchon du réservoir de carburant et n'ajoutez jamais de carburant lorsque le moteur tourne ou qu'il est chaud.
  - Si vous renversez du carburant, ne mettez pas le moteur en marche. Éloignez la machine et évitez toute source possible d'inflammation jusqu'à dissipation complète des vapeurs de carburant.
  - Refermez soigneusement les réservoirs et les bidons d'essence.
- Remplacez les silencieux défectueux.
- Examinez la zone de travail pour déterminer quels accessoires et équipements vous permettront d'exécuter votre tâche correctement et sans danger. N'utilisez que les accessoires et équipements agréés par le constructeur.
- Vérifiez toujours que les commandes de présence de l'utilisateur, les contacteurs de sécurité et les capots de protection sont en place et fonctionnent correctement. N'utilisez pas la machine en cas de mauvais fonctionnement.

Utilisation

- Ne faites pas tourner le moteur dans un espace clos où le monoxyde de carbone et autres gaz d'échappement, tous deux dangereux, risquent de s'accumuler.
- Tondez uniquement à la lumière du jour ou avec un bon éclairage artificiel.
- Avant de mettre le moteur en marche, débrayez l'entraînement des lames, mettez la transmission au point mort et serrez le frein de stationnement.
- Méfiez-vous des trous et autres dangers cachés de la zone de travail.
- Méfiez-vous de la circulation près des routes et pour les traverser.
- Arrêtez la rotation des lames avant de traverser une surface non herbeuse.
- Lorsque vous utilisez des accessoires, ne dirigez jamais l'éjection vers qui que ce soit et ne laissez personne s'approcher de la machine en marche.
- N'utilisez jamais une machine dont les capots ou les déflecteurs sont défectueux ou dont les protections de sécurité ne sont pas en place. Vérifiez la fixation, le réglage et le fonctionnement de tous les verrouillages de sécurité.
- Ne modifiez pas le réglage du régulateur et ne faites pas tourner le moteur en surrégime. Un régime moteur excessif peut augmenter les risques d'accidents et de blessures.
- Avant de quitter la position d'utilisation :
  - arrêtez-vous sur une surface plane et horizontale
  - désengagez la prise de force et abaissez les accessoires

  - sélectionnez le point mort et serrez le frein de stationnement
  - coupez le moteur
- Débrayez les accessoires lors du transport et quand ils ne servent pas.
- Coupez le moteur et débrayez les accessoires :
  - avant de rajouter du carburant
  - avant de retirer le bac à herbe
  - avant de régler la hauteur de coupe, sauf si ce réglage peut se faire depuis la position d'utilisation
  - avant de dégager des obstructions
  - avant d'inspecter, de nettoyer ou d'effectuer toute opération sur la tondeuse
  - après avoir heurté un obstacle ou si des vibrations inhabituelles se produisent Recherchez et réparez les dégâts éventuels avant de remettre la machine en marche et d'utiliser les accessoires.
- Réduisez l'ouverture du papillon avant d'arrêter le moteur et coupez l'arrivée de carburant après la tonte si le moteur est équipé d'un robinet de carburant.
- N'approchez pas les pieds et les mains du plateau de coupe.
- Ralentissez et soyez prudent quand vous changez de direction et quand vous traversez des routes et des trottoirs. Arrêtez les cylindres quand vous ne tondez pas.
- N'utilisez pas la tondeuse sous l'emprise de l'alcool, de drogues ou de médicaments
- La foudre peut causer des blessures graves ou mortelles. Si vous voyez des éclairs ou que vous entendez le tonnerre à proximité, n'utilisez pas la machine et mettez-vous à l'abri.
- Soyez prudent pour charger la machine sur une remorque ou un camion, et pour la décharger.
- Soyez prudent à l'approche de tournants sans visibilité, de buissons, d'arbres ou d'autres objets susceptibles de masquer la vue.

Entretien et remisage

- Gardez tous les écrous, boulons et vis toujours bien serrés pour garantir l'utilisation sûre de la machine.
- S'il reste du carburant dans le réservoir, ne remisez pas la machine dans un bâtiment où les vapeurs risquent de rencontrer une flamme nue ou une étincelle.
- Laissez refroidir le moteur avant de ranger la machine dans un local fermé.
- Pour réduire les risques d'incendie, débarrassez le moteur, le silencieux, le bac à batterie et le lieu de stockage du carburant de tout excès de graisse, débris d'herbe et feuilles.
- Vérifiez fréquemment l'état et l'usure du bac à herbe.
- Maintenez toutes les pièces en bon état de marche, et toutes les fixations et tous les raccords hydrauliques bien serrés. Remplacez toutes les pièces et tous les autocollants usés ou endommagés.
- La vidange du réservoir de carburant doit impérativement s'effectuer à l'extérieur.
- Soyez prudent pendant le réglage de la machine pour éviter de vous coincer les doigts entre les lames en rotation et les pièces fixes de la machine.
- Débrayez toutes les commandes, débrayez les plateaux de coupe, serrez le frein de stationnement, coupez le moteur et débranchez le fil de la bougie. Attendez l'arrêt complet de toutes les pièces mobiles avant de régler, de nettoyer ou de réparer la machine.
- Pour éviter les risques d'incendie, enlevez les débris d'herbe coupée et autres agglomérés sur le plateau de coupe, les dispositifs d'entraînement, les silencieux et le moteur. Nettoyez les coulées éventuelles d'huile ou de carburant.
- Libérez la pression emmagasinée dans les composants avec précaution.
- Débranchez la batterie et le fil de bougie avant d'entreprendre des réparations. Débranchez toujours la borne négative de la batterie avant la borne positive. Rebranchez toujours la borne positive avant la borne négative.
- Examinez toujours le cylindre avec prudence. Portez des gants et procédez toujours avec précaution pendant leur entretien.
- N'approchez jamais les mains ou les pieds des pièces mobiles. Dans la mesure du possible, évitez de procéder à des réglages sur la machine quand le moteur tourne.

Transport

- Procédez avec prudence pour charger la machine sur une remorque ou un camion, ainsi que pour la décharger.
- Utilisez des rampes d'une seule pièce pour charger la machine sur une remorque ou un véhicule.
- Arrimez solidement la machine au moyen de sangles, chaînes, câbles ou cordes. Les sangles avant et arrière doivent être dirigées vers le bas et l'extérieur de la machine.

Consignes de sécurité

La liste qui suit contient des renseignements de sécurité spécifiques aux produits Toro ou d'autres renseignements de sécurité non inclus dans les normes CEN, ISO et ANSI mais dont il est important d'avoir connaissance.

Ce produit peut sectionner les mains ou les pieds et projeter des objets. Respectez toujours toutes les consignes de sécurité pour éviter des blessures graves ou mortelles.

L'utilisation de ce produit à d'autres fins que celle qui est prévue peut être dangereuse pour l'utilisateur et les personnes à proximité.

- Apprenez à arrêter le moteur rapidement.

- N'utilisez pas la machine chaussé de chaussures légères ou de sport.
- Le port de chaussures de sécurité et d'un pantalon est recommandé et parfois exigé par certaines ordonnances et réglementations d'assurances locales.
- Manipulez l'essence avec prudence. Essuyez le carburant éventuellement répandu.
- Vérifiez chaque jour le fonctionnement des contacteurs de sécurité. En cas de défaillance d'un contacteur, remplacez-le avant d'utiliser la machine.
- Tenez-vous toujours derrière le guidon pour mettre la machine en marche et pour travailler.
- L'utilisation de la machine exige une grande vigilance. Pour éviter de perdre le contrôle :
  - Ne vous approchez pas des fosses de sable, fossés, dénivellations ou autres accidents de terrain.
  - Ralentissez avant de prendre des virages serrés. Évitez les arrêts et les démarrages brusques.
  - Cédez toujours la priorité à l'approche d'une route ou pour la traverser.
- Le bac à herbe doit être en place pendant la tonte pour assurer le maximum de sécurité. Arrêtez le moteur avant de vider le bac à herbe.
- Ne touchez pas le moteur, le silencieux ou le tuyau d'échappement si le moteur tourne ou vient de s'arrêter, car vous risquez de vous brûler.
- Arrêtez de tondre si une personne ou un animal apparaît subitement dans la zone de travail. Une utilisation imprudente associée à l'état du terrain, aux ricochets possibles d'objets ou à des capots de sécurité mal installés peut donner lieu à des projections d'objets susceptibles de causer des blessures. Ne recommencez pas à tondre avant d'avoir dégagé la zone de travail.

Entretien et remisage

- Vérifiez régulièrement que les conduites d'alimentation sont bien serrées et en bon état. Serrez-les ou réparez-les au besoin.
- Si le moteur doit tourner pour effectuer un réglage, n'approchez pas les mains, les pieds et autres parties du corps ou les vêtements du plateau de coupe, des accessoires et autres pièces mobiles. Tenez tout le monde à l'écart.
- Pour garantir la sécurité et la précision du fonctionnement, demandez à un distributeur Toro agréé de contrôler le régime moteur maximum avec un compte-tours. Le régime maximum régulé du moteur doit se situer entre 3 190 et 3 340 tr/min.
- Si la machine nécessite une réparation importante ou si vous avez besoin de renseignements, contactez un distributeur Toro agréé.
- Utilisez uniquement des accessoires et pièces de rechange agréés par Toro. L'utilisation d'accessoires non agréés risque d'annuler la garantie.

Niveau de puissance acoustique

- **Modèle 04040 :**

  Cette machine a un niveau de puissance acoustique garanti de 96 dBA, qui comprend une valeur d'incertitude (K) de 1 dBA.

  La puissance acoustique est déterminée en conformité avec les procédures énoncées dans la norme EN 11094.

- **Modèle 04041 :**

  Cette machine a un niveau de puissance acoustique garanti de 95 dBA, qui comprend une valeur d'incertitude (K) de 1 dBA.

  La puissance acoustique est déterminée en conformité avec les procédures énoncées dans la norme EN 11094.

Niveau de pression acoustique

- **Modèle 04040 :**

  Cette machine produit au niveau de l'oreille de l'utilisateur une pression acoustique de 84 dBA, qui comprend une valeur d'incertitude (K) de 1 dBA.

  La pression acoustique est déterminée en conformité avec les procédures énoncées dans la norme EN ISO 5395:2013.

- **Modèle 04041 :**

  Cette machine produit au niveau de l'oreille de l'utilisateur une pression acoustique de 87 dBA, qui comprend une valeur d'incertitude (K) de 1 dBA.

  La pression acoustique est déterminée en conformité avec les procédures énoncées dans la norme EN ISO 5395:2013.

Niveau de vibrations

Mains-Bras

- **Modèle 04040 :**

  Niveau de vibrations mesuré pour la main droite = 2,86 m/s^2

  Niveau de vibrations mesuré pour la main gauche = 3,24 m/s^2

  Valeur d'incertitude (K) = 1,6 m/s^2

- **Modèle 04041 :**

  Niveau de vibrations mesuré pour la main droite = 3,16 m/s^2

  Niveau de vibrations mesuré pour la main gauche = 2,73 m/s^2

  Valeur d'incertitude (K) = 1,6 m/s^2

Les valeurs mesurées sont déterminées en conformité avec les procédures énoncées dans la norme EN ISO 5395:2013.

Autocollants de sécurité et d'instruction

Des autocollants de sécurité et des instructions bien visibles par l'opérateur sont placés près de tous les endroits potentiellement dangereux. Remplacez tout autocollant endommagé ou manquant.



117–2718

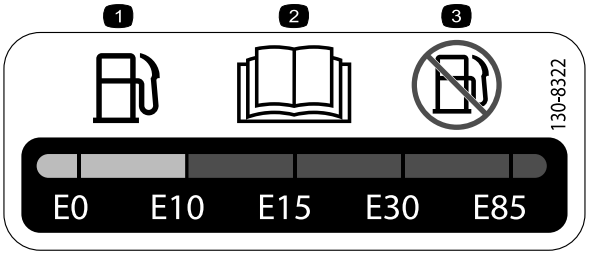

130-8322

1. Utilisez uniquement de l'essence contenant 10 % d'éthanol par volume (E10) ou moins.
2. Lisez le *Manuel de l'utilisateur*.
3. N'utilisez pas d'essence contenant plus de 10 % d'éthanol par volume (E10).

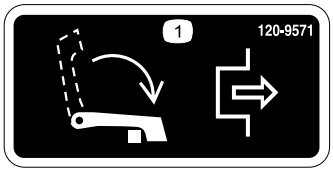

120-9571

1. Abaissez le levier pour débrayer la transmission aux roues.



120-9570

1. Attention – ne vous approchez pas des pièces mobiles et laissez toutes les protections et tous les capots en place.

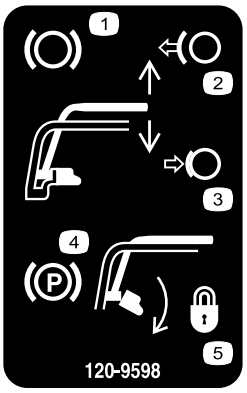

120-9598

1. Frein
2. Tirez sur la poignée pour desserrer le frein.
3. Appuyez sur la poignée pour serrer le frein de stationnement.
4. Frein de stationnement
5. Tournez le verrou pour verrouiller le frein de stationnement ; appuyez sur la poignée pour ouvrir le verrou.

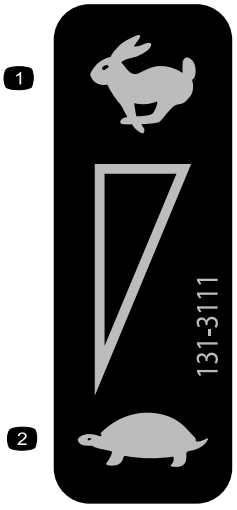

131-3111

1. Haut régime
2. Bas régime

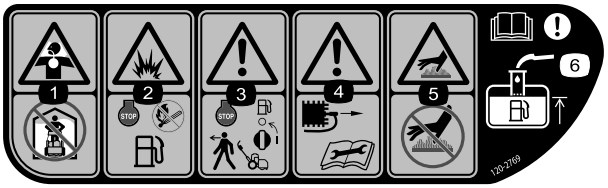

120-2769

1. Risque d'inhalation de gaz toxique – n'utilisez pas la machine à l'intérieur.
2. Risque d'explosion – arrêtez le moteur et tenez-vous à l'écart des flammes nues lors du ravitaillement en carburant.
3. Attention – arrêtez le moteur et coupez l'arrivée de carburant avant de quitter la machine.
4. Attention – débranchez le fil de la bougie et lisez les instructions avant de procéder à l'entretien ou à des révisions.
5. Surface chaude/risque de brûlure – ne touchez pas les surfaces chaudes.
6. Attention – lisez le *Manuel de l'utilisateur* ; lorsque vous faites l'appoint de carburant, ne dépassez pas la base du tube de remplissage.

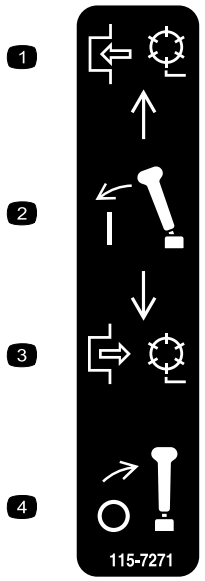

115-7271

1. Engagement du cylindre
2. Engagement du levier.
3. Désengagement du cylindre
4. Désengagement du levier



120-9593

1. Lisez le *Manuel de l'utilisateur*.
2. Attention – n'utilisez pas la machine à moins d'avoir les compétences nécessaires.
3. Risque de projection d'objets – tenez les spectateurs à bonne distance de la machine.
4. Attention – ne vous approchez pas des pièces mobiles et laissez toutes les protections et tous les capots en place.
5. Ne remorquez pas la machine.

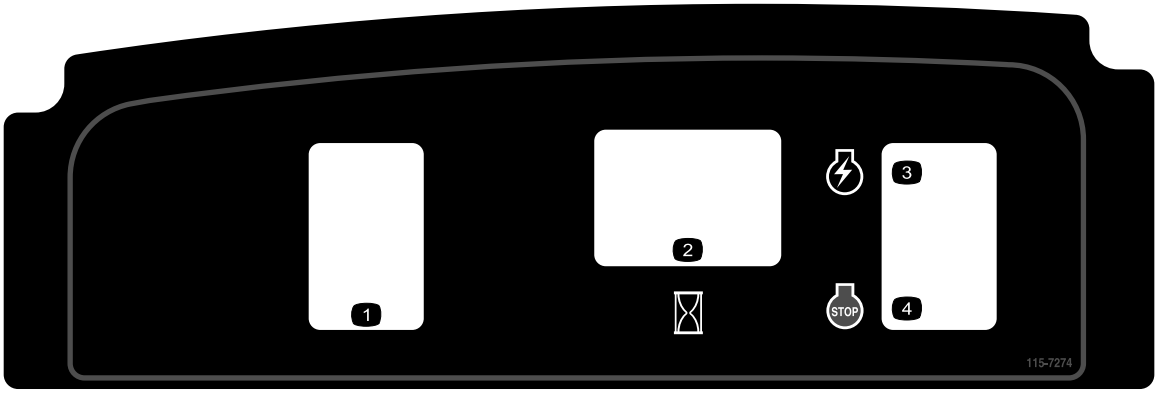

115-7274

1. Éclairages (option)
2. Compteur horaire
3. Démarrage du moteur
4. Arrêt du moteur

Mise en service

Pièces détachées

Reportez-vous au tableau ci-dessous pour vérifier si toutes les pièces ont été expédiées.

Procédure	Description	Qté	Utilisation
1	Boulon (3/8 x 3/4 po)	2	Montage du plateau de coupe sur le groupe de déplacement.
2	Retenue du guidon Goupille fendue	2 2	Pose des retenues du guidon.
3	Roues de transport (Kit roues de transport en option, Modèle 04123)	2	Montage des roues de transport.
4	Aucune pièce requise	–	Contrôlez le niveau d'huile moteur.
5	Bac à herbe	1	Montage du bac à herbe.

Médias et pièces supplémentaires

Description	Qté	Utilisation
Manuel de l'utilisateur	1	À lire ou visionner avant d'utiliser la machine.
Manuel de l'utilisateur du moteur	1	
Catalogue de pièces	1	
Documentation de formation à l'usage de l'utilisateur	1	
Certificat de conformité	1	

Remarque: Les côtés gauche et droit de la machine sont déterminés d'après la position d'utilisation normale.

1

Montage du plateau de coupe sur le groupe de déplacement

Pièces nécessaires pour cette opération:

2	Boulon (3/8 x 3/4 po)

Procédure

1. Placez la machine en appui sur les tambours sur une surface de niveau.
2. Abaissez la béquille et appuyez sur la goupille de verrouillage pour bloquer la béquille en position d'entretien (Figure 3). Laissez appuyer la machine sur la goupille de verrouillage.

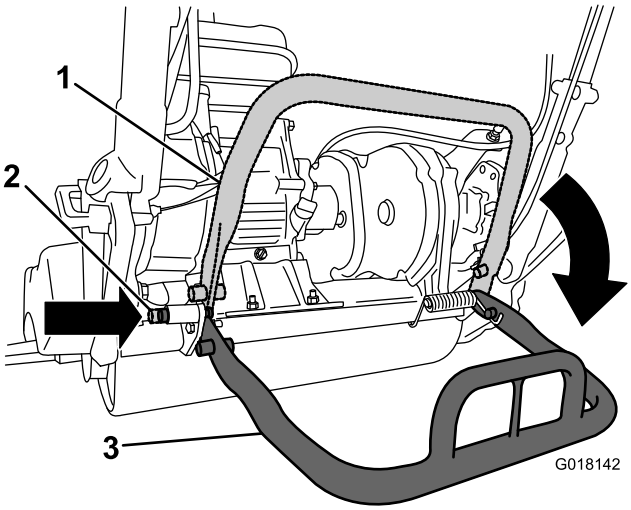

Figure 3

1. Béquille – position de rangement
2. Goupille de verrouillage
3. Béquille – position d'utilisation

3. Poussez le plateau de coupe sous le groupe de déplacement puis vers la gauche pour engager l'accouplement de la transmission (Figure 4).

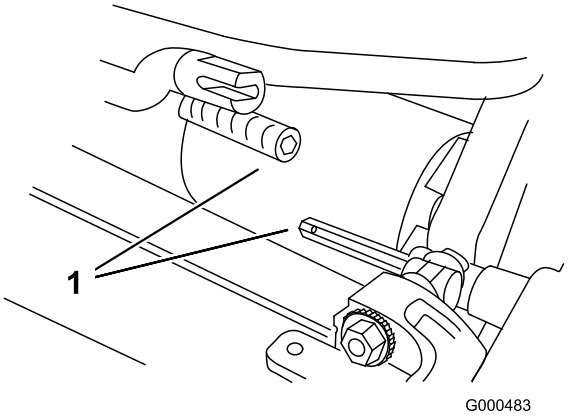

Figure 4

1. Accouplement de la transmission

4. Manœuvrez le cadre du groupe de déplacement (Figure 5) en avant jusqu'à ce qu'il s'engage avec les bras pivotants du plateau de coupe.

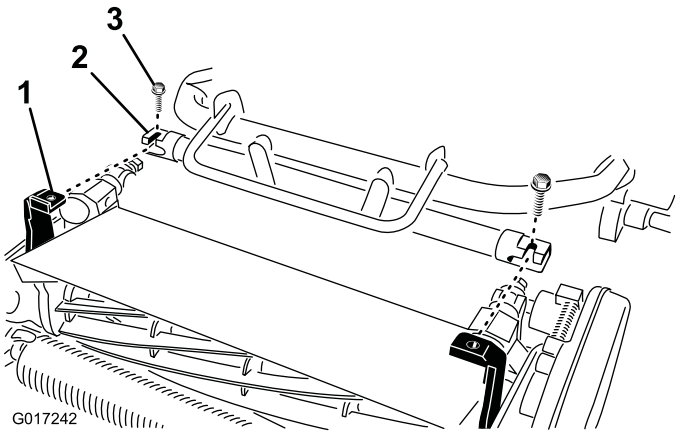

Figure 5

1. Bras pivotants du plateau de coupe
2. Cadre du groupe de déplacement
3. Boulons

5. Fixez le cadre du groupe de déplacement aux bras pivotants du plateau de coupe avec 2 boulons (3/8 x 3/4 po) (Figure 5)

   Remarque: Pour déposer le plateau de coupe, il suffit de desserrer les 2 boulons (3/8 x 3/4 po) d'un tour et demi environ et de tourner les bras pivotants vers l'extérieur.

6. Appuyez sur la béquille pour libérer la goupille de verrouillage à ressort et permettre à la béquille de remonter en position de rangement.

2

Pose des retenues du guidon

Pièces nécessaires pour cette opération:

2	Retenue du guidon
2	Goupille fendue

Procédure

1. Soutenez le guidon et retirez les serre-câbles qui attachent les manchons de serrage du guidon aux plaques latérales (Figure 6).

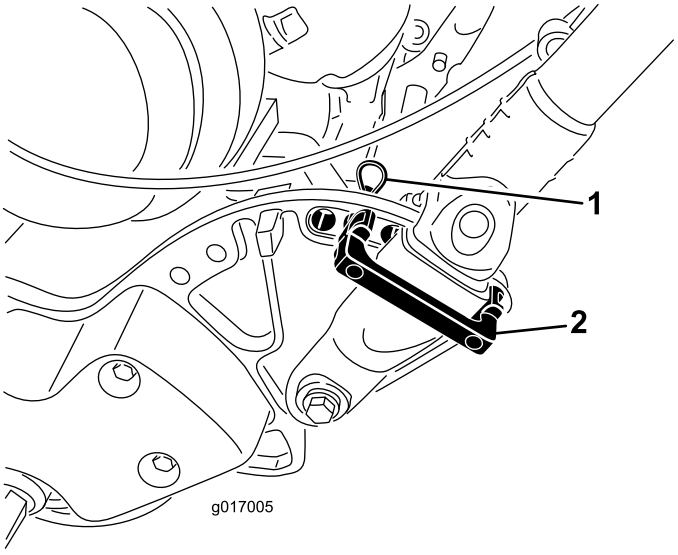

Figure 6

1. Goupille fendue
2. Retenue du guidon

2. Faites pivoter le guidon à la position d'utilisation voulue, placez une retenue sur le manchon de serrage du guidon et dans les trous correspondants de la plaque latérale (Figure 6).
3. Fixez la retenue avec une goupille fendue (Figure 6).
4. Répétez la procédure de l'autre côté du guidon.
5. Réglez la hauteur du guidon à la position souhaitée ; voir Réglage de la hauteur du guidon (page 19).

   Remarque: La machine est livrée avec le guidon réglé à la position la plus basse. Traditionnellement, la machine est utilisée avec le guidon tiré à la hauteur maximale.

3

Montage des roues de transport

Pièces nécessaires pour cette opération:

2	Roues de transport (Kit roues de transport en option, Modèle 04123)

Procédure

1. Abaissez la béquille en appuyant **au centre** avec le pied, puis tirez sur la poignée centrale de la machine jusqu'à ce que la béquille bascule complètement en avant (Figure 7).

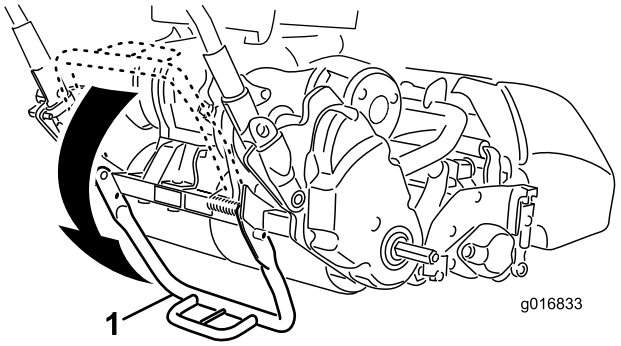

Figure 7

1. Béquille

2. Poussez le clip de verrouillage vers le centre de la roue et faites coulisser la roue sur l'arbre hexagonal (Figure 8).

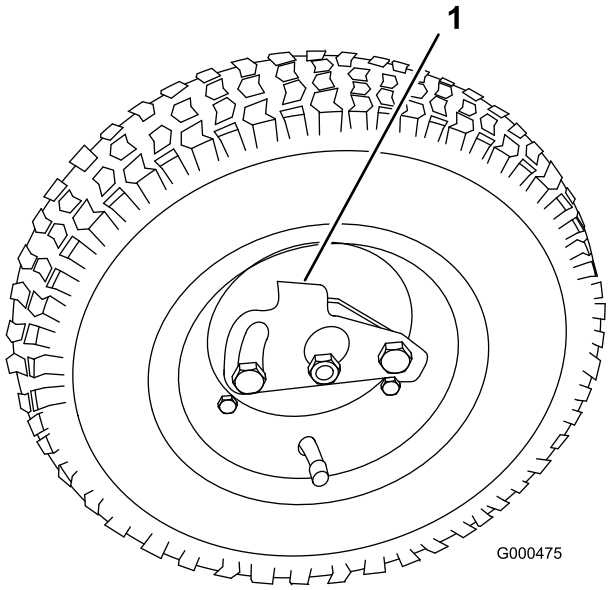

Figure 8

1. Clip de verrouillage

3. Faites tourner la roue d'avant en arrière jusqu'à ce qu'elle soit complètement enfoncée sur l'essieu et que le clip de verrouillage soit engagé dans la rainure de l'arbre de roue.
4. Répétez la procédure de l'autre côté de la machine.
5. Gonflez les pneus entre 0,83 et 1,03 bar.
6. Abaissez avec précaution la machine soutenue par la béquille en la poussant en avant lentement ou en levant la poignée centrale inférieure afin que la béquille puisse retourner à sa position normale.

4

Contrôle du niveau d'huile moteur

Aucune pièce requise

Procédure

Contrôlez le niveau d'huile moteur ; voir Contrôle du niveau d'huile moteur (page 29).

5

Montage du bac à herbe

Pièces nécessaires pour cette opération:

1	Bac à herbe

Procédure

1. Saisissez le bac par la poignée (Figure 9).

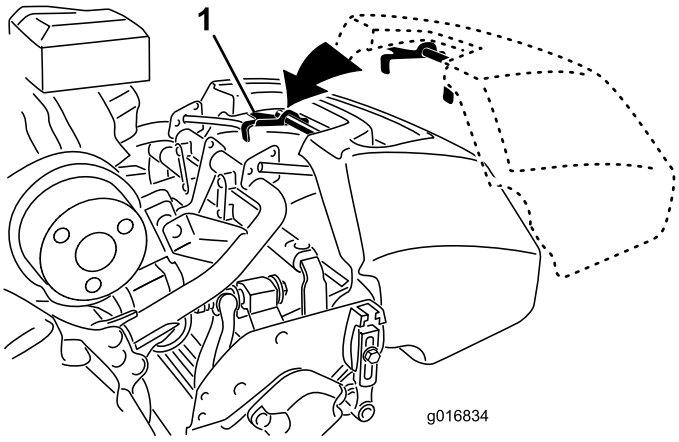

Figure 9

1. Crochets du bac

2. Guidez le bord du bac entre les plaques du plateau de coupe et par dessus le rouleau avant (Figure 9).
3. Placez les crochets du bac par dessus la boucle du cadre (Figure 9).

Important: Si jamais vous faites tomber le bac, vérifiez que les points de contact du bras d'inclinaison près du bord inférieur du bac ne sont pas endommagés (Figure 10). Redressez-les avant d'utiliser le bac. Si vous utilisez le bac alors que les points de contact du bras d'inclinaison sont faussés, un contact peut se produire entre le bac et le cylindre, ce qui peut causer un bruit indésirable et/ou endommager le bac et le cylindre.

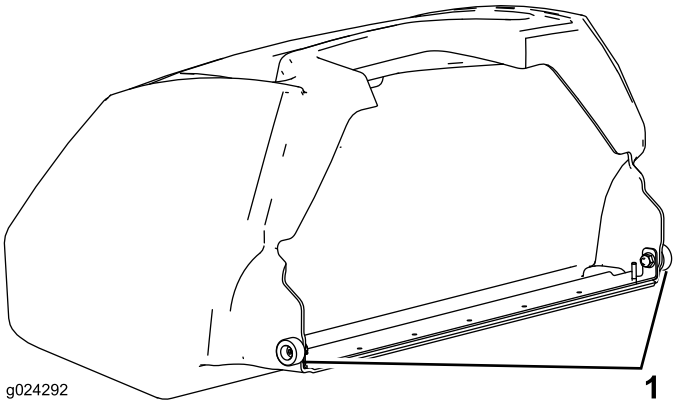

Figure 10

1. Point de contact du bras d'inclinaison

Vue d'ensemble du produit

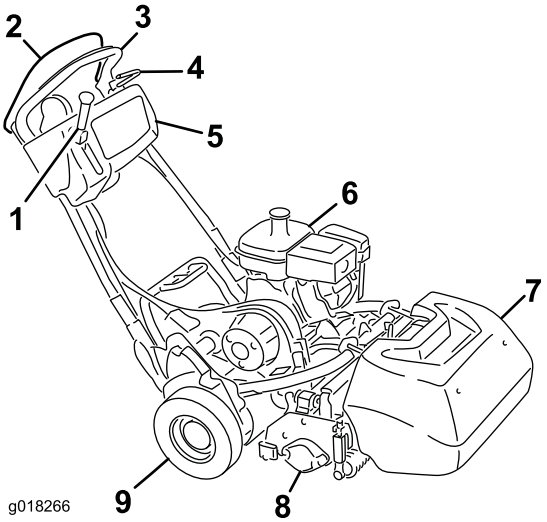

Figure 11

1. Levier de commande de déplacement et du cylindre
2. Commande de présence de l'utilisateur
3. Poignée
4. Frein de service
5. Panneau de commande
6. Réservoir de carburant
7. Bac à herbe
8. Plateau de coupe
9. Roues de transport

Commandes

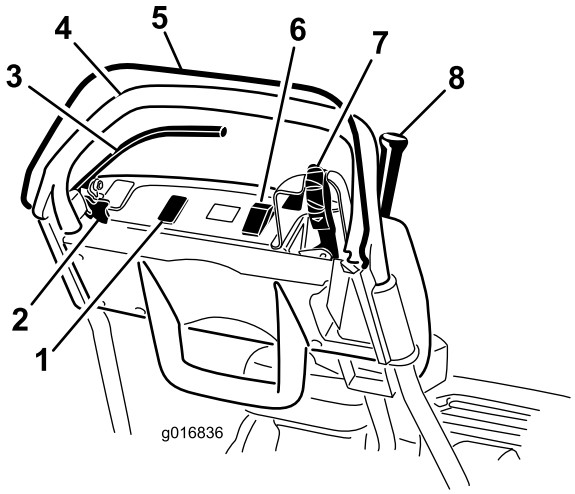

Figure 12

1. Emplacement libre pour éclairages optionnels
2. Verrou du frein de stationnement
3. Frein de service
4. Poignée
5. Commande de présence de l'utilisateur
6. Interrupteur marche/arrêt
7. Commande d'accélérateur
8. Levier de commande de déplacement et du cylindre

Commande d'accélérateur

La commande d'accélérateur (Figure 12 et Figure 13) est située sur le côté arrière droit du panneau de commande. Tournez la commande d'accélérateur pour réguler le régime moteur. La commande est reliée au carburateur et commande le régime moteur. Le régime moteur peut varier de 1 565 ±100 tr/min à 3 265 ±75 tr/min.

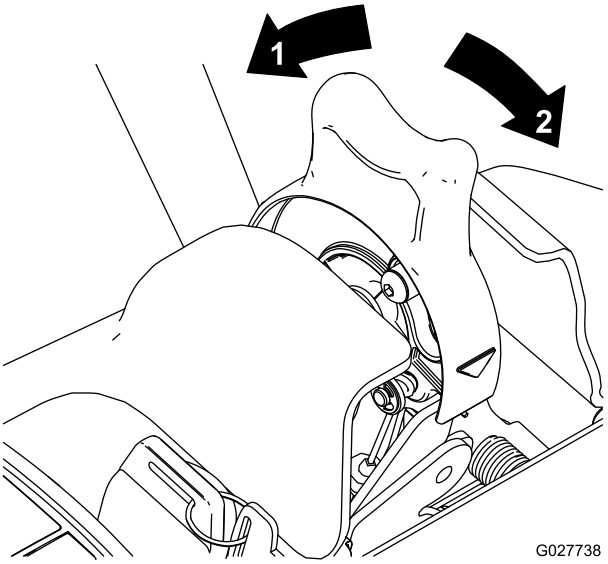

Figure 13

1. Haut régime
2. Bas régime

Levier de commande de déplacement et du cylindre

Le levier de commande de déplacement et du cylindre (Figure 14) est situé sur le côté avant droit du panneau de commande. Pour le transport, le levier a 2 positions : point mort et marche avant. Poussez le levier en avant pour engager la transmission aux roues.

Remarque: Pour déplacer le levier, vous devez d'abord engager la commande de présence de l'utilisateur (OPC).

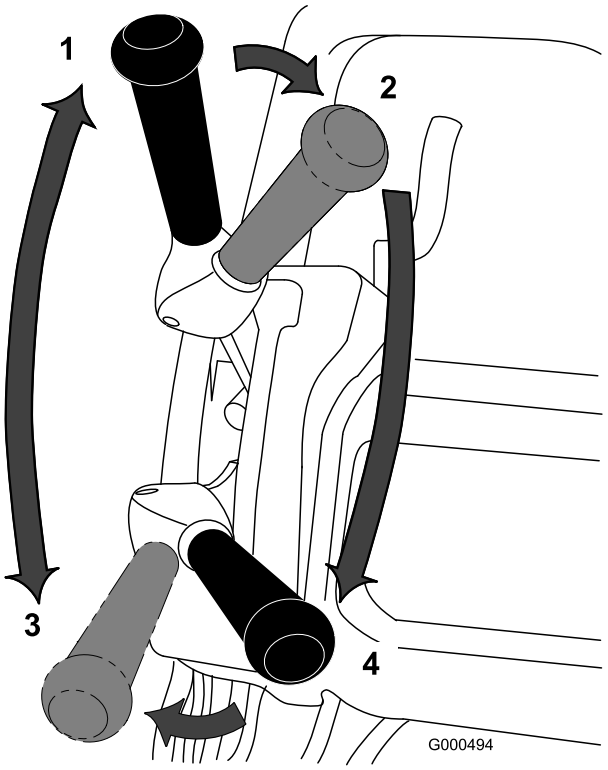

Figure 14

1. Point mort
2. Commande de déplacement et de cylindre désengagée
3. Commande de déplacement engagée (transport)
4. Commande de déplacement et de cylindre engagée

Pour le fonctionnement du cylindre, le levier a 2 positions : engagé et désengagé. Déplacez le haut du levier vers la gauche puis vers l'avant pour engager le cylindre et commencer à tondre. Poussez le levier vers la droite pour désengager le cylindre et continuer à avancer, ou bien tirez-le en arrière pour désengager à la fois la commande de cylindre et de déplacement.

Remarque: Si vous relâchez la commande de présence de l'utilisateur, le levier reviendra au point mort et la machine s'arrêtera.

Frein de service

Le frein de service (Figure 15) est situé sur le côté avant gauche du guidon. Tirez le levier en arrière pour serrer le frein de service. Vous devez desserrer le frein pour engager la transmission aux roues.

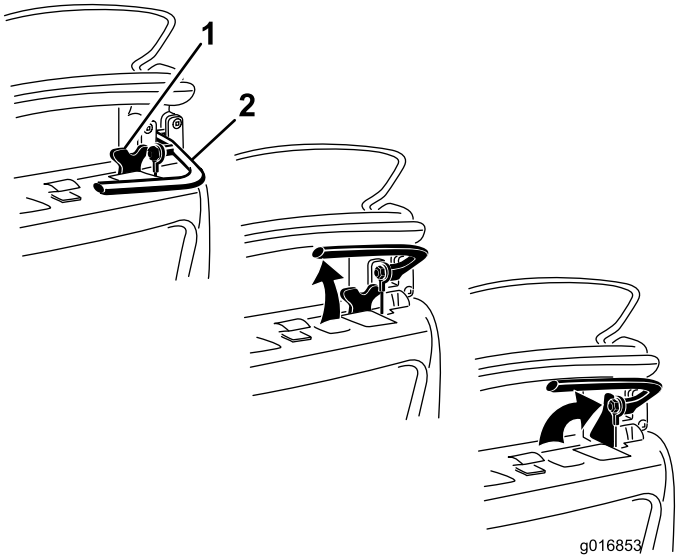

Figure 15

1. Verrou du frein de stationnement
2. Frein de service

Verrou du frein de stationnement

Le verrou de frein de stationnement (Figure 15) est utilisé conjointement avec le frein de service. Serrez le frein de service puis tournez le verrou du frein de stationnement vers la poignée de frein et engagez le frein de service sur le verrou pour le maintenir en place. Tirez sur le levier de frein pour le desserrer.

Interrupteur marche/arrêt

L'interrupteur marche/arrêt (Figure 12) est situé sur le dessus du panneau de commande. Placez l'interrupteur en position Marche pour démarrer le moteur et en position Arrêt pour arrêter le moteur.

Commande de présence de l'utilisateur (OPC)

La commande de présence de l'utilisateur (Figure 12) doit être engagée pour engager le levier de commande de déplacement Si vous relâchez la commande OPC pendant l'utilisation, la machine revient au point mort mais le moteur reste en marche.

Commande de starter

La commande de starter (Figure 16) est située sur le moteur. Elle a deux positions : marche et starter. Placez la commande de starter à mi-course pour démarrer le moteur à froid. Lorsque le moteur démarre, placez la commande de starter en position de marche.

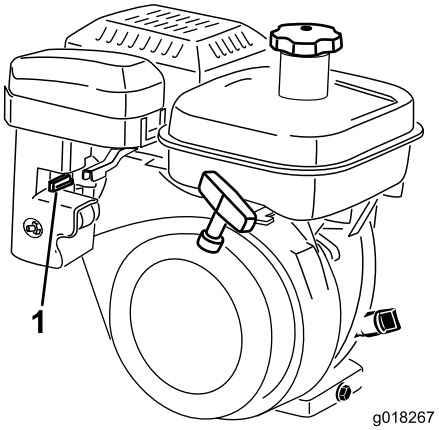

Figure 16

1. Commande de starter en position Starter.

Robinet d'arrivée de carburant

Le robinet d'arrivée de carburant (Figure 17) est situé sur le moteur. Le robinet a deux positions : fermé et ouvert. Placez le levier en position fermée pour remiser ou transporter la machine. Ouvrez le robinet avant de mettre le moteur en marche. La cuvette de carburant est située sous le robinet d'arrivée de carburant.

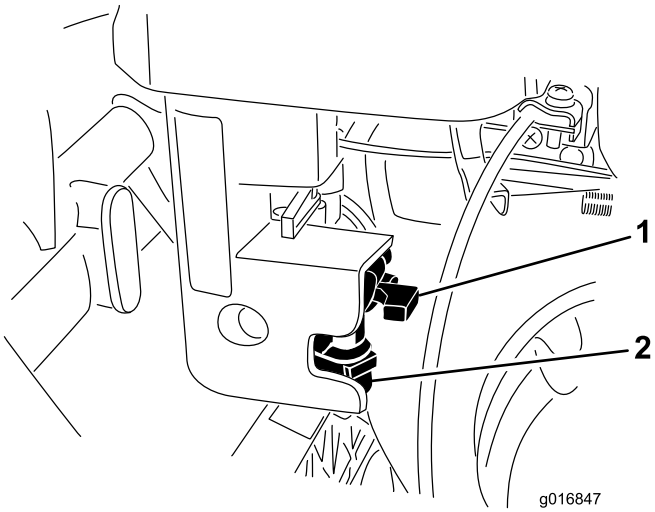

Figure 17

1. Robinet d'arrivée de carburant en position fermée.
2. Cuvette de carburant

Démarreur à lanceur

Tirez sur le lanceur (Figure 18) pour mettre le moteur en marche.

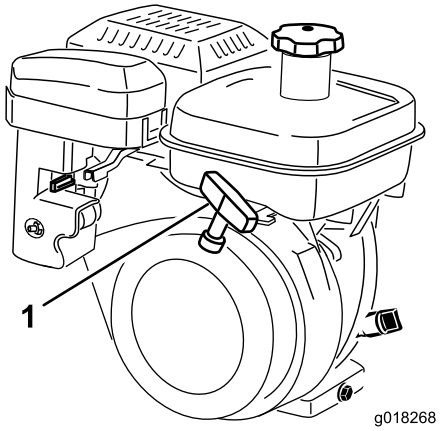

Figure 18

1. Lanceur

Béquille

La béquille (Figure 20) est montée à l'arrière de la machine et sert à soulever l'arrière de la machine pour monter ou retirer les roues de transport, et à l'empêcher machine de tomber sur le guidon quand vous déposez le cylindre.

- Pour utiliser la béquille afin de monter les roues de transport, abaissez-la au sol et posez le pied sur l'arceau tout en tirant la machine vers le haut et l'arrière par la poignée centrale inférieure (Figure 19).

  Important: Pour élever la machine, appuyez seulement le pied sur l'arceau de la béquille et utilisez la poignée inférieure centrale. Toute autre méthode pour lever la machine sur la béquille peut engendrer des blessures.

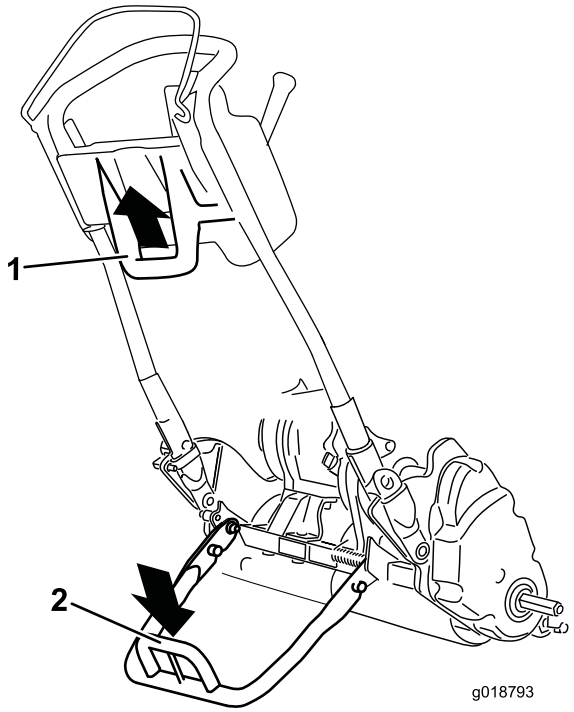

Figure 19

1. Poignée centrale inférieure de la machine
2. Arceau de béquille

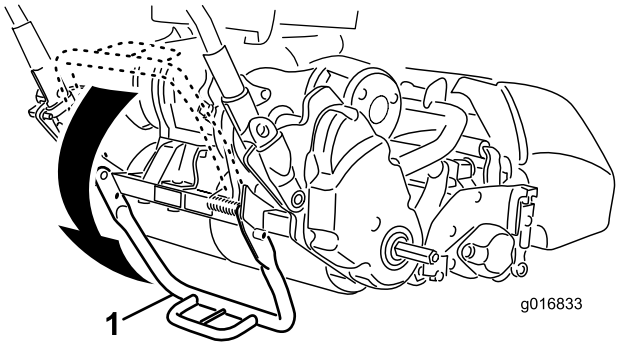

Figure 20

1. Béquille
2. Arceau de béquille

- Pour éviter que la machine ne bascule en arrière quand vous déposez le cylindre, abaissez la béquille et enfoncez la goupille de blocage pour la verrouiller en position de fonctionnement (Figure 21).

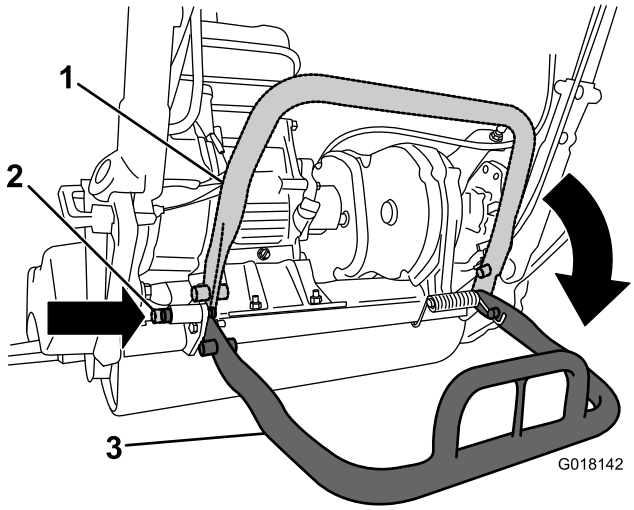

Figure 21

1. Béquille – position de rangement
2. Goupille de verrouillage
3. Béquille – position d'utilisation

Caractéristiques techniques

Groupe de déplacement 1800

Largeur	82,5 cm
Hauteur	104,8 cm
Longueur avec bac à herbe	152,4 cm
Poids net (avec plateau de coupe de 11 lames et bac à herbe en place)	117 kg
Largeur de coupe	46 cm
Hauteur de coupe	1,5 à 7,5 mm avec contre-lame pour micro-coupe
Fréquence de tonte	Réglable (voir le manuel de l'utilisateur du plateau de coupe)

Groupe de déplacement 2100

Largeur	90,1 cm
Hauteur	104,8 cm
Longueur avec bac à herbe	152,4 cm
Poids net (avec plateau de coupe de 11 lames et bac à herbe en place)	117,9 kg
Largeur de coupe	53,3 cm
Hauteur de coupe	1,5 à 7,5 mm avec contre-lame pour micro-coupe
Fréquence de tonte	Réglable (voir le manuel de l'utilisateur du plateau de coupe)

Outils et accessoires

De nombreux accessoires et outils agréés par Toro sont disponibles pour améliorer et augmenter les capacités de la machine. Contactez votre concessionnaire-réparateur ou distributeur agréé ou rendez-vous sur www.Toro.com pour obtenir une liste de tous les accessoires et outils agréés.

Utilisation

Remarque: Les côtés gauche et droit de la machine sont déterminés d'après la position d'utilisation normale.

Sécurité avant tout

Lisez attentivement toutes les consignes de sécurité et la signification des autocollants au chapitre Sécurité. Tenez-en compte pour éviter de vous blesser ou de blesser des personnes à proximité.

Contrôle du niveau d'huile moteur

Contrôlez le niveau d'huile moteur avant chaque utilisation ou toutes les 8 heures de fonctionnement ; voir 4 Contrôle du niveau d'huile moteur (page 12).

Remplissage du réservoir de carburant

La capacité du réservoir de carburant est de 3 l.

- Pour assurer le fonctionnement optimal de la machine, utilisez uniquement de l'essence sans plomb propre et fraîche (stockée depuis moins d'un mois) ayant un indice d'octane de 87 ou plus (méthode de calcul (R+M)/2).
- **Éthanol** : De l'essence contenant jusqu'à 10 % d'éthanol (essence-alcool) ou 15 % de MTBE (éther méthyltertiobutylique) par volume peut être utilisée. L'éthanol et le MTBE sont deux produits différents. L'utilisation d'essence contenant 15 % d'éthanol (E15) par volume n'est pas agréée. **N'utilisez jamais d'essence contenant plus de 10 % d'éthanol par volume**, comme E15 (qui contient 15 % d'éthanol), E20 (qui contient 20 % d'éthanol) ou E85 (qui contient jusqu'à 85 % d'éthanol). L'utilisation d'essence non agréée peut entraîner des problèmes de performances et/ou des dommages au moteur qui peuvent ne pas être couverts par la garantie.
- N'utilisez **pas** d'essence contenant du méthanol.
- Ne stockez **pas** le carburant dans le réservoir ou dans des bidons de carburant pendant l'hiver, à moins d'utiliser un stabilisateur de carburant.
- N'ajoutez **pas** d'huile à l'essence.

⚠ DANGER

Dans certaines circonstances, l'essence est extrêmement inflammable et hautement explosive. Un incendie ou une explosion causé(e) par de l'essence peut vous brûler, ainsi que d'autres personnes, et causer des dommages matériels.

- **Faites le plein du réservoir de carburant à l'extérieur, dans un endroit bien dégagé, lorsque le moteur est froid. Essuyez toute essence répandue.**
- **Ne faites jamais le plein du réservoir de carburant à l'intérieur d'une remorque fermée.**
- **Ne remplissez pas complètement le réservoir de carburant. Versez la quantité d'essence voulue dans le réservoir de carburant jusqu'à ce que le niveau se situe entre 6 et 13 mm en dessous de la base du goulot de remplissage. L'espace au-dessus doit rester vide pour permettre à l'essence de se dilater.**
- **Ne fumez jamais en manipulant de l'essence et tenez-vous à l'écart des flammes nues ou sources d'étincelles qui pourraient enflammer les vapeurs d'essence.**
- **Conservez l'essence dans un récipient homologué et hors de portée des enfants. N'achetez et ne stockez jamais plus que la quantité d'essence consommée en un mois.**
- **N'utilisez pas la machine si elle n'est pas équipée du système d'échappement complet et en bon état de marche.**

⚠ DANGER

Dans certaines circonstances, de l'électricité statique peut se former lors du remplissage, produire une étincelle et enflammer les vapeurs de carburant. Un incendie ou une explosion causé(e) par de l'essence peut vous brûler, ainsi que d'autres personnes, et causer des dommages matériels.

- **Posez toujours les bidons d'essence sur le sol, à l'écart du véhicule, avant de les remplir.**
- **Ne remplissez pas les bidons d'essence à l'intérieur d'un véhicule ou sur le plateau d'une remorque, car la moquette intérieure ou le revêtement en matière plastique du plateau risque d'isoler le bidon et de freiner l'élimination de l'électricité statique éventuellement produite.**
- **Dans la mesure du possible, descendez la machine du véhicule ou de la remorque et posez-la à terre avant de remplir le réservoir de carburant.**
- **Si ce n'est pas possible, laissez la machine dans le véhicule ou sur la remorque, mais remplissez le réservoir à l'aide d'un bidon, et non directement à la pompe.**
- **En cas de remplissage à la pompe, maintenez le pistolet en contact avec le bord du réservoir ou du bidon, jusqu'à ce que le remplissage soit terminé.**

⚠ ATTENTION

L'essence est toxique voire mortelle en cas d'ingestion. L'exposition prolongée aux vapeurs de carburant peut causer des blessures et des maladies graves.

- **Évitez de respirer les vapeurs de carburant de façon prolongée.**
- **N'approchez pas le visage du pistolet ni de l'ouverture du réservoir de carburant ou du bidon de conditionneur.**
- **Évitez tout contact avec la peau et lavez tout liquide renversé à l'eau et au savon.**

1. Nettoyez la surface autour du bouchon du réservoir de carburant et enlevez le bouchon (Figure 22). Faites le plein avec de l'essence sans plomb sans dépasser la base de la crépine du filtre. Ne remplissez pas excessivement.

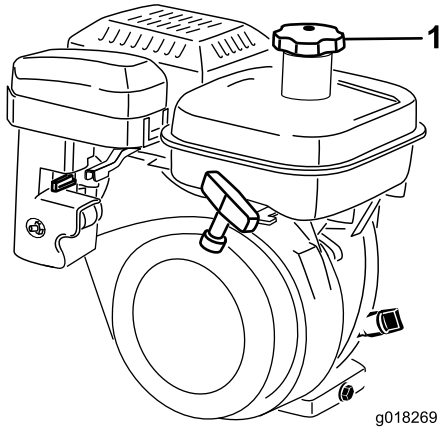

Figure 22

1. Bouchon du réservoir de carburant

2. Remettez le bouchon du réservoir en place et essuyez l'essence éventuellement répandue.

Réglage de la hauteur du guidon

Remarque: La machine est livrée avec le guidon réglé à la position la plus basse. Traditionnellement, la machine est utilisée avec le guidon tiré à la hauteur maximale.

1. Desserrez les 3 boulons de carrosserie et écrous qui fixent chaque côté du guidon dans les manchons de serrage (Figure 23).

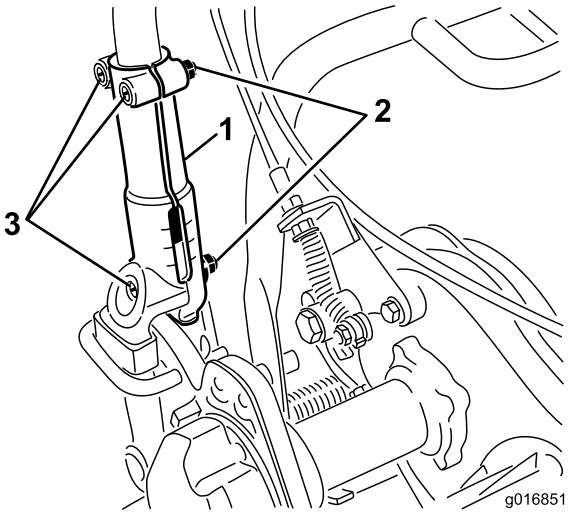

Figure 23

1. Manchon de serrage
2. Écrou
3. Boulons de carrosserie

2. Tirez le guidon lentement et également de chaque côté pour l'amener à la position d'utilisation voulue.
3. Serrez les boulons de carrosserie et les écrous pour bloquer le réglage.

Réglage de l'angle du guidon

1. Retirez les goupilles fendues des retenues du guidon de chaque côté de la tondeuse (Figure 24).

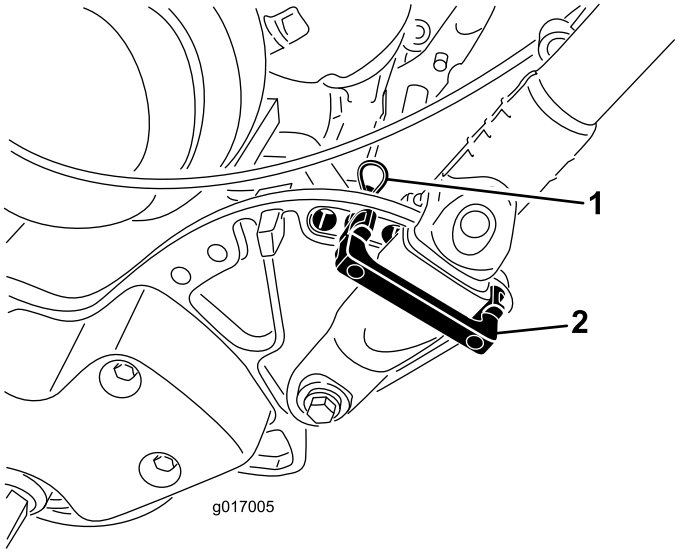

Figure 24

1. Goupille fendue
2. Retenue du guidon

2. Soutenez le guidon, retirez les goupilles fendues de chaque côté et faites pivoter le le guidon à la position voulue (Figure 24).
3. Montez les retenues du guidon et les goupilles fendues.

Réglage de la commande d'accélérateur

1. Retirez le couvercle de la console.
2. Desserrez les 2 fixations de la commande d'accélérateur (Figure 25).

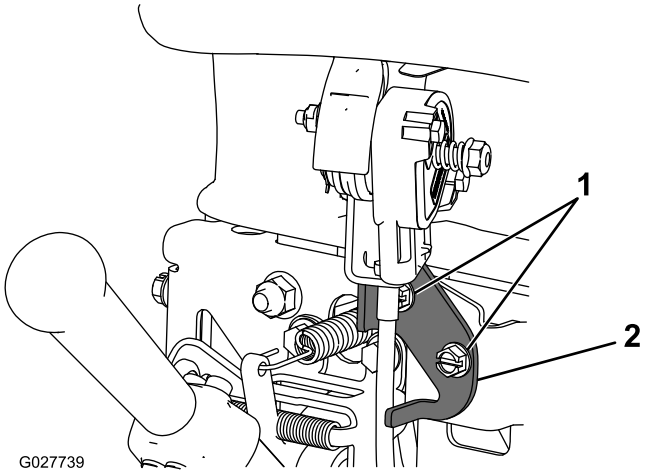

Figure 25

1. Fixations
2. Commande d'accélérateur

3. Placez la commande d'accélérateur à la position voulue.
4. Serrez les fixations de la commande d'accélérateur.
5. Reposez le couvercle de la console.

Démarrage et arrêt du moteur

Remarque: Pour les illustrations et les descriptions des commandes mentionnées dans cette section, reportez-vous à la rubrique Commandes de la section Utilisation.

Démarrage du moteur

Remarque: Vérifiez que le fil de la bougie est branché sur la bougie.

1. Vérifiez que les leviers de commande de déplacement et du cylindre sont en position désengagée.

   Remarque: Le moteur ne peut pas démarrer si le levier de commande de déplacement est en position engagée.
2. Placez l'interrupteur marche/arrêt en en position marche.
3. Réglez la commande d'accélérateur en position haut régime.
4. Ouvrez le robinet d'arrivée de carburant sur le moteur.
5. Placez la commande de starter à mi-course pour démarrer le moteur à froid. Le starter n'est pas toujours nécessaire pour démarrer un moteur chaud.
6. Tirez sur la poignée du lanceur jusqu'à ce que vous sentiez une résistance, puis tirez vigoureusement pour démarrer le moteur. Ouvrez le starter quand le moteur est chaud.

   Important: Ne tirez pas le lanceur au maximum et ne le lâchez pas brusquement quand il est tiré, car le cordon pourrait se rompre ou le mécanisme être endommagé.

Arrêt du moteur

1. Placez les commandes de transmission aux roues et de cylindre en position de débrayage, la commande d'accélérateur en position de bas régime et l'interrupteur marche/arrêt en position arrêt.
2. Avant de remiser la machine, débranchez le fil moulé de la bougie pour éviter tout démarrage accidentel.
3. Fermez le robinet d'arrivée de carburant avant de remiser ou de transporter la machine sur un véhicule.

Transport de la machine

Remarque: Ne faites pas tourner le moteur de la tondeuse lorsqu'elle est transportée dans une remorque, car la tondeuse risquerait d'être endommagée.

Si vous ne souhaitez pas monter les roues de transport optionnelles, passez à l'opération 4.

1. Abaissez la béquille avec le pied et tirez sur le support du guidon jusqu'à ce que la béquille bascule en avant.
2. Montez les roues de transport.
3. Pour débloquer la béquille, tirez sur le guidon et abaissez l'arrière de la machine sur les roues de transport.
4. Vérifiez que les commandes de déplacement et du cylindre sont en position désengagée et mettez le moteur en marche.
5. Placez la commande d'accélérateur en position bas régime, soulevez l'avant de la machine, engagez progressivement la commande de déplacement et augmentez lentement le régime moteur.
6. Réglez la commande d'accélérateur pour obtenir la vitesse de déplacement voulue et transporter la machine à l'endroit voulu.

Préparatifs de tonte

1. Ramenez le levier de commande de déplacement en position désengagée, la commande de starter en position bas régime et arrêtez le moteur.
2. Abaissez la béquille avec le pied et tirez sur le support du guidon jusqu'à ce que la béquille bascule en avant.
3. Déposez les roues de transport.
4. Descendez la machine de la béquille avec précaution.

Vérifiez que la machine est réglée précisément et uniformément des deux côtés du cylindre. Un mauvais réglage se traduira par une très mauvaise qualité de coupe. Débarrassez la zone de travail de tous les obstacles avant de commencer à tondre. Veillez à tenir tout le monde à l'écart de la zone de travail, en particulier les enfants et les animaux domestiques.

Conseils pour la tonte

Important: L'herbe coupée tient lieu de lubrifiant pendant la tonte. Le plateau de coupe peut être endommagé s'il fonctionne trop longtemps sans herbe coupée.

- Travaillez en faisant des aller et retours en ligne droite dans le sens transversal.
- Évitez de tondre en rond ou de faire tourner la machine sur le green car vous risquez d'abîmer la surface.
- Faites demi-tour hors du green en soulevant le cylindre de coupe (appuyez sur le guidon) et en pivotant sur le tambour de déplacement.
- Travaillez à un rythme normal. Vous précipiter ne vous fera gagner que très peu de temps et donnera une coupe de mauvaise qualité.
- Pour vous aider à travailler en ligne droite en travers du green et à maintenir la machine à égale distance du bord de la passe précédente, servez-vous des bandes d'alignement sur le dessus du bac à herbe (Figure 26).

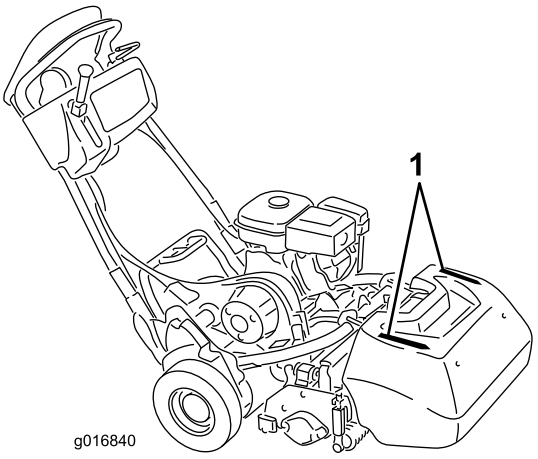

Figure 26

1. Bandes d'alignement

Utilisation de la machine dans des conditions de faible luminosité

Si la luminosité est basse, nous recommandons d'utiliser le kit d'éclairage à LED (modèle 04265) disponible en option.

Important: N'utilisez pas d'autres systèmes d'éclairage pour cette tondeuse car ils ne fonctionneront correctement avec l'alimentation CA du moteur.

Utilisation des commandes pendant la tonte

1. Mettez le moteur en marche, amenez la commande d'accélérateur en position de bas régime, appuyez sur le guidon pour relever le plateau de coupe, appuyez sur la commande de présence de l'utilisateur, amenez le levier de commande de déplacement en position engagée et transportez la machine à la lisière du green (Figure 27).
2. Placez le levier de commande de déplacement en position désengagée et engagez le levier de commande du cylindre (Figure 27).

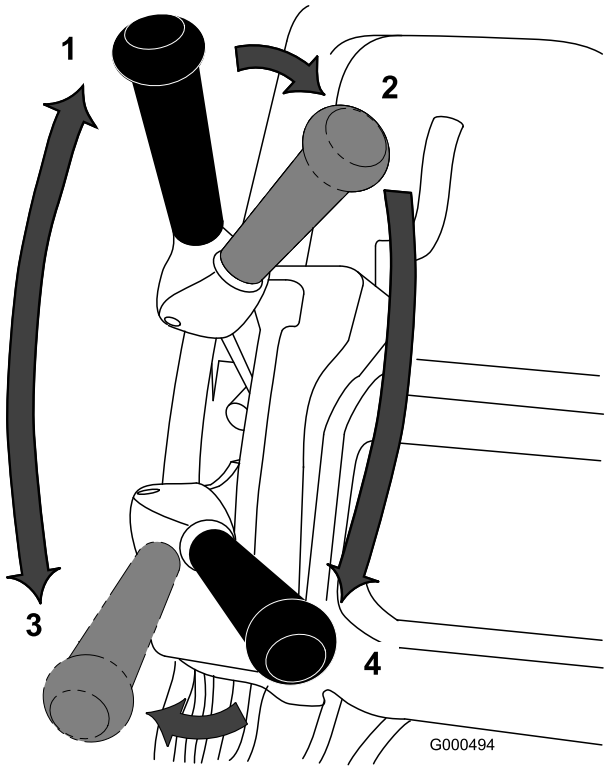

Figure 27

1. Commande de déplacement au point mort
2. Commande de déplacement et de cylindre désengagée
3. Commande de déplacement engagée (transport)
4. Commande de déplacement et de cylindre engagée

3. Placez le levier de commande de déplacement en position désengagée, augmentez le régime moteur jusqu'à ce que la machine se déplace à la vitesse voulue, puis conduisez la machine jusqu'au green, abaissez l'avant de la machine et commencez à travailler (Figure 27).

Utilisation des commandes après la tonte

1. Quittez le green, ramenez les leviers de commande de déplacement et du cylindre en position désengagée et arrêtez le moteur.
2. Videz le bac à herbe, remettez-le en place et procédez au transport de la machine.

Contrôle du fonctionnement des contacteurs de sécurité

Périodicité des entretiens: À chaque utilisation ou une fois par jour

⚠ PRUDENCE

Si les contacteurs de sécurité sont déconnectés ou endommagés, la machine peut se mettre en marche inopinément et causer des blessures.

- **Ne modifiez pas abusivement les contacteurs de sécurité.**
- **Vérifiez chaque jour le fonctionnement des contacteurs de sécurité et remplacez ceux qui sont endommagés avant d'utiliser la machine.**

Utilisation du contacteur de sécurité de la commande de présence de l'utilisateur (OPC)

1. Abaissez la béquille avec le pied et tirez sur le support du guidon jusqu'à ce que la béquille bascule en avant.
2. Démarrez le moteur.
3. Relâchez la commande OPC et essayez d'engager le levier de commande de déplacement (Figure 28). Le levier de commande de déplacement ne doit pas s'engager. Si le levier de commande de déplacement s'engage, le système de sécurité doit être révisé. Corrigez le problème avant d'utiliser la machine. Voir Entretien du contacteur de sécurité de déplacement (page 33).

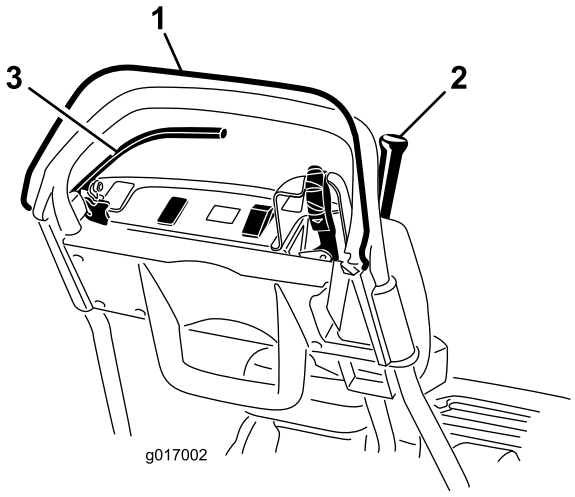

Figure 28

1. Commande de présence de l'utilisateur (OPC)
2. Levier de commande de déplacement
3. Levier de frein

4. Appuyez sur la commande OPC et engagez le levier de commande de déplacement, puis relâchez la commande

OPC (Figure 28). Le levier de commande de déplacement doit s'engager. Si le levier de commande de déplacement ne s'engage pas, le système de sécurité doit être révisé. Corrigez le problème avant d'utiliser la machine. Voir la Entretien du contacteur de sécurité de déplacement (page 33) ou la (page).

5. Après avoir appuyé sur la commande OPC et déplacé le levier de changement vers la gauche, engagez le levier de commande de déplacement et du cylindre, puis relâchez la commande OPC (Figure 28). Le levier de commande de déplacement doit s'engager. Si le levier de commande de déplacement ne s'engage pas, le système de sécurité doit être révisé. Corrigez le problème avant d'utiliser la machine. Voir la Entretien du contacteur de sécurité de déplacement (page 33), la (page) ou la Réglage de la commande du cylindre (page 37).
6. Après avoir appuyé sur la commande OPC et déplacé le levier de changement vers la gauche pour engager la commande de déplacement et du cylindre, déplacez le levier de changement vers la droite pour désengager la commande du cylindre (Figure 28). La commande du cylindre doit se désengager. Si le levier de commande de déplacement ne s'engage pas, le système de sécurité doit être révisé. Corrigez le problème avant d'utiliser la machine. Voir Réglage de la commande du cylindre (page 37).
7. Descendez la machine de la béquille avec précaution.

Utilisation du contacteur de sécurité de déplacement

1. Abaissez la béquille avec le pied et tirez sur le support du guidon jusqu'à ce que la béquille bascule en avant.
2. Appuyez sur la commande OPC, engagez le levier de commande de déplacement et amenez les commandes du moteur en position de démarrage (Figure 28). Essayez de mettre le moteur en marche. Le moteur ne doit pas démarrer. Si le moteur démarre, le contacteur de sécurité est défectueux. Corrigez le problème avant d'utiliser la machine. Voir Entretien du contacteur de sécurité de déplacement (page 33).
3. Descendez la machine de la béquille avec précaution.

Utilisation du contacteur de sécurité de frein

1. Abaissez la béquille avec le pied et tirez sur le support du guidon jusqu'à ce que la béquille bascule en avant.
2. Appuyez sur le levier de commande de déplacement, serrez le frein de service et amenez les commandes du moteur en position de démarrage (Figure 28). Essayez de mettre le moteur en marche. Le moteur doit démarrer. Si le moteur ne démarre pas, le contacteur de sécurité est défectueux. Corrigez le problème avant d'utiliser la machine. Voir Entretien du contacteur de sécurité de frein (page 33).
3. Moteur en marche, serrez le frein de service (pas le frein de stationnement), appuyez sur la commande OPC et engagez le levier de commande de déplacement (Figure 28). Le moteur doit alors peiner pour faire avancer la machine mais ne doit pas caler. Si le moteur cale immédiatement, le contacteur de sécurité est défectueux. Corrigez le problème avant d'utiliser la machine. Voir Entretien du contacteur de sécurité de frein (page 33).
4. Moteur en marche, serrez le frein de stationnement, appuyez sur la commande OPC et engagez le levier de commande de déplacement (Figure 28). Le moteur doit s'arrêter. Si le moteur ne s'arrête pas, le contacteur de sécurité est défectueux. Corrigez le problème avant d'utiliser la machine. Voir Entretien du contacteur de sécurité de frein (page 33).
5. Descendez la machine de la béquille avec précaution.

Désengagement de la transmission

Si la machine tombe en panne, vous pouvez désengager le tambour de la transmission afin de pouvoir manœuvrer la machine.

1. Dans l'angle arrière droit de la machine, localisez le levier d'engagement/désengagement de la transmission aux roues, près du tambour d'entraînement (Figure 29).

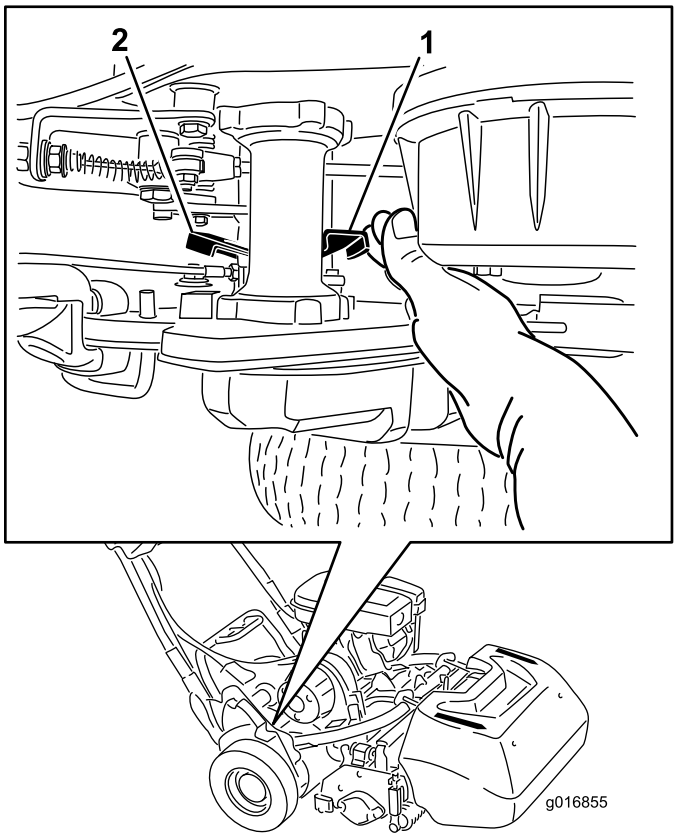

Figure 29

1. Levier d'engagement/désengagement de déplacement - position engagée
2. Levier d'engagement/désengagement de déplacement - position désengagée

2. Tournez le levier vers l'arrière pour désengager la transmission du tambour.

   Important: Le levier est rappelé par ressort, aussi prenez soin de le pousser par l'avant pour éviter de vous coincer la main.

3. Déplacez la machine selon les besoins.

   Important: Dans la mesure du possible, ne remorquez pas la machine. Si le remorquage de la machine s'avère absolument nécessaire, ne dépassez pas 4,8 km/h et débrayez la transmission du tambour. Vous risque d'endommager la machine si ne vous ne respectez pas ces consignes.

4. Quand vous avez fini, tournez le levier vers l'avant pour engager la transmission sur le tambour.

Remarque: Le frein reste opérationnel quand la transmission est désengagée du tambour.

Réglage de la machine en fonction de l'état du gazon

Reportez-vous au tableau suivant pour régler la machine en fonction de l'état du gazon.

Barres d'appui : standard et en option (Tondeuses Flex/eFlex 2100)			
Réf.	**Description**	**Agressivité**	**Commentaires**
106-2468-01	Non agressif	Moins	Rouge, Standard
99-3794-03	Agressive	Plus	Noir
Barres d'appui : standard et en option (Tondeuses Flex/eFlex 1800)			
110-2282-01	Non agressif	Moins	Rouge
110-2281-03	Agressive	Plus	Noir, standard

Contre-lames : standard et en option (Tondeuses Flex/eFlex 2100)			
Réf.	**Description**	**Gamme de hauteur de coupe**	**Commentaires**
115-1880	Microcut-EdgeMax	1,6 à 3,2 mm	Standard
93-4262	Micro-coupe	1,6 à 3,2 mm	
108-4303	Micro-coupe étendue	1,6 à 3,2 mm	Moins agressif
115-1881	Tournament-EdgeMax	3,2 à 6,4 mm	
93-4263	Tournament	3,2 à 6,4 mm	
108-4302	Tournament étendu	3,2 à 6,4 mm	Moins agressif
93-4264	Coupe basse	6,4 mm et plus	
Contre-lames : standard et en option (Tondeuses Flex/eFlex 1800)			
117-1530	Microcut-EdgeMax	1,6 à 3,2 mm	Standard
98-7261	Micro-coupe	1,6 à 3,2 mm	
110-2300	Micro-coupe étendue	1,6 à 3,2 mm	Moins agressif
98-7260	Tournament	3,2 à 6,4 mm	
117-1532	Tournament-EdgeMax	3,2 à 6,4 mm	
110-2301	Coupe basse	6,4 mm et plus	

Rouleaux (Tondeuses Flex/eFlex 2100)			
Réf.	**Description**	**Diamètre/matériau**	**Commentaires**
04255	Wiehle étroit	6,4 cm, aluminium	Rainures rapprochées
04256	Wiehle large	6,4 cm, aluminium	Rainures espacées, grande pénétration
04257	Rouleau plein	6,4 cm, acier	Moindre pénétration
04258	Wiehle étroit – Long	6,4 cm, aluminium	Meilleur support en bordure ; plus long de 4,3 cm
04267	Paspalum	6,4 cm, aluminium	Rainures rapprochées arrondies, pénétration moins importante
115-7356	Rouleau arrière	5,1 cm, aluminium	Standard arrière
120-9595	Rouleau arrière	5,1 cm, acier	Acier arrière
Rouleaux (Tondeuses Flex/eFlex 1800)			
120-9607	Wiehle étroit	6,4 cm, aluminium	Rainures rapprochées
120-9609	Wiehle large	6,4 cm, aluminium	Rainures espacées, grande pénétration
120-9611	Rouleau plein	6,4 cm, acier	Moindre pénétration
121-4681	Wiehle étroit – Long	6,4 cm, aluminium	Meilleur support en bordure ; plus long de 4,3 cm
120-9605	Rouleau arrière	5,1 cm, aluminium	Standard arrière

Entretien

Remarque: Les côtés gauche et droit de la machine sont déterminés d'après la position d'utilisation normale.

Important: Lorsque vous utilisez la machine conjointement avec le Trans Pro 80, servez-vous toujours des butées sur la remorque quand vous effectuez l'entretien. Un basculement excessif peut causer une fuite de carburant.

La butée sur le Kit rails nécessite d'insérer un manche à balai ou autre objet semblable dans les trous derrière les roues.

Programme d'entretien recommandé

Périodicité d'entretien	Procédure d'entretien
Après les 20 premières heures de fonctionnement	• Vidangez l'huile moteur. • Nettoyez la cuvette de carburant et la crépine.
À chaque utilisation ou une fois par jour	• Contrôlez le fonctionnement des contacteurs de sécurité. • Contrôlez le niveau d'huile moteur. • Contrôlez le système de verrouillage de la commande de présence de l'utilisateur
Toutes les 50 heures	• Vidangez l'huile moteur. • Nettoyez le filtre à air (plus fréquemment si vous travaillez dans un environnement sale ou poussiéreux).
Toutes les 100 heures	• Remplacez l'élément en papier du filtre à air (plus fréquemment s'il y a beaucoup de poussière ou de saleté). • Vérifiez la bougie. • Nettoyez la cuvette de carburant et la crépine.
Toutes les 500 heures	• Nettoyez le carburateur • Contrôlez les soupapes d'admission et d'échappement. Réglez si nécessaire.
Toutes les 1000 heures	• Remplacez la conduite d'alimentation. • Contrôlez la courroie d'entraînement de cylindre • Contrôlez les roulements de la transmission Remplacez si nécessaire
Avant le remisage	• Peignez les surfaces écaillées.

Important: Reportez-vous au manuel du propriétaire du moteur pour toutes procédures d'entretien supplémentaires.

Liste de contrôle pour l'entretien journalier

Important: **Copiez cette page pour pouvoir vous en servir régulièrement.**

Entretiens à effectuer	Pour la semaine du :						
	Lun.	Mar.	Mer.	Jeu.	Ven.	Sam.	Dim.
Vérifiez le fonctionnement du système de sécurité.							
Vérifiez le fonctionnement du frein de stationnement.							
Vérifiez que les articulations fonctionnent librement.							
Contrôlez le niveau de carburant.							
Contrôlez le niveau d'huile moteur.							
Contrôlez le filtre à air.							
Nettoyez les ailettes de refroidissement du moteur.							
Vérifiez les bruits anormaux en provenance du moteur.							
Vérifiez les bruits de fonctionnement anormaux.							
Vérifiez le réglage cylindre/contre-lame.							
Vérifiez le réglage de la hauteur de coupe.							
Retouchez les peintures endommagées.							

Notes concernant les problèmes constatés		
Contrôle effectué par :		
Point contrôlé	Date	Information

Entretien du moteur

Vidange de l'huile moteur

Versez environ 0,6 l d'huile moteur de viscosité correcte dans le carter avant de mettre le moteur en marche. Le moteur utilise une huile détergente de haute qualité de classe de service API (American Petroleum Institute) SE ou mieux. La viscosité de l'huile doit être choisie en fonction de la température ambiante. La Figure 30 représente les viscosités préconisées en fonction des températures.

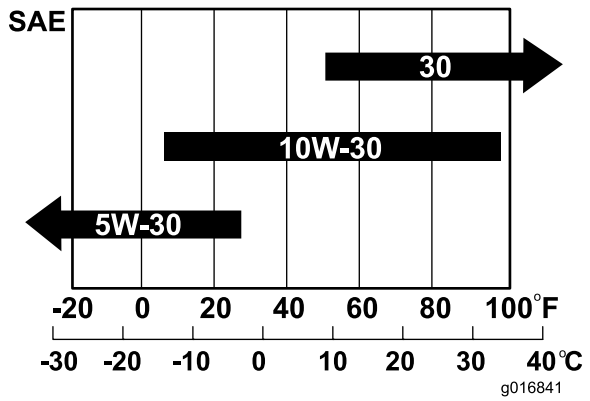

Figure 30

Remarque: L'utilisation d'huiles multigrades (5W-20, 10W-30 et 10W-40) accroît la consommation d'huile. Contrôlez fréquemment le niveau d'huile si vous utilisez une huile multigrade.

Contrôle du niveau d'huile moteur

Périodicité des entretiens: À chaque utilisation ou une fois par jour

Remarque: Le meilleur moment pour vérifier le niveau d'huile moteur est en début de journée, quand le moteur est froid avant sa mise en marche. Si le moteur a déjà tourné, attendez au moins 10 minutes que l'huile retourne dans le carter avant de contrôler le niveau. Si le niveau d'huile se trouve à la même hauteur ou en dessous du repère minimum (« L ») sur la jauge, faites l'appoint pour faire monter le niveau d'huile jusqu'au repère maximum (« H »). **Ne remplissez pas excessivement.** Si le niveau d'huile se situe entre les repères « H » et « L », il n'est pas nécessaire de faire l'appoint.

1. Déposez les roues de transport (si elles sont montées).
2. Positionnez la machine de sorte que le moteur soit de niveau et nettoyez la surface autour de la jauge d'huile (Figure 31).

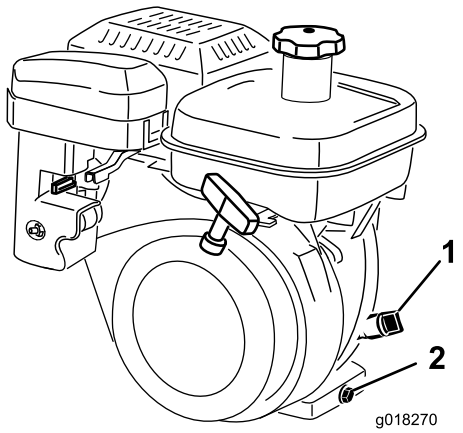

Figure 31

1. Jauge de niveau d'huile 2. Bouchon de vidange

3. Dévissez la jauge et retirez-la (Figure 31).
4. Essuyez la jauge sur un chiffon propre et remettez-la dans l'orifice de remplissage. Ne vissez pas la jauge dans l'orifice. Sortez de nouveau la jauge et vérifiez le niveau d'huile. Si le niveau est bas, ajoutez suffisamment d'huile pour le faire monter entre les repères H et L sur la jauge (Figure 31). Vérifiez le niveau d'huile. Ne remplissez pas excessivement.

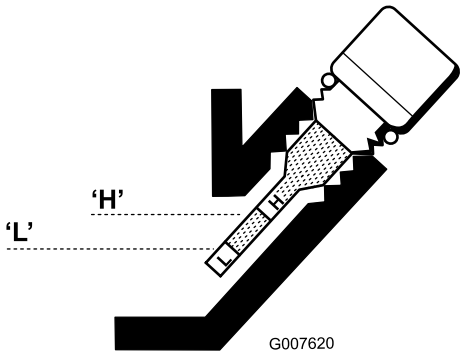

Figure 32

5. Remettez la jauge en place et essuyez l'huile éventuellement répandue.

Vidange de l'huile moteur

Périodicité des entretiens: Après les 20 premières heures de fonctionnement

Toutes les 50 heures

1. Mettez le moteur en marche et laissez-le tourner pendant quelques minutes pour réchauffer l'huile.
2. Placez un bac de vidange sous le bouchon de vidange à l'arrière de la machine (Figure 31). Desserrez le bouchon de vidange.
3. Appuyez sur le guidon pour faire basculer la machine et le moteur en arrière et faciliter ainsi la vidange de l'huile dans le bac.
4. Remettez le bouchon de vidange et faites le plein du carter moteur avec l'huile spécifiée ; voir (page).
5. Essuyez l'huile éventuellement répandue.
6. Débarrassez-vous de l'huile usagée conformément à la réglementation. Recyclez-le conformément à la réglementation locale en matière d'environnement.

Entretien du filtre à air

Périodicité des entretiens: Toutes les 50 heures

1. Vérifiez que le fil de la bougie est débranché.
2. Enlevez les écrous à oreilles qui fixent le couvercle du filtre à air et déposez le couvercle. Nettoyez soigneusement le couvercle (Figure 33 et Figure 34).

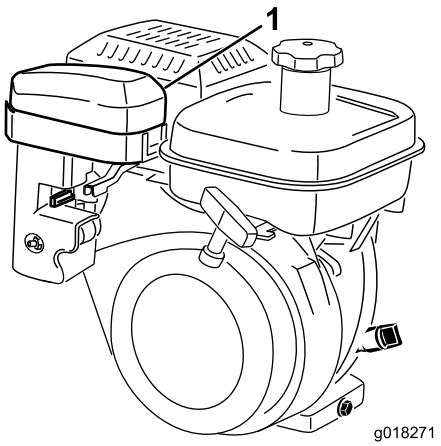

Figure 33

1. Couvercle du filtre à air

3. Si l'élément en mousse est encrassé, sortez-le de l'élément en papier (Figure 34). Nettoyez-le soigneusement.
   A. Lavez l'élément en mousse dans de l'eau chaude additionnée de savon liquide. Pressez l'élément pour éliminer la saleté, mais ne le tordez pas pour ne pas le déchirer.
   B. Séchez-le en l'enveloppant dans un chiffon propre. Pressez le chiffon pour sécher l'élément en mousse, mais ne le tordez pas pour éviter de déchirer la mousse.
   C. Imbibez l'élément d'huile moteur propre. Pressez l'élément pour éliminer l'excédent d'huile et bien la répartir. L'élément en mousse doit être humide.

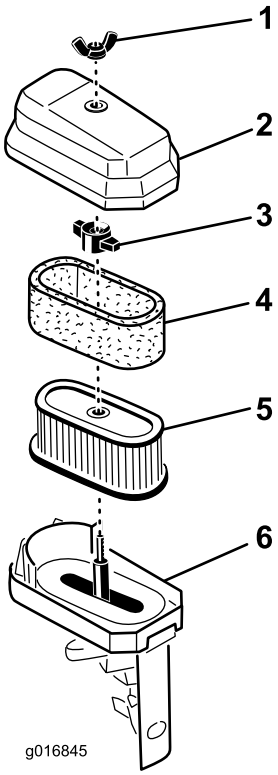

Figure 34

1. Écrou à oreilles
2. Couvercle du filtre à air
3. Écrou à oreilles
4. Élément en mousse
5. Élément en papier
6. Base du filtre à air

4. Lors de l'entretien de l'élément en mousse, vérifiez l'état de l'élément en papier. Remplacez au besoin.

   Remarque: Ne nettoyez pas l'élément en papier à l'air comprimé.

5. Reposez l'élément en mousse, l'élément en papier et le couvercle du filtre à air.

   Important: Ne faites pas tourner le moteur sans le filtre à air complet sous peine de l'user et de l'endommager gravement.

Entretien de la bougie

Périodicité des entretiens: Toutes les 100 heures

Utilisez une bougie NGK BR 6HS ou équivalente. Réglez l'écartement des électrodes entre 0,6 et 0,7 mm.

1. Débranchez le fil moulé de la bougie (Figure 35).

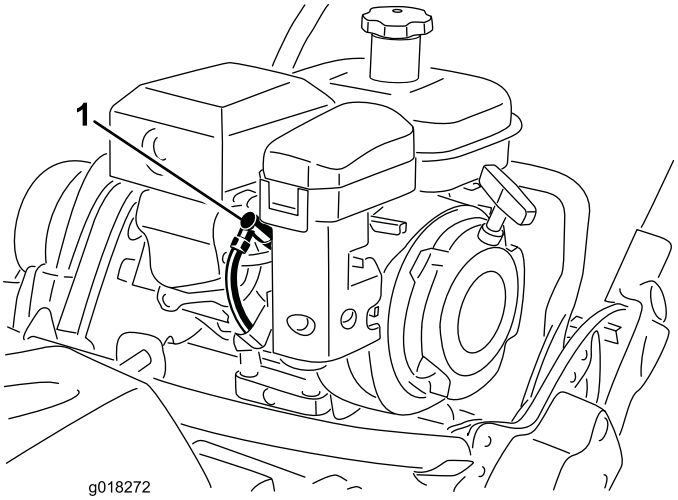

Figure 35

1. Fil de bougie

2. Nettoyez la surface autour de la bougie, puis déposez-la de la culasse.

   Important: Remplacez la bougie si elle est fissurée, calaminée ou encrassée. Ne nettoyez pas les électrodes des bougies avec un jet de sable, un grattoir ou une brosse métallique, car les particules détachées pourraient tomber dans le cylindre et endommager le moteur.

3. Réglez l'écartement des électrodes entre 0,6 et 0,7 mm (Figure 36). Posez la bougie avec l'écartement correct et serrez-la fermement à 23 Nm.

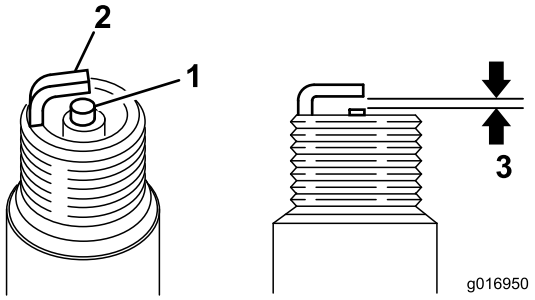

Figure 36

1. Bec isolant d'électrode centrale
2. Électrode latérale
3. Écartement des électrodes 0,6 à 0,7 mm

Entretien du système d'alimentation

Nettoyage de la cuvette de carburant et de la crépine

Périodicité des entretiens: Après les 20 premières heures de fonctionnement

Toutes les 100 heures/Chaque mois (la première échéance prévalant)

1. Fermez le robinet d'arrivée de carburant et dévissez la cuvette de carburant du corps du filtre (Figure 37).

   Remarque: Une douille 12 points de 17 mm s'adapte sur le corps de la cuvette de carburant et facilite la dépose.

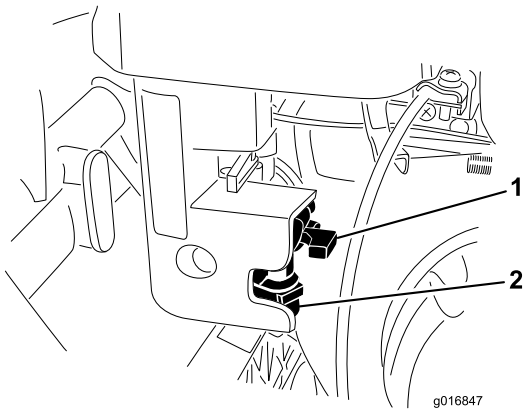

Figure 37

1. Robinet d'arrivée de carburant
2. Cuvette de carburant

2. Nettoyez la cuvette dans de l'essence propre et reposez-la.
3. Dévissez et retirez le bouchon du réservoir de carburant (Figure 38).

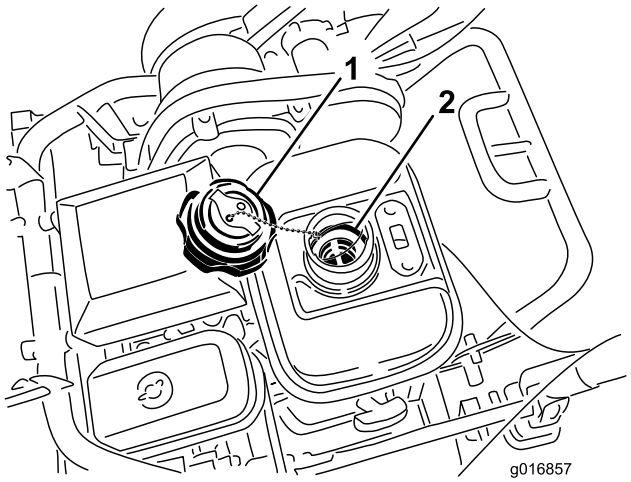

Figure 38

1. Bouchon du réservoir de carburant
2. Crépine du réservoir de carburant

4. Déposez la crépine située à l'intérieur du réservoir de carburant.
5. Nettoyez la crépine dans de l'essence propre et reposez-la dans le réservoir.
6. Reposez le bouchon du réservoir de carburant.

Remplacement de la conduite d'alimentation

Périodicité des entretiens: Toutes les 1000 heures

Remplacez la conduite d'alimentation toutes les 1 000 heures. Si la conduite de carburant fuit, remplacez-la immédiatement.

Entretien du système électrique

Entretien du contacteur de sécurité de déplacement

Pour régler ou remplacer le contacteur de sécurité, procédez comme suit.

1. Vérifiez que le moteur est arrêté.
2. Déposez le panneau de commande.
3. Engagez le levier de commande de déplacement.

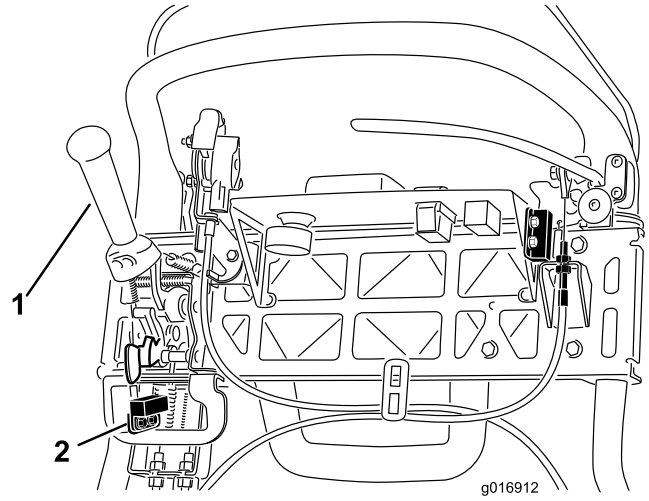

Figure 39

1. Levier de commande de déplacement
2. Contacteur de sécurité

4. Desserrez les fixations du contacteur de sécurité (Figure 39).
5. Placez une cale de 1,6 mm d'épaisseur entre le levier de commande de déplacement et le contacteur de sécurité (Figure 39).
6. Resserrez les fixations du contacteur de sécurité.
7. Engagez le levier de commande de déplacement et vérifiez l'écart. La plage de fonctionnement normale se situe entre 0,76 et 3,05 mm. Lorsque le levier de commande de déplacement est engagé, vérifiez que le contacteur n'a plus de continuité. Remplacez le contacteur au besoin.

Entretien du contacteur de sécurité de frein

1. Vérifiez que le moteur est arrêté.
2. Déposez le panneau de commande.
3. Serrez le frein de service et engagez le verrou du frein de stationnement.
4. Desserrez les fixations du contacteur de sécurité (Figure 40).

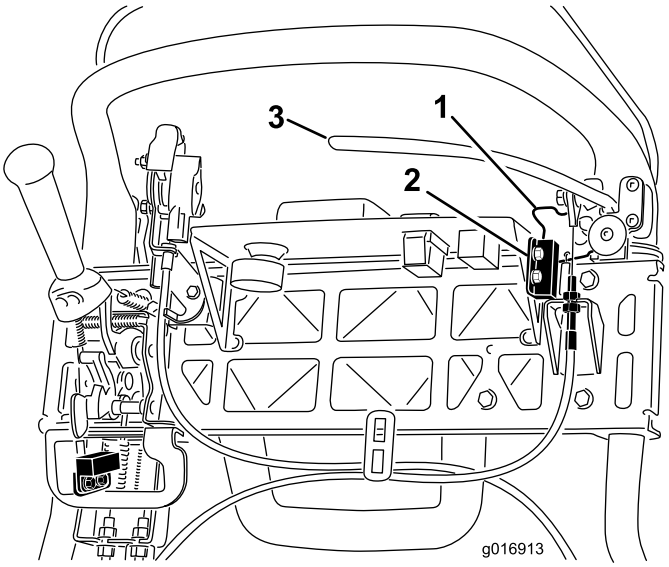

Figure 40

1. Verrou du frein de stationnement
2. Contacteur de sécurité
3. Levier de frein de service

5. Placez une cale de 1,6 mm d'épaisseur entre le verrou du frein de stationnement et le contacteur de sécurité (Figure 40).
6. Resserrez les fixations du contacteur de sécurité. Contrôlez de nouveau l'écartement. Le verrou ne doit pas toucher le contacteur.
7. Engagez le levier de frein et tournez le verrou. Vérifiez que le contacteur n'a plus de continuité. Remplacez le contacteur au besoin.

Entretien des freins

Réglage du frein de service/stationnement

Un réglage du câble s'impose si le frein de service/stationnement glisse lorsqu'il est actionné.

1. Placez le levier du frein de service/frein de stationnement en position desserré.
2. Déposez le panneau de commande.
3. Pour accroître la tension du câble, desserrez l'écrou de blocage supérieur et serrez l'écrou de blocage inférieur du câble (Figure 41) jusqu'à ce qu'il soit nécessaire d'exercer une force de 156 N sur la poignée du levier de frein pour débloquer le verrou du frein de stationnement. Ne tendez pas le câble au point que la bande du frein frotte en permanence.

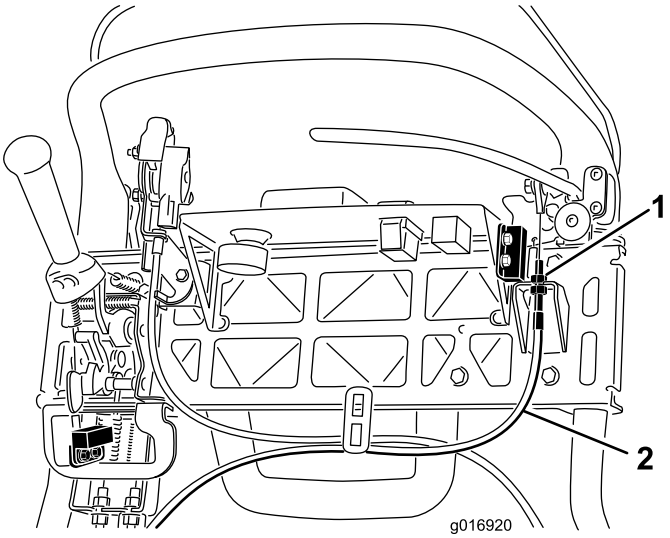

Figure 41

1. Écrous de blocage
2. Câble de frein de service

Entretien des courroies

Contrôle de la courroie d'entraînement de cylindre

Périodicité des entretiens: Toutes les 1000 heures

Vérifiez que la courroie d'entraînement de cylindre est tendue correctement pour garantir le bon fonctionnement de la machine et éviter toute usure inutile. Contrôlez la courroie fréquemment.

1. Desserrez le boulon à embase qui fixe le couvercle de la courroie et déposer le couvercle pour exposer la courroie (Figure 42).

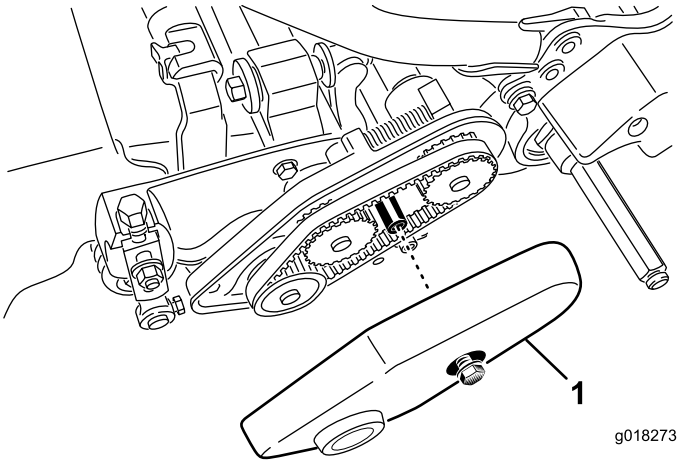

Figure 42

1. Couvercle de courroie

2. Pour régler la tension de la courroie :
   A. Desserrez l'écrou de fixation du logement de roulement (Figure 43).

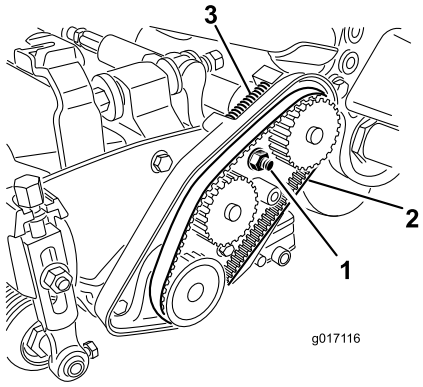

Figure 43

1. Écrou de fixation du logement de roulement
2. Courroie d'entraînement du cylindre
3. Ressort de compression

B. À l'aide d'une clé de 16 mm (5/8 po), tournez le logement de roulement pour vérifier qu'il bouge librement.

C. Enlevez les débris présents dans le compartiment de la courroie et autour du ressort de compression (Figure 43).

D. Vérifiez que le ressort de compression applique la tension correcte sur la courroie.

E. Serrez l'écrou de fixation du logement de roulement.

F. Reposez le couvercle de courroie.

Trou d'accès du couvercle de transmission

Retirez l'obturateur en caoutchouc (Figure 44) qui occupe le trou à l'avant de la transmission si l'accès à l'embrayage est requis.

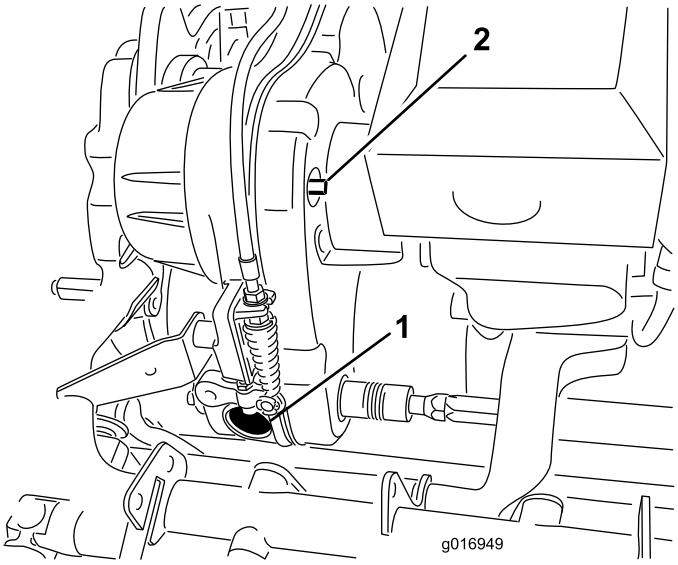

Figure 44

1. Obturateur en caoutchouc
2. Arbre d'engagement/désengagement

Tendeur de courroie de transmission

La courroie de transmission est tendue par une poulie rappelée par ressort. Pour engager/désengager la tension de la courroie, utilisez une clé de 3/8 pouce pour tourner l'arbre d'engagement/désengagement (Figure 44) à la position voulue. Tournez l'arbre de 1/4 de tour dans le sens horaire pour désengager la poulie de tension de la courroie (Figure 45).

Remarque: La tension de la courroie doit être désengagée avant de déposer le couvercle de la transmission.

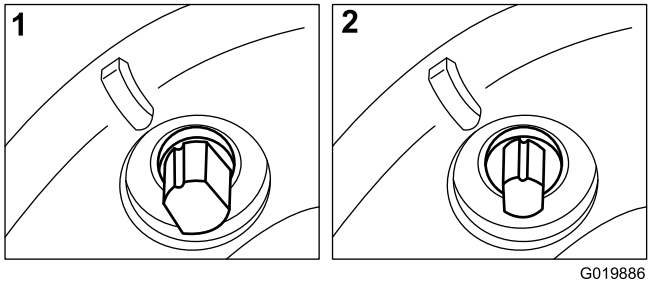

Figure 45

1. Engagée
2. Désengagée

Entretien des commandes

Réglage de la commande de déplacement

Si la commande de déplacement ne s'engage pas ou glisse en cours de fonctionnement, il faut sans doute la régler.

1. Amenez le levier de commande de déplacement en position engagée.
2. Mesurez la distance entre la goupille cylindrique et l'extrémité de la fente (Figure 46) ; si elle est inférieure à 0,8 mm, réglez l'embrayage en procédant comme expliqué ci-après.

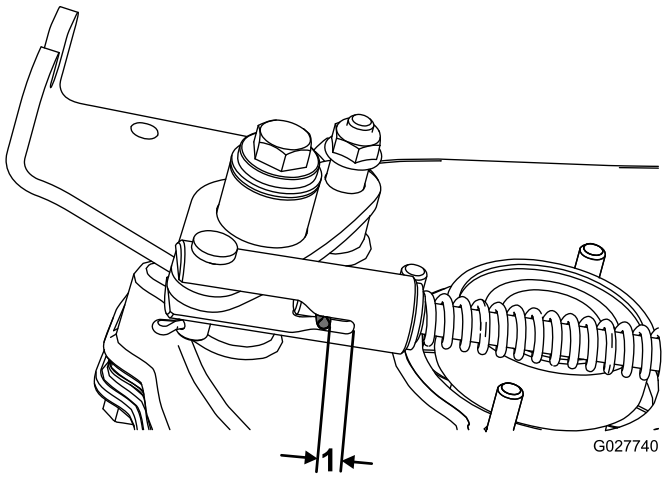

Figure 46

1. Mesurez cette distance

3. Retirez la goupille fendue, l'axe de chape, l'écrou et le boulon qui fixent la biellette de levier coudé à la machine (Figure 47).

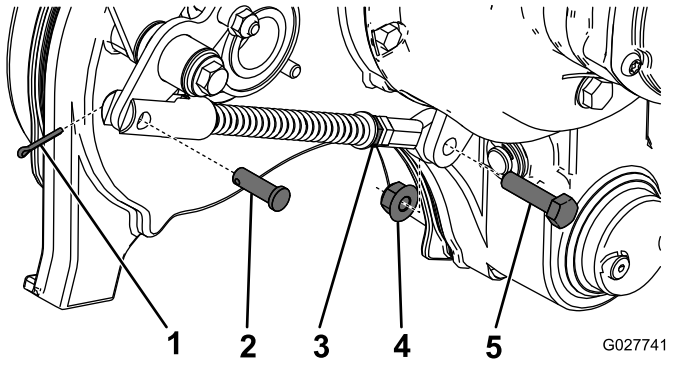

Figure 47

1. Goupille fendue
2. Axe de chape
3. Écrou de blocage
4. Écrou
5. Boulon

4. Desserrez l'écrou de blocage et réglez la biellette du levier coudé jusqu'à ce qu'elle mesure 24 cm d'un bout à l'autre (Figure 48).

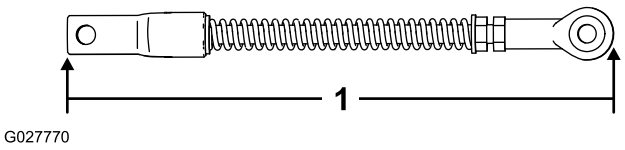

Figure 48

1. 24 cm

5. Serrez l'écrou de blocage et montez la biellette de levier coudé à l'aide des fixations retirées précédemment (Figure 47).
6. Engagez le levier de commande de déplacement et mesurez la distance entre la goupille cylindrique et l'extrémité de la fente (Figure 46). Cette distance doit être comprise entre 6 et 9,5 mm.

   Remarque: Si la distance est hors limites, réglez les écrous de blocage du câble d'embrayage près de la traversée de la transmission (Figure 49) ou la traversée du panneau de commande (Figure 50).

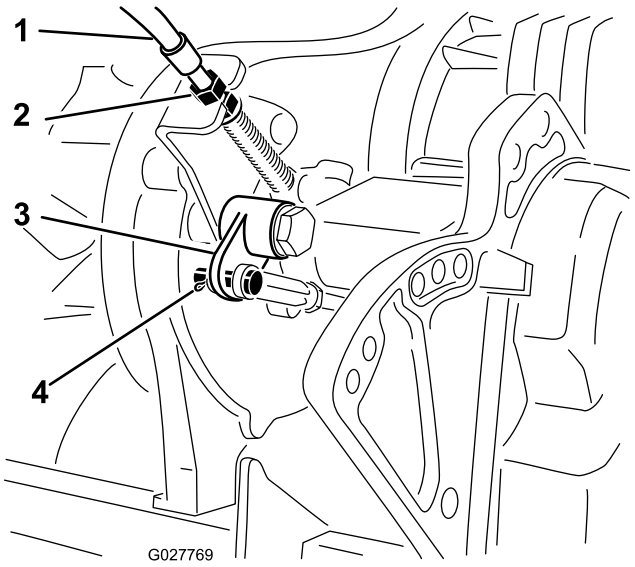

Figure 49

1. Câble de commande de déplacement
2. Écrous de blocage
3. Levier coudé
4. Goupille fendue et axe de chape

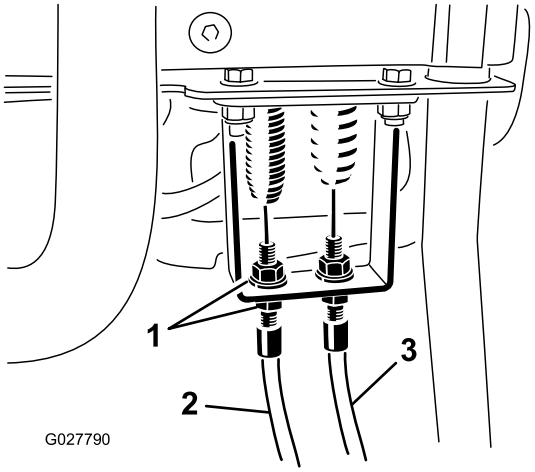

Figure 50

1. Écrous de blocage
2. Câble de commande de déplacement
3. Câble de commande de cylindre

Réglage de la commande du cylindre

Si la commande du cylindre ne s'engage pas correctement, un réglage est nécessaire.

1. Vérifiez que le cylindre est désengagé.
2. Au niveau de la traversée de la transmission, réglez le câble de commande du cylindre (Figure 51) pour obtenir une longueur de ressort de 70,6 à 72,4 mm.

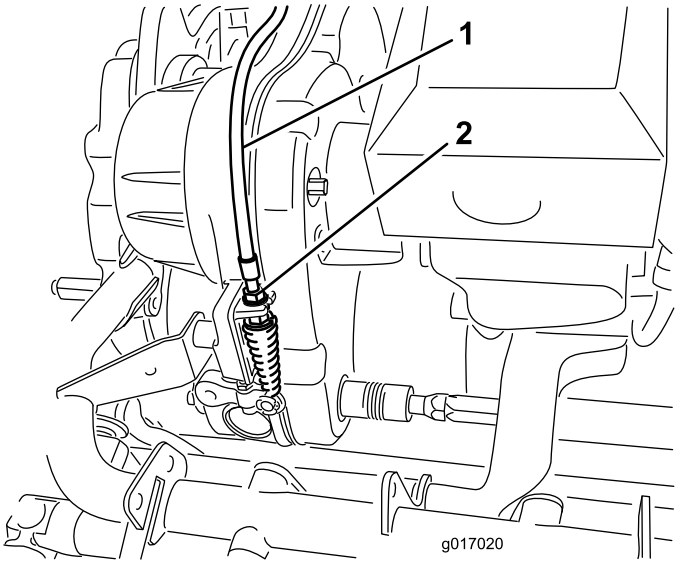

Figure 51

1. Câble de commande de cylindre
2. Écrous de blocage

3. Au niveau de la traversée du panneau de commande, desserrez le câble de commande du cylindre pour détendre le câble ().
4. Au niveau de la traversée du panneau de commande, serrez le câble de commande du cylindre de sorte à supprimer le mou sans étendre le ressort.
5. Contrôlez le fonctionnement comme suit :
   - Vérifiez que la denture de l'embrayage du cylindre se désengage quand l'embrayage est relâché et qu'elle n'arrive pas en butée quand le cylindre est engagé.

     Remarque: Retirez l'obturateur en caoutchouc (Figure 44) qui occupe le trou à l'avant de la transmission pour observer l'embrayage.
   - Le temps d'arrêt du cylindre doit être inférieur à 7 secondes une fois que l'écartement entre le cylindre et la contre-lame est réglé correctement.
   - Reportez-vous au manuel d'entretien ou adressez-vous à votre distributeur pour plus d'information.

Remisage

1. Débarrassez l'extérieur de la machine, et surtout le moteur, des déchets d'herbe coupée, des saletés et de la crasse en général. Éliminez les saletés et les débris d'herbe sèche éventuellement déposés sur les ailettes de la culasse et le carter de ventilateur.

   Important: Vous pouvez laver la machine avec de l'eau et un détergent doux. N'utilisez pas de nettoyeur haute pression. N'utilisez pas une trop grande quantité d'eau, surtout près de la plaque du levier de sélection et du moteur.

2. Si vous prévoyez de remiser la machine pendant une durée prolongée (plus de 1 mois), ajoutez un stabilisateur/conditionneur dans le réservoir de carburant.

   A. Faites tourner le moteur pendant 5 minutes pour faire circuler le carburant traité dans tout le circuit d'alimentation.

   B. Coupez le moteur, laissez-le refroidir et vidangez le réservoir de carburant, ou laissez tourner le moteur jusqu'à ce qu'il s'arrête faute de carburant.

   C. Remettez le moteur en marche et laissez-le tourner jusqu'à ce qu'il s'arrête. Répétez la procédure en sélectionnant le starter, jusqu'à ce que le moteur ne veuille plus démarrer.

   D. Débarrassez-vous du carburant correctement. Recyclez-le conformément à la réglementation locale en matière d'environnement.

      Remarque: Ne conservez pas l'essence traitée/additionnée de stabilisateur plus de 3 mois.

3. Contrôlez et resserrez tous les boulons, écrous et vis. Réparez ou remplacez toute pièce endommagée ou défectueuse.

4. Peignez toutes les surfaces métalliques éraflées ou mises à nu. Une peinture pour retouches est disponible chez les vendeurs réparateurs agréés.

5. Rangez la machine dans un endroit propre et sec, comme un garage ou une remise. Couvrez la machine pour la protéger et la garder propre.

Remarques:

La garantie commerciale générale des produits Toro

Garantie limitée de deux ans

Conditions et produits couverts

The Toro Company et sa filiale, Toro Warranty Company, en vertu de l'accord passé entre elles, certifient conjointement que votre produit commercial Toro (« Produit ») ne présente aucun défaut de matériau ni vice de fabrication pendant une période de deux ans ou 1 500 heures de service*, la première échéance prévalant. Cette garantie s'applique à tous les produits à l'exception des Aérateurs (veuillez-vous reporter aux déclarations de garantie séparées de ces produits). Dans l'éventualité d'un problème couvert par la garantie, nous nous engageons à réparer le Produit gratuitement, frais de diagnostic, pièces, main-d'œuvre et transport compris. La période de garantie commence à la date de réception du Produit par l'acheteur d'origine.
* Produit équipé d'un compteur horaire.

Comment faire intervenir la garantie

Il est de votre responsabilité de signaler le plus tôt possible à votre Distributeur de produits commerciaux ou au Concessionnaire de produits commerciaux agréé qui vous a vendu le Produit, toute condition couverte par la garantie. Pour obtenir l'adresse d'un distributeur de produits commerciaux ou d'un concessionnaire agréé, ou pour tout renseignement concernant les droits et responsabilités vis à vis de la garantie, veuillez nous contacter à l'adresse suivante :

Toro Commercial Products Service Department
Toro Warranty Company
8111 Lyndale Avenue South
Bloomington, MN 55420-1196, États-Unis

+1–952–888–8801 ou +1–800–952–2740
Courriel : commercial.warranty@toro.com

Responsabilités du propriétaire

À titre de propriétaire du Produit, vous êtes responsable des entretiens et réglages mentionnés dans le *Manuel de l'utilisateur*. Ne pas effectuer les entretiens et réglages requis peut constituer un motif de rejet d'une réclamation au titre de la garantie.

Ce que la garantie ne couvre pas

Les défaillances ou anomalies de fonctionnement survenant au cours de la période de garantie ne sont pas toutes dues à des défauts de matériaux ou des vices de fabrication. Cette garantie ne couvre pas :

- Les défaillances du produit dues à l'utilisation de pièces qui ne sont pas d'origine ou au montage et à l'utilisation d'accessoires ajoutés ou modifiés d'une autre marque. Une garantie séparée peut être fournie par le fabricant de ces accessoires.
- Les défaillances du Produit dues au non respect du programme d'entretien et/ou des réglages recommandés. Les réclamations au titre de la garantie pourront être refusées si le Programme d'entretien recommandé pour votre produit Toro et énoncé dans le *Manuel de l'utilisateur* n'est pas respecté.
- Les défaillances du Produit dues à une utilisation abusive, négligente ou dangereuse.
- Les pièces sujettes à l'usure pendant l'utilisation, sauf si elles s'avèrent défectueuses. Par exemple, les pièces consommées ou usées durant le fonctionnement normal du Produit, notamment mais pas exclusivement : plaquettes et garnitures de freins, garnitures d'embrayage, lames, cylindres, galets et roulements (étanches ou graissables), contre-lames, bougies, roues pivotantes et roulements, pneus, filtres, courroies, et certains composants des pulvérisateurs, notamment membranes, buses et clapets antiretour, etc.
- Les défaillances dues à une influence extérieure. Les conditions constituant une influence extérieure comprennent, sans y être limités, les conditions atmosphériques, les pratiques de remisage, la contamination, l'utilisation de carburants, liquides de refroidissement, lubrifiants, additifs, engrais, ou produits chimiques, etc. non agréés.
- Les défaillances ou mauvaises performances causées par l'utilisation de carburants (essence, gazole ou biodiesel par exemple) non conformes à leurs normes industrielles respectives.
- Les bruits, vibrations, usure et détérioration normaux.
- L'usure normale comprend, mais pas exclusivement, les dommages des sièges dus à l'usure ou l'abrasion, l'usure des surfaces peintes, les autocollants ou vitres rayés, etc.

Pièces

Les pièces à remplacer dans le cadre de l'entretien courant seront couvertes par la garantie jusqu'à la date du premier remplacement prévu. Les pièces remplacées au titre de cette garantie bénéficient de la durée de garantie du produit d'origine et deviennent la propriété de Toro. Toro se réserve le droit de prendre la décision finale concernant la réparation ou le remplacement de pièces ou ensembles existants. Toro se réserve le droit d'utiliser des pièces remises à neuf pour les réparations couvertes par la garantie.

Garantie de la batterie ion-lithium à décharge complète :

Les batteries ion-lithium à décharge complète disposent d'un nombre de kilowatt-heures spécifique à fournir au cours de leur vie. Les techniques d'utilisation, de recharge et d'entretien peuvent contribuer à augmenter ou réduire la vie totale des batteries. À mesure que les batteries de ce produit sont consommées, la proportion de travail utile qu'elles offrent entre chaque recharge diminue lentement jusqu'à leur épuisement complet. Le remplacement de batteries usées, suite à une consommation normale, est la responsabilité du propriétaire du produit. Le remplacement des batteries, aux frais du propriétaire, peut être nécessaire au cours de la période de garantie normale du produit. Remarque (batterie ion-lithium uniquement) : une batterie ion-lithium est couverte uniquement par une garantie pièces au prorata de la 3ème à la 5ème année, basée sur la durée de service et les kilowatts heures utilisés. Reportez-vous au *Manuel de l'utilisateur* pour tout renseignement complémentaire.

Entretien aux frais du propriétaire

La mise au point du moteur, le graissage, le nettoyage et le polissage, le remplacement des filtres, du liquide de refroidissement et les entretiens recommandés font partie des services normaux requis par les produits Toro qui sont aux frais du propriétaire.

Conditions générales

La réparation par un distributeur ou un concessionnaire Toro agréé est le seul dédommagement auquel cette garantie donne droit.

The Toro Company et Toro Warranty Company déclinent toute responsabilité en cas de dommages secondaires ou indirects liés à l'utilisation des produits Toro couverts par cette garantie, notamment quant aux coûts et dépenses encourus pour se procurer un équipement ou un service de substitution durant une période raisonnable pour cause de défaillance ou d'indisponibilité en attendant la réparation sous garantie. Il n'existe aucune autre garantie expresse, à part la garantie spéciale du système antipollution, le cas échéant. Toutes les garanties implicites relatives à la qualité marchande et à l'aptitude à l'emploi sont limitées à la durée de la garantie expresse.

L'exclusion de la garantie des dommages secondaires ou indirects, ou les restrictions concernant la durée de la garantie implicite, ne sont pas autorisées dans certains états et peuvent donc ne pas s'appliquer dans votre cas. Cette garantie vous accorde des droits spécifiques, auxquels peuvent s'ajouter d'autres droits qui varient selon les états.

Note concernant la garantie du moteur :

Le système antipollution de votre Produit peut être couvert par une garantie séparée répondant aux exigences de l'agence américaine de défense de l'environnement (EPA) et/ou de la direction californienne des ressources atmosphériques (CARB). Les limitations d'heures susmentionnées ne s'appliquent pas à la garantie du système antipollution. Pour plus de renseignements, reportez-vous à la Déclaration de garantie de conformité à la réglementation antipollution fournie avec votre produit ou figurant dans la documentation du constructeur du moteur

Autres pays que les États-Unis et le Canada

Pour les produits Toro exportés des États-Unis ou du Canada, demandez à votre distributeur (concessionnaire) Toro la police de garantie applicable dans votre pays, région ou état. Si, pour une raison quelconque, vous n'êtes pas satisfait des services de votre distributeur, ou si vous avez du mal à vous procurer des renseignements sur la garantie, adressez-vous à l'importateur Toro.