Form No. 3391-801 Rev A

# 62 tommers blæsersæt

## Plæneklippere med sideudkast i Groundsmaster® 200-/3280-D-/3320-serien

**Modelnr. 30506—Serienr. 315000001 og derover**

**Betjeningsvejledning**

# Sikkerhed

**⚠ ADVARSEL**

**CALIFORNIEN**
**Advarsel i henhold til erklæring nr. 65**

**Dette produkt indeholder et eller flere kemikalier, der ifølge staten Californien er kræftfremkaldende og giver medfødte defekter eller forplantningsskader.**

Dette produkt overholder alle relevante EU-direktiver. Få yderligere oplysninger i inkorporeringserklæringen bagerst i denne udgivelse.

**Ukorrekt brug eller vedligeholdelse af maskinen kan medføre personskade. For at nedsætte risikoen for personskade skal operatøren følge sikkerhedsforskrifterne og altid være opmærksom på advarselssymbolerne, der betyder Forsigtig, Advarsel eller Fare – personlig sikkerhedsanvisning. Hvis sikkerhedsanvisningen ikke overholdes, kan det medføre personskade eller død.**

## Før betjening

- Læs og forstå indholdet i denne vejledning, før maskinen startes og betjenes. Lær alle betjeningsanordningerne at kende, og forstå, hvordan du stopper hurtigt.
- Lad aldrig børn betjene maskinen. Lad aldrig voksne benytte maskinen uden korrekte anvisninger. Maskinen bør kun betjenes af operatører, der er uddannet i betjening på skråninger, og som har læst denne vejledning.
- Maskinen må aldrig betjenes af personer, som er påvirket af medicin eller alkohol.
- Lyn kan forårsage alvorlig personskade eller død. Hvis der observeres lyn eller høres torden i området, må maskinen ikke anvendes. Søg ly.
- Fjern alt snavs og andre genstande, der kan være opsamlet og udslynget af skæreknivene. Hold alle omkringstående væk fra anvendelsesområdet.
- Sørg for, at alle afskærmninger og sikkerhedsanordninger er på plads. Hvis en afskærmning, sikkerhedsanordning eller mærkat er defekt eller beskadiget, skal den repareres eller udskiftes, før maskinen betjenes. Tilspænd også evt. løse møtrikker, bolte og skruer for at sikre, at maskinen er i forsvarlig, driftsmæssig stand.
- Bær ikke løst siddende tøj, der kan sætte sig fast i bevægelige dele. Bær altid lange benklæder og kraftigt, skridsikkert fodtøj. Det tilrådes at bære sikkerhedsbriller, sikkerhedssko og hjelm, og dette er påkrævet i henhold til visse lokale bestemmelser og forsikringsregler.
- Sørg for at justere kontakterne til sikkerhedslåsesystemet korrekt, så motoren ikke kan startes, medmindre traktionspedalen er sluppet og i neutral position, og kraftudtaget er i den udkoblede position.
- Fyld brændstof på, før du starter motoren. Undgå at spilde brændstof. Da benzin er brandfarligt, skal det håndteres med stor forsigtighed.
  - Brug en godkendt brændstofbeholder.
  - Fyld ikke brændstoftanken, når motoren er varm eller kører.
  - Ryg ikke, mens du håndterer brændstof.
  - Fyld brændstoftanken op udendørs til cirka 25 mm under toppen af tanken, ikke påfyldningsstudsen.
  - Tør eventuelt spildt brændstof op.

## Under drift

- Sid i sædet, når du starter motoren og betjener maskinen.
- Sørg altid for, at sædedrejepindens holdestift er monteret.
- Før motoren startes:
  - Aktiver parkeringsbremsen.
  - Sørg for, at traktionspedalen er i den neutrale position, og at kraftudtaget er i den udkoblede position.
  - Når motoren er startet, skal du slippe parkeringsbremsen og holde foden væk fra traktionspedalen. Maskinen må ikke bevæge sig. Hvis der er tydelig bevægelse, er den neutrale returmekanisme forkert justeret. Derfor skal du slukke motoren og justere maskinen, indtil den holder op med at bevæge sig, når traktionspedalen slippes.
- Lad ikke motoren køre i et afgrænset område uden tilstrækkelig ventilation. Udstødningsgasser er farlige og kan være dødbringende.

© 2015—The Toro® Company
8111 Lyndale Avenue South
Bloomington, MN 55420

Registrer dit produkt på www.Toro.com.

CE

Oversættelse af original (DA)
Trykt i USA.
Alle rettigheder forbeholdes

*3391-801* A

- Den maksimale sædekapacitet er én person. Tag derfor aldrig passagerer med.
- Kontroller omhyggeligt, om der er fri højde over dit hoved, inden du kører under eventuelle genstande.
- Græsdeflektoren eller den komplette blæserenhed skal altid være installeret på klippeenheden.
- Operatøren skal være uddannet og trænet i kørsel på skråninger. Køretøjet kan tippe eller vælte, hvilket kan medføre personskade eller død, hvis man ikke er forsigtig ved kørsel på skråninger eller bakker.
- Skråninger skal krydses forsigtigt. Undgå pludselig start eller opbremsning ved kørsel på tværs af eller op og ned ad skråninger.
- Hvis motoren sætter ud, eller hvis maskinen mister fart og ikke kan nå op på toppen af en bakke, må du ikke vende maskinen rundt. Bak altid langsomt lige ned ad bakken.
- Det kræver operatørens fulde opmærksomhed at bruge maskinen. Gør følgende for at undgå at miste herredømmet over maskinen:
  - Maskinen må kun betjenes i dagslys, eller hvor der er godt, kunstigt lys.
  - Kør langsomt.
  - Undgå at starte og stoppe pludseligt.
  - Kig bag maskinen, før du bakker.
  - Hold øje med huller eller andre skjulte farer.
  - Kør ikke tæt på bunkere, grøfter, høje kantstene eller vandløb.
  - Sænk hastigheden i skarpe sving eller ved vending på skråninger.
  - Klippeskjoldet skal være sænket, når du kører ned ad bakker, så du har kontrol over styringen.
- Græsdeflektoren skal altid være monteret og stå i nederste position på klippeenheden, når blæserenheden er fjernet. Dette produkt er designet til at skyde genstande ned i jorden, hvor de hurtigt mister energi i områder med græs. Løb imidlertid aldrig en risiko, der kan medføre personskader! **Stop klipningen**, hvis en person eller et dyr uventet dukker op i eller nær klipningsområdet. Skødesløs betjening kan i kombination med terrænets hældning, rikochetterede genstande eller forkert anbragte sikkerhedsafskærmninger føre til skader på grund af udslyngning af genstande. Genoptag ikke klipning, før området er ryddet.
- Hæv aldrig klippeenheden, mens skæreknivene eller andre dele drejer.
- Hvis en skærekniv rammer en fast genstand, eller maskinen vibrerer unormalt, skal du udkoble kraftudtaget, sætte gashåndtaget på SLOW (langsom), aktivere parkeringsbremsen og slukke motoren. Fjern nøglen fra tændingen for at forhindre start ved et uheld. Kontroller klippe-, blæser- og traktionsenheden for eventuel skade og defekte dele. Reparer eventuelle skader, før motoren genstartes og klippeenheden betjenes. Sørg for, at skæreknivene er i god stand, og at knivboltene er spændt til det foreskrevne moment (se betjeningsvejledningen til klippeskjoldet).
- Hvis klippeenhedens udblæsningsområde eller blæserenheden skulle blive tilstoppet, skal du udkoble kraftudtaget og slukke for motoren, før tilstopningen fjernes.
- Stop maskinen ved at fjerne foden fra traktionspedalen. Ved gradvist at træde traktionspedalen bagud kan du bremse maskinen yderligere.
- Berør ikke motoren, lydpotten eller dens tilstødende afskærmning, mens motoren kører eller lige efter, at den er stoppet. Disse områder kan være varme nok til at forårsage forbrændinger.
- Sænk klippeenheden ned til jorden, og fjern nøglen fra tændingen, når maskinen efterlades uden opsyn.
- Før du forlader sædet:
  - Flyt traktionspedalen til neutral position, og fjern foden fra pedalen.
  - Aktiver parkeringsbremsen, og udkobl kraftudtaget.
  - Sluk motoren, og tag nøglen ud af tændingen. Vent på, at al bevægelse er standset, før du forlader sædet.

# Vedligeholdelse

- Fjern nøglen fra tændingen for at forhindre start ved et uheld, når du efterser, justerer eller opbevarer maskinen.
- Kontakt en autoriseret Toro-forhandler, hvis det nogen sinde skulle være nødvendigt med større reparationer, eller du har brug for anden hjælp.
- Eliminer potentielle brandrisici ved at holde motorområdet frit for overskydende fedt, græs, blade og ophobet snavs.
- Sørg for, at maskinen er i sikker driftsmæssig stand ved at holde møtrikker, bolte og skruer fast tilspændt. Kontrollér hyppigt alle monteringsboltene til klippeenhedens knive for at sikre, at de er tilspændt til det foreskrevne moment (se *betjeningsvejledningen til klippeskjoldet*).
- Sørg for, at alle hydraulikrørsforbindelser er fast tilspændt, og at alle hydraulikslanger og -rør er i god stand, før der sættes tryk på systemet.
- Hold kroppen og hænderne væk fra små lækagehuller eller dyser, der sprøjter hydraulikvæske ud under højtryk. Brug papir eller pap, ikke hænderne, til at finde lækager. Hydraulikvæske, der slipper ud under tryk, kan have tilstrækkelig kraft til at trænge gennem huden og forårsage alvorlig personskade. Væske, der ved et uheld er blevet sprøjtet ind i huden, skal fjernes kirurgisk inden for få timer af en læge, der kender til denne type skade, da det ellers kan medføre koldbrand.
- Før du afbryder eller udfører arbejde på hydrauliksystemet, skal hele trykket tages af systemet ved at stoppe motoren og sænke redskabet ned på jorden.
- Hvis det er nødvendigt at have motoren kørende, når der udføres vedligeholdelsesarbejde eller justeringer, skal der

holdes god afstand til kraftudtagsakslen, skæreknivene og andre bevægelige dele.

- På produktionstidspunktet var maskinen i overensstemmelse med de gældende sikkerhedsstandarder for plænetraktorer. Brug udelukkende originale Toro-reservedele og tilbehør for at sikre optimal ydeevne og fortsat sikkerhedscertificering af maskinen. Reservedele og tilbehør fra andre producenter kan medføre, at maskinen ikke opfylder sikkerhedsstandarderne og kan gøre garantien ugyldig.

# Sikkerheds- og instruktionsmærkater

Sikkerheds- og instruktionsmærkaterne kan nemt ses af operatøren og er placeret tæt på potentielle risikoområder. Beskadigede eller bortkomne mærkater skal udskiftes.

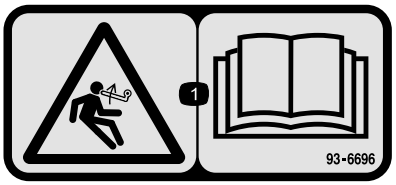


**93–6696**

1. Fare ved oplagret energi – læs *betjeningsvejledningen*.

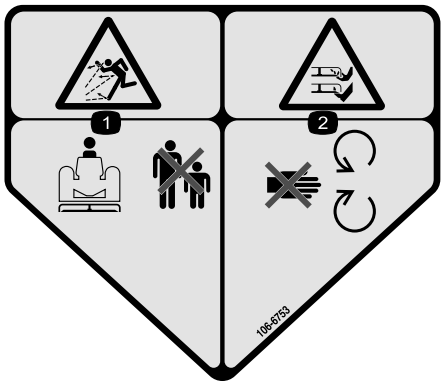


**106-6753**

1. Fare for udslyngede genstande – hold sikker afstand til maskinen.
2. Fare for skæring/amputation af hænder eller fødder med plæneklipperens kniv – hold afstand til bevægelige dele.




**93–7301**

1. Advarsel – læs *betjeningsvejledningen*.
2. Fare for udslyngning af genstande – hold afstand til bevægelige dele. Hold alle afskærmninger og sikkerhedsanordninger på plads.

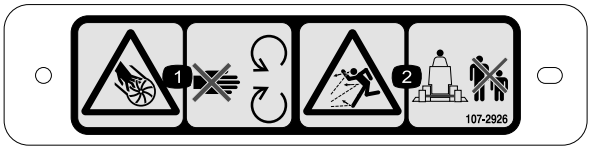


**107-2926**

1. Risiko for at skære sig/amputering, skovlhjul – hold afstand til bevægelige dele.
2. Fare for udslyngede genstande – hold sikker afstand til maskinen.

# Opsætning

## Løsdele

Brug skemaet herunder til at kontrollere, at alle dele er blevet leveret.

| Fremgangsmåde | Beskrivelse | Antal | Anvendelse |
|---|---|---|---|
| **1** | Kræver ingen dele | – | Fjern klippeenheden fra traktionsenheden. |
| **2** | Dobbelt remskive<br>Remskivemøtrik<br>Møtrik dæksel | 1<br>1<br>1 | Monter den nye spindelremskive. |
| **3** | Skærekniv | 3 | Monter de nye knive. |
| **4** | Aksebeslag | 2 | Afmonter og juster græsdeflektoren. |
| **5** | Blæserenhed med monteringsbeslag<br>Maskinskrue 5/16 x 1 tomme<br>Låsemøtrik, 5/16<br>Bræddebolt, 3/8 tomme x 3/4 tomme<br>Flangemøtrik, 3/8 tomme | 1<br>3<br>4<br>4<br>3 | Monter blæsermonteringsbeslagene. |
| **6** | Forreste deflektor<br>Bageste deflektor<br>Bageste hylde<br>Venstre hylde<br>Højre hylde<br>Maskinskrue, 5/16 x 5/8 tomme<br>Låsemøtrik, 5/16 tomme<br>Maskinskrue 3/8 x 1 tomme<br>Sikringsskive, 3/8 tomme<br>Maskinskrue 1/4 x 1 tomme<br>Maskinskrue, 3/4 x 1/4 tomme<br>Låsemøtrik, 1/4 tomme | 1<br>1<br>1<br>1<br>1<br>6<br>6<br>4<br>4<br>3<br>3<br>6 | Monter skjolddeflektorerne. |
| **7** | Deflektorstop<br>Maskinskrue, 3/4 x 1/4 tomme<br>Låsemøtrik, 1/4 tomme | 1<br>2<br>2 | Monter det nye deflektorstop. |
| **8** | Styrehjulsarm<br>Drejeskrue<br>Bøsning<br>Spændeskive<br>Låsemøtrik, 3/8 tomme<br>Fjeder<br>Gevindskåren stang<br>Flangemøtrik, 5/16 tomme<br>Fjederbeslag<br>Maskinskrue 1/4 x 1 tomme<br>Låsemøtrik, 1/4 tomme | 1<br>1<br>1<br>2<br>1<br>1<br>1<br>2<br>1<br>2<br>2 | Monter styreremskiveenheden. |
| **9** | Rem | 1 | Monter blæseren. |
| **10** | Kofanger<br>Maskinskrue 5/16 x 3 tommer<br>Låsemøtrik, 5/16 tomme | 1<br>4<br>4 | Monter kofanger |

| Fremgangsmåde | Beskrivelse | Antal | Anvendelse |
|---|---|---|---|
| 11 | Pyntelistestøbning<br>Skjolddæksel | 1<br>1 | Monter det nye skjolddæksel. |
| 12 | Remafskærmning<br>Remskivens afskærmning | 1<br>1 | Monter de nye sikkerhedsafskærmninger. |
| 13 | Modvægtsfjeder | 1 | Monter den nye modvægtsfjeder. |
| 14 | Kræver ingen dele | – | Monter klippeenheden på traktionsenheden. |
| 15 | Mærkat, fare | 1 | Monter den nye mærkat. |
| 16 | Sliskeenhed | 1 | Monter blæserhusets sliske. |

## Medier og øvrige dele

| Beskrivelse | Antal | Anvendelse |
|---|---|---|
| Monteringsvejledning | 1 | Læs før installation |
| Reservedelskatalog | 1 | Brug som reference til delnumre |
| Overensstemmelsescertifikat | 1 | CE-certificering |

# 1

# Fjernelse af klippeenheden fra traktionsenheden

### Kræver ingen dele

## Fremgangsmåde

1. Placer maskinen på en plan overflade, hæv klippeenheden, aktivér parkeringsbremsen, sørg for, at traktionspedalen er i den neutrale position og kraftudtaget i den slukkede position, stop motoren, og tag nøglen ud af tændingen.

   **⚠ FORSIGTIG**

   **Modvægtsfjederen er spændt, når skjoldet er i den sænkede position (kun 200-serien af traktionsenheder).**

   **Hæv altid skjoldet, før fjederen justeres eller fjernes.**

2. Kun på traktionsenheder i 200-serien skal du frakoble modvægten fra traktionsenheden, fjerne låsestifterne fra beslagene, adskille fjederspændingsenhederne fra beslagene og placere dem på skjoldet. Fastgør løst låsestifterne til beslagene, så du ikke mister dem (Figur 1).

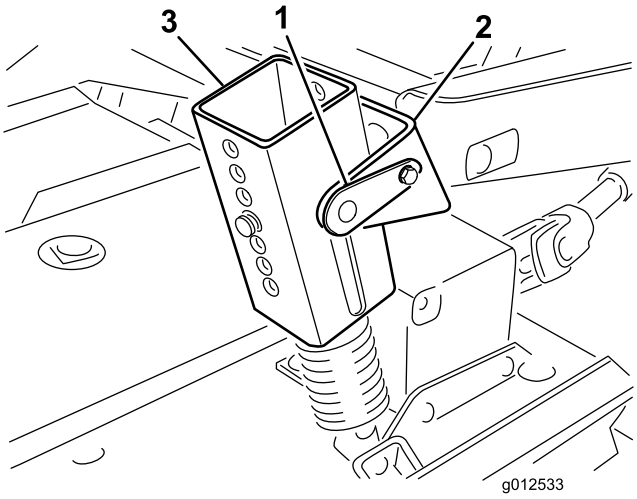


**Figur 1**

1. Låsestift
2. Beslag
3. Fjederspændingsenhed

3. Sænk klippeenheden, og afmonter de fire bolte og møtrikker, der fastgør løftearmsbeslagene til styrehjulsarmene (Figur 2).

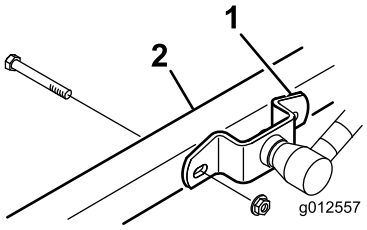


**Figur 2**

1. Løftearmens beslag
2. Højre styrehjulsarm

4. Start motoren, og hæv traktionsenhedens løftearme.
5. Stop motoren, og skub klippeenheden væk fra traktionsenheden ved at adskille han- og hundelen af kraftudtagsakslen (Figur 3).

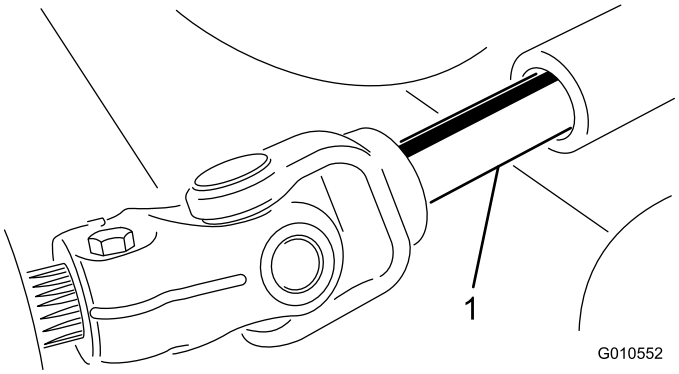


**Figur 3**

1. Kraftudtagsaksel

**⚠ FORSIGTIG**

**Hvis maskinen startes, og kraftudtagsakslen kan rotere, kan det medføre alvorlig personskade.**

**Du må ikke starte motoren og indkoble kraftudtagets håndtag, når kraftudtagsakslen ikke er forbundet til gearkassen på klippeenheden.**

# 2

# Montering af den nye spindelremskive

### Dele, der skal bruges til dette trin:

| | |
|---|---|
| 1 | Dobbelt remskive |
| 1 | Remskivemøtrik |
| 1 | Møtrik dæksel |

## Fremgangsmåde

1. Hægt de låse af, der fastgør højre dæksel til klippeenhedens overdel. Afmonter dækslet fra klippeenheden.
2. Løsn de to møtrikker, der fastgør styreremskivens plade, så styreremskivens spænding mod remmen løsnes (Figur 4).

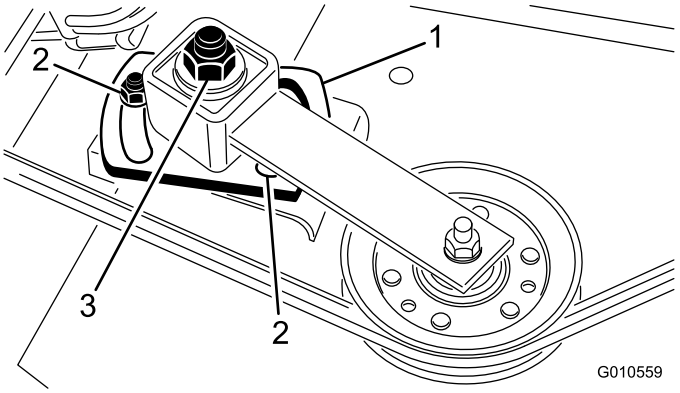


**Figur 4**

1. Styreremskivens plade
2. Møtrik (2)
3. Styreremskivens justeringsmøtrik

3. Afmonter remmen fra højre spindelremskive (Figur 4).
4. Afmonter de seks bræddebolte og flangemøtrikker, der fastgør spindelhuset til klippeenheden (Figur 5). Skub spindelhuset ud fra bunden af klippeenheden.
5. Afmonter den møtrik og spændeskive, der holder remskiven på spindelakslen. Fjern remskiven fra akslen.
6. Skub den nye dobbelte spindelremskive på spindelakslen. Monter ikke remskivens møtrik på dette tidspunkt.
7. Skub remskiveenden af spindelhuset gennem hullet i klippeenheden, og før remmen rundt om remskiven og styreremskiven. Monter spindelenheden med seks bræddebolte og flangemøtrikker.

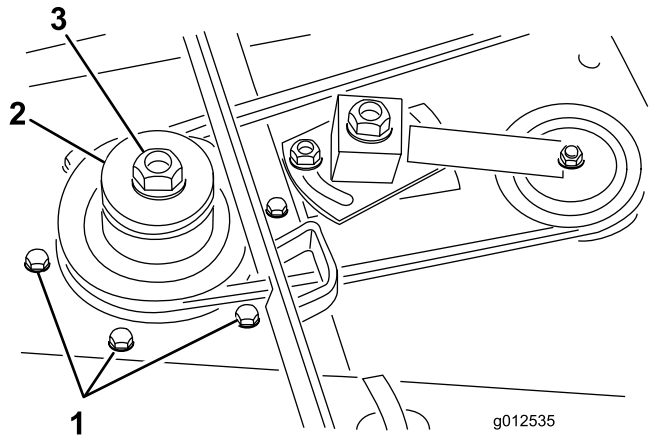


**Figur 5**

1. Bræddebolte
2. Dobbelt spindelremskive
3. Remskivemøtrik

8. Monter den originale spændeskive og nye remskivemøtrik på spindelakslen, og tilspænd til 135,5 N-m. Monter møtrikkens dæksel.
9. Juster (tilspænd) styreremskivens justermøtrik til 48 til 54 N-m for at opnå korrekt remspænding. Tilspænd møtrikkerne på styreremskivens plade.

# 3

# Montering af de nye knive

**Dele, der skal bruges til dette trin:**

| | |
|---|---|
| 3 | Skærekniv |

## Fremgangsmåde

1. Tag fat i enden af skærekniven med en tyk foret handske. Fjern knivbolten, antiskalperingsskålen og skærekniven fra spindelakslen (Figur 6).

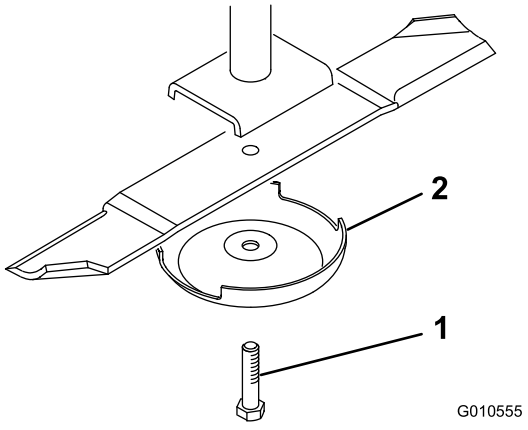


**Figur 6**

1. Skæreknivsbolt
2. Antiskalperingsskål

2. Monter i nævnte rækkefølge en ny skærekniv (blad vender mod klippeenheden) og antiskalperingskoppen. Fastgør delene med skæreknivsbolten. Tilspænd knivbolten med et moment på 115 til 149 N·m.
3. Gentag denne procedure på alle skæreknive.

# 4

# Afmontering og justering af græsdeflektoren

**Dele, der skal bruges til dette trin:**

| | |
|---|---|
| 2 | Aksebeslag |

## Fremgangsmåde

1. Fjern de bolte, låsemøtrikkerne og fjedrene, som fastgør græsdeflektorerne til akselbeslagene (Figur 7). Afmonter deflektoren.
2. Afmonter de bræddebolte og flangemøtrikker, der fastgør drejebeslagene til huset (Figur 7). Afmonter drejebeslagene. Gem fastgørelsesanordningerne til senere brug.
3. Afmonter de to bræddebolte, flade spændeskiver og låsemøtrikker, der fastgør forstærkningspladen til undersiden af huset og afstiverpladen til toppen af huset (Figur 7).

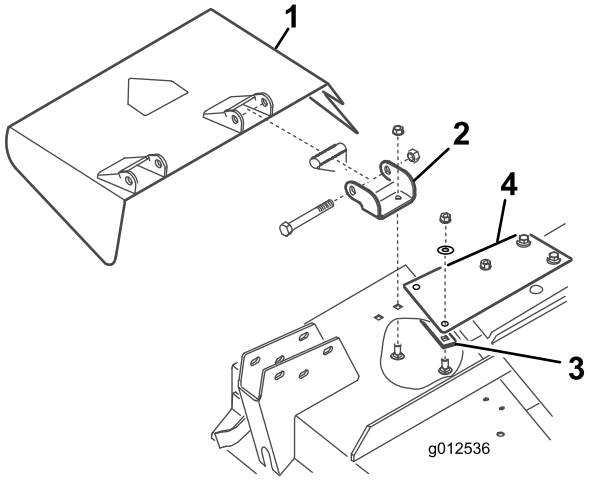


**Figur 7**

1. Græsdeflektor
2. Aksebeslag
3. Forstærkningsplade
4. Afstiverplade

4. Brug de bolte, låsemøtrikker og fjedre, du fjernede tidligere, til at montere de nye drejebeslag på deflektorbeslagene (Figur 8). Spænd ikke møtrikkerne for meget, da beslagene skal kunne dreje. Gem denne enhed til sideudblæsningsdrift.

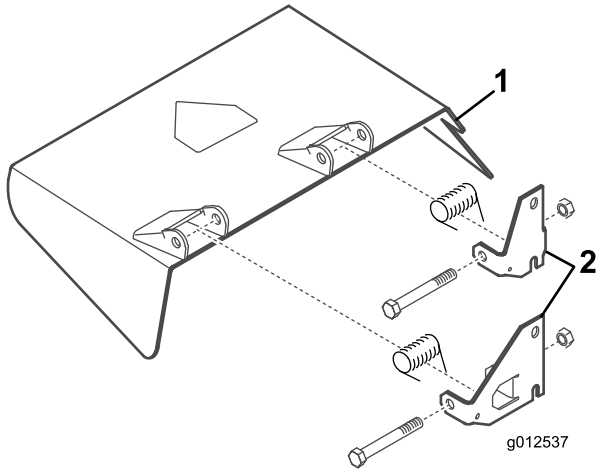


**Figur 8**

1. Græsdeflektor
2. Aksebeslag

# 5

# Montering af blæsermonteringsbeslagene

### Dele, der skal bruges til dette trin:

| | |
|---|---|
| 1 | Blæserenhed med monteringsbeslag |
| 3 | Maskinskrue 5/16 x 1 tomme |
| 4 | Låsemøtrik, 5/16 |
| 4 | Bræddebolt, 3/8 tomme x 3/4 tomme |
| 3 | Flangemøtrik, 3/8 tomme |

## Fremgangsmåde

1. Afmonter de fastgørelsesanordninger, der fastgør højre skjolddæksels fjederlås til højre side af klippeskjoldet (Figur 9). Afmonter og gem låsen til senere brug med højre dæksel.
2. Placer blæseren og monteringsbeslagene på skjoldet, og ret monteringshullerne ind efter de huller, du brugte tidligere til montering af græsdeflektoren. Figur 9 er vist med blæseren afmonteret fra beslagene. Sørg for, at der ikke er afstand mellem blæseren og klippeskjoldet.

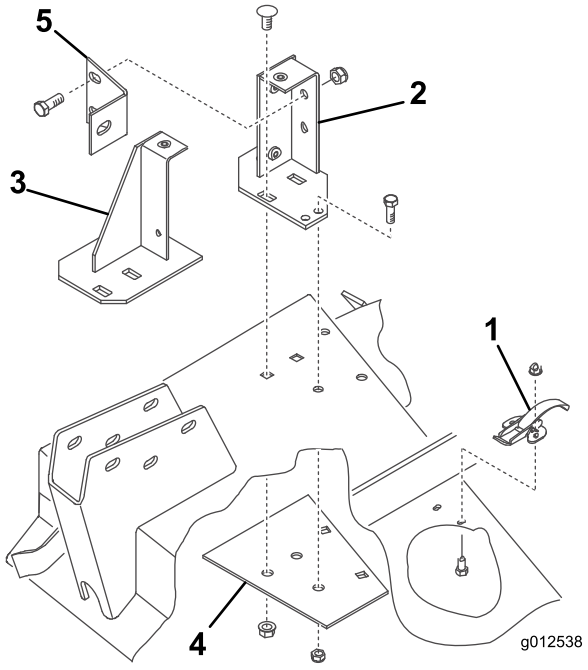


**Figur 9**

1. Fjederlås
2. Bageste monteringsbeslag
3. Forreste monteringsbeslag
4. Forstærkningsplade
5. Blæserafstiver

3. Placer den nye forstærkningsplade under skjoldet, og ret monteringshullerne ind efter de huller, du brugte tidligere til montering af græsdeflektoren (Figur 9).
4. Monter forreste og bageste beslag og forstærkningspladen på skjoldet med de to tidligere afmonterede bræddebolte (3/8 - 16 x 7/8 tomme) og flangemøtrikker (Figur 9). Bolthovederne skal være ovenpå skjoldet.
5. Afmonter de to knapper, der fastgør blæseren til monteringsbeslagene. Afmonter blæseren.
6. Brug hvert beslag som skabelon til at markere placeringen og bore to yderligere huller på 11/32 tomme i diameter. To huller til det bageste beslag og ét hul til det forreste beslag. Brug forstærkningspladen som skabelon til at bore en af hullerne på 11/32 tommer i diameter til det bageste beslag.

   **Bemærk:** Udvis forsigtighed, når du bore hullerne, så styrehjulsarmen ikke beskadiges.
7. Fastgør beslagene og forstærkningspladen til skjoldet med bolte (5/16-18 x 3/4 tomme) og låsemøtrikker (Figur 9). Bolthovederne skal være ovenpå skjoldet.
8. Monter blæserafstiveren på det bageste monteringsbeslag med to bolte (3/8-16 x 1 tomme) og låsemøtrikker (Figur 9) og på styrehjulsarmen med en bolt (3/8-16 x 1 tomme).
9. Når løftearmens beslag monteres på styrehjulsarmene skal den anden side af blæserafstiveren monteres på

løftearmens beslag og højre styrehjulsarm med den bolt og møtrik, du fjernede tidligere.

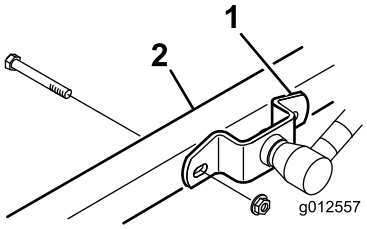


**Figur 10**

1. Løftearmens beslag
2. Højre styrehjulsarm

# 6

# Montering af skjolddeflektorer

### Dele, der skal bruges til dette trin:

| | |
|---|---|
| 1 | Forreste deflektor |
| 1 | Bageste deflektor |
| 1 | Bageste hylde |
| 1 | Venstre hylde |
| 1 | Højre hylde |
| 6 | Maskinskrue, 5/16 x 5/8 tomme |
| 6 | Låsemøtrik, 5/16 tomme |
| 4 | Maskinskrue 3/8 x 1 tomme |
| 4 | Sikringsskive, 3/8 tomme |
| 3 | Maskinskrue 1/4 x 1 tomme |
| 3 | Maskinskrue, 3/4 x 1/4 tomme |
| 6 | Låsemøtrik, 1/4 tomme |

## Fremgangsmåde

1. Sæt den forreste deflektor i skjoldet, og ret enden af deflektoren ind efter kanten af udblæsningsåbningen (Figur 11 og Figur 12).

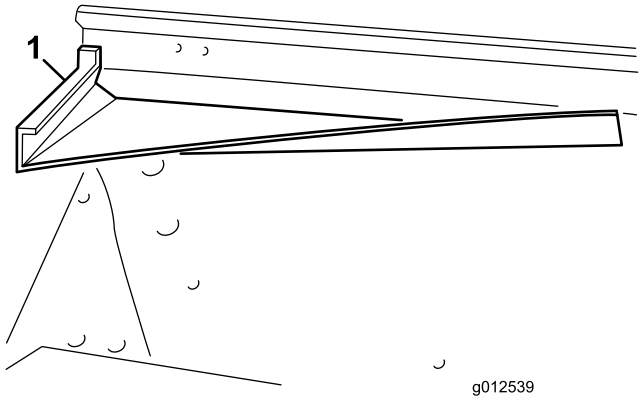


**Figur 11**

1. Forreste deflektor

2. Brug deflektoren som skabelon til at markere og bore tre huller på 11/32 tomme i diameter gennem skjoldets forreste og øverste del.
3. Fastgør de to forreste monteringstapper på deflektoren til skjoldet med bolte (5/16-18 x 5/8 tomme) og låsemøtrikker (5/16-18 tomme).
4. Fastgør forreste højre hjørne af forreste monteringsbeslag og deflektorens øverste tap til skjoldet med en bolt (5/16-18 x 1 tomme) og låsemøtrik.

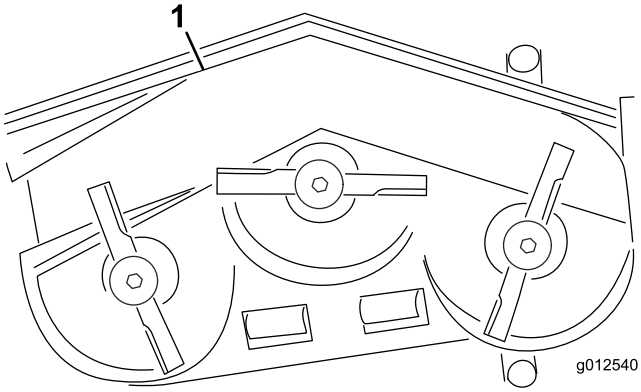


**Figur 12**

1. Forreste deflektor
2. Bageste deflektor
3. Bageste hylde
4. Venstre hylde
5. Højre hylde

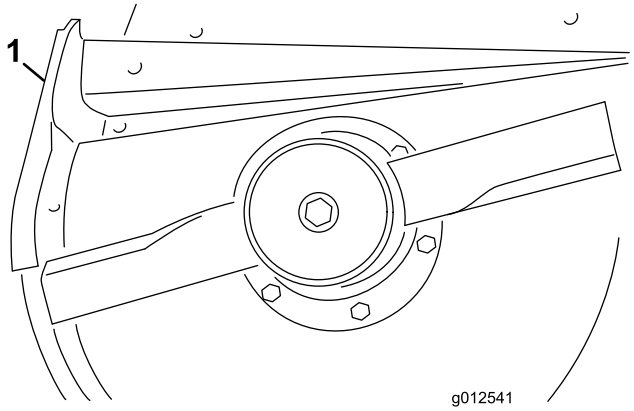


**Figur 13**

1. Bageste deflektor

5. Brug deflektoren som skabelon til at markere og bore tre huller på 11/32 tomme i diameter gennem skjoldet.
6. Fastgør deflektoren til skjoldet med tre bolte (5/16-18 x 5/8 tomme) og låsemøtrikker (5/16-18 tomme).
7. Før venstre og højre hylde monteres på skjoldet skal du slibe svejsepunkterne af den nederste kant af skjoldet. Mal skjoldet efter slibning.
8. Brug de eksisterende huller til at montere den bageste hylde på skjoldet med fire bolte (3/8-16 x 1 tomme) og låseskiver (3/8 tomme) (Figur 14).

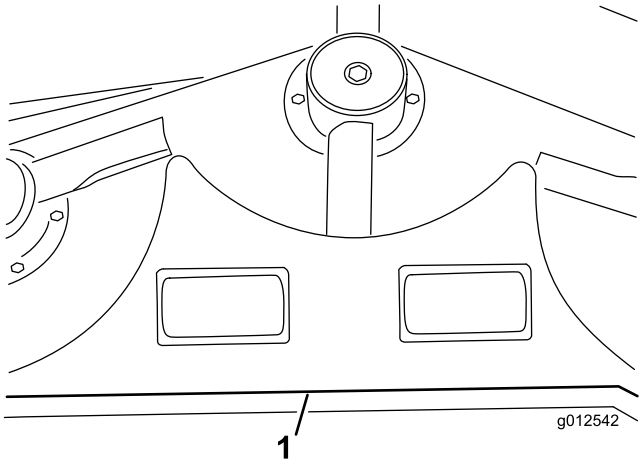


**Figur 14**

1. Bageste hylde

9. Ret venstre hylde ind efter venstre ende af den bageste hylde og kanten af skjoldet (Figur 12 og Figur 14).
10. Fastgør venstre hylde til skjoldet med to bolte (1/4-20 x 1 tomme), 1 bolt (1/4-20 x 3/4 tomme) og tre låsemøtrikker (Figur 15). Placer bolthovederne mod indersiden af skjoldet.

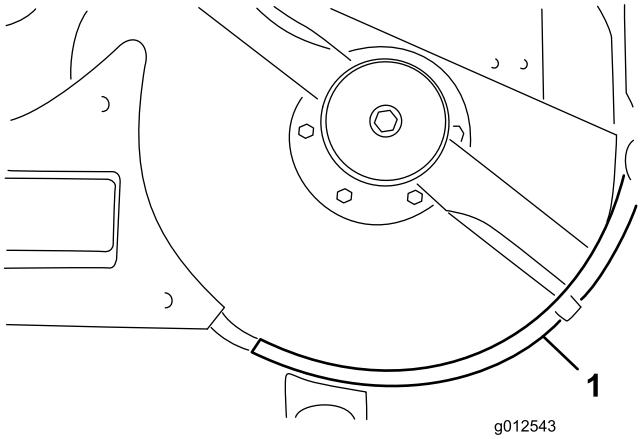


**Figur 15**

1. Venstre hylde

11. Ret højre hylde ind efter højre ende af den bageste hylde og kanten af skjoldet (Figur 12 og Figur 16). Brug venstre hylde som skabelon til at finde, markere og bore tre huller på 9/32 tomme i diameter i skjoldet.

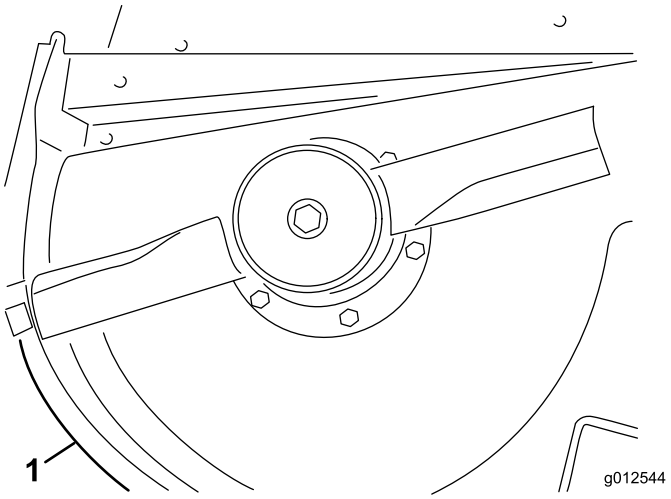


**Figur 16**

1. Højre hylde

12. Fastgør højre hylde til skjoldet med 1 bolt (1/4-20 x 1 tomme), to bolte (1/4-20 x 3/4 tomme) og tre låsemøtrikker. Placer bolthovederne mod indersiden af skjoldet.

# 7

# Montering af det nye deflektorstop

### Dele, der skal bruges til dette trin:

| | |
|---|---|
| 1 | Deflektorstop |
| 2 | Maskinskrue, 3/4 x 1/4 tomme |
| 2 | Låsemøtrik, 1/4 tomme |

## Fremgangsmåde

1. Brug det nye deflektorstop som skabelon, og placer det på det originale flade deflektorstop (Figur 17). Sørg for, at det nye deflektorstop flugter med bunden, berører siden af skjoldet, og er parallelt med den udvendige kant af deflektorstøtten.

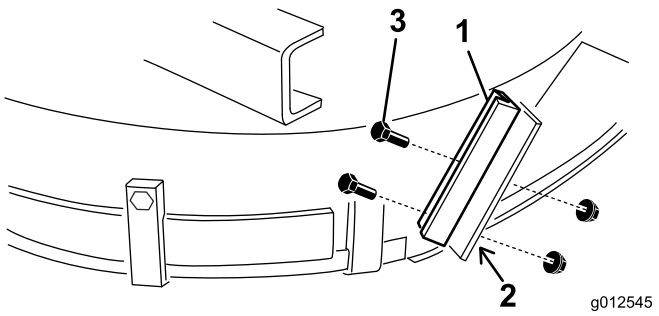


**Figur 17**

1. Nyt deflektorstop
2. Markér og bor huller
3. Bolte og låsemøtrikker

2. Find, markér og bor to huller på 9/32 tomme i diameter gennem den gamle deflektorstøtte.
3. Monter den nye deflektorstøtte på det gamle deflektorstop med to bolte (1/4-20 x 3/4 tomme) og låsemøtrikker (1/4-20 tomme) som vist i Figur 17.

# 8

# Montering af styreremskiveenheden

### Dele, der skal bruges til dette trin:

| | |
|---|---|
| 1 | Styrehjulsarm |
| 1 | Drejeskrue |
| 1 | Bøsning |
| 2 | Spændeskive |
| 1 | Låsemøtrik, 3/8 tomme |
| 1 | Fjeder |
| 1 | Gevindskåren stang |
| 2 | Flangemøtrik, 5/16 tomme |
| 1 | Fjederbeslag |
| 2 | Maskinskrue 1/4 x 1 tomme |
| 2 | Låsemøtrik, 1/4 tomme |

## Fremgangsmåde

1. Brug de mål, der er vist i Figur 18, til at finde, markere og bore et hul på 13/32 tomme i diameter i skjoldet. De viste mål er fra højre forreste hjørne af skjoldet og fra kanten af udblæsningsåbningen. Blæserbeslagene er fjernet af tydelighedshensyn.

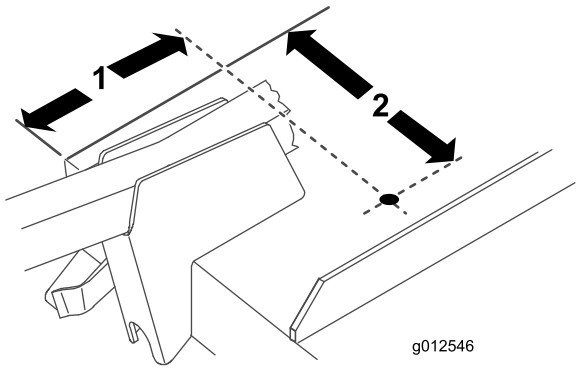


**Figur 18**

1. 6-13/16 tommer
2. 9-1/8 tomme

2. Brug de mål, der er vist i Figur 19, til at finde, markere og bore et hul på 13/16 tomme i diameter og to huller på 13/32 tomme i diameter i højre brostang.

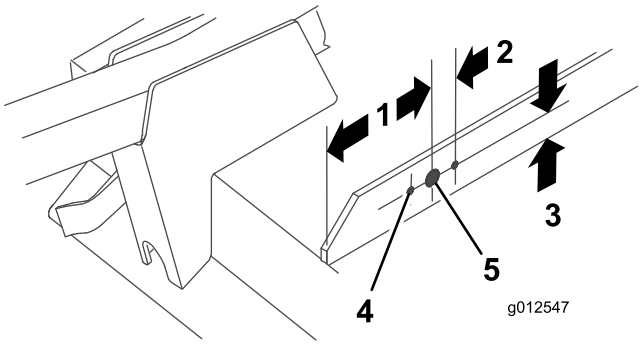


**Figur 19**

1. 5 tommer
2. 1-1/16 tommer (2)
3. 1 tomme
4. 13/32 tomme i diameter (2)
5. 13/16 tomme i diameter

3. Skru en flangemøtrik (5/16-18 tomme) ca. 5 cm på den gevindskårne stang (Figur 20).

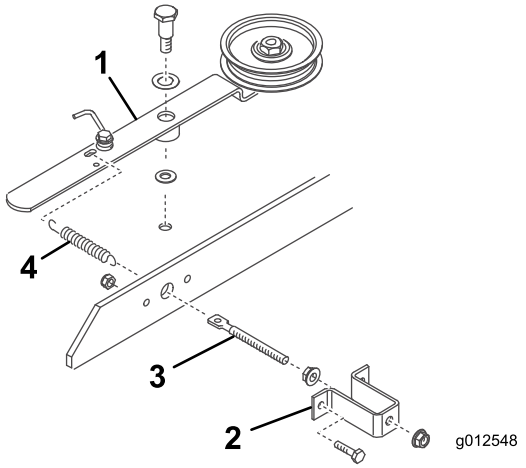


**Figur 20**

1. Styreremskivearm
2. Fjederbeslag
3. Gevindskåren stang
4. Fjeder

4. Sæt enden af den gevindskårne stang gennem det store hul i fjederbeslaget, og fastgør den løst med en anden flangemøtrik (5/16-18 tomme) (Figur 20). Tilspænd ikke flangemøtrikkerne.
5. Indsæt den anden ende af den gevindskårne stang gennem hullet i brostangen, og fastgør fjederbeslaget til broen med to bolte og låsemøtrikker (Figur 20).
6. Sæt den korte løkke af fjederen i hullet i den gevindskårne stang og den lange løkke i hullet i styrehjulsarmen (Figur 20).
7. Monter styreremskivearmen på skjoldet med følgende dele i denne rækkefølge: en drejeskrue (3/8-16 tomme), en trykskive (1/2 tomme), styrehjulsarmen, en trykskive (3/8 tomme), skjoldet og en låsemøtrik (3/8-16 tomme) (Figur 20). (Tilspænd ikke flangemøtrikkerne på den gevindskårne stang på dette tidspunkt. Juster fjederspændingen, når blæserenheden og remmen er blevet installeret.)

# 9

# Montering af blæseren

**Dele, der skal bruges til dette trin:**

| | |
|---|---|
| 1 | Rem |

## Fremgangsmåde

1. Før remmen omkring den lille spindelremskive på skjoldet.
2. Skub blæseren på monteringsbeslagets justeringstapper (Figur 21), mens du fører remmen omkring blæserremskiven.

   **Bemærk:** Hvis blæseren ikke nemt kan skubbes på monteringsbeslagene, skal justeringsboltene justeres en anelse.

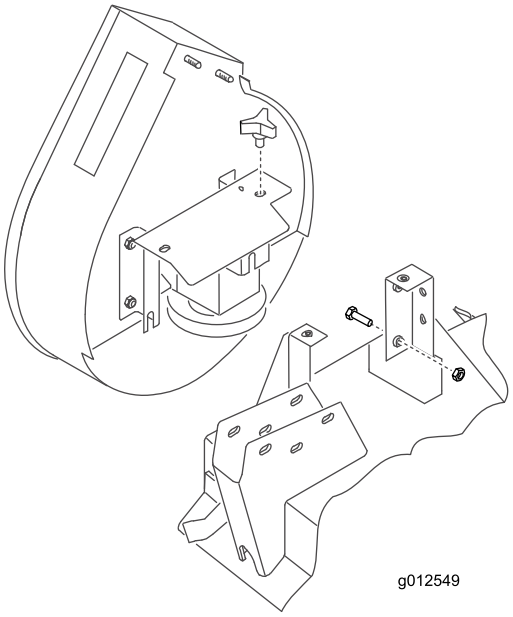


**Figur 21**

3. Fastgør blæseren til beslagene med to knapper.
4. Juster fjederlængden til 12,4 cm for korrekt remspænding ved at justere flangemøtrikkerne på den gevindskårne stang.

# 10

# Monter kofangeren

### Dele, der skal bruges til dette trin:

| | |
|---|---|
| 1 | Kofanger |
| 4 | Maskinskrue 5/16 x 3 tommer |
| 4 | Låsemøtrik, 5/16 tomme |

## Fremgangsmåde

1. Brug de mål, der er vist i Figur 22, til at finde, markere og bore et hul på 11/32 tomme i diameter gennem begge vægge på højre forreste styrehjulsarms beslag.

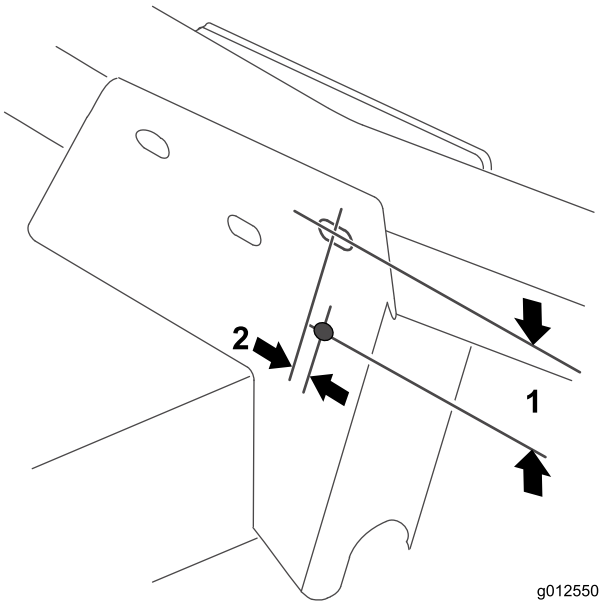


**Figur 22**

1. 2-1/2 tomme
2. 9,5 mm

2. Fastgør det øverste monteringshul i den forreste monteringsplade på kofangeren til styrehjulsarmens beslag med en bolt (5/16-18 x 3 tommer) og låsemøtrik (Figur 23).

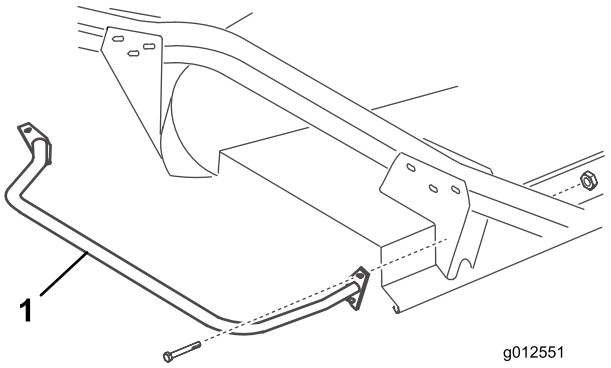


**Figur 23**

1. Støddæmper

3. Brug begge monteringsplader på kofangeren som skabelon til at finde, markere og bore tre yderligere huller på 11/32 tomme i diameter gennem begge vægge på forreste og bageste styrearms beslag.

# 11

# Montering af det nye skjolddæksel

### Dele, der skal bruges til dette trin:

| | |
|---|---|
| 1 | Pyntelistestøbning |
| 1 | Skjolddæksel |

## Fremgangsmåde

1. Indsæt en pyntelistestøbning på højre brostang, så siden af fjederbeslaget er 10 cm fra den yderste kant af pyntelistestøbningen (Figur 24)

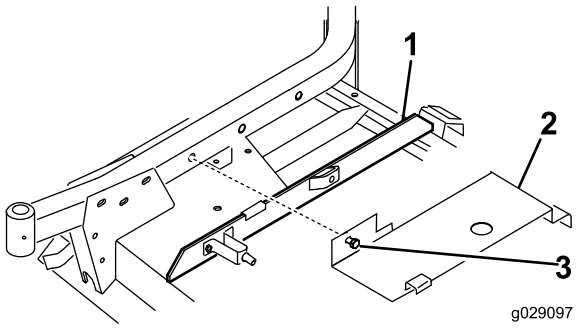


**Figur 24**

1. Pyntelistestøbning
2. Dæksel
3. Bolt

2. Sæt den bageste del af skjolddækslet (Figur 24) på den bageste kanaltap, mens du retter dækselmonteringsbolten ind efter hullet i højre styrehjulsarm. Dækslet skal hvile på pyntelistestøbningen. Juster støbningen efter behov.
3. Fastgør dækslet til højre styrehjulsarm med bolten.

# 12

# Montering af de nye sikkerhedsafskærmninger

### Dele, der skal bruges til dette trin:

| | |
|---|---|
| 1 | Remafskærmning |
| 1 | Remskivens afskærmning |

## Fremgangsmåde

1. Monter remafskærmningen på maskinen (Figur 25).

   **Bemærk:** Brug eksisterende bolte og møtrikker på maskinen ved at afmontere dem og bruge dem til at montere afskærmningen.

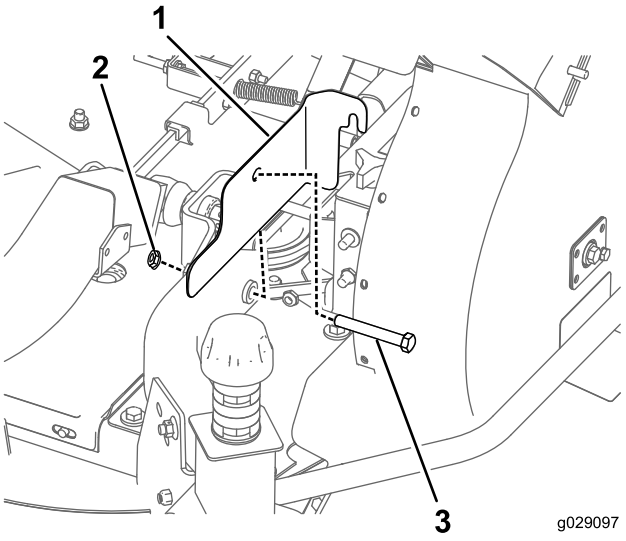


**Figur 25**

1. Remafskærmning
2. Møtrik
3. Bolt

2. Monter remskivens afskærmning på maskinen (Figur 26).

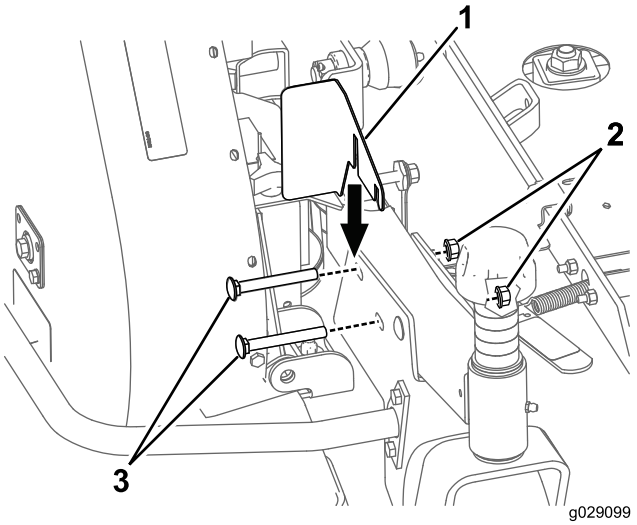


**Figur 26**

1. Remskivens afskærmning
2. Møtrik
3. Bolt

**Bemærk:** Brug eksisterende bolte og møtrikker på maskinen ved at afmontere dem og bruge dem til at montere afskærmningen.

# 13

# Montering af den nye modvægtsfjeder (kun 200-serien af traktionsenheder)

### Dele, der skal bruges til dette trin:

| | |
|---|---|
| 1 | Modvægtsfjeder |

## Fremgangsmåde

For at kompensere for blæserenhedens ekstra vægt skal den originale lette modvægtsfjeder på højre side af maskinen udskiftes med den tungere fjeder, der medfølger (Figur 27).

1. Afmonter låseclipsen og gaffelbolten, og skub fjederenheden ud af holdebeslaget.
2. Skru fjederen af det øverste og nederste monteringsbeslag.
3. Skru den nye tunge fjeder på begge monteringsbeslag. Sørg for, at fjederen er skruet helt gennem alle huller og berører den flade side af beslaget.

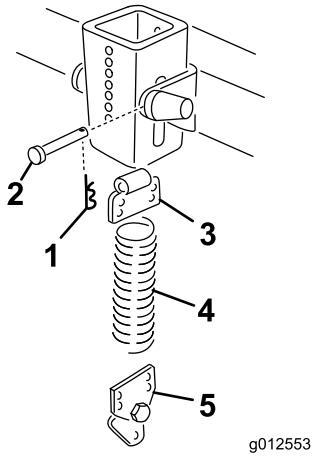


**Figur 27**

1. Låseclips
2. Gaffelbolt
3. Øverste beslag
4. Fjeder
5. Nederste beslag

4. Monter fjederenheden i holderbeslaget med en gaffelbolt og låseclips.

# 14

# Montering af klippeenheden på traktionsenheden

**Kræver ingen dele**

## Fremgangsmåde

1. Aktivér parkeringsbremsen, og sørg for, at traktionspedalen er i neutral, og kraftudtagets håndtag er i den slukkede position. Start motoren, og hæv løftearmene. Stop motoren.
2. Placer klippeenheden foran traktionsenheden, og ret gearkassens indgangsaksel ind efter kraftudtagsakslen, og monter akslen.
3. Sænk forsigtigt løftearmene, mens du retter løftearmens beslag ind efter styrehjulsarmene. Ret hullet på kraftudtagsakslen ind efter hullet i gearkassens indgangsaksel, og monter valsetappen.
4. Fastgør løftearmens beslag og siden af blæserafstiveren til styrehjulsarmene med fire bolte og møtrikker.
5. Start motoren, og hæv klippeenheden. Fastgør modvægtsfjedrene til klippeenheden med ansatsbolte og låsemøtrikker.

# 15

# Montering af den nye mærkat

**Dele, der skal bruges til dette trin:**

| | |
|---|---|
| 1 | Mærkat, fare |

## Fremgangsmåde

Monter faremærkaten (delnr. 66-1340 eller 93-7824 for CE) på skjoldets forkant, indeni højre styrehjulsarm.

# 16

# Montering af blæserhusets sliske

**Dele, der skal bruges til dette trin:**

| | |
|---|---|
| 1 | Sliskeenhed |

## Fremgangsmåde

**Vigtigt: Når slisken i blæsersættet anvendes med et tragtsæt på 15 kubikfod, skal du skære en del af slisken for at sikre en korrekt pasform mellem blæseren og tragten. Hvis den anvendes med et andet sæt, skal du fortsætte til trin 3.**

1. Brug et tapemål, og markér slisken ved at bruge de mål, der er vist i Figur 28.

   **Bemærk:** Af praktiske hensyn kan nogle slisker muligvis have et let ridsemærke, hvor slisken skal skæres af.

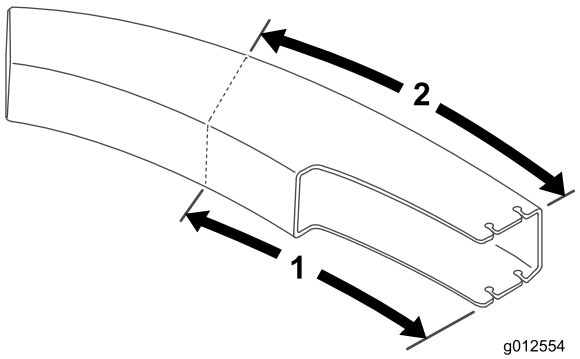


**Figur 28**

1. 61,2 cm
2. 70,5 cm

2. Tegn linjer langs alle sliskens sider, og beskær vha. en sav.
3. Indstil skjoldet til den ønskede klippehøjdeindstilling.
4. Skub slisken over blæseråbningen og på monteringstapperne (Figur 29).

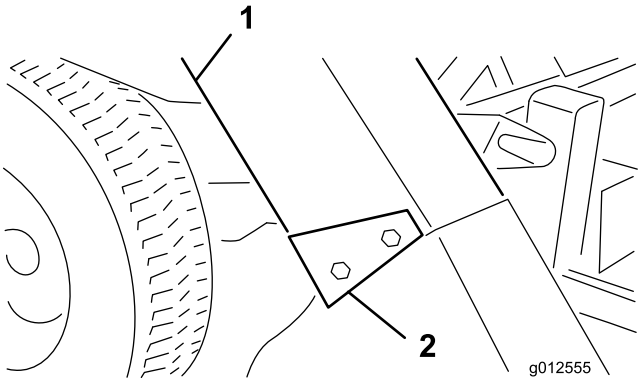


**Figur 29**

1. Sliske
2. Sliskebeslag

5. Sænk tragtbeholderens hætte, og juster slisken i forhold til hættens snude. Fastgør slisken på plads med fire låsemøtrikker (5/16 tomme) og sliskebeslagene. Placer den brede ende af beslagene i bagenden.

# Betjening

## Driftsegenskaber

(Når den bruges med et tragtsæt på 255 eller 425 l)

**⚠ FORSIGTIG**

**Når græsopsamleren er afmonteret, må maskinen aldrig betjenes med deflektoren på plads.**

For at opnå den bedste ydeevne skal traktionspedalen reguleres for at opretholde et højt og konstant motoromdrejningstal. En god regel at følge er: Sænk kørselshastigheden, når belastningen på skæreknivene øges, og øg kørselshastigheden, når belastningen mindskes på knivene. På denne måde kan motoren, når den arbejder med transmissionen, fornemme den korrekte kørselshastighed, mens den opretholder den knivhastighed, der er nødvendig for at opnå en god klippekvalitet, vakuum og for at blæse græs ind i tragtbeholderen. Hvis blæserens hastighed falder for meget, kan der opstår tilstopning. Se *klippeenhedens og traktionsenhedens betjeningsvejledning* vedrørende betjening af disse enheder.

**⚠ FARE**

**Placer aldrig hænder og fødder på slisken, blæseren eller klippeenheden.**

1. Græsopsamleren er designet til brug under våde og tørre forhold. Der må ikke opsamles meget langt græs, da tragtbeholderen fyldes for hurtigt op.
2. Når vådt, tungt græs opsamles, kan det være, at noget af det afklippede græs ikke blæses helt igennem slisken. Hullet i bunden af slisken gør det muligt for det afklippede græs at falde ud uden at tilstoppe slisken. Når dette sker, skal kørselshastigheden reduceres.
3. Kofangeren, der beskytter blæserhuset, er ikke lang nok til at begrænse muligheden for, at opsamleren rammer en stationær genstand. Hold den tilstrækkelig langt væk fra forhindringer, så kollision undgås. Trim altid udelukkende med venstre side af klippeenheden.

**⚠ FORSIGTIG**

**Udvis forsigtighed for at undgå kollision mellem tragtbeholderen og eventuelle stationære genstande. Trim altid med venstre side af klippeenheden.**

4. Under betjening skal det ofte undersøges, om overskydende afklippet græs er efterladt på plænen, eller om der er uklippet græs. Hvis dette er tilfældet, kan det være, at blæseren eller klippeenheden er tilstoppet. Stop enheden, deaktiver kraftudtaget, aktivér parkeringsbremsen, og stop motoren. Kontroller, om der er tilstopninger i sliske, blæsere eller klippeenhed. Fjern eventuelle tilstopninger vha. en pind eller

lignende redskab. Kontrollér blæserremmens spænding. Hvis den glider, skal spændingen justeres igen.

5. Klip græsset hyppigt, især når det vokser hurtigt. Hvis en kortere klippet plæne ønskes, skal græsset klippes igen. Lad klippebanerne overlappe for at få et jævnt klippemønster.

   **Vigtigt: Ved transport af enheden skal græsopsamlerens hætte fastsurres eller understøttes på lastbilen eller anhængeren for at undgå, at vinden blæser hætten af og beskadiger den.**

# Afmontering af blæseren

1. Stop motoren, og deaktiver styreremskiven. Fastgør styreremskiven til den forreste styrearms beslag med holdekrogen.
2. Afmonter remdækslet, og løft remmen af spindelremskiven. Monter dækslet.
3. Afmonter de to greb, der fastgør blæseren til monteringsbeslagene, og afmonter blæseren, remmen og slisken.
4. Udfør proceduren i omvendt rækkefølge for at montere blæseren.

# Brug af græsdeflektoren

Nogle gange ønsker du måske at betjene klippeskjoldet uden blæseren. Da der allerede bør været installeret en ny drejetap på græsdeflektoren, kan du hurtigt montere deflektoren på blæserens monteringsbeslag.

1. Afmonter kofangeren fra skjoldet.
2. Skub hullerne i bundet af deflektorens drejebeslag på boltene i siden af skjoldbeslagene (Figur 30).

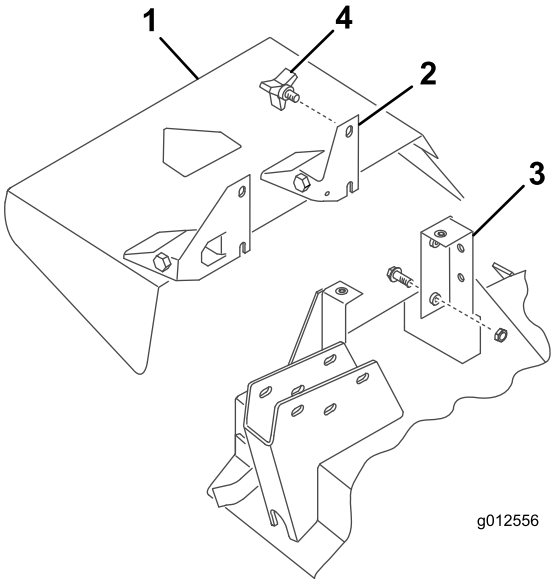


**Figur 30**

1. Græsdeflektor
2. Aksebeslag
3. Skjoldbeslag
4. Skrue

3. Fastgør deflektoren med de to knapper.

# Vedligeholdelse

- Kontrollér tilspændingen af rotoren på blæserens gearkasse hver 50 timer. Tilspænd rotorens akselbolt til et moment på 25 til 25,8 N-m.
- Fjern afklippet græs fra hætte, sliske, blæser og klippeenhed efter hver brug. Vask undersiden af klippeenheden dagligt med en vandslange. Store ophobninger af afklippet græs vil forringe opsamlingssystemets ydelse.
- Kontrollér remspændingen og slitage hver 50 timer. Juster remspændingen ved at løsne styreremskivens monteringsskruer, indkoble styreremskivens håndtag og skubbe styreremskiven godt ind i blæserremmen. Tilspænd monteringsskruerne.
- Blæserens gearkasse behøver kun lidt vedligeholdelse. Kontroller for lækage hver 50 timer. Hvis der opstår lækage, skal forseglingerne udskiftes, og der skal genopfyldes med 59 ml molydændisulfid fedt af høj kvalitet. Lejerne skal fyldes med dette fedt igen, inden de samles.
- Se *klippeenhedens og traktionsenhedens betjeningsvejledning* for at få oplysninger om servicekrav.
- Sørg for at holde enheden ren. Sørg for, at motoren er fri for snavs og avner. Sørg for, at alle fastgørelsesanordninger er tilspændt. Kontroller deflektorer, skærme og afskærmninger for slid, og udskift dem om nødvendigt.

# Bemærkninger:

# Bemærkninger:

# Bemærkninger:

# Inkorporeringserklæring

| Modelnr. | Serienr. | Produktbeskrivelse | Fakturabeskrivelse | Generel beskrivelse | Direktiv |
|---|---|---|---|---|---|
| 30506 | 315000001 og derover | Blæsersæt (157 cm), plæneklippere med sideudkast i Groundsmaster 200/3280-D/3320-serien | GM200 62" BLOWER KIT | 62 tommers blæsersæt | 2006/42/EF, 2000/14/EF |

Relevant teknisk dokumentation er blevet udarbejdet som krævet iht. del B i bilag VII til direktiv 2006/42/EF.

Vi vil som svar på anmodninger fra nationale myndigheder fremsende relevant information om dette delvist komplette maskineri. Informationerne bliver fremsendt elektronisk.

Dette maskineri må ikke idriftsættes, før det er inkorporeret i godkendte Toro-modeller som angivet i den tilknyttede overensstemmelseserklæring og iht. alle vejledninger, hvorved det kan erklæres at overholde alle relevante direktiver.

Certificeret:



David Klis
Overordnet teknisk chef
8111 Lyndale Ave. South
Bloomington, MN 55420, USA
September 29, 2014

Teknisk EU-kontakt:

Peter Tetteroo
Toro Europe NV
B-2260 Oevel-Westerloo
Belgium

Tel. 0032 14 562960
Fax 0032 14 581911

# International forhandlerliste

| Forhandler: | Land: | Tlf.: | Forhandler: | Land: | Tlf.: |
|---|---|---|---|---|---|
| Agrolanc Kft | Ungarn | 36 27 539 640 | Maquiver S.A. | Colombia | 57 1 236 4079 |
| Balama Prima Engineering Equip. | Hongkong | 852 2155 2163 | Maruyama Mfg. Co. Inc. | Japan | 81 3 3252 2285 |
| B-Ray Corporation | Korea | 82 32 551 2076 | Mountfield a.s. | Tjekkiet | 420 255 704 220 |
| Casco Sales Company | Puerto Rico | 787 788 8383 | Mountfield a.s. | Slovakiet | 420 255 704 220 |
| Ceres S.A. | Costa Rica | 506 239 1138 | Munditol S.A. | Argentina | 54 11 4 821 9999 |
| CSSC Turf Equipment (pvt) Ltd. | Sri Lanka | 94 11 2746100 | Norma Garden | Rusland | 7 495 411 61 20 |
| Cyril Johnston & Co. | Nordirland | 44 2890 813 121 | Oslinger Turf Equipment SA | Ecuador | 593 4 239 6970 |
| Cyril Johnston & Co. | Irland | 44 2890 813 121 | Oy Hako Ground and Garden Ab | Finland | 358 987 00733 |
| Equiver | Mexico | 52 55 539 95444 | Parkland Products Ltd. | New Zealand | 64 3 34 93760 |
| Femco S.A. | Guatemala | 502 442 3277 | Perfetto | Polen | 48 61 8 208 416 |
| ForGarder OU | Estland | 372 384 6060 | Pratoverde SRL. | Italien | 39 049 9128 128 |
| G.Y.K. Company Ltd. | Japan | 81 726 325 861 | Prochaska & Cie | Østrig | 43 1 278 5100 |
| Geomechaniki of Athens | Grækenland | 30 10 935 0054 | RT Cohen 2004 Ltd. | Israel | 972 986 17979 |
| Golf international Turizm | Tyrkiet | 90 216 336 5993 | Riversa | Spanien | 34 9 52 83 7500 |
| Guandong Golden Star | Kina | 86 20 876 51338 | Lely Turfcare | Danmark | 45 66 109 200 |
| Hako Ground and Garden | Sverige | 46 35 10 0000 | Solvert S.A.S | Frankrig | 33 1 30 81 77 00 |
| Hako Ground and Garden | Norge | 47 22 90 7760 | Spypros Stavrinides Limited | Cypern | 357 22 434131 |
| Hayter Limited (U.K.) | Storbritannien | 44 1279 723 444 | Surge Systems India Limited | Indien | 91 1 292299901 |
| Hydroturf Int. Co Dubai | Forenede Arabiske Emirater | 97 14 347 9479 | T-Markt Logistics Ltd. | Ungarn | 36 26 525 500 |
| Hydroturf Egypt LLC | Ægypten | 202 519 4308 | Toro Australia | Australien | 61 3 9580 7355 |
| Irrimac | Portugal | 351 21 238 8260 | Toro Europe NV | Belgien | 32 14 562 960 |
| Irrigation Products Int'l Pvt Ltd. | Indien | 0091 44 2449 4387 | Valtech | Marokko | 212 5 3766 3636 |
| Jean Heybroek b.v. | Holland | 31 30 639 4611 | Victus Emak | Polen | 48 61 823 8369 |

## Europæisk erklæring om beskyttelse af privatlivets fred

De oplysninger, som Toro indsamler
Toro Warranty Company (Toro) respekterer dit privatliv. For at vi kan behandle dit garantikrav og kontakte dig i tilfælde af en produkttilbagekaldelse, beder vi dig dele visse oplysninger med os, enten direkte eller gennem din lokale Toro-virksomhed eller -forhandler.

Toros garantisystem hostes på servere i USA, hvor love om beskyttelse af privatlivets fred muligvis ikke yder samme beskyttelse, som gælder i dit land.

VED AT DELE DINE PERSONLIGE OPLYSNINGER MED OS GIVER DU DIT SAMTYKKE TIL BEHANDLING AF DINE PERSONLIGE OPLYSNINGER SOM BESKREVET I DENNE ERKLÆRING OM BESKYTTELSE AF PRIVATLIVETS FRED.

Toros brug af oplysninger
Toro kan bruge dine personlige oplysninger til at behandle garantikrav og kontakte dig i tilfælde af en produkttilbagekaldelse og til ethvert andet formål, som vi informerer dig om. Toro kan dele dine oplysninger med Toros søsterselskaber, forhandlere eller andre forretningspartnere i forbindelse med enhver af disse aktiviteter. Vi sælger ikke dine personlige oplysninger til andre virksomheder. Vi forbeholder os retten til at offentliggøre personlige oplysninger for at kunne overholde gældende lovgivning og efter anmodning fra relevante myndigheder med henblik på at kunne betjene vores systemer korrekt eller af hensyn til vores egen eller brugerens beskyttelse.

Opbevaring af dine personlige oplysninger
Vi opbevarer dine personlige oplysninger, så længe vi har behov for dem, til de formål, som de oprindeligt blev indsamlet til, eller til andre legitime formål (som f.eks. overholdelse af regler) eller som påkrævet af gældende lovgivning.

Toros forpligtelse i forbindelse med sikkerheden af dine personlige oplysninger
Vi tager rimelige forholdsregler for at beskytte sikkerheden af dine personlige oplysninger. Vi tager også forholdsregler for at opretholde nøjagtigheden og aktualiteten af personlige oplysninger.

Adgang til og korrigering af dine personlige oplysninger
Hvis du gerne vil gennemse eller ændre dine personlige oplysninger, kan du kontakte os pr. e-mail på legal@toro.com.

## Forbrugerlovgivning i Australien

Forbrugere i Australien kan finde nærmere oplysninger om forbrugerlovgivningen i Australien i kassen eller hos den lokale Toro-forhandler.

# Toros generelle produktgaranti

To års begrænset garanti

## Fejl og produkter, der er dækket

The Toro Company og dets søsterselskab, Toro Warranty Company, garanterer i fællesskab i henhold til en aftale mellem dem, at dit Toro-produkt ("produktet") er frit for materialefejl og fejl i den håndværksmæssige udførelse i to år eller 1500 driftstimer*, hvad end der måtte indtræde først. Denne garanti gælder for alle produkter med undtagelse af dybdeluftere (se de separate garantierklæringer for disse produkter). Hvis der forekommer en fejl, som er dækket af garantien, vil vi reparere produktet uden omkostninger for dig. Dette inkluderer fejldiagnose, arbejdsløn, reservedele og transport. Denne garanti træder i kraft på den dato, produktet leveres til den person, som oprindeligt køber det i detailleddet.
* Produkt udstyret med timetæller.

## Sådan får du udført service, der er dækket af garantien

Det påhviler dig at underrette produktforhandleren eller den autoriserede produktforhandler, som du har købt produktet hos, så snart du tror, der er opstået en fejl, som er dækket af garantien. Hvis du har brug for hjælp til at finde frem til en produktforhandler eller en autoriseret forhandler, eller hvis du har spørgsmål vedrørende dine rettigheder eller ansvar i henhold til garantien, kan du kontakte os her:

Toro Commercial Products Service Department
Toro Warranty Company
8111 Lyndale Avenue South
Bloomington, MN 55420-1196, USA

+1–952–888–8801 eller +1–800–952–2740
E-mail: commercial.warranty@toro.com

## Ejerens ansvar

Du er som ejer af produktet ansvarlig for at udføre den vedligeholdelse og de justeringer, som er nødvendige i henhold til din *betjeningsvejledning*. Hvis du ikke udfører den nødvendige vedligeholdelse og de nødvendige justeringer, kan dette danne grundlag for at afvise en reklamation i henhold til garantien.

## Genstande og fejl, der ikke er dækket

Det er ikke alle produktfejl eller funktionsfejl, der måtte opstå i garantiperioden, som udgør materialefejl eller fejl i den håndværksmæssige udførelse. Denne garanti dækker ikke følgende:

- Produktfejl, som er en følge af brug af ikke-originale Toro-reservedele eller af installation og brug af ekstra eller modificeret eller ikke-originalt Toro-tilbehør og -produkter. Der kan medfølge en separat garantierklæring fra producenten af sådanne enheder.
- Produktfejl, som er en følge af manglende udførelse af anbefalet vedligeholdelse og/eller justeringer. Undladelse af at udføre korrekt vedligeholdelse af Toro-produkterne i henhold til skemaet over anbefalet vedligeholdelse i *betjeningsvejledningen* kan danne grundlag for afvisning af et garantikrav.
- Produktfejl, der stammer fra brug af produktet på ødelæggende, uagtsom eller hensynsløs vis.
- Reservedele, som forbruges ved brug, medmindre de skønnes at være defekte. Eksempler på reservedele, som forbruges eller opbruges under normal betjening af produktet omfatter, men er ikke begrænset til, bremseklodser og -belægninger, koblingsbelægninger, skæreknive, knivcylindre, ruller og lejer (forseglede eller smørbare), bundknive, tændrør, styrehjul, lejer, dæk, filtre, remme samt visse sprøjtekomponenter såsom membraner, dyser og kontraventiler osv.
- Fejl, der forårsages af eksterne forhold. Forhold, der anses for at være eksterne forhold, omfatter, men er ikke begrænset til, vejret, opbevaringsforhold, forurening, brug af ikke-godkendte brændstoffer, kølevæsker, smøremidler, tilsætningsstoffer, gødningsmidler, vand eller kemikalier osv.
- Funktions- eller driftsfejl forårsaget af brændstoffer (f.eks. benzin, diesel eller biodiesel), der ikke overholder deres respektive branchestandarder.
- Normal støj, vibration, slid og ælde samt forringelse.
- Normalt slid omfatter, men er ikke begrænset til, beskadigelse af sæder som følge af slitage eller afslidning, slid på malede overflader, ridsede mærkater eller vinduer osv.

## Reservedele

Reservedele, der planmæssigt skal udskiftet i forbindelse med nødvendig vedligeholdelse, er kun dækket af garantien i tidsrummet frem til det planmæssige tidspunkt for udskiftning af den pågældende reservedel. Reservedele, der udskiftes i henhold til denne garanti, er dækket af garantien i den originale produktgarantis løbetid og bliver Toros ejendom. Toro træffer endelig beslutning om, hvorvidt en reservedel eller en samlet enhed skal repareres eller udskiftes. Toro har ret til at bruge fabriksrenoverede reservedele til reparationer, der er dækket af garantien.

## Garanti på dybdeafladnings- og litium-ion-batterier:

Dybdeafladnings- og litium-ion-batterier kan levere et samlet, specificeret antal kilowatttimer i løbet af deres levetid. Brugs-, opladnings- og vedligeholdelsesteknikker kan forlænge eller forkorte den samlede batterilevetid. I takt med at batterierne i dette produkt forbruges, vil mængden af nyttigt arbejde mellem opladningsintervaller langsomt formindskes, indtil batteriet er helt faldt. Udskiftning af slidte batterier som følge af normalt forbrug påhviler ejeren af produktet. Det kan være nødvendigt at udskifte batterier under produktets normale garantiperiode for ejerens regning. Bemærk: (kun litium-ion-batteri): Et litium-ion-batteri har en garanti, der kun dækker delen og dækker forholdsmæssigt, med start i år 3 til år 5 baseret på driftstiden og de brugte kilowatttimer. Der findes flere oplysninger i *betjeningsvejledningen*.

## Omkostninger til vedligeholdelse afholdes af ejeren

Motorjustering, smøring, rengøring og polering, udskiftning af filtre, kølevæske og udførelse af anbefalet vedligeholdelse er eksempler på normal service, som Toro-produkter kræver, og omkostninger i forbindelse hermed afholdes af ejeren.

## Generelle betingelser

Det eneste retsmiddel, du har til rådighed i henhold til nærværende garanti, er reparation hos en autoriseret Toro-forhandler.

**Hverken The Toro Company eller Toro Warranty Company er ansvarlig for følgeskader eller indirekte eller hændelige skader i forbindelse med brugen af de Toro-produkter, der er dækket af nærværende garanti, herunder omkostninger eller udgifter til at fremskaffe erstatningsudstyr eller service i de perioder, der med rimelighed medgår i forbindelse med funktionsfejl eller manglende rådighed over produktet, mens der udføres reparationer i henhold til garantien. Bortset fra den emissionsgaranti, der er nævnt nedenfor, og kun såfremt denne måtte finde anvendelse, gives ingen anden udtrykkelig garanti. Alle underforståede garantier om salgbarhed og brugsegnethed er begrænset til denne udtrykkelige garantis varighed.**

I visse stater er det ikke tilladt at fragå ansvar for hændelige og følgeskader eller at begrænse tidsrummet for en underforstået garantis varighed, så ovenstående ansvarsfragåelser og begrænsninger gælder muligvis ikke for dig. Denne garanti giver dig bestemte juridiske rettigheder, men derudover kan du også have andre rettigheder, som varierer fra stat til stat.

## Bemærk vedrørende motorgaranti:

Emissionskontrolsystemet på dit produkt kan være dækket at en separat garanti, som overholder de krav, der er fastsat af det amerikanske miljøbeskyttelsesagentur (Environmental Protection Agency, EPA) og/eller rådet for luftressourcer i Californien (California Air Resources Board, CARB). De timemæssige begrænsninger, der er anført ovenfor, gælder ikke for garantien på emissionskontrolsystemet. Der henvises til garantierklæringen om motoremissionsgaranti, som er vedlagt dit produkt eller er indeholdt i motorfabrikantens dokumentation, for yderligere oplysninger.

## Andre lande end USA og Canada

Kunder, som har købt Toro-produkter, der er eksporteret fra USA eller Canada, skal kontakte deres Toro-forhandler for at få en garantipolice, som gælder for deres land, provins eller stat. Såfremt du af en eller anden grund er utilfreds med din forhandlers service eller har problemer med at få oplysninger om garantien, bedes du kontakte Toro-importøren.

374-0253 Rev C