Form No. 3391-803 Rev A

Kit de soplador de 62 pulg.

Cortacéspedes de descarga lateral Groundsmaster® series 200/3280-D/3320

Nº de modelo 30506—Nº de serie 315000001 y superiores

Manual del operador

Seguridad

⚠ ADVERTENCIA

CALIFORNIA
Advertencia de la Propuesta 65

Este producto contiene una o más sustancias químicas que el Estado de California considera causantes de cáncer, defectos congénitos o trastornos del sistema reproductor.

Este producto cumple todas las directivas europeas aplicables. Para obtener más detalles, consulte la Declaración de Incorporación (DOI) al final de esta publicación.

El uso o mantenimiento incorrecto de esta máquina puede causar lesiones. Para reducir el peligro de lesiones, cumpla estas instrucciones de seguridad y preste atención siempre al símbolo de alerta de seguridad, que significa Cuidado, Advertencia o Peligro: instrucción relativa a la seguridad personal. El incumplimiento de estas instrucciones puede dar lugar a lesiones personales o la muerte.

Antes del uso

- Lea y comprenda el contenido de este manual antes de arrancar y utilizar la máquina. Familiarícese con los controles y sepa cómo detenerse rápidamente.
- Nunca permita a los niños utilizar la máquina. No permita que la máquina sea utilizada por adultos que no hayan recibido una formación adecuada. Solamente deben utilizar esta máquina operadores formados y experimentados en su utilización en pendientes, que hayan leído este manual.
- No utilice la máquina nunca bajo la influencia de drogas o alcohol.
- Los rayos pueden causar graves lesiones o incluso la muerte. Si se ven relámpagos o rayos o se oyen truenos en la zona, no utilice la máquina; busque un lugar donde resguardarse.
- Retire cualquier residuo u otro objeto que pudiera ser recogido y arrojado por las cuchillas. Mantenga alejadas a otras personas de la zona de trabajo.
- Mantenga colocados todos los protectores y dispositivos de seguridad. Si un protector, un dispositivo de seguridad o una pegatina está defectuoso o dañado, repárelo o cámbielo antes de operar la máquina. Asimismo, apriete todos los tornillos, pernos y tuercas para asegurar que la máquina esté en perfectas condiciones de funcionamiento.
- No lleve prendas o joyas sueltas que pudieran quedar atrapadas en piezas en movimiento. Use siempre pantalón largo y calzado robusto antideslizante. Es aconsejable llevar puestos gafas de seguridad, calzado de seguridad y casco, y esto es requerido por algunas normas locales y por las condiciones de algunas pólizas de seguro.
- Asegúrese de que los interruptores de seguridad están correctamente ajustados, de manera que el motor no arranque a menos que se libere el pedal de tracción de la posición de punto muerto y el interruptor de la toma de fuerza esté en posición Desengranada.
- Llene el depósito de combustible antes de arrancar el motor. Evite derramar el combustible. Puesto que el combustible es inflamable, manéjelo con cuidado.
  - Utilice un recipiente de combustible homologado.
  - No llene el depósito de combustible si el motor está caliente o en marcha.
  - No fume mientras maneja el combustible.
  - Llene el depósito al aire libre y sólo hasta una distancia de 25 mm desde la parte superior del depósito, no del cuello de llenado.
  - Limpie cualquier combustible derramado.

Durante el uso

- Siéntese en el asiento mientras arranca el motor y utiliza la máquina.
- Asegúrese de que el pasador de retención del pivote del asiento está instalado.
- Antes de arrancar el motor:
  - Ponga el freno de estacionamiento.
  - Asegúrese de que el pedal de tracción está en la posición de punto muerto y de que la toma de fuerza está en posición desengranada.
  - Una vez que arranque el motor, quite el freno de estacionamiento y no pise el pedal de tracción. La máquina no debe moverse. Si se desplaza, el mecanismo de retorno de punto muerto está mal

© 2015—The Toro® Company
8111 Lyndale Avenue South
Bloomington, MN 55420

Registre su producto en www.Toro.com.

CE

Traducción del original (ES)
Impreso en EE. UU.
Reservados todos los derechos

3391-803 A

ajustado. Pare el motor y haga los ajustes necesarios hasta que la máquina no se desplace cuando se libera el pedal de tracción.

- No haga funcionar el motor en un lugar cerrado sin ventilación adecuada. Los humos del tubo de escape son peligrosos y podrían ser mortales.
- El asiento es para una sola persona. Por lo tanto, no transporte pasajeros nunca.
- Compruebe cuidadosamente que hay suficiente altura libre antes de conducir por debajo de cualquier objeto.
- Debe estar instalado siempre en la unidad de corte el deflector de hierba o el conjunto completo del soplador.
- El operador debe tener experiencia y formación sobre la conducción en pendientes. Si no se tiene la debida precaución en pendientes o cuestas, se puede perder el control y el vehículo puede desequilibrarse o volcar, con el posible resultado de lesiones personales o la muerte.
- Tenga cuidado al conducir de través en las pendientes. No pare ni arranque de repente la máquina al conducir de través en las pendientes, o al conducir cuesta arriba o cuesta abajo.
- Si el motor se cala o si la máquina pierde fuerza y no puede seguir subiendo por una pendiente, no gire la máquina. Siempre baje la pendiente lentamente, en línea recta, en marcha atrás.
- El uso de la máquina exige la atención completa del operador. Para evitar pérdidas de control:
  - Utilice la máquina solamente con luz natural o con una buena iluminación artificial.
  - Conduzca lentamente.
  - Evite arrancar o detener la máquina de forma repentina.
  - Mire detrás de la máquina antes de conducir en marcha atrás.
  - Esté atento a baches u otros peligros ocultos.
  - No conduzca cerca de trampas de arena, zanjas, arroyos u otros obstáculos.
  - Reduzca la velocidad al hacer giros cerrados, y al hacer giros en pendientes.
  - Al conducir cuesta abajo, la plataforma debe estar bajada para mejorar el control de dirección.
- Siempre que se retire el conjunto del soplador, debe instalarse el deflector de hierba, y éste debe estar colocado en la posición más baja posible en la unidad de corte. Este producto está diseñado para impulsar objetos hacia el suelo, donde pierden su energía rápidamente en zonas de hierba. No obstante, no corra riesgos de lesionarse. Si una persona o un animal doméstico aparece de repente en o cerca de la zona de siega, **deje de segar**. Una operación descuidada, en combinación con el ángulo del terreno, los rebotes, o una colocación defectuosa de los protectores de seguridad, puede producir lesiones debido a los objetos arrojados. No continúe segando hasta que se haya despejado la zona.
- No eleve nunca una unidad de corte si las cuchillas u otros componentes están girando.
- Si las cuchillas golpean un objeto sólido o si la máquina vibra de manera anormal, desengrane la toma de fuerza, ponga el acelerador en posición de LENTO, ponga el freno de estacionamiento y pare el motor. Retire la llave de contacto para evitar la posibilidad de un arranque accidental. Compruebe que la unidad de corte, el conjunto del soplador y la unidad de tracción no están dañados ni tienen piezas defectuosas. Repare cualquier daño antes de volver a arrancar el motor y utilizar la unidad de corte. Asegúrese de que las cuchillas están en buenas condiciones y que los pernos de las cuchillas están apretados según las especificaciones (consulte el Manual del operador de la plataforma de corte).
- Si se atasca alguna vez la zona de descarga de la unidad de corte o el conjunto del soplador, desengrane la toma de fuerza y pare el motor antes de retirar la obstrucción.
- Para parar la máquina, quite el pie del pedal de tracción. La aplicación gradual del pedal de tracción en marcha atrás puede proporcionar una fuerza de frenado adicional.
- No toque el motor, el silenciador o la cubierta adyacente con el motor en marcha, o poco después de que el motor se haya parado. Estas zonas pueden estar lo suficientemente calientes como para producir quemaduras.
- Siempre baje la unidad de corte al suelo y retire la llave antes de dejar la máquina desatendida.
- Antes de levantarse del asiento:
  - Mueva el pedal de tracción a la posición de punto muerto y retire el pie del pedal.
  - Ponga el freno de estacionamiento y desengrane la toma de fuerza.
  - Pare el motor y retire la llave de contacto. Espere a que se detenga todo movimiento antes de levantarse del asiento.

Mantenimiento

- Retire la llave de contacto para evitar un arranque accidental del motor antes de realizar tareas de mantenimiento o ajustes, y antes de almacenar la máquina.
- Si se requieren reparaciones importantes o si usted necesita ayuda, póngase en contacto con un Distribuidor Autorizado Toro.
- Para reducir el peligro de incendio, mantenga el motor libre de acumulaciones excesivas de grasa, hojas, hierba y suciedad.
- Asegúrese de que la máquina está en condiciones seguras de funcionamiento manteniendo apretados todos los pernos, tuercas, y tornillos. Revise con frecuencia los pernos de montaje de todas las cuchillas para asegurarse de que están apretados según las especificaciones (consulte el *Manual del operador de la plataforma de corte*).

- Asegúrese de que todos los conectores de tubos hidráulicos están apretados, y que todos los manguitos y tubos hidráulicos están en buenas condiciones antes de aplicar presión al sistema.
- Mantenga el cuerpo y las manos alejados de las fugas de fluido hidráulico a alta presión que pueden producirse en pequeños orificios o boquillas. Para buscar fugas, utilice papel o cartón, no las manos. El aceite hidráulico que escapa bajo presión puede tener la fuerza suficiente para penetrar en la piel y causar graves lesiones. Cualquier aceite inyectado accidentalmente bajo la piel debe ser eliminado quirúrgicamente en pocas horas por un médico familiarizado con este tipo de lesión, o podría causar gangrena.
- Antes de desconectar o de realizar cualquier trabajo en el sistema hidráulico, debe aliviarse toda la presión del sistema parando el motor y bajando el accesorio al suelo.
- Si el motor debe estar en marcha para realizar una tarea de mantenimiento o un ajuste, no se acerque al eje de la toma de fuerza, las cuchillas de las unidades de corte y otras piezas en movimiento.
- En el momento de la fabricación, la máquina cumplía las normas de seguridad para cortacéspedes con conductor. Para asegurar un rendimiento óptimo y la continuada certificación de seguridad de la máquina, utilice piezas y accesorios genuinos TORO. Las piezas de recambio y accesorios de otros fabricantes pueden causar un incumplimiento de las normas de seguridad, y la garantía puede quedar anulada.

Pegatinas de seguridad e instrucciones

Las pegatinas de seguridad e instrucciones están a la vista del operador y están ubicadas cerca de cualquier zona de peligro potencial. Sustituya cualquier pegatina que esté dañada o que falte.

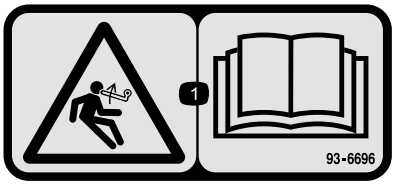

93–6696

1. Peligro: combustible almacenado—lea el *Manual del operador*.

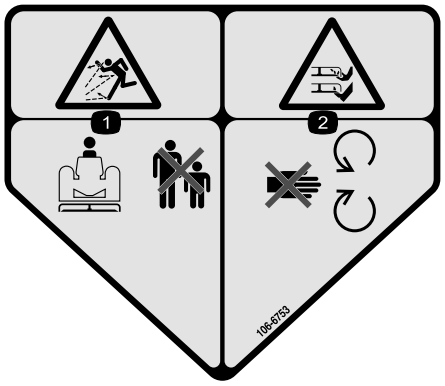

106-6753

1. Peligro de objetos arrojados – mantenga a otras personas a una distancia prudencial de la máquina.
2. Peligro de corte/desmembramiento de mano o pie por la cuchilla del cortacésped – no se acerque a las piezas en movimiento.



93–7301

1. Advertencia – *lea el Manual del operador.*
2. Peligro de objetos arrojados – no se acerque a las piezas en movimiento; mantenga colocados todos los protectores.

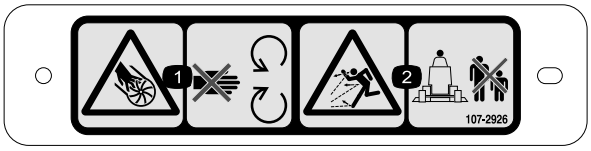

107-2926

1. Peligro de corte/desmembramiento, impulsor – no se acerque a las piezas en movimiento.
2. Peligro de objetos arrojados – mantenga a otras personas a una distancia prudencial de la máquina.

Montaje

Piezas sueltas

Utilice la tabla siguiente para verificar que no falta ninguna pieza.

Procedimiento	Descripción	Cant.	Uso
1	No se necesitan piezas	–	Retire la unidad de corte de la unidad de tracción.
2	Polea doble Tuerca de la polea Cubierta de la tuerca	1 1 1	Instale la nueva polea del eje.
3	Cuchilla	3	Instale las cuchillas nuevas.
4	Soportes de pivote	2	Retire y modifique el deflector de hierba.
5	Conjunto del soplador con soportes de montaje Tornillo de caperuza, 5/16 x 1 pulgada Contratuerca, 5/16 Perno de cuello cuadrado, 3/8" x 3/4" Tuerca con arandela prensada, 3/8"	1 3 4 4 3	Instale los soportes de montaje del soplador.
6	Deflector delantero Deflector trasero Plataforma trasera Plataforma izquierda Plataforma derecha Tornillo de caperuza, 5/16 x 5/8" Contratuerca, 5/16 pulgada Tornillo de caperuza, 3/8 x 1 pulgada Arandela de freno, 3/8 pulg. Tornillo de caperuza, 1/4 x 1 pulgada Tornillo de caperuza, 1/4 x 3/4" Contratuerca, 1/4"	1 1 1 1 1 6 6 4 4 3 3 6	Instale los deflectores de carcasa.
7	Tope del deflector Tornillo de caperuza, 1/4 x 3/4" Contratuerca, 1/4"	1 2 2	Monte el nuevo tope del deflector.
8	Brazo del conjunto de la polea tensora Tornillo de pivote Casquillo Arandela Contratuerca, 3/8 pulgada Muelle Varilla roscada Tuerca con arandela prensada, 5/16" Soporte de muelle Tornillo de caperuza, 1/4 x 1 pulgada Contratuerca, 1/4"	1 1 1 2 1 1 1 2 1 2 2	Monte el conjunto de la polea tensora.
9	Correa	1	Monte el soplador.

Procedimiento	Descripción	Cant.	Uso
10	Parachoques Tornillo de caperuza, 5/16 x 3 pulgada Contratuerca, 5/16 pulgada	1 4 4	Instale el tope
11	Moldura Cubierta de la carcasa	1 1	Instale la nueva cubierta de la carcasa.
12	Protector de la correa Protector de la polea	1 1	Instale los nuevos protectores de seguridad.
13	Muelle de contrapeso	1	Instale el nuevo muelle de contrapeso.
14	No se necesitan piezas	–	Instale la unidad de corte en la unidad de tracción.
15	Pegatina, peligro	1	Instale la nueva pegatina.
16	Conjunto del conducto	1	Monte el conducto del soplador.

Documentación y piezas adicionales

Descripción	Cant.	Uso
Instrucciones de instalación	1	Leer antes de la instalación
Catálogo de piezas	1	Utilizar para citar números de pieza
Certificado de cumplimiento	1	Certificación CE

1

Retirada de la unidad de corte de la unidad de tracción

No se necesitan piezas

Procedimiento

1. Coloque la máquina sobre una superficie nivelada, eleve la unidad de corte, ponga el freno de estacionamiento, asegúrese de que el pedal de tracción está en punto muerto y la palanca de la toma de fuerza en la posición de Desconectado, pare el motor y retire la llave del contacto.

⚠ CUIDADO

El muelle de contrapeso se tensa cuando la carcasa se encuentra en posición baja (solamente unidades de tracción serie 200).

Eleve siempre la carcasa antes de ajustar o retirar el muelle.

2. Solamente en las unidades de tracción serie 200, desconecte el contrapeso de la unidad de tracción, retire los pasadores de bloqueo de los soportes, separe los conjuntos de tensión del muelle de los soportes y colóquelos en la carcasa. Sujete provisionalmente los pasadores de bloqueo a los soportes para no perderlos (Figura 1).

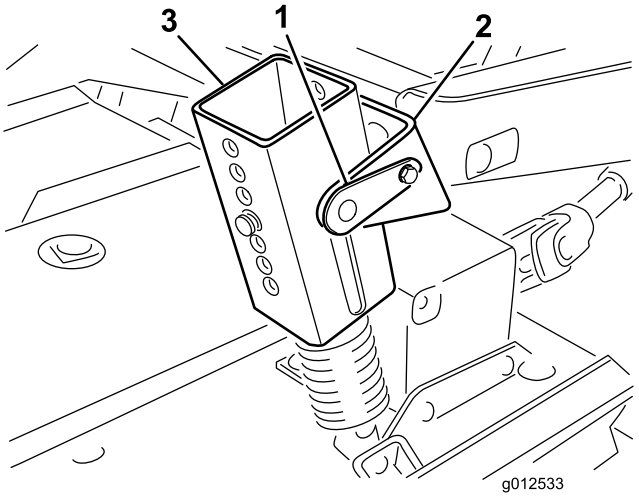

Figura 1

1. Pasador de bloqueo
2. Soporte
3. Conjunto de tensión del muelle

3. Baje la unidad de corte y retire los 4 pernos y tuercas que sujetan los soportes del brazo de elevación al brazo de la rueda giratoria (Figura 2).

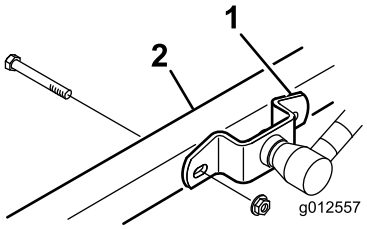

Figura 2

1. Soporte del brazo de elevación
2. Brazo de la rueda giratoria derecha

4. Arranque el motor y eleve los brazos elevadores de la unidad de tracción.
5. Pare el motor y separe la unidad de corte de la unidad de tracción separando las secciones macho y hembra del eje de la toma de fuerza (Figura 3).

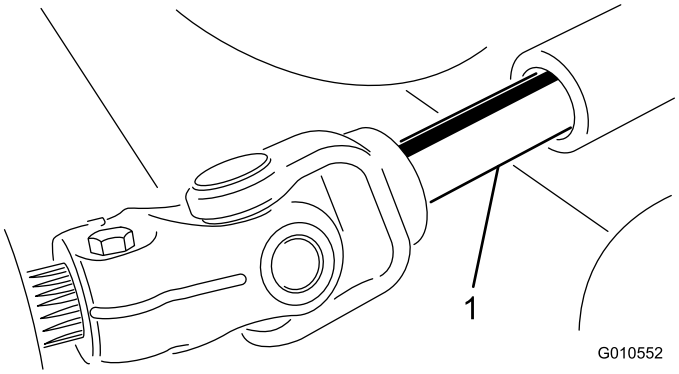

Figura 3

1. Árbol de la toma de fuerza

⚠ CUIDADO

Si se arranca el motor y se deja girar el árbol de la toma de fuerza, podrían provocarse lesiones graves.

No arranque el motor ni engrane la palanca de la toma de fuerza a menos que el árbol de la toma de fuerza esté conectado a la caja de engranajes de la unidad de corte.

2

Instalación de la nueva polea del eje

Piezas necesarias en este paso:

1	Polea doble
1	Tuerca de la polea
1	Cubierta de la tuerca

Procedimiento

1. Desenganche los cierres que sujetan la cubierta derecha a la parte superior de la unidad de corte. Retire la cubierta de la unidad de corte.
2. Afloje las 2 tuercas que sujetan la chapa de la polea tensora para que se libere la tensión que ejerce la polea tensora en la correa (Figura 4).

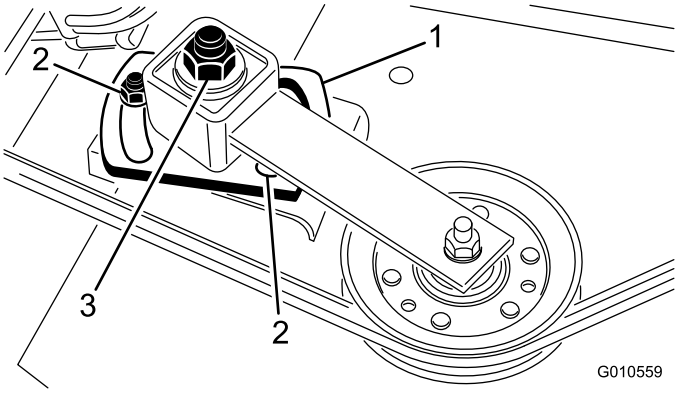

Figura 4

1. Chapa de la polea tensora
2. Tuerca (2)
3. Tuerca de ajuste de la polea tensora

3. Retire la correa de la polea del eje derecho (Figura 4).
4. Retire los seis pernos de cuello cuadrado y las tuercas con arandela prensada que sujetan el alojamiento del conjunto del eje a la unidad de corte (Figura 5). Retire el alojamiento del conjunto del eje de la parte inferior de la unidad de corte.
5. Retire la tuerca y la arandela que sujetan la polea en el eje. Retire la polea del eje.
6. Coloque la nueva polea de doble eje en el eje. No instale la tuerca de la polea ahora.
7. Pase el extremo de la polea del conjunto del eje a través del orificio de la unidad de corte y pase la correa alrededor de la polea tensora. Monte el conjunto del eje con 6 pernos de cuello cuadrado y 6 tuercas con arandela prensada.

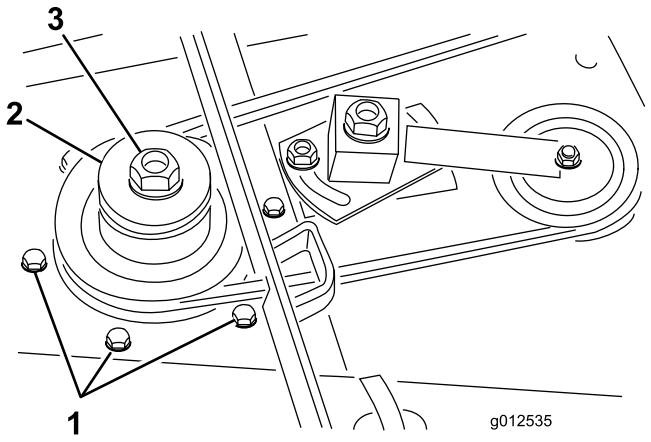

Figura 5

1. Pernos de cuello cuadrado
2. Polea de doble eje
3. Tuerca de la polea

8. Instale la tuerca original y la nueva tuerca de la polea en el eje y apriétela a 135,5 N·m (100 pies-lb). Instale la cubierta de la tuerca.
9. Ajuste (apriete) la polea tensora ajustando la tuerca a 35-40 N·m (48-54 pies-lb) para conseguir la tensión adecuada en la correa. Apriete las tuercas de la chapa de la polea tensora.

3

Instalación de las cuchillas nuevas

Piezas necesarias en este paso:

3	Cuchilla

Procedimiento

1. Sujete el extremo de la cuchilla con un paño o un guante grueso. Retire del eje de la cuchilla el perno de la cuchilla, el protector de césped y la cuchilla (Figura 6).

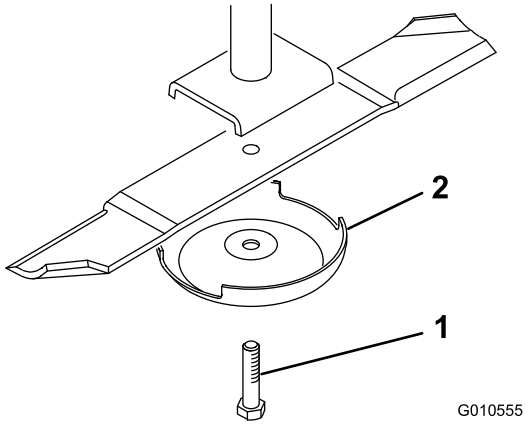

Figura 6

1. Perno de la cuchilla
2. Protector de césped

2. Después, instale una nueva cuchilla (con la vela hacia la unidad de corte) y el protector del césped. Sujete las partes con el perno de la cuchilla. Apriete el perno de la cuchilla a 115–149 N·m.
3. Repita este procedimiento en todas las cuchillas.

4

Retirada y modificación del deflector de hierba

Piezas necesarias en este paso:

2	Soportes de pivote

Procedimiento

1. Retire las pernos, las contratuercas y los muelles que sujetan los soportes del deflector a los soportes de pivote (Figura 7). Retire el deflector.
2. Retire los pernos de cuello cuadrado y las tuercas con arandela prensada que sujetan los soportes de giro a su alojamiento (Figura 7). Retire los soportes de giro. Guarde las fijaciones para su uso futuro.
3. Retire los 2 pernos de cuello cuadrado, las arandelas planas y las contratuercas que sujetan la placa de refuerzo a la parte inferior del alojamiento y la placa de refuerzo a la parte superior del alojamiento (Figura 7).

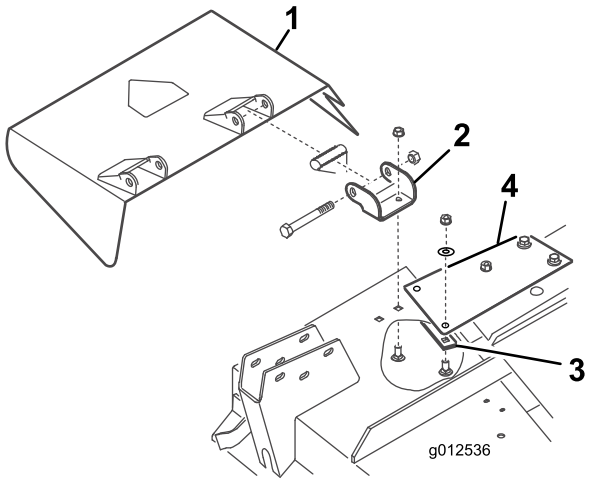

Figura 7

1. Deflector de hierba
2. Soportes de pivote
3. Placa de refuerzo
4. Placa de refuerzo

4. Con los pernos, las contratuercas y los muelles que retiró anteriormente, instale los nuevos soportes de giro en los soportes del deflector (Figura 8). No apriete demasiado las tuercas porque los soportes tienen que poder girar. Guarde este conjunto para la operación de descarga lateral.

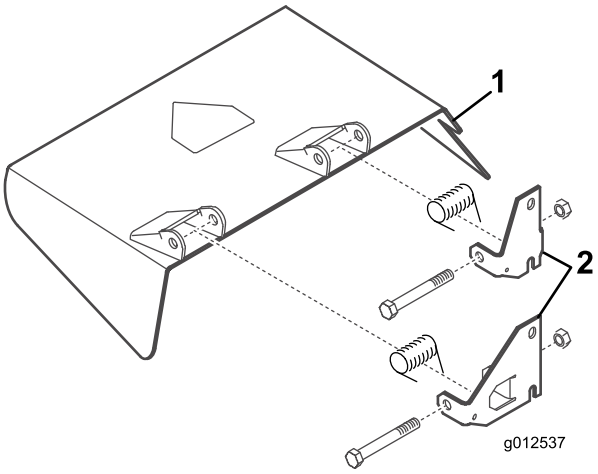

Figura 8

1. Deflector de hierba
2. Soportes de pivote

5

Instalación de los soportes de montaje del soplador

Piezas necesarias en este paso:

1	Conjunto del soplador con soportes de montaje
3	Tornillo de caperuza, 5/16 x 1 pulgada
4	Contratuerca, 5/16
4	Perno de cuello cuadrado, 3/8" x 3/4"
3	Tuerca con arandela prensada, 3/8"

Procedimiento

1. Retire las fijaciones que sujetan el cerrojo de gancho de la cubierta de la carcasa derecha a la parte derecha de la unidad de corte (Figura 9). Retire y guarde el enganche para su uso futuro con la carcasa derecha.
2. Coloque el soplador y los soportes de montaje en la carcasa, alinee los orificios de montaje con los taladros que usó anteriormente para montar el deflector de hierba. Figura 9 se muestra con el soplador retirado de los soportes. Asegúrese de que no hay holgura entre el soplador y la carcasa de corte.

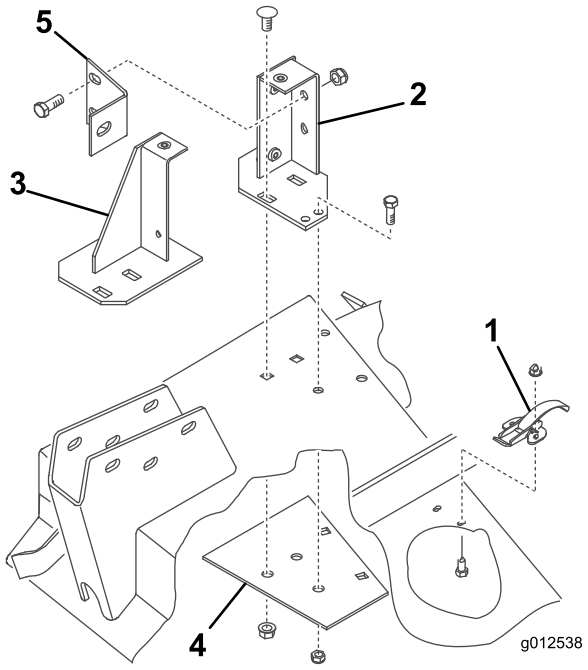

Figura 9

1. Cerrojo de gancho
2. Soporte de montaje trasero
3. Soporte de montaje delantero
4. Placa de refuerzo
5. Refuerzo del soplador

3. Coloque la nueva chapa de refuerzo bajo la carcasa alineando los orificios de montaje con los taladros que usó anteriormente para montar el deflector de hierba (Figura 9).
4. Monte los soportes delanteros y traseros y la chapa de refuerzo en la carcasa con los 2 pernos de cuello cuadrado que retiró anteriormente (3/8 -16 x 7/8") y las tuercas con arandela prensada (Figura 9). Las cabezas de los pernos deben estar en la parte superior de la carcasa.
5. Retire los 2 pomos que fijan el soplador a los soportes de montaje. Retire el soplador.
6. Utilice los soportes como plantilla, marque la ubicación y perfore 2 taladores adicionales de 11/32 pulgadas de diámetro. (2 taladros para el soporte trasero y 1 para el delantero. Utilice la chapa de refuerzo como plantilla para perforar uno de los taladros de 11/32 pulgadas de diámetro en el soporte trasero.

   Nota: Tenga cuidado cuando perfore los orificios para que el brazo de la rueda giratoria no se dañe.
7. Sujete los soportes y la chapa de refuerzo a la carcasa con pernos (5/16-18 x 3/4") y contratuercas (Figura 9). Las cabezas de los pernos deben estar en la parte superior de la carcasa.
8. Monte el refuerzo del soplador en el soporte de montaje trasero con 2 pernos (3/8-16 x 1") y contratuercas (Figura 9) y el brazo de la rueda giratoria con un perno (3/8-16 x 1").
9. Cuando monte los soportes del brazo de elevación en los brazos de la rueda giratoria, monte el otro lateral del refuerzo del soplador al soporte del brazo de elevación y al brazo derecho de la rueda giratoria con el perno y la tuerca que retiró anteriormente.

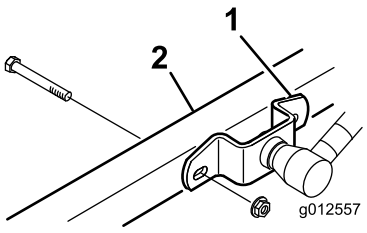

Figura 10

1. Soporte del brazo de elevación
2. Brazo de la rueda giratoria derecha

6

Instalación de los deflectores de carcasa

Piezas necesarias en este paso:

1	Deflector delantero
1	Deflector trasero
1	Plataforma trasera
1	Plataforma izquierda
1	Plataforma derecha
6	Tornillo de caperuza, 5/16 x 5/8"
6	Contratuerca, 5/16 pulgada
4	Tornillo de caperuza, 3/8 x 1 pulgada
4	Arandela de freno, 3/8 pulg.
3	Tornillo de caperuza, 1/4 x 1 pulgada
3	Tornillo de caperuza, 1/4 x 3/4"
6	Contratuerca, 1/4"

Procedimiento

1. Inserte el deflector delantero en la carcasa alineando el extremo del deflector con el borde del orificio de descarga (Figura 11 y Figura 12).

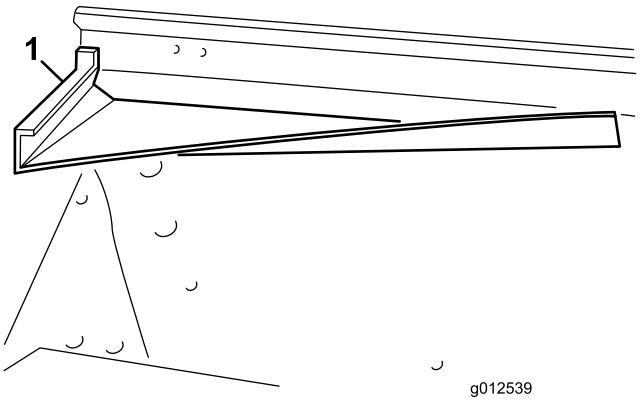

Figura 11

1. Deflector delantero

2. Con el deflector como plantilla, marque y perfore tres orificios de 11/32 pulgadas de diámetro a través de la parte superior delantera de la carcasa.
3. Sujete las 2 pestañas de montaje delanteras del deflector a la carcasa con pernos (5/16-18 x 5/8") y contratuercas (5/16-18").
4. Sujete la esquina delantera derecha del soporte de montaje delantero y la pestaña superior del deflector a la carcasa con un perno (5/16-18 x 1") y una contratuerca.

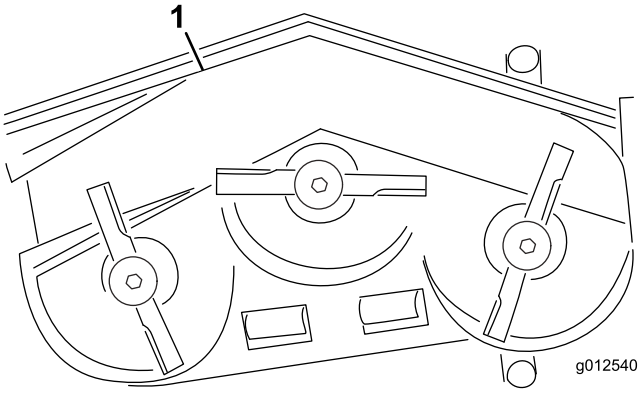

Figura 12

1. Deflector delantero
2. Deflector trasero
3. Plataforma trasera
4. Plataforma izquierda
5. Plataforma derecha

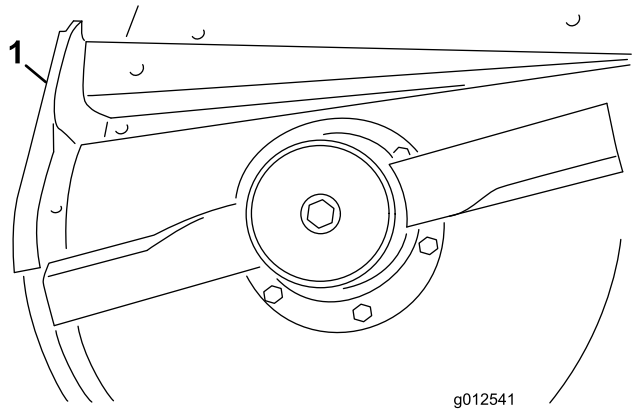

Figura 13

1. Deflector trasero

5. Con el deflector como plantilla, marque y perfore tres orificios de 11/32 pulgadas de diámetro a través de la carcasa.
6. Sujete el deflector a la carcasa con 3 pernos (5/16-18 x 5/8") y contratuercas (5/16-18").
7. Antes de montar las plataformas derecha e izquierda a la carcasa, debe rectificar las soldaduras del borde inferior de la carcasa. Pinte la carcasa tras el rectificado.
8. Con los orificios existentes, monte la plataforma trasera a la carcasa con 4 pernos (3/8-16 x 1") y arandelas de freno (3/8") (Figura 14).

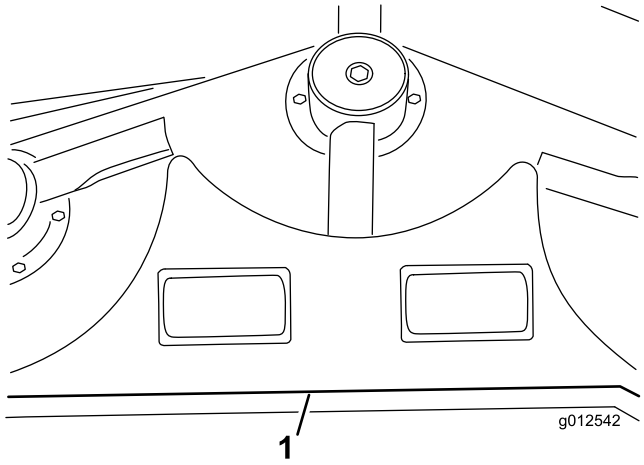

Figura 14

1. Plataforma trasera

9. Alinee la plataforma izquierda con el extremo izquierdo de la plataforma trasera y el borde de la carcasa (Figura 12 y Figura 14).
10. Sujete la plataforma izquierda a la carcasa con 2 pernos (1/4-20 x 1"), 1 perno (1/4-20 x 3/4"), y 3 contratuercas (Figura 15). Coloque las cabezas del perno en el interior de la carcasa.

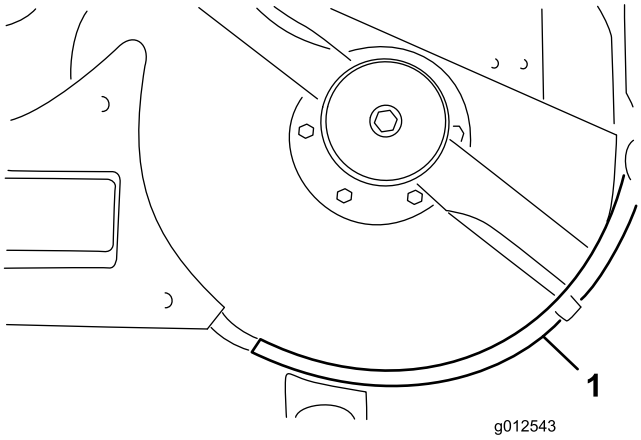

Figura 15

1. Plataforma izquierda

11. Alinee la plataforma derecha con el extremo derecho de la plataforma trasera y el borde de la carcasa (Figura 12 y Figura 16). Con la plataforma izquierda como plantilla, ubique, marque y perfore tres orificios de 9/32 pulgadas de diámetro en la carcasa.

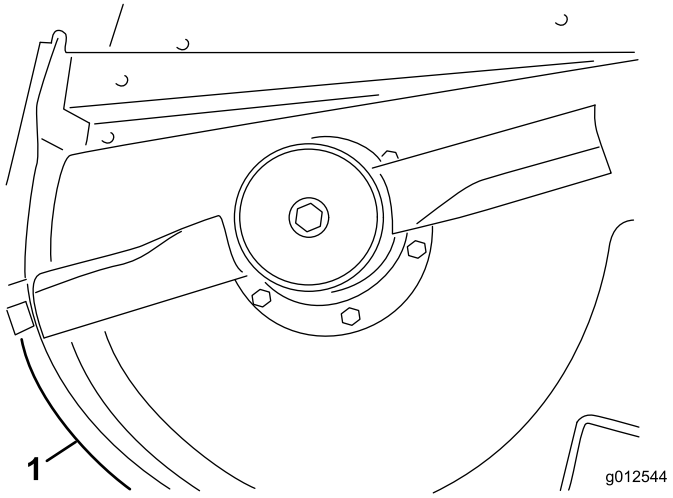

Figura 16

1. Plataforma derecha

12. Sujete la plataforma derecha a la carcasa con 1 perno (1/4-20 x 1"), 2 pernos (1/4-20 x 3/4") y 3 contratuercas. Coloque las cabezas del perno en el interior de la carcasa.

7

Montaje del nuevo tope del deflector

Piezas necesarias en este paso:

1	Tope del deflector
2	Tornillo de caperuza, 1/4 x 3/4"
2	Contratuerca, 1/4"

Procedimiento

1. Con el nuevo tope de deflector como plantilla, colóquelo en el tope plano del deflector existente (Figura 17). Asegúrese de que el nuevo tope del deflector está nivelado en la parte inferior, de que hace contacto con el lateral de la carcasa y está en paralelo con el borde exterior del soporte del deflector.

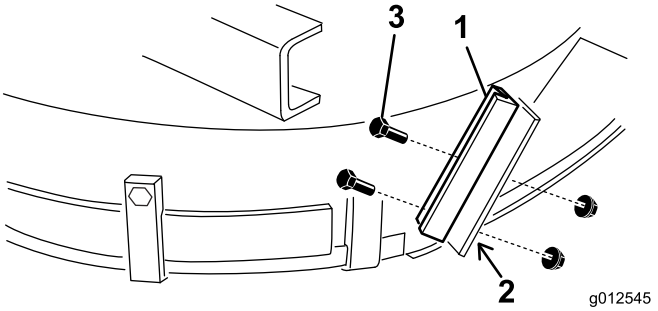

Figura 17

1. Nuevo tope del deflector
2. Marque y perfore taladros
3. Pernos y contratuercas

2. Ubique, marque y perfore dos orificios de 9/32 pulgadas de diámetro a través del soporte existente del deflector.
3. Monte el nuevo soporte del deflector en el tope del deflector existente con 2 pernos (1/4-20 x 3/4") y contratuercas (1/4-20"), como se muestra en Figura 17.

8

Montaje del conjunto de la polea tensora

Piezas necesarias en este paso:

1	Brazo del conjunto de la polea tensora
1	Tornillo de pivote
1	Casquillo
2	Arandela
1	Contratuerca, 3/8 pulgada
1	Muelle
1	Varilla roscada
2	Tuerca con arandela prensada, 5/16"
1	Soporte de muelle
2	Tornillo de caperuza, 1/4 x 1 pulgada
2	Contratuerca, 1/4"

Procedimiento

1. Usando las dimensiones indicadas en Figura 18, localice, marque y perfore un orificio de 13/32 pulgadas de diámetro en la carcasa. Las dimensiones que se muestran son las de la esquina delantera derecha de la carcasa y del borde del conducto de descarga. Los soportes del soplador se retiran para mayor claridad.

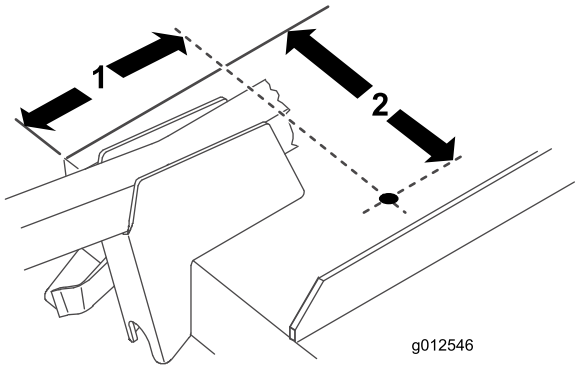

Figura 18

1. 6-13/16"
2. 9-1/8 pulgadas

2. Usando las dimensiones indicadas en Figura 19, localice, marque y perforе un orificio de 13/16 pulgadas de diámetro y dos orificios de 12/32 pulgadas de diámetro en la barra de puente.

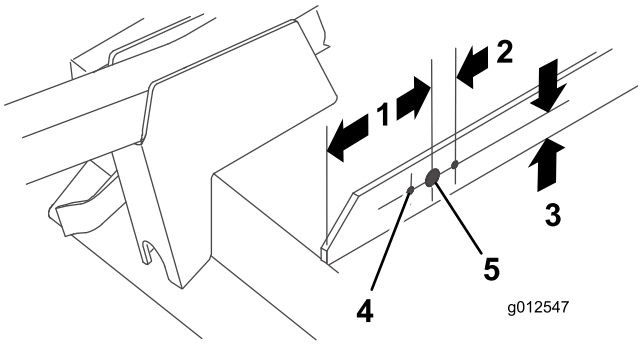

Figura 19

1. 5 pulgadas
2. 1-1/16" (2)
3. 1 pulgada
4. 13/32 pulgadas de diámetro (2)
5. 13/16 pulgadas de diámetro

3. Pase una tuerca con arandela prensada (5/16-18") unas 5 cm en la varilla roscada (Figura 20).

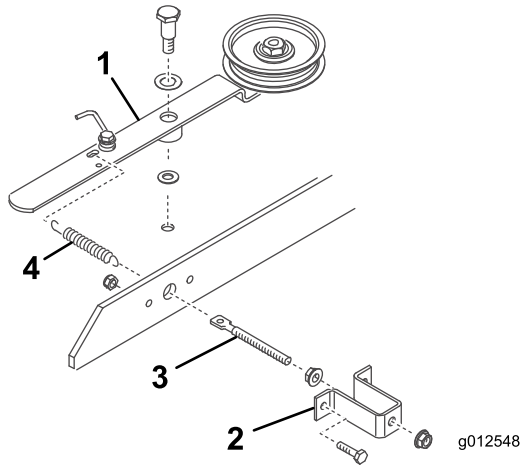

Figura 20

1. Brazo de la polea tensora
2. Soporte de muelle
3. Varilla roscada
4. Muelle

4. Inserte el extremo de la varilla roscada a través del gran orificio en el soporte del muelle y sujételo provisionalmente con otra tuerca con arandela prensada (5/16-18") (Figura 20). No apriete las tuercas con arandela prensada.
5. Inserte el otro extremo de la varilla roscada a través del orificio en la barra de puente y sujete el soporte del muelle con el puente con 2 pernos y contratuercas (Figura 20).
6. Enganche el bucle corto del muelle en el orificio de la varilla roscada y el bucle largo en el orificio del brazo tensor (Figura 20).
7. Monte el brazo de la polea tensora en la carcasa con las siguientes partes en este orden: un tornillo de giro (3/8-16"), una arandela de empuje (1/2"), el brazo tensor, una arandela de empuje (3/8"), la carcasa y una contratuerca (3/8-16") (Figura 20). (No apriete las tuercas con arandela prensada en la varilla roscada ahora. Ajuste la tensión del muelle una vez haya instalado el conjunto del soplador y la polea.)

9

Montaje del soplador

Piezas necesarias en este paso:

1	Correa

Procedimiento

1. Pase la correa alrededor de la polea del eje de la carcasa pequeña.

2. Deslice el soplador en los pernos de alineación del soporte de montaje (Figura 21) mientras pasa la correa alrededor de la polea del soplador.

   Nota: Si el soplador no se desliza con facilidad en los soportes de montaje, afloje ligeramente los pernos de alineación.

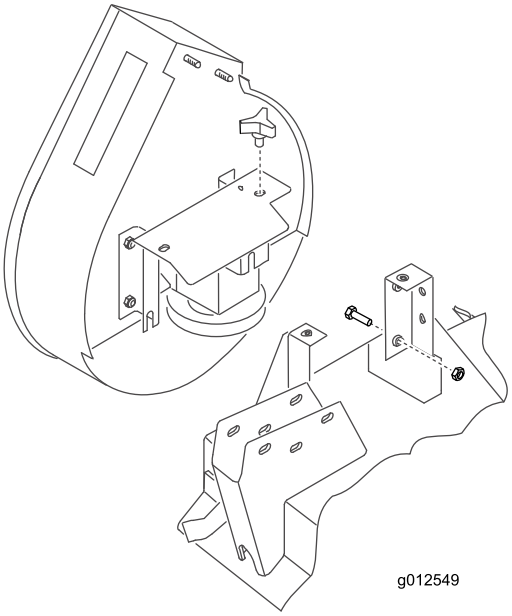

Figura 21

3. Fije el soplador a los soportes con 2 pomos.
4. Ajuste la longitud del muelle a 12,4 cm para conseguir la tensión adecuada en la correa ajustando las tuercas con arandela prensada en la varilla roscada.

10

Instale el tope

Piezas necesarias en este paso:

1	Parachoques
4	Tornillo de caperuza, 5/16 x 3 pulgada
4	Contratuerca, 5/16 pulgada

Procedimiento

1. Con las dimensiones indicadas en Figura 22, localice, marque y perfore un taladro de 11/32 pulg. de diámetro a través de las dos paredes del soporte de la rueda giratoria derecha.

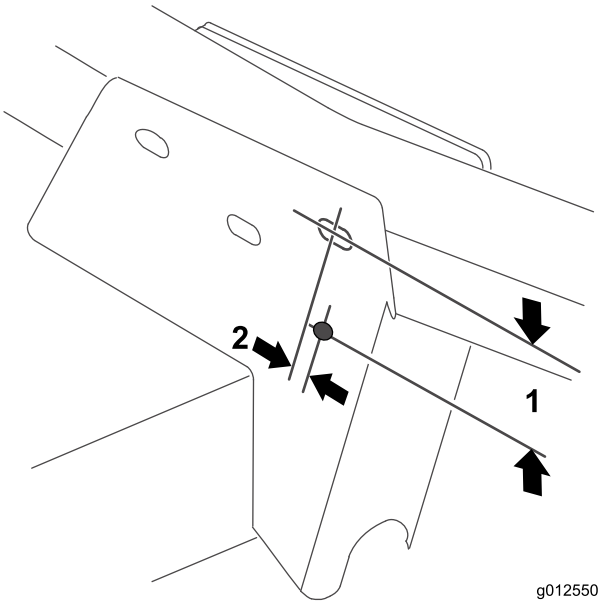

Figura 22

1. 2-1/2 pulgadas
2. 9,5 mm

2. Sujete el orificio de montaje superior de la chapa de montaje delantera del tope en el soporte del brazo de la rueda giratoria con un perno (5/16 -18 x 3") y una contratuerca (Figura 23).

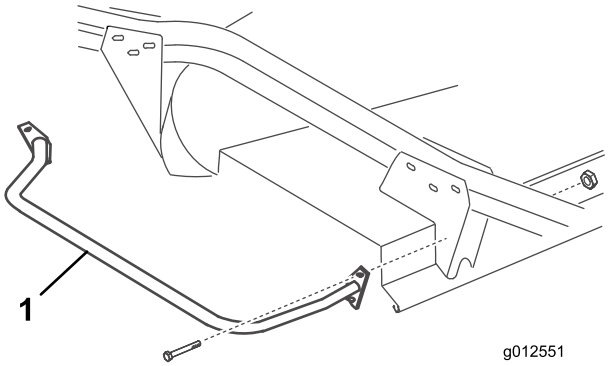

Figura 23

1. Tope

3. Con las dos chapas de montaje del tope como plantilla, localice, marque y perfore 3 taladros adicionales de 11/32 pulgadas de diámetro en las dos paredes de los soportes del brazo de la rueda giratoria delantera y trasera.

11

Instalación de la nueva cubierta de la carcasa

Piezas necesarias en este paso:

1	Moldura
1	Cubierta de la carcasa

Procedimiento

1. Inserte una moldura en la barra de puente derecha de forma que el lateral del soporte del muelle quede a 10 cm del borde más alejado de la moldura (Figura 24).

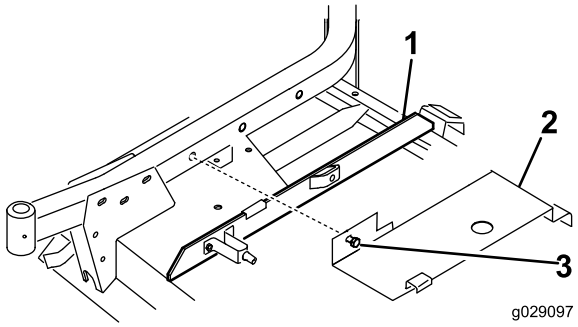

Figura 24

1. Moldura
2. Cubierta
3. Perno

2. Enganche la parte trasera de la cubierta de la carcasa (Figura 24) en el pasador del canal trasero mientras alinea el perno de montaje de la cubierta con el orificio del brazo de la rueda giratoria derecha. La cubierta debe quedar en la moldura. Ajuste la moldura cuando sea necesario.
3. Sujete la cubierta al brazo de la rueda giratoria derecha con el perno.

12

Instalación de los nuevos protectores de seguridad

Piezas necesarias en este paso:

1	Protector de la correa
1	Protector de la polea

Procedimiento

1. Instale el protector de la correa en la máquina (Figura 25).

   Nota: Utilice los herrajes existentes en la máquina tras haberlos retirado para instalarlos en el protector.

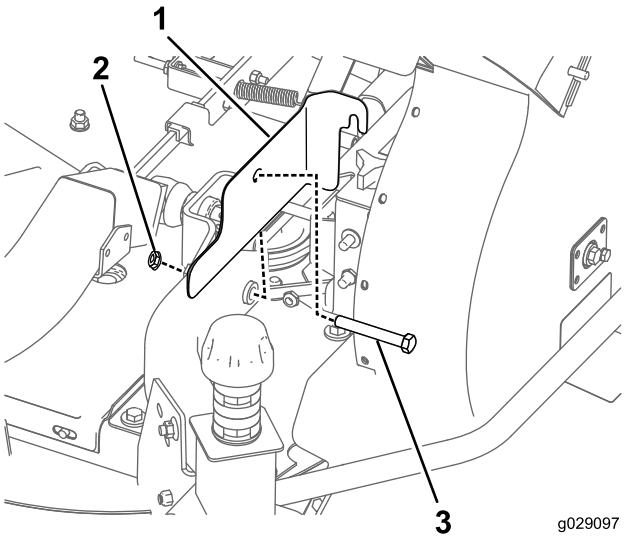

Figura 25

1. Protector de la correa
2. Tuerca
3. Perno

2. Instale el protector de la polea en la máquina (Figura 26).

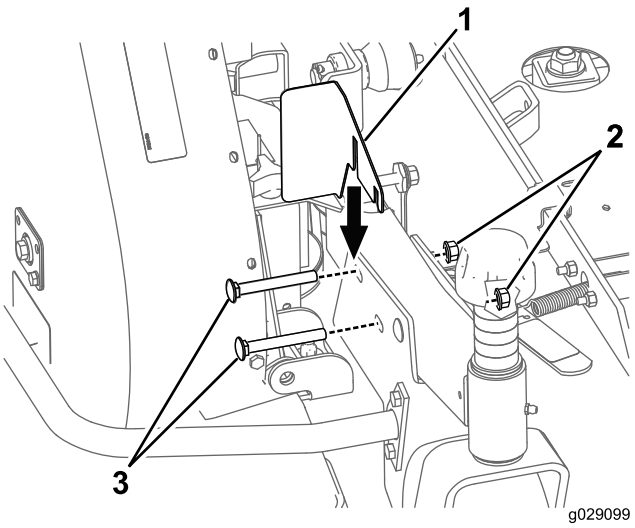

Figura 26

1. Protector de la polea
2. Tuerca
3. Perno

Nota: Utilice los herrajes existentes en la máquina tras haberlos retirado para instalarlos en el protector.

13

Instalación del nuevo muelle de contrapeso (solamente en unidades de tracción de la serie 200)

Piezas necesarias en este paso:

1	Muelle de contrapeso

Procedimiento

Para compensar el peso adicional del conjunto del soplador, debe reemplazar el muelle de contrapeso ligero original situado en el lateral derecho de la máquina por un muelle más pesado que viene incluido (Figura 27).

1. Retire la chaveta y el pasador y saque el conjunto del muelle del soporte de retención.
2. Desenrosque el muelle de la parte superior e inferior de los soportes de montaje.
3. Enrosque el nuevo muelle pesado en ambos soportes de montaje. Asegúrese de que el muelle está completamente enroscado a través de todos los orificios y que hace contacto con el lado plano del soporte.

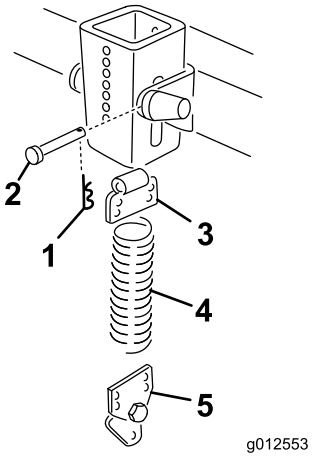

Figura 27

1. Chaveta
2. Pasador
3. Soporte superior
4. Muelle
5. Soporte inferior

4. Instale el conjunto del muelle en el soporte de retención con un pasador y una chaveta.

14

Instalación de la unidad de corte en la unidad de tracción

No se necesitan piezas

Procedimiento

1. Ponga el freno de estacionamiento, asegúrese de que el pedal de tracción está en la posición de punto muerto y la palanca de la TDF en la posición Desconectado. Arranque el motor y eleve los brazos elevadores. Pare el motor.
2. Coloque la unidad de corte en la parte delantera de la unidad de tracción, alinee el eje primario de la caja de engranajes con el eje de la TDF e instale el eje.
3. Baje con cuidado los brazos elevadores y alinee los soportes de los brazos elevadores con los brazos de la rueda giratoria. Alinee el taladro del eje de la TDF con el taladro del eje primario de la caja de engranajes e instale el pasador cilíndrico.
4. Sujete los soportes del brazo de elevación y el lateral del refuerzo del soplador en los brazos de la rueda giratoria, con 4 pernos y tuercas.

5. Arranque el motor y eleve la unidad de corte. Sujete los muelles de contrapeso en la unidad de corte con pernos de resalto y contratuercas.

15

Instalación de la nueva pegatina

Piezas necesarias en este paso:

1	Pegatina, peligro

Procedimiento

Instale la pegatina de peligro pieza número 66-1340 o 93-7824 para CE) en el borde delantero de la carcasa, dentro del brazo de la rueda giratoria derecha.

16

Montaje del conducto del soplador

Piezas necesarias en este paso:

1	Conjunto del conducto

Procedimiento

Importante: Cuando utilice el conducto del kit del soplador con un kit de tolva de 15 pies cúbicos, debe cortar una sección del conducto para asegurarse de que encaja adecuadamente entre el soplador y la tolva. Si lo utiliza con otro kit, continúe con el paso 3.

1. Con las dimensiones que se muestran en Figura 28, utilice una cinta métrica y marque el conducto.

   Nota: Para mayor comodidad, algunos conductos tienen una leve marca que indica dónde se debe cortar.

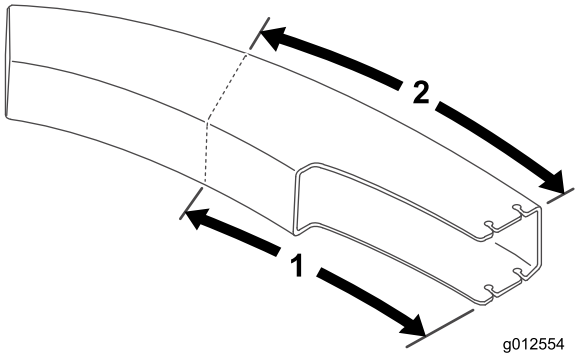

Figura 28

1. 61.2 cm (24.12 pulgadas) 2. 70.5 cm (27.75 pulgadas)

2. Marque líneas en todos los laterales del conducto y emplee una sierra para cortar.
3. Ajuste la carcasa a la altura de corte deseada.
4. Deslice el conducto sobre el hueco del soplador, situándolo sobre los pernos de montaje (Figura 29).

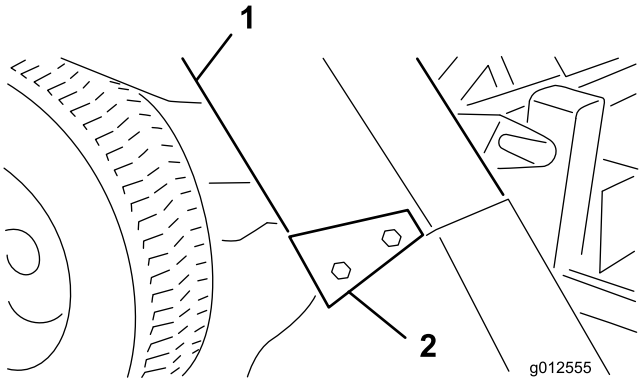

Figura 29

1. Conducto 2. Soportes del conducto

5. Baje la tapa de la tolva y alinee el conducto con el hueco de la tapa. Sujete el conducto con contratuercas (5/16 pulg.) y 4 soportes del conducto. Coloque el extremo ancho del soporte orientado hacia atrás.

Operación

Características de operación

(Cuando se utiliza con un kit de tolva de 9 o 15 pies cúbicos)

⚠ CUIDADO

No la haga funcionar sin el deflector cuando el recogehierbas se ha retirado.

Para obtener el mejor rendimiento, regule el pedal de tracción para mantener altas y bastante constantes las revoluciones del motor. Una buena regla a seguir es: reduzca la velocidad sobre el terreno a medida que aumente la carga sobre la cuchilla, y aumente la velocidad sobre el terreno a medida que la carga sobre la cuchilla disminuya. Esto permite que el motor, trabajando conjuntamente con la transmisión, detecte la velocidad correcta sobre el terreno y al mismo tiempo mantenga la alta velocidad de la cuchilla necesaria para asegurar una buena calidad de corte y una correcta aspiración, y para lanzar la hierba cortada a la tolva. Si la velocidad del soplador es demasiado baja, puede atascarse el sistema. Consulte en el *Manual del operador de la Unidad de corte y la Unidad de tracción* el funcionamiento correcto de cada elemento.

⚠ PELIGRO

No coloque nunca las manos o los pies dentro del conducto, el soplador, o la unidad de corte.

1. Este recogehierbas está diseñado para el uso en condiciones secas o húmedas. No recoja la hierba si está muy larga, porque la tolva se llenará demasiado deprisa.
2. Al recoger hierba mojada y pesada, es posible que algunos recortes no lleguen a lanzarse del todo por el conducto. El orificio de la parte inferior del conducto permite que salgan estos recortes sin atascar el conducto. Si esto ocurre, reduzca la velocidad sobre el terreno.
3. El parachoques que protege el alojamiento del soplador no se extiende lo suficiente como para eliminar la posibilidad de que la bolsa golpee un objeto inmóvil. Manténgase alejado de las obstrucciones para evitar colisiones. Perfile únicamente con el lado izquierdo de la unidad de corte.

   ⚠ CUIDADO

   Tenga cuidado y evite que la tolva golpee los objetos inmóviles. Perfile siempre con el lado izquierdo de la unidad de corte.

4. Durante la operación, compruebe frecuentemente que no hay exceso de recortes sobre el césped o las zonas aún no cortadas. Si hay excesivos recortes, es posible que el soplador o la unidad de corte está atascado. Pare la unidad, desengrane la toma de fuerza, ponga el freno y pare el motor. Compruebe que no hay atascos en el conducto, el soplador, o la unidad de corte. Despeje cualquier obstrucción usando un palo o similar. Compruebe la tensión de la correa del soplador. Si resbala, reajuste la tensión.
5. Corte la hierba a menudo, sobre todo cuando está en fase de rápido crecimiento. Si se desea un césped más corto, corte la hierba dos veces. Solape las pasadas para producir un patrón de corte homogéneo.

   Importante: Al transportar la unidad, amarre la tapa de la tolva, o súbala al camión o al remolque en marcha atrás para evitar que el viento abra bruscamente la tapa y la dañe.

Retirada del soplador

1. Pare el motor y desconecte la polea tensora. Sujete la polea tensora al soporte del brazo de la rueda giratoria delantera con el enganche de retención.
2. Retire la cubierta de la correa y retírela de la polea del eje. Coloque la tapa.
3. Retire los 2 pomos que sujetan el soplador a los soportes de montaje y retire el soplador, la correa y el conducto.
4. Para instalar el conjunto del soplador, siga el procedimiento en orden inverso.

Utilización del deflector de hierba

Puede que quiera utilizar la carcasa de corte sin el soplador. Como ya debería haber instalado un nuevo pivote en el deflector de hierba, puede montar el deflector con rapidez en los soportes de montaje del soplador.

1. Retire el parachoques de la carcasa.
2. Deslice las ranuras situadas en la parte inferior del soporte de giro del deflector en los pernos en el lateral de los soportes de la carcasa (Figura 30).

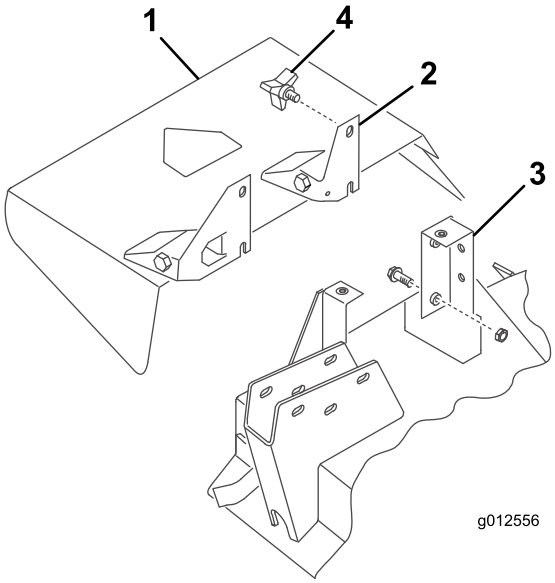

Figura 30

1. Deflector de hierba
2. Soporte de giro
3. Soporte de la carcasa
4. Pomo

3. Sujete el deflector con 2 pomos.

Mantenimiento

- Compruebe cada 50 horas que el impulsor de la caja de engranajes del soplador está correctamente apretado. Apriete el perno del eje impulsor a 25-25,8 N·m (220-230 pulg-lb).
- Limpie los recortes de hierba de la tapa, el conducto, el soplador y la unidad de corte después de cada uso. Lave los bajos de la unidad de corte cada día con una manguera. Una acumulación excesiva de recortes perjudica el rendimiento del sistema de recogida.
- Compruebe la tensión y el desgaste de la correa cada 50 horas. Para ajustar la tensión de la correa, afloje los tornillos de montaje tensores, engrane la palanca tensora y tire de la polea tensora con firmeza hacia la correa del soplador. Apriete los tornillos de montaje.
- La caja de engranajes del soplador requiere poco mantenimiento. Compruebe cada 50 horas que no hay fugas. Si se producen fugas, cambie las juntas y llénelas con 2 onzas de grasa de disulfuro de molibdeno de alta calidad. Vuelva a llenar los cojinetes con esta grasa antes del montaje.
- Consulte en el *Manual del operador de la Unidad de corte y la Unidad de tracción* los requisitos de mantenimiento de cada elemento.
- Mantenga limpia la unidad. Asegúrese de que el motor no tiene suciedad ni recortes. Asegúrese de que todas las fijaciones están firmemente apretadas. Compruebe los deflectores y los protectores, y cámbielos si es necesario.

Notas:

Notas:

Notas:

Declaración de Incorporación

Nº de modelo	Nº de serie	Descripción del producto	Descripción de la factura	Descripción general	Directiva
30506	315000001 y superiores	Kit de soplador de 158 cm, Cortacésped de descarga lateral Groundsmaster Serie 200/3280-D/3320	GM200 62" BLOWER KIT	Kit de soplador de 62 pulg.	2006/42/CE, 2000/14/CE

Se ha compilado la documentación técnica pertinente exigida por la Parte B del Anexo VII de 2006/42/CE.

Nos comprometemos a transmitir, a petición de las autoridades nacionales, información pertinente sobre esta maquinaria parcialmente completa. El método de transmisión será electrónico.

Esta maquinaria no debe ponerse en servicio hasta que haya sido incorporada en los modelos Toro homologados, según lo indicado en la Declaración de conformidad correspondiente y de acuerdo con todas las instrucciones, para que pueda declararse conforme a todas las Directivas pertinentes.

Certificado:



David Klis
Director de ingeniería
8111 Lyndale Ave. South
Bloomington, MN 55420, USA
September 29, 2014

Contacto técnico UE:

Peter Tetteroo
Toro Europe NV
B-2260 Oevel-Westerloo
Belgium

Tel. 0032 14 562960
Fax 0032 14 581911

Lista de Distribuidores Internacionales

Distribuidor:	País:	Teléfono:	Distribuidor:	País:	Teléfono:
Agrolanc Kft	Hungría	36 27 539 640	Maquiver S.A.	Colombia	57 1 236 4079
Balama Prima Engineering Equip.	Hong Kong	852 2155 2163	Maruyama Mfg. Co. Inc.	Japón	81 3 3252 2285
B-Ray Corporation	Corea	82 32 551 2076	Mountfield a.s.	República Checa	420 255 704 220
Casco Sales Company	Puerto Rico	787 788 8383	Mountfield a.s.	Eslovaquia	420 255 704 220
Ceres S.A.	Costa Rica	506 239 1138	Munditol S.A.	Argentina	54 11 4 821 9999
CSSC Turf Equipment (pvt) Ltd.	Sri Lanka	94 11 2746100	Norma Garden	Rusia	7 495 411 61 20
Cyril Johnston & Co.	Irlanda del Norte	44 2890 813 121	Oslinger Turf Equipment SA	Ecuador	593 4 239 6970
Cyril Johnston & Co.	República de Irlanda	44 2890 813 121	Oy Hako Ground and Garden Ab	Finlandia	358 987 00733
Equiver	México	52 55 539 95444	Parkland Products Ltd.	Nueva Zelanda	64 3 34 93760
Femco S.A.	Guatemala	502 442 3277	Perfetto	Polonia	48 61 8 208 416
ForGarder OU	Estonia	372 384 6060	Pratoverde SRL.	Italia	39 049 9128 128
G.Y.K. Company Ltd.	Japón	81 726 325 861	Prochaska & Cie	Austria	43 1 278 5100
Geomechaniki of Athens	Grecia	30 10 935 0054	RT Cohen 2004 Ltd.	Israel	972 986 17979
Golf international Turizm	Turquía	90 216 336 5993	Riversa	España	34 9 52 83 7500
Guandong Golden Star	China	86 20 876 51338	Lely Turfcare	Dinamarca	45 66 109 200
Hako Ground and Garden	Suecia	46 35 10 0000	Solvert S.A.S.	Francia	33 1 30 81 77 00
Hako Ground and Garden	Noruega	47 22 90 7760	Spypros Stavrinides Limited	Chipre	357 22 434131
Hayter Limited (U.K.)	Reino Unido	44 1279 723 444	Surge Systems India Limited	India	91 1 292299901
Hydroturf Int. Co Dubai	Emiratos Árabes Unidos	97 14 347 9479	T-Markt Logistics Ltd.	Hungría	36 26 525 500
Hydroturf Egypt LLC	Egipto	202 519 4308	Toro Australia	Australia	61 3 9580 7355
Irrimac	Portugal	351 21 238 8260	Toro Europe NV	Bélgica	32 14 562 960
Irrigation Products Int'l Pvt Ltd.	India	0091 44 2449 4387	Valtech	Marruecos	212 5 3766 3636
Jean Heybroek b.v.	Países Bajos	31 30 639 4611	Victus Emak	Polonia	48 61 823 8369

Aviso de privacidad (Europa)

Información recopilada por Toro.
Toro Warranty Company (Toro) respeta su privacidad. Para procesar las reclamaciones bajo la Garantía y para ponernos en contacto con usted en el caso de una posible retirada de productos, le pedimos que comparta con nosotros cierta información personal, bien directamente, bien a través de su concesionario o empresa Toro local.

El sistema de garantías de Toro está hospedado en servidores ubicados en los Estados Unidos, y por tanto las leyes de privacidad aplicables pueden no proporcionar la misma protección que en su país.

AL COMPARTIR SU INFORMACIÓN PERSONAL CON NOSOTROS, OTORGA SU CONSENTIMIENTO AL PROCESAMIENTO DE DICHA INFORMACIÓN PERSONAL EN LOS CASOS DESCRITOS EN ESTE AVISO DE PRIVACIDAD.

Uso que hace Toro de la información
Toro puede utilizar su información personal para procesar reclamaciones bajo la garantía y para ponerse en contacto con usted si se produce la retirada de un producto, así como para cualquier otro propósito del que le informemos. Toro puede compartir su información con filiales, concesionarios u otros socios comerciales de Toro con relación a cualquiera de las actividades antes mencionadas. No venderemos su información personal a ninguna otra empresa. Nos reservamos el derecho a divulgar información personal para cumplir la legislación aplicable y a petición de las autoridades competentes, para operar correctamente nuestros sistemas o para nuestra propia protección o la de otros usuarios.

Retención de su información personal
Retendremos su información personal durante el tiempo que sea necesario para cumplir los fines para los que se recopiló originalmente o para otros fines legítimos (tales como cumplimiento de la legislación), o según lo exija la legislación aplicable.

Compromiso de Toro respecto a la seguridad de su información personal
Tomamos precauciones razonables para mantener la seguridad de sus datos personales. También tomamos medidas para asegurar que la información personal sea exacta y esté actualizada.

Acceso y rectificación de su información personal
Si usted desea revisar o corregir su información personal, póngase en contacto con nosotros por correo electrónico a legal@toro.com.

Ley de Consumo de Australia

Los clientes australianos encontrarán información sobre la Ley de Consumo de Australia dentro de la caja o a través de su concesionario Toro local.

Garantía general de productos comerciales Toro

Garantía limitada de dos años

Condiciones y productos cubiertos

The Toro Company y su afiliada, Toro Warranty Company, bajo un acuerdo entre sí, garantizan conjuntamente su producto Toro Commercial (“Producto”) contra defectos de materiales o mano de obra durante dos años o 1500 horas de operación*, lo que ocurra primero. Esta garantía es aplicable a todos los productos exceptuando los Aireadores (estos productos tienen otras garantías). Cuando exista una condición cubierta por la garantía, repararemos el Producto sin coste alguno para usted, incluyendo diagnóstico, mano de obra, piezas y transporte. El periodo de la garantía empieza en la fecha en que el Producto es entregado al comprador original al por menor.
* Producto equipado con contador de horas.

Instrucciones para obtener asistencia bajo la garantía

Usted es responsable de notificar al Distribuidor de Commercial Products o al Concesionario Autorizado de Commercial Products al que compró el Producto tan pronto como exista una condición cubierta por la garantía, en su opinión. Si usted necesita ayuda para localizar a un Distribuidor de Commercial Products o a un Concesionario Autorizado, o si tiene alguna pregunta sobre sus derechos o responsabilidades bajo la garantía, puede dirigirse a:

Toro Commercial Products Service Department
Toro Warranty Company
8111 Lyndale Avenue South
Bloomington, MN 55420-1196, EE.UU.

952–888–8801 u 800–952–2740
E-mail: commercial.warranty@toro.com

Responsabilidades del Propietario

Como propietario del Producto, usted es responsable del mantenimiento y los ajustes requeridos que figuran en su *Manual de operador*. El no realizar el mantenimiento y los ajustes obligatorios puede dar pie a la negación de una reclamación bajo la garantía.

Elementos y condiciones no cubiertos

No todos los fallos o averías de productos que se producen durante el periodo de garantía son defectos de materiales o de mano de obra. Esta garantía no cubre:

- Los fallos o averías del Producto que se producen como consecuencia del uso de piezas de repuesto que no sean de la marca Toro, o de la instalación y el uso de accesorios o productos adicionales o modificados que no sean de la marca Toro. Estos artículos pueden tener garantía propia ofrecida por su fabricante.
- Los fallos del Producto que se produzcan como resultado de no realizar el mantenimiento y/o los ajustes recomendados. Las reclamaciones bajo la garantía pueden ser denegadas si no se mantiene adecuadamente el producto Toro con arreglo al Mantenimiento recomendado incluido en el *Manual del operador*.
- Los fallos de productos que se producen como consecuencia de la operación del Producto de manera abusiva, negligente o temeraria.
- Piezas sujetas a consumo durante el uso, a menos que se demuestre que son defectuosas. Algunos ejemplos de piezas que se consumen o gastan durante la operación normal del Producto incluyen, pero no se limitan a, forros y pastillas de freno, forros de embrague, cuchillas, molinetes, rodillos y sus cojinetes (sellados o engrasables), contracuchillas, bujías, ruedas giratorias y sus cojinetes, neumáticos, filtros, correas, y determinados componentes de pulverizadores tales como diafragmas, boquillas, válvulas de retención, etc.
- Fallos producidos por influencia externa. Las condiciones que se consideran como influencia externa incluyen pero no se limitan a condiciones meteorológicas, prácticas de almacenamiento, contaminación, el uso de combustibles, refrigerantes, lubricantes, aditivos, fertilizantes, agua o productos químicos no autorizados, etc.
- Fallos o problemas de rendimiento debidos al uso de combustibles (p.ej. gasolina, diésel o biodiésel) que no cumplen las normas industriales correspondientes.
- Ruido, vibraciones, desgaste y deterioro normales.
- El “desgaste normal” incluye, pero no se limita a, desperfectos en los asientos debidos a desgaste o abrasión, desgaste de superficies pintadas, pegatinas o ventanas rayadas, etc.

Piezas

Las piezas cuya sustitución está prevista como mantenimiento requerido están garantizadas hasta la primera sustitución programada de dicha pieza. Las piezas sustituidas bajo esta garantía están cubiertas durante el periodo de la garantía original del producto y pasan a ser propiedad de Toro. Toro tomará la decisión final de reparar o sustituir cualquier pieza o conjunto. Toro puede utilizar piezas remanufacturadas en las reparaciones efectuadas bajo esta garantía.

Garantía de las baterías de ciclo profundo y de iones de litio:

Las baterías de ciclo profundo y de iones de litio producen un determinado número total de kilowatios-hora durante su vida. Las técnicas de uso, recarga y mantenimiento pueden alaragar o acortar la vida total de la batería. A medida que se consuman las baterías de este producto, se irá reduciendo paulatinamente la cantidad de trabajo útil entre intervalos de carga, hasta que la batería se desgaste del todo. La sustitución de baterías que se han desgastado debido al consumo normal es responsabilidad del propietario del producto. Puede ser necesario sustituir las baterías, por cuenta del propietario, durante el periodo normal de garantía.
Note: (batería de iones de litio solamente): Una batería de iones de litio tiene una garantía prorrateada de piezas únicamente, empezando en el año 3 hasta el año 5, basada en el tiempo de uso y los kilovatios-hora consumidos. Consulte el *Manual del operador* si desea más información.

El mantenimiento corre por cuenta del propietario

La puesta a punto del motor, la lubricación, la limpieza y el abrillantado, la sustitución de filtros y refrigerante, y la realización del mantenimiento recomendado son algunas de las tareas de revisión normales que requieren los productos Toro y que corren por cuenta del propietario.

Condiciones Generales

La reparación por un Distribuidor o Concesionario Autorizado Toro es su único remedio bajo esta garantía.

Ni The Toro Company ni Toro Warranty Company son responsables de daños indirectos, incidentales o consecuentes en conexión con el uso de los productos Toro cubiertos por esta garantía, incluyendo cualquier coste o gasto por la provisión de equipos de sustitución o servicio durante periodos razonables de mal funcionamiento o no utilización hasta la terminación de las reparaciones bajo esta garantía. Salvo la garantía de emisiones citada a continuación, en su caso, no existe otra garantía expresa. Cualquier garantía implícita de mercantibilidad y adecuación a un uso determinado queda limitada a la duración de esta garantía expresa.

Algunos estados no permiten exclusiones de daños incidentales o consecuentes, ni limitaciones sobre la duración de una garantía implícita, de manera que las exclusiones y limitaciones arriba citadas pueden no serle aplicables a usted. Esta garantía le otorga a usted derechos legales específicos; es posible que usted tenga otros derechos que varían de un estado a otro.

Nota respecto a la garantía del motor:

Es posible que el Sistema de Control de Emisiones de su Producto esté cubierto por otra garantía independiente que cumpla los requisitos establecidos por la U.S. Environmental Protection Agency (EPA) y/o el California Air Resources Board (CARB). Las limitaciones horarias estipuladas anteriormente no son aplicables a la Garantía del Sistema de Control de Emisiones. Si desea más información, consulte la Declaración de Garantía de Control de Emisiones del Motor proporcionada con su producto o incluida en la documentación del fabricante del motor

Países fuera de Estados Unidos o Canadá

Los clientes que compraron productos Toro exportados de los Estados Unidos o Canadá deben ponerse en contacto con su Distribuidor Toro para obtener pólizas de garantía para su país, provincia o estado. Si por cualquier razón usted no está satisfecho con el servicio ofrecido por su distribuidor, o si tiene dificultad en obtener información sobre la garantía, póngase en contacto con el importador Toro.