Form No. 3391-804 Rev A

158 cm:n puhallinsarja

Groundsmaster® 200/3280-D/3320 -sarjan sivulle poistavat ruohonleikkurit

Mallinro: 30506—Sarjanro: 315000001 tai suurempi

Käyttöopas

Turvaohjeet

⚠ VAARA

KALIFORNIA
Lakiesityksen 65 mukainen varoitus

Tämä tuote sisältää kemikaaleja, jotka Kalifornian osavaltion tietojen mukaan aiheuttavat syöpää, synnynnäisiä epämuodostumia tai lisääntymiseen liittyvää haittaa.

Tämä tuote on soveltuvien eurooppalaisten direktiivien mukainen. Lisätietoja on tämän julkaisun lopussa olevassa liittämisvakuutuksessa.

Koneen virheellinen käyttö tai huolto voi aiheuttaa tapaturman. Vähennä loukkaantumisriskiä noudattamalla näitä turvallisuusohjeita ja huomioimalla aina varoitusmerkinnät, jotka tarkoittavat varoitusta, vaaraa tai hengenvaaraa – ”henkilöturvallisuusohjeet”. Ohjeiden noudattamatta jättäminen saattaa johtaa henkilövahinkoon tai kuolemaan.

Ennen käyttöä

- Lue ja sisäistä tämän käyttöoppaan sisältö ennen kuin käynnistät koneen ja alat käyttää sitä. Perehdy kaikkiin ohjauslaitteisiin sekä siihen, miten kone pysäytetään nopeasti.
- Älä koskaan anna konetta lasten käyttöön. Älä anna aikuisten käyttää konetta ilman asianmukaista opastusta. Konetta saavat käyttää vain koulutetut käyttäjät, jotka osaavat käyttää sitä rinteissä ja jotka ovat lukeneet tämän käyttöoppaan.
- Älä koskaan käytä konetta lääkkeiden tai alkoholin vaikutuksen alaisena.
- Salamanisku voi aiheuttaa vakavan loukkaantumisen tai hengenvaaran. Jos alueella on ukonilma, konetta ei saa käyttää. Tällöin on hakeuduttava suojaan.
- Poista kaikki roskat ja muut esineet, joihin leikkuuterät saattavat tarttua ja jotka saattavat sinkoutua teristä. Älä päästä sivullisia käyttöalueelle.
- Älä poista suojuksia tai turvalaitteita. Jos jokin suojus, turvalaite tai kilpi on viallinen tai vahingoittunut, korjaa tai vaihda se ennen koneen käyttöä. Kiristä myös löysät mutterit, pultit ja ruuvit varmistaaksesi, että konetta on turvallista käyttää.
- Älä käytä löysiä vaatteita, koska ne voivat tarttua liikkuviin osiin. Käytä pitkälahkeisia housuja ja lujatekoisia liukastumisen estäviä kenkiä. On suositeltavaa käyttää suojalaseja, turvakenkiä ja kypärää, ja jotkin paikalliset määräykset ja vakuutussäännökset saattavat edellyttää niiden käyttöä.
- Varmista, että turvakytkimet on säädetty oikein, jotta moottorin käynnistäminen onnistuu vain, kun ajopoljin on vapaalla ja voimanulosoton kytkin on pois päältä.
- Täytä polttoainesäiliö ennen moottorin käynnistämistä. Varo läikyttämästä polttoainetta. Polttoaine on tulenarkaa. Käsittele sitä varovasti.
  - Käytä hyväksyttyä polttoaineastiaa.
  - Älä täytä polttoainesäiliötä moottorin ollessa kuuma tai käynnissä.
  - Älä tupakoi, kun käsittelet polttoainetta.
  - Täytä polttoainesäiliö ulkotilassa. Lisää polttoainetta noin 25 mm säiliön (ei täyttökaulan) yläreunan alapuolelle.
  - Pyyhi läikkynyt polttoaine pois.

Käytön aikana

- Istu istuimella, kun käynnistät moottorin ja käytät konetta.
- Varmista aina, että istuimen kiinnitystappi on asennettuna.
- Ennen moottorin käynnistystä:
  - Kytke seisontajarru.
  - Varmista, että ajopoljin on vapaalla ja että voimanulosotto on pois päältä.
  - Kun moottori on käynnistynyt, vapauta seisontajarru ja pidä jalkasi pois ajopolkimelta. Laite ei saa liikkua. Jos kone kuitenkin liikkuu, vapaa-asennon palautusmekanismi on väärin säädetty. Sammuta moottori ja säädä, kunnes kone ei liiku, kun ajopoljin vapautetaan.
- Älä käytä moottoria suljetussa tilassa, jossa ei ole riittävää ilmanvaihtoa. Pakokaasut ovat vaarallisia ja voivat aiheuttaa hengenvaaran.

© 2015—The Toro® Company
8111 Lyndale Avenue South
Bloomington, MN 55420

Rekisteröi tuotteesi osoitteessa www.Toro.com.

CE

Käännös alkuperäisestä tekstistä (FI)
Painettu Yhdysvalloissa.
Kaikki oikeudet pidätetään

3391-804 A

- Koneessa on istumapaikka vain yhdelle henkilölle. Siksi mukana ei saa kuljettaa matkustajia.
- Varmista vapaa alikulkukorkeus ennen kuin ajat mahdollisen esteen alitse.
- Leikkuuyksikössä on aina oltava asennettuna suuntain tai kokonainen puhallin.
- Käyttäjän on oltava koulutettu ajamaan viettävillä rinteillä. Jos rinteillä ajettaessa ei noudateta varovaisuutta, ajoneuvon hallinta voidaan menettää, ja se saattaa kallistua tai pyörähtää ympäri, jolloin kuljettaja voi vahingoittua tai kuolla.
- Aja rinteiden poikki varoen. Älä lähde liikkeelle tai pysähdy äkillisesti ajaessasi rinteiden poikki tai ylä- tai alamäkeen.
- Jos moottori sammuu tai koneen vauhti hiipuu etkä pääse rinteen päälle, älä käännä konetta. Peruuta aina hitaasti ja suoraan alas rinnettä.
- Koneen käyttö vaatii käyttäjän kaiken huomion. Toimi seuraavasti, jotta et menetä ajoneuvon hallintaa:
  - Käytä konetta vain päivänvalossa tai hyvässä keinovalaistuksessa.
  - Aja hitaasti.
  - Vältä äkkilähtöjä ja -pysäytyksiä.
  - Katso koneen taakse ennen peruuttamista.
  - Varo kuoppia tai muita kätkössä olevia vaaranpaikkoja.
  - Älä aja hiekkaesteiden, ojien, purojen tai muiden vaarallisten paikkojen lähellä.
  - Hidasta vauhtia kääntyessäsi jyrkästi tai kääntyessäsi mäessä.
  - Ohjaamisen helpottamiseksi leikkuupöytä on pidettävä alhaalla ajettaessa alamäessä.
- Suuntaimen on oltava aina asennettuna ja alimmassa asennossa leikkuuyksikössä, kun puhallin irrotetaan. Tämä tuote on suunniteltu painamaan esineet maata vasten, jolloin ne menettävät ruohoalueilla nopeasti energiansa. Vältä kuitenkin tapaturman vaaraa! Jos havaitset yllättäen leikkuualueella tai sen välittömässä läheisyydessä ihmisen tai lemmikkieläimen, **keskeytä leikkaaminen**. Huolimaton käyttö epätasaisella maalla, kimmokkeet tai väärin sijoitetut turvalaitteet voivat aiheuttaa sinkoutuvista esineistä aiheutuvia vammoja. Älä jatka leikkaamista ennen kuin alue on puhdistettu.
- Älä koskaan nosta leikkuuyksikköä terien tai muiden osien pyöriessä.
- Jos leikkuuterät osuvat kiinteään kohteeseen tai kone tärisee epänormaalisti, kytke voimanulosotto pois päältä, siirrä kaasuvipu HITAALLE, kytke seisontajarru ja sammuta moottori. Poista avain virtalukosta, jotta moottori ei voi käynnistyä tahattomasti. Tarkasta, ettei leikkuuyksikössä, puhaltimessa ja ajoyksikössä ole vaurioita tai viallisia osia. Korjaa kaikki vauriot, ennen kuin käynnistät moottorin uudelleen ja alat käyttää leikkuuyksikköä. Varmista, että leikkuuyksikön terät ovat hyvässä kunnossa ja että terien pultit on kiristetty asianmukaiseen tiukkuuteen (katso leikkuupöydän käyttöopas).
- Jos leikkuuyksikön poistoalue tai puhallin tukkeutuu, kytke voimanulosotto pois päältä ja sammuta moottori, ennen kuin poistat esteen.
- Kun haluat pysäyttää koneen, nosta jalka pois ajopolkimelta. Jarrutusta voi tehostaa palauttamalla ajopoljinta asteittain.
- Älä koske moottoriin, äänenvaimentimeen tai vieressä olevaan suojapeitteeseen moottorin ollessa käynnissä tai heti sen pysäyttämisen jälkeen. Kuumat pinnat voivat aiheuttaa palovammoja.
- Laske leikkuuyksikkö maahan ja ota avain pois virtalukosta aina, kun poistut koneen luota.
- Ennen kuin nouset istuimelta:
  - Siirrä ajopoljin vapaalle ja poista jalka polkimelta.
  - Kytke seisontajarru ja vapauta voimanulosotto.
  - Sammuta moottori ja irrota virta-avain. Odota, että kaikki osat pysähtyvät kokonaan, ennen kuin nouset istuimelta.

Kunnossapito

- Ota avain virtalukosta vahinkokäynnistysten estämiseksi, kun konetta huolletaan, säädetään tai kun se on säilytyksessä.
- Jos kone vaatii suurehkoja korjauksia tai jos tarvitset apua, ota yhteys valtuutettuun Toro-jälleenmyyjään.
- Palovaara vähenee, kun moottori pidetään puhtaana liiallisesta rasvasta, ruohosta, lehdistä ja kerääntyvästä liasta.
- Varmistu koneen turvallisesta käytöstä tarkistamalla, että pultit, ruuvit ja mutterit on kunnolla kiristetty. Tarkista kaikki leikkuuyksikön terien kiinnityspultit säännöllisesti ja varmista, että ne on kiristetty oikeaan tiukkuuteen (katso *leikkuupöydän käyttöopas*).
- Varmista, että kaikki hydrauliputkien liittimet ovat tiukalla ja kaikki hydrauliletkut ja -putket ovat hyvässä kunnossa, ennen kuin lisäät järjestelmän painetta.
- Pidä keho ja kädet kaukana vuotavista rei'istä ja suuttimista, joista suihkuaa korkeapaineista hydraulinestettä. Etsi vuotokohtia paperin tai pahvin avulla, älä käsilläsi. Paineella suihkuava hydraulineste voi läpäistä ihon ja aiheuttaa vakavia vammoja. Asiantuntevan lääkärin on kirurgisesti poistettava ihon sisään päässyt neste muutaman tunnin sisällä, jotta neste ei aiheuta kuoliota.
- Ennen kuin kytket hydraulijärjestelmän pois päältä tai huollat sitä, järjestelmästä on poistettava kaikki paine sammuttamalla moottori ja laskemalla lisälaitteet alas.
- Jos moottorin on oltava käynnissä huollon tai säädön aikana, pysy etäällä PTO-akselista, leikkuuyksikön teristä ja muista liikkuvista osista.
- Koneen valmistuessa se täytti tai ylitti kaikki voimassaolevat ajoleikkureita koskevat turvastandardit.

Jotta kone toimisi parhaalla mahdollisella tavalla ja sen turvasertifiointi pysyisi voimassa, käytä vain aitoja TORO-varaosia ja lisävarusteita. Muiden valmistajien varaosien ja lisävarusteiden käyttö saattaa aiheuttaa sen, että kone ei ole enää turvallisuusstandardien mukainen, mikä saattaa mitätöidä takuun.

Turva- ja ohjetarrat

Turva- ja ohjetarrat on sijoitettu hyvin näkyville paikoille mahdollisten vaara-alueiden lähettyville. Korvaa vioittuneet tai kadonneet tarrat uusilla.

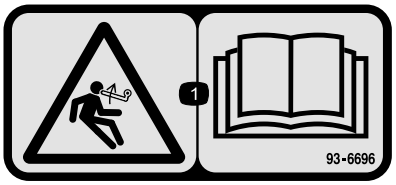

93–6696

1. Varastoituneen energian aiheuttama vaara – lue *käyttöopas*.



93–7301

1. Vaara – lue *käyttöopas*.
2. Esineiden sinkoutumisvaara – pysy etäällä liikkuvista osista. Pidä kaikki suojukset ja suojalevyt paikoillaan.

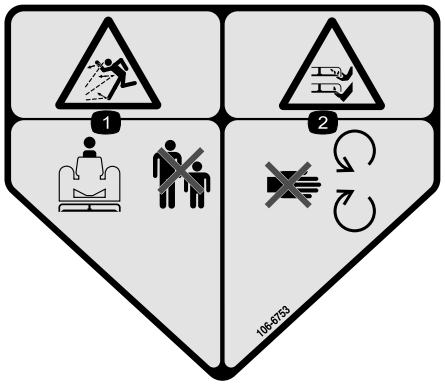

106-6753

1. Esineiden sinkoutumisvaara – pidä sivulliset turvallisen matkan päässä koneesta.
2. Jalkojen ja käsien loukkaantumisvaara, leikkuuterä – pysy etäällä liikkuvista osista.

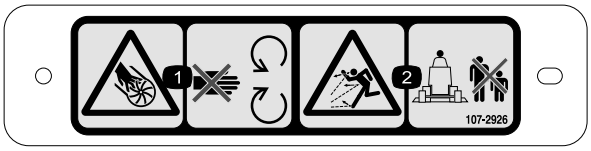

107-2926

1. Silpoutumisvaara, siipipyörä – pysy etäällä liikkuvista osista.
2. Esineiden sinkoutumisvaara – pidä sivulliset turvallisen matkan päässä koneesta.

Käyttöönotto

Irralliset osat

Tarkista alla olevasta taulukosta, että kaikki osat on toimitettu.

Ohjeet	Kuvaus	Määrä	Käyttökohde
1	Mitään osia ei tarvita	–	Leikkuuyksikön irrotus ajoyksiköstä
2	Kaksoishihnapyörä Karapyörän mutteri Mutterin suojus	1 1 1	Uuden karapyörän asennus
3	Terä	3	Uusien terien asennus

Ohjeet	Kuvaus	Määrä	Käyttökohde
4	Kääntökannattimet	2	Suuntaimen irrotus ja muuttaminen
5	Puhallinkokoonpano ja asennuskannattimet Kantaruuvi, 5/16 × 1 tuumaa Lukkomutteri, 5/16 tuumaa Lukkopultti (3/8 × 3/4 tuumaa) Laippamutteri, 3/8 tuumaa	1 3 4 4 3	Puhaltimen asennuskannattimien asennus
6	Etusuuntain Takasuuntain Takalevy Vasemmanpuoleinen levy Oikeanpuoleinen levy Kantaruuvi, 5/16 × 5/8 tuumaa Lukkomutteri, 5/16 tuumaa Kantaruuvi, 3/8 × 1 tuumaa Varmistuslaatta, 3/8" Kantaruuvi, 1/4 × 1 tuumaa Kantaruuvi, 1/4 × 3/4 tuumaa Lukkomutteri, 1/4 tuumaa	1 1 1 1 1 6 6 4 4 3 3 6	Leikkuupöydän suuntaimien asennus
7	Suutaimen vaste Kantaruuvi, 1/4 × 3/4 tuumaa Lukkomutteri, 1/4 tuumaa	1 2 2	Uuden suuntaimen vasteen asennus
8	Kiristinpyöräkokoonpano Ruuvi Holkki Aluslaatta Lukkomutteri, 3/8 tuumaa Jousi Kierteitetty tanko Laippamutteri, 5/16 tuumaa Jousikannatin Kantaruuvi, 1/4 × 1 tuumaa Lukkomutteri, 1/4 tuumaa	1 1 1 2 1 1 1 2 1 2 2	Kiristinpyöräkokoonpanon asennus
9	Hihna	1	Asenna puhallin..
10	Puskuri Kantaruuvi, 5/16 × 3 tuumaa Lukkomutteri, 5/16 tuumaa	1 4 4	Puskurin asennus
11	Lista Leikkuupöydän suojus	1 1	Uuden leikkuupöydän suojuksen asennus
12	Hihnan suojus Hihnapyörän suojus	1 1	Uusien turvasuojusten asennus
13	Vastapainojousi	1	Uuden vastapainojousen asennus
14	Mitään osia ei tarvita	–	Leikkuuyksikön asennus ajoyksikköön.
15	Hengenvaara-tarra	1	Uuden tarran asennus
16	Suppilokokoonpano	1	Puhallinkotelon suppilon asennus

Ohjeet, oppaat ja muut osat

Kuvaus	Määrä	Käyttökohde
Asennusohjeet	1	Lue ennen asennusta
Osaluettelo	1	Sisältää varaosien osanumerot
Tyyppihyväksyntä	1	CE-hyväksyntä

1

Leikkuuyksikön irrotus ajoyksiköstä

Mitään osia ei tarvita

Ohjeet

1. Sijoita kone tasaiselle alustalle, nosta leikkuuyksikkö, kytke seisontajarru, varmista, että ajopoljin on vapaalla ja että voimanulosoton vipu on Pois-asennossa, sammuta moottori ja irrota avain virtakytkimestä.

   ⚠ VAROITUS

   Vastapainojousi on jännitettynä, kun leikkuupöytä on alhaalla (vain 200-sarjan ajoyksiköissä).

   Nosta leikkuupöytä aina ennen jousen säätöä tai irrotusta.

2. Vain 200-sarjan ajoyksiköt: irrota vastapaino ajoyksiköstä, irrota lukitustapit kannattimista, irrota jousien kiristyskokoonpanot kannattimista ja aseta ne leikkuupöytää vasten. Kiinnitä lukitustapit löysästi kannattimiin, jotta ne pysyvät tallessa (Kuva 1).

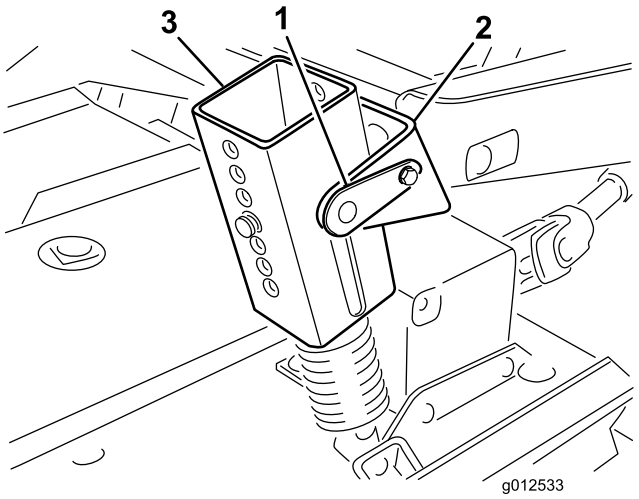

Kuva 1

1. Lukitustappi
2. Kannatin
3. Jousen kiristyskokoonpano

3. Laske leikkuuyksikkö ja irrota neljä pulttia ja mutteria, joilla nostovarren kannattimet on kiinnitetty kääntöpyörän varsiin (Kuva 2).

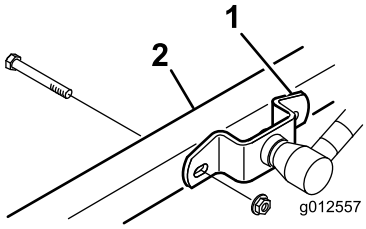

Kuva 2

1. Nostovarren kannatin
2. Oikea kääntöpyörän varsi

4. Käynnistä moottori ja nosta ajoyksikön nostovarret.
5. Sammuta moottori, liu'uta leikkuuyksikkö erilleen ajoyksiköstä ja irrota PTO-akselin uros- ja naaraskappaleet toisistaan (Kuva 3).

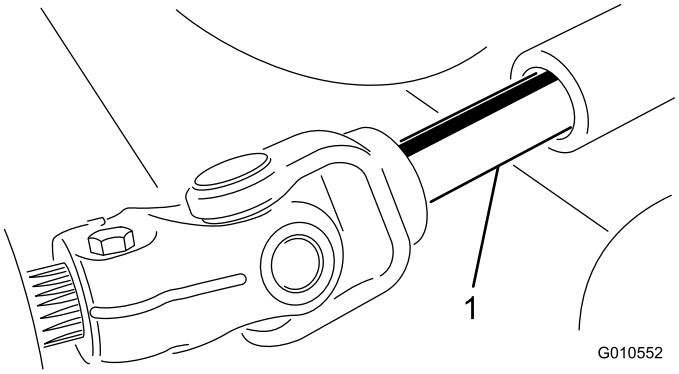

Kuva 3

1. PTO-akseli

⚠ VAROITUS

Jos moottori käynnistetään ja voimanulosoton akseli pääsee kääntymään, seurauksena voi olla vakava tapaturma.

Älä käynnistä moottoria ja kytke voimanulosoton vipua, jos voimanulosoton akselia ei ole kytketty leikkuuyksikön vaihteistoon.

2

Uuden karapyörän asennus

Vaiheeseen tarvittavat osat:

1	Kaksoishihnapyörä
1	Karapyörän mutteri
1	Mutterin suojus

Ohjeet

1. Irrota salvat, joilla oikeanpuoleinen suojus on kiinnitetty leikkuuyksikön yläosaan. Irrota suojus leikkuuyksiköstä.
2. Löysää kaksi mutteria, joilla kiristinpyörän laatta on kiinnitetty, jotta kiristinpyörän ja hihnan välinen jännite löystyy (Kuva 4).

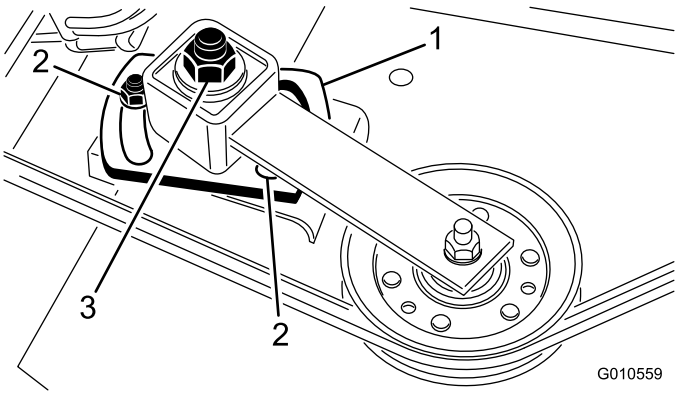

Kuva 4

1. Kiristinpyörän laatta
2. Mutteri (2)
3. Kiristinpyörän säätömutteri

3. Irrota hihna oikeanpuoleiselta karapyörältä (Kuva 4).
4. Irrota kuusi lukkopulttia ja laippamutteria, joilla karakotelokokoonpano on kiinnitetty leikkuuyksikköön (Kuva 5). Liu'uta karakotelokokoonpano pois leikkuuyksikön alapuolelta.
5. Irrota mutteri ja aluslaatta, joilla karapyörä on kiinnitetty kara-akseliin. Irrota hihnapyörä akselista.
6. Liu'uta uusi kaksoiskarapyörä kara-akseliin. Älä asenna karapyörän mutteria tässä vaiheessa.
7. Liu'uta karakotelokokoonpanon karapyörän puoleinen pää leikkuuyksikössä olevan aukon läpi ja kierrä hihna karapyörän ja kiristinpyörän ympäri. Kiinnitä karapyöräkokoonpano paikalleen kuudella lukkopultilla ja laippamutterilla.

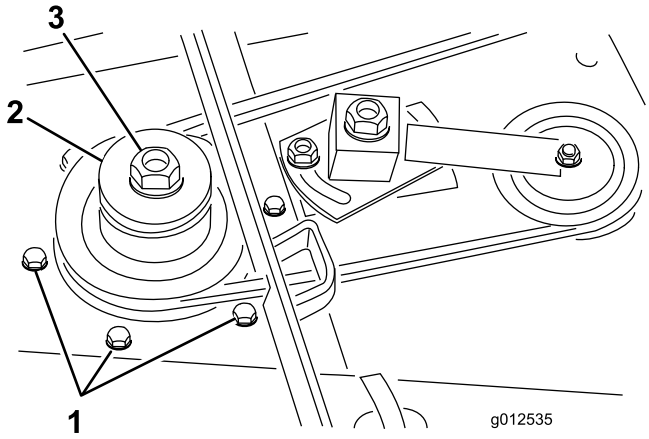

Kuva 5

1. Lukkopultit
2. Kaksoiskarapyörä
3. Karapyörän mutteri

8. Asenna alkuperäinen aluslaatta ja uusi karapyörän mutteri kara-akseliin ja kiristä momenttiin 135,5 N·m. Asenna mutterin suojus.
9. Säädä (kiristä) kiristinpyörän säätömutteri momenttiin 48–54 N·m asianmukaista hihnan kireyttä varten. Kiristä kiristinpyörän laatan mutterit.

3

Uusien terien asennus

Vaiheeseen tarvittavat osat:

3	Terä

Ohjeet

1. Tartu terän päähän paksulla hansikkaalla. Irrota teräpultti, nurmisuojakupu ja terä kara-akselista (Kuva 6).

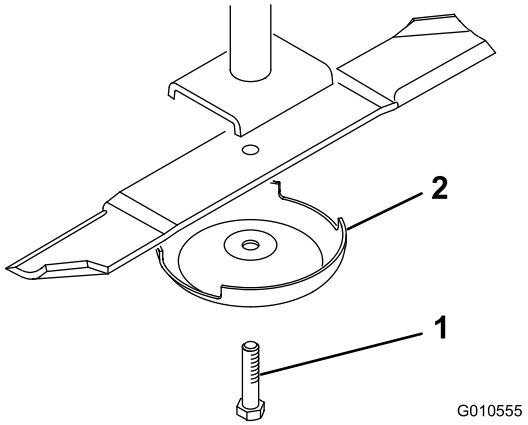

Kuva 6

1. Teräpultti
2. Nurmisuojakupu

2. Asenna järjestyksessä uusi terä (siipi kohti leikkuuyksikköä) ja nurmisuojakupu. Kiinnitä osat paikoilleen teräpultilla. Kiristä teräpultti momenttiin 115–149 N·m.
3. Toista toimenpide kaikille terille.

4

Suuntaimen irrotus ja muuttaminen

Vaiheeseen tarvittavat osat:

2	Kääntökannattimet

Ohjeet

1. Irrota pultit, lukkomutterit ja jouset, joilla suuntaimen kiinnikkeet on kiinnitetty kääntökannattimiin (Kuva 7). Irrota suuntain.
2. Irrota lukkopultit ja laippamutterit, joilla kääntökannattimet on kiinnitetty koteloon (Kuva 7). Irrota kääntökannattimet. Säilytä kiinnitystarvikkeet myöhempää käyttöä varten.
3. Irrota kaksi lukkopulttia, litteää aluslaattaa ja lukkomutteria, joilla vahvistuslevy on kiinnitetty kotelon pohjaan ja jäykistyslevy kotelon päälle (Kuva 7).

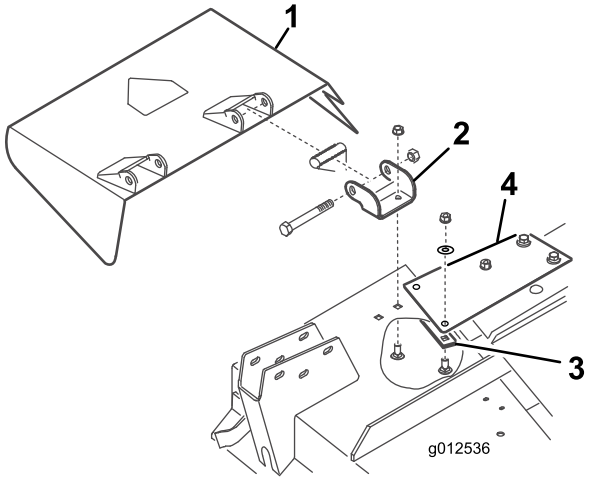

Kuva 7

1. Suuntain
2. Kääntökannattimet
3. Vahvistuslevy
4. Jäykistyslevy

4. Asenna uudet kääntökannattimet suuntaimen kiinnikkeisiin aiemmin irrotetuilla pulteilla, lukkomuttereilla ja jousilla (Kuva 8). Älä kiristä muttereita liikaa, sillä kannattimien on päästävä kääntymään vapaasti. Säilytä tämä kokoonpano sivulle poiston käyttöä varten.

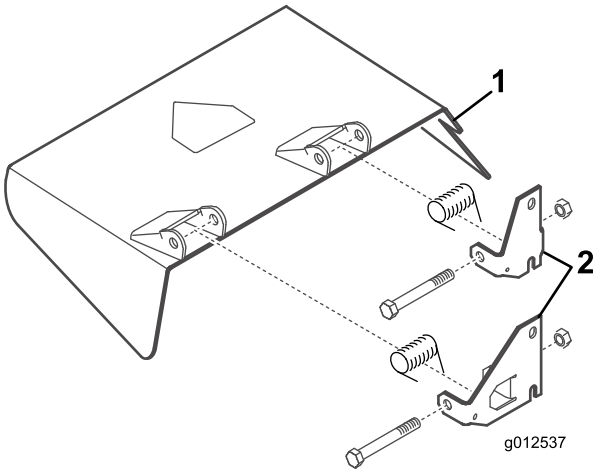

Kuva 8

1. Suuntain
2. Kääntökannattimet

5

Puhaltimen asennuskannattimien asennus

Vaiheeseen tarvittavat osat:

1	Puhallinkokoonpano ja asennuskannattimet
3	Kantaruuvi, 5/16 × 1 tuumaa
4	Lukkomutteri, 5/16 tuumaa
4	Lukkopultti (3/8 × 3/4 tuumaa)
3	Laippamutteri, 3/8 tuumaa

Ohjeet

1. Irrota kiinnikkeet, joilla oikeanpuoleisen leikkuupöydän suojuksen jousisalpa on kiinnitetty leikkuupöydän oikealle puolelle (Kuva 9). Irrota salpa ja säilytä se myöhempää käyttöä varten (oikeanpuoleinen suojus).
2. Aseta puhallin ja asennuskannattimet leikkuupöydälle ja kohdista kiinnitysreiät reikiin, joita käytettiin aiemmin suuntaimen kiinnittämiseen. Puhallin on irrotettu kannattimista kuvassa (Kuva 9). Varmista, että puhaltimen ja leikkuupöydän välillä ei ole rakoa.

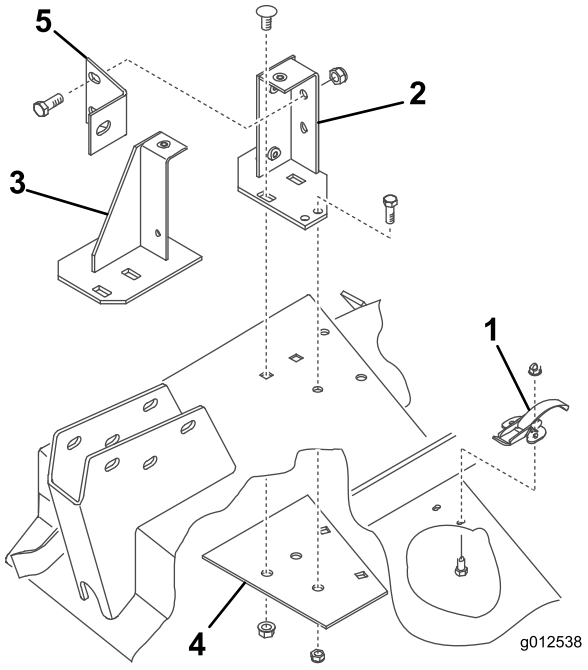

Kuva 9

1. Jousisalpa
2. Taka-asennuskannatin
3. Etuasennuskannatin
4. Vahvistuslevy
5. Puhaltimen tuki

3. Aseta uusi vahvistuslevy leikkuupöydän alle ja kohdista kiinnitysreiät reikiin, joita käytettiin aiemmin suuntaimen kiinnittämiseen (Kuva 9).
4. Kiinnitä etu- ja taka-asennuskannattimet ja vahvistuslevy leikkuupöytään kahdella aiemmin irrotetulla lukkopultilla (3/8-16 × 7/8 tuumaa) ja laippamutterilla (Kuva 9). Pulttien päiden on oltava leikkuupöydän päällä.
5. Irrota kaksi nuppia, joilla puhallin on kiinnitetty asennuskannattimiin. Irrota puhallin.
6. Merkitse sijainti ja poraa vielä kaksi halkaisijaltaan 0,87 cm:n (11/32 tuuman) reikää käyttämällä kannattimia mallina. (Kaksi reikää takakannattimelle ja yksi etukannattimelle.) Poraa yksi halkaisijaltaan 0,87 cm:n (11/32 tuuman) reikä takakannattimelle käyttämällä vahvistuslevyä mallina.

   Huomaa: Poraa reiät varovasti, jotta kääntöpyörän varsi ei vaurioidu.
7. Kiinnitä kannattimet ja vahvistuslevy leikkuupöytään pulteilla (5/16-18 × 3/4 tuumaa) ja lukkomuttereilla (Kuva 9). Pulttien päiden on oltava leikkuupöydän päällä.
8. Kiinnitä puhaltimen tuki taka-asennuskannattimeen kahdella pultilla (3/8/-16 × 1 tuumaa) ja lukkomutterilla (Kuva 9) ja kääntöpyörän varteen pultilla (3/8/-16 × 1 tuumaa).
9. Kun kiinnität nostovarsien kannattimia kääntöpyörän varsiin, asenna puhaltimen tuen toinen puoli nostovarren kannattimeen ja oikean kääntöpyörän varteen aikaisemmin irrotetulla pultilla ja mutterilla.

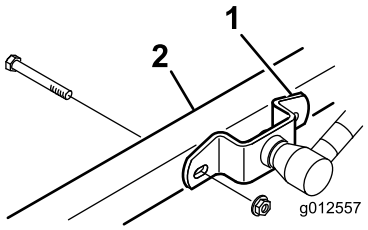

Kuva 10

1. Nostovarren kannatin
2. Oikea kääntöpyörän varsi

6

Leikkuupöydän suuntaimien asennus

Vaiheeseen tarvittavat osat:

1	Etusuuntain
1	Takasuuntain
1	Takalevy
1	Vasemmanpuoleinen levy
1	Oikeanpuoleinen levy
6	Kantaruuvi, 5/16 × 5/8 tuumaa
6	Lukkomutteri, 5/16 tuumaa
4	Kantaruuvi, 3/8 × 1 tuumaa
4	Varmistuslaatta, 3/8"
3	Kantaruuvi, 1/4 × 1 tuumaa
3	Kantaruuvi, 1/4 × 3/4 tuumaa
6	Lukkomutteri, 1/4 tuumaa

Ohjeet

1. Aseta etusuuntain leikkuupöytään ja kohdista suuntaimen pää heittoaukon reunaan (Kuva 11 ja Kuva 12).

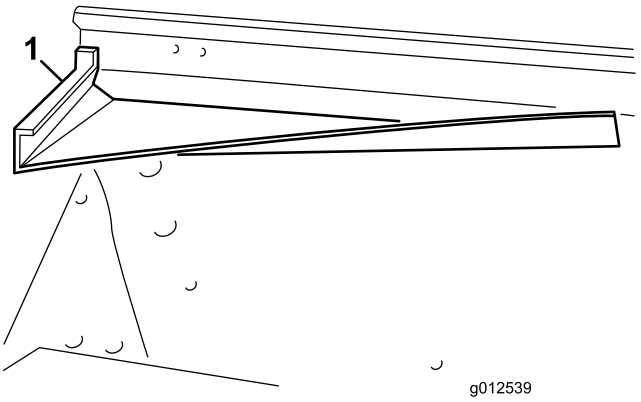

Kuva 11

1. Etusuuntain

2. Merkitse ja poraa kolme halkaisijaltaan 0,87 cm:n (11/32 tuuman) reikää leikkuupöydän etu- ja yläosan läpi käyttämällä suuntainta mallina.
3. Kiinnitä suuntaimen kaksi etuasennuskielekettä leikkuupöytään pulteilla (5/16-18 × 5/8 tuumaa) ja lukkomuttereilla (5/16-18 tuumaa).
4. Kiinnitä etuasennuskannattimen oikea etukulma ja suuntaimen yläkieleke leikkuupöytään pultilla (5/16-18 × 1 tuumaa) ja lukkomutterilla.

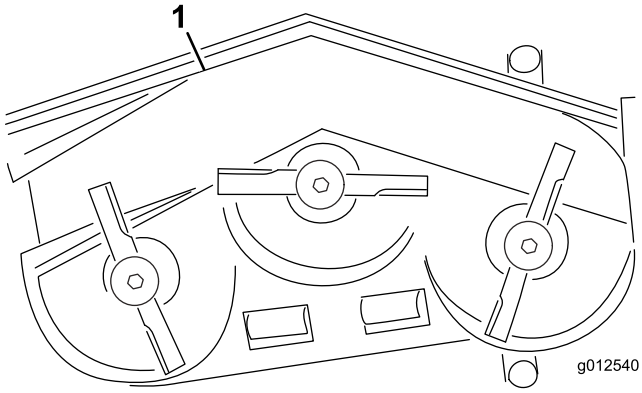

Kuva 12

1. Etusuuntain
2. Takasuuntain
3. Takalevy
4. Vasemmanpuoleinen levy
5. Oikeanpuoleinen levy

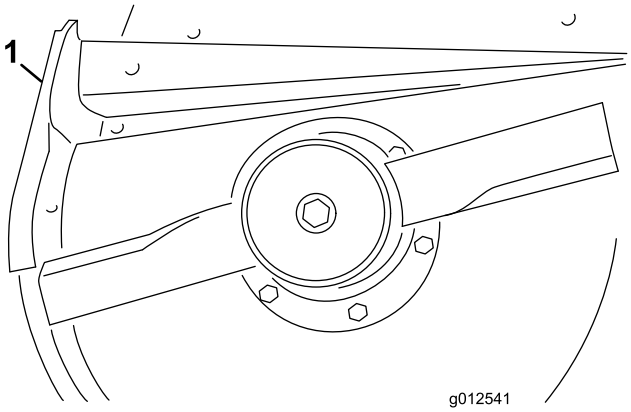

Kuva 13

1. Takasuuntain

5. Merkitse ja poraa kolme halkaisijaltaan 0,87 cm:n (11/32 tuuman) reikää leikkuupöydän läpi käyttämällä suuntainta mallina.
6. Kiinnitä suuntain leikkuupöytään kolmella pultilla (5/16-18 × 5/8 tuumaa) ja lukkomutterilla (5/16-18 tuumaa).
7. Ennen vasemmanpuoleisen ja oikeanpuoleisen levyn kiinnittämistä leikkuupöytään hitsauskohdat on hiottava pois leikkuupöydän alareunasta. Maalaa leikkuupöytä hiomisen jälkeen.
8. Käytä olemassa olevia reikiä ja kiinnitä takalevy leikkuupöytään neljällä pultilla (3/8–16 × 1 tuumaa) ja varmistuslaatalla (3/8 tuumaa) (Kuva 14).

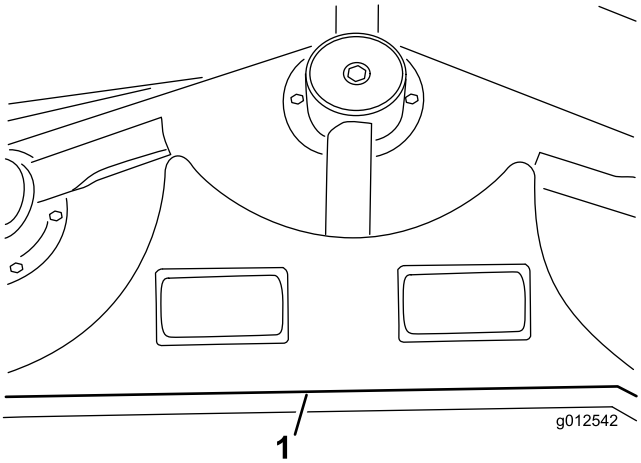

Kuva 14

1. Takalevy

9. Kohdista vasemmanpuoleinen levy takalevyn vasempaan päähän ja leikkuupöydän reunaan (Kuva 12 ja Kuva 14).
10. Kiinnitä vasemmanpuoleinen levy leikkuupöytään kahdella pultilla (1/4-20 × 1 tuumaa), yhdellä pultilla (1/4-20 × 3/4 tuumaa) ja kolmella lukkomutterilla (Kuva 15). Aseta pultin päät leikkuupöydän sisäpuolelle.

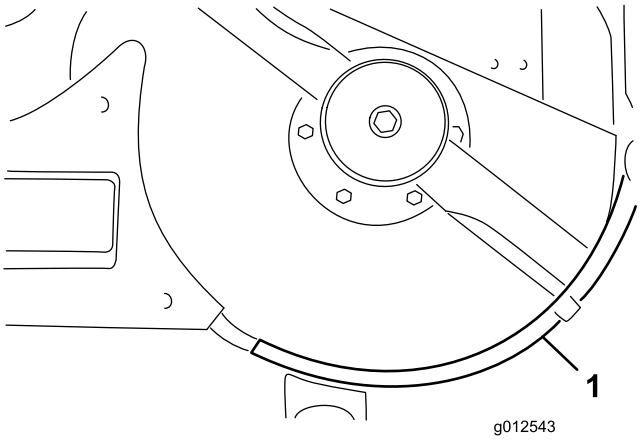

Kuva 15

1. Vasemmanpuoleinen levy

11. Kohdista oikeanpuoleinen levy takalevyn oikeaan päähän ja leikkuupöydän reunaan (Kuva 12 ja Kuva 16). Paikanna, merkitse ja poraa kolme halkaisijaltaan 0,71 cm:n (9/32 tuuman) reikää leikkuupöytään käyttämällä vasemmanpuoleista levyä mallina.

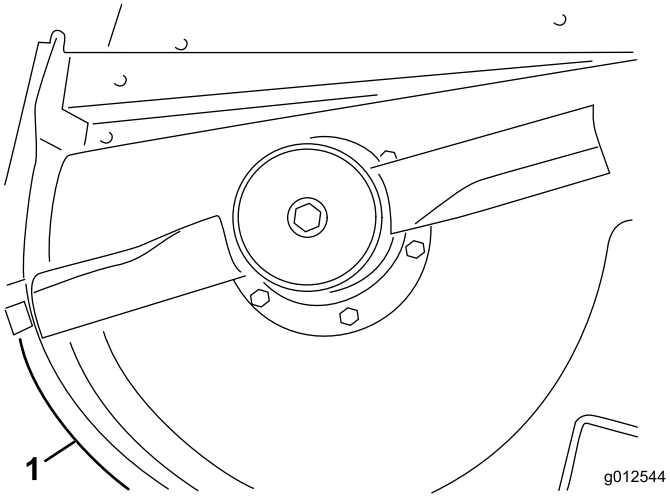

Kuva 16

1. Oikeanpuoleinen levy

12. Kiinnitä oikeanpuoleinen levy leikkuupöytään yhdellä pultilla (1/4-20 × 1 tuumaa), kahdella pultilla (1/4-20 × 3/4 tuumaa) ja kolmella lukkomutterilla. Aseta pultin päät leikkuupöydän sisäpuolelle.

7

Uuden suuntaimen vasteen asennus

Vaiheeseen tarvittavat osat:

1	Suutaimen vaste
2	Kantaruuvi, 1/4 × 3/4 tuumaa
2	Lukkomutteri, 1/4 tuumaa

Ohjeet

1. Käytä uutta suuntaimen vastetta mallina ja aseta se alkuperäisen litteän suuntaimen vasteen päälle (Kuva 17). Varmista, että uusi suuntaimen vaste on pohjan tasalla, osuu leikkuupöydän sivuun ja on yhdensuuntainen suuntaimen tuen ulkoreunan kanssa.

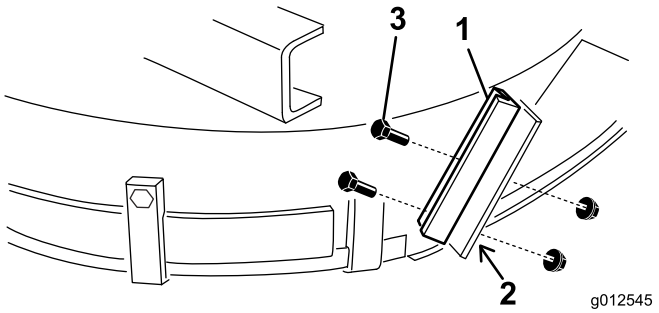

Kuva 17

1. Uusi suuntaimen vaste
2. Merkitse ja poraa reiät
3. Pultit ja lukkomutterit

2. Paikanna, merkitse ja poraa kaksi halkaisijaltaan 0,71 cm:n (9/32 tuuman) reikää vanhan suuntaimen tuen läpi.
3. Asenna uusi suuntaimen tuki vanhaan suuntaimen vasteeseen kahdella pultilla (1/4-20 × 3/4 tuumaa) ja lukkomutterilla (1/4-20 tuumaa) kuvan mukaisesti (Kuva 17).

8

Kiristinpyöräkokoonpanon asennus

Vaiheeseen tarvittavat osat:

1	Kiristinpyöräkokoonpano
1	Ruuvi
1	Holkki
2	Aluslaatta
1	Lukkomutteri, 3/8 tuumaa
1	Jousi
1	Kierteitetty tanko
2	Laippamutteri, 5/16 tuumaa
1	Jousikannatin
2	Kantaruuvi, 1/4 × 1 tuumaa
2	Lukkomutteri, 1/4 tuumaa

Ohjeet

1. Paikanna, merkitse ja poraa halkaisijaltaan 1 cm:n (13/32 tuuman) reikä leikkuupöytään kuvassa esitettyjen mittojen avulla (Kuva 18). Esitetyt mitat ovat leikkuupöydän oikeasta etukulmasta ja heittoaukon reunasta. Puhaltimen kannattimet on poistettu selkeyden vuoksi.

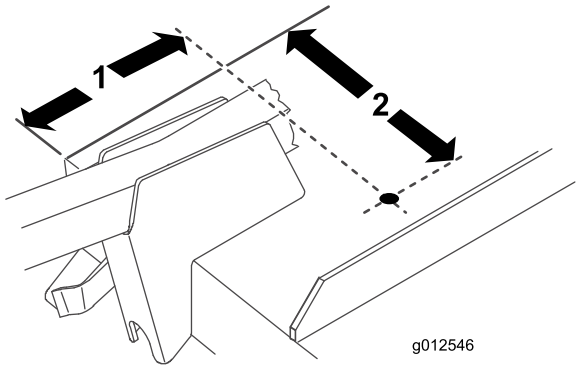

Kuva 18

1. 6-13/16 tuumaa
2. 9-1/8 tuumaa

2. Paikanna, merkitse ja poraa halkaisijaltaan 2 cm:n (13/16 tuuman) reikä ja kaksi 1 cm:n (13/32 tuuman) reikää oikeaan siltapalkkiin kuvassa esitettyjen mittojen avulla (Kuva 19).

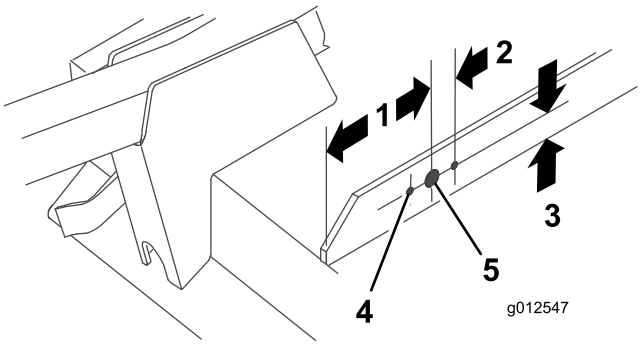

Kuva 19

1. 5 tuumaa
2. 1-1/16 tuumaa (2)
3. 1 tuuma
4. 13/32 tuuman (1 cm:n) halkaisija (2)
5. 13/16 tuuman (2 cm:n) halkaisija

3. Kierrä laippamutteria (5/16-18 tuumaa) noin 5 cm:n verran kierteitettyyn tankoon (Kuva 20).

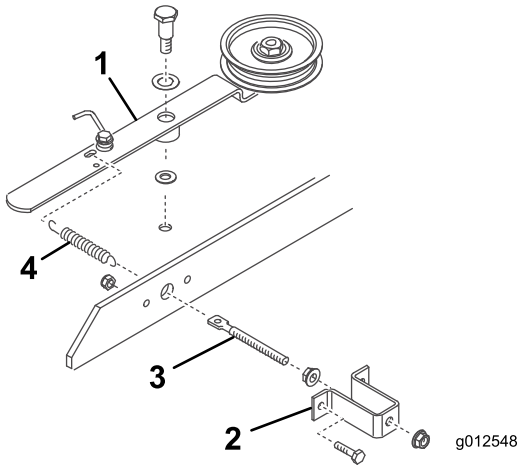

Kuva 20

1. Kiristinpyörän varsi
2. Jousikannatin
3. Kierteitetty tanko
4. Jousi

4. Aseta kierteitetyn tangon pää jousikannattimen ison reiän läpi ja kiinnitä se löysästi toisella laippamutterilla (5/16-18 tuumaa) (Kuva 20). Älä kiristä laippamuttereita.
5. Aseta kierteitetyn tangon toinen pää siltapalkin reiän läpi ja kiinnitä jousikannatin siltaan kahdella pultilla ja lukkomutterilla (Kuva 20).
6. Kiinnitä jousen lyhyt silmukka kierteitetyn tangon reikään ja pitkä silmukka kiristinpyörän varren reikään (Kuva 20).
7. Kiinnitä kiristinpyörän varsi leikkuupöytään seuraavilla osilla tässä järjestyksessä: ruuvi (3/8-16 tuumaa), painealuslaatta (1/2 tuumaa), kiristinpyörän varsi, painealuslaatta (3/8 tuumaa), leikkuupöytä ja lukkomutteri (3/8-16 tuumaa) (Kuva 20). (Älä kiristä kierteitetyn tangon laippamuttereita tässä vaiheessa. Säädä jousen kireyttä, kun puhallinkokoonpano ja hihna on asennettu.)

9

Puhaltimen asennus

Vaiheeseen tarvittavat osat:

1	Hihna

Ohjeet

1. Vie hihna pienen leikkuupöydän karapyörän ympäri.
2. Liu'uta puhallin asennuskannattimien kohdistustappien päälle (Kuva 21) ja vie samalla hihna puhaltimen hihnapyörän ympärille.

Huomaa: Jos puhallin ei liu'u vaivatta asennuskannattimien päälle, löysää kohdistuspultteja hieman.

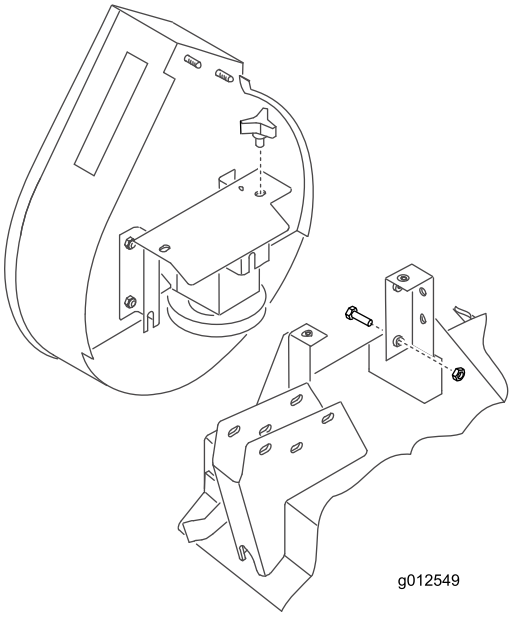

Kuva 21

3. Kiinnitä puhallin kannattimiin kahdella nupilla.
4. Muuta jousen pituus 12,4 senttimetriin säätämällä kierteitetyn tangon laippamuttereita. Näin saadaan oikean hihnan kireys.

10

Puskurin asennus

Vaiheeseen tarvittavat osat:

1	Puskuri
4	Kantaruuvi, 5/16 × 3 tuumaa
4	Lukkomutteri, 5/16 tuumaa

Ohjeet

1. Paikanna, merkitse ja poraa halkaisijaltaan 0,87 cm:n (11/32 tuuman) reikä oikean etukääntöpyörän varren kannattimeen molempien seinien läpi kuvassa esitettyjen mittojen avulla (Kuva 22).

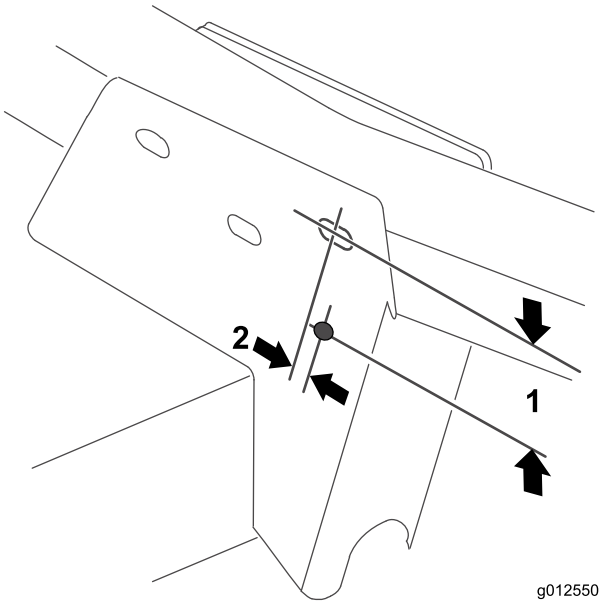

Kuva 22

1. 2-1/2 tuumaa
2. 3/8 tuumaa

2. Kiinnitä puskurin etukiinnityslevyn yläkiinnitysreikä kääntöpyörän varren kannattimeen pultilla (5/16-18 × 3 tuumaa) ja lukkomutterilla (Kuva 23).

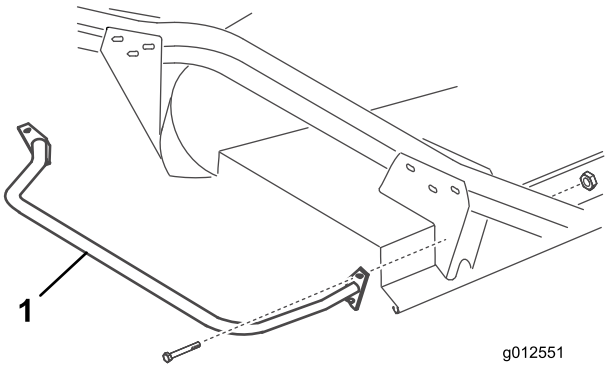

Kuva 23

1. Puskuri

3. Paikanna, merkitse ja poraa kolme halkaisijaltaan 0,87 cm:n (11/32 tuuman) reikää edessä ja takana olevien kääntöpyörän varren kannattimien molempien seinien läpi käyttämällä puskurin molempia kiinnityslevyjä mallina.

11

Uuden leikkuupöydän suojuksen asennus

Vaiheeseen tarvittavat osat:

1	Lista
1	Leikkuupöydän suojus

Ohjeet

1. Aseta lista oikealle siltapalkille niin, että jousikannattimen sivu on 10 cm:n päässä listan kauimmaisesta reunasta (Kuva 24).

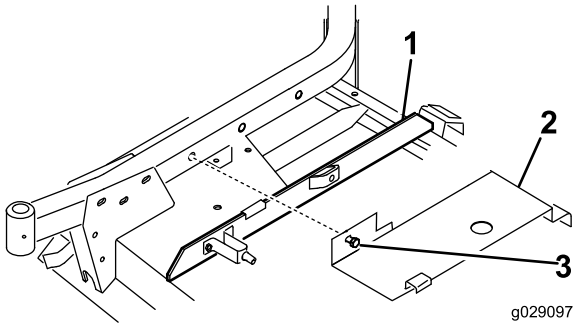

Kuva 24

1. Lista
2. Suojus
3. Pultti

2. Kiinnitä leikkuupöydän suojuksen takaosa (Kuva 24) takana olevaan kanavatappiin ja kohdista suojuksen kiinnityspultti oikean kääntöpyörän varren reikään. Suojuksen tulee levätä listalla. Säädä listaa tarvittaessa.
3. Kiinnitä suojus oikean kääntöpyörän varteen pultilla.

12

Uusien turvasuojusten asennus

Vaiheeseen tarvittavat osat:

1	Hihnan suojus
1	Hihnapyörän suojus

Ohjeet

1. Asenna hihnan suojus koneeseen (Kuva 25).

   Huomaa: Käytä olemassa olevia koneen kiinnittimiä irrottamalla ne ja käyttämällä niitä suojuksen asennukseen.

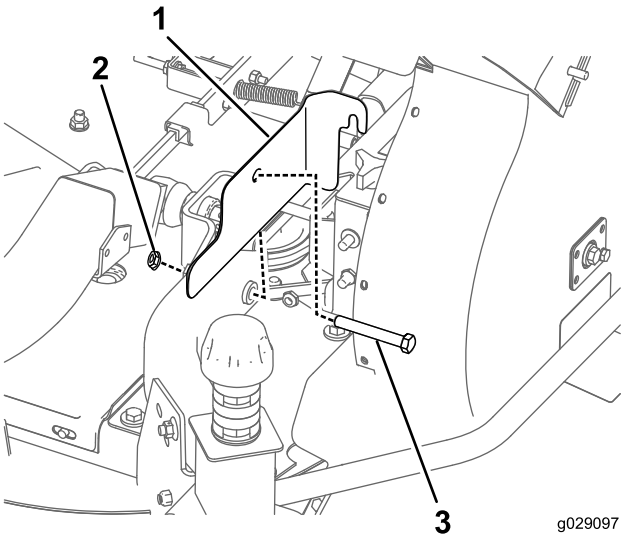

Kuva 25

1. Hihnan suojus
2. Mutteri
3. Pultti

2. Asenna hihnapyörän suojus koneeseen (Kuva 26).

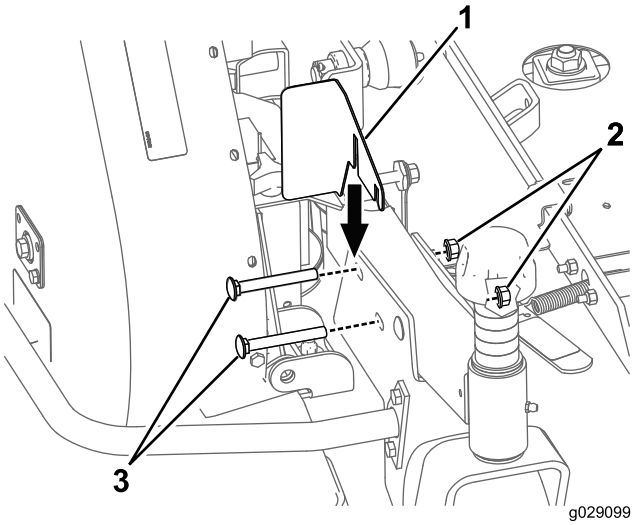

Kuva 26

1. Hihnapyörän suojus
2. Mutteri
3. Pultti

Huomaa: Käytä olemassa olevia koneen kiinnittimiä irrottamalla ne ja käyttämällä niitä suojuksen asennukseen.

13

Uuden vastapainojousen asennus (vain 200-sarjan ajoyksiköt)

Vaiheeseen tarvittavat osat:

1	Vastapainojousi

Ohjeet

Puhallinkokoonpanon lisäpainon kompensoimista varten koneen oikealla puolella oleva alkuperäinen, kevyt vastapainojousi on korvattava toimitukseen kuuluvalla painavammalla jousella (Kuva 27).

1. Irrota sokka ja liitintappi ja liu'uta jousikokoonpano pois kiinnikkeestä.
2. Kierrä jousi pois ylhäällä ja alhaalla olevista asennuskannattimista.
3. Kierrä uusi, raskas jousi molempiin asennuskannattimiin. Varmista, että jousi on kierretty täysin kaikkien reikien läpi ja että se osuu kannattimen litteään puoleen.

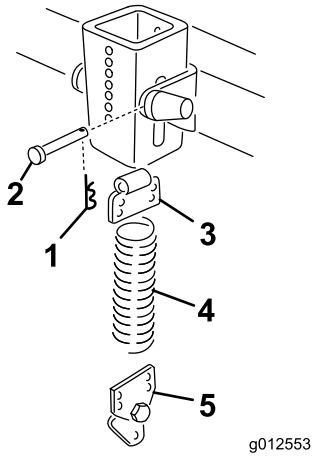

Kuva 27

1. Sokka
2. Liitintappi
3. Yläkannatin
4. Jousi
5. Alakannatin

4. Asenna jousikokoonpano kiinnikkeeseen liitintapilla ja sokalla.

14

Leikkuuyksikön asennus ajoyksikköön

Mitään osia ei tarvita

Ohjeet

1. Kytke seisontajarru ja varmista, että ajopoljin on vapaalla ja voimanulosoton vipu on Pois-asennossa. Käynnistä moottori ja nosta nostovarret. Sammuta moottori.
2. Aseta leikkuuyksikkö ajoyksikön eteen, kohdista vaihteiston tuloakseli PTO-akseliin ja asenna akseli.
3. Laske nostovarret varovasti ja kohdista nostovarren kannattimet kääntöpyörän varsiin. Kohdista PTO-akselin reikä vaihteiston tuloakselin reikään ja asenna putkisokka.
4. Kiinnitä nostovarren kannattimet ja puhaltimen tuen sivu kääntöpyörän varsiin neljällä pultilla ja mutterilla.
5. Käynnistä moottori ja nosta leikkuuyksikkö. Kiinnitä vastapainojouset leikkuuyksikköön olkatapeilla ja lukkomuttereilla.

15

Uuden tarran asennus

Vaiheeseen tarvittavat osat:

1	Hengenvaara-tarra

Ohjeet

Asenna hengenvaara-tarra (osanumero 66-1340 tai 93-7824 CE:lle) leikkuupöydän etureunaan oikean kääntöpyörän varren sisäpuolelle.

16

Puhallinkotelon suppilon asennus

Vaiheeseen tarvittavat osat:

1	Suppilokokoonpano

Ohjeet

Tärkeää: Kun puhallinsarjaan kuuluvaa suppiloa käytetään 0,4 m³:n kerääjäsarjan kanssa, osa suppilosta on leikattava irti, jotta se sopii kunnolla puhaltimen ja kerääjän väliin. Jos suppiloa käytetään jonkin toisen sarjan kanssa, siirry vaiheeseen 3.

1. Tee mittanauhan avulla suppiloon kuvassa annettujen mittojen mukaiset merkinnät (Kuva 28).

   Huomaa: Joissakin suppiloissa saattaa olla merkintä leikkauskohdassa leikkauksen helpottamista varten.

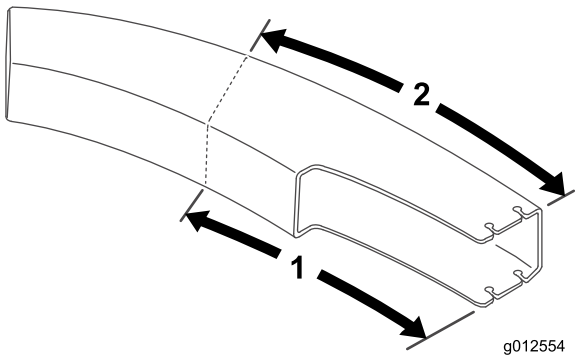

Kuva 28

1. 61,2 cm
2. 70,5 cm

2. Piirrä ohjeviivat suppilon jokaiselle sivulle ja leikkaa pala irti sahalla.
3. Aseta leikkuupöytä halutulle leikkuukorkeudelle.
4. Liu'uta suppilo puhaltimen aukon ja asennustappien päälle (Kuva 29).

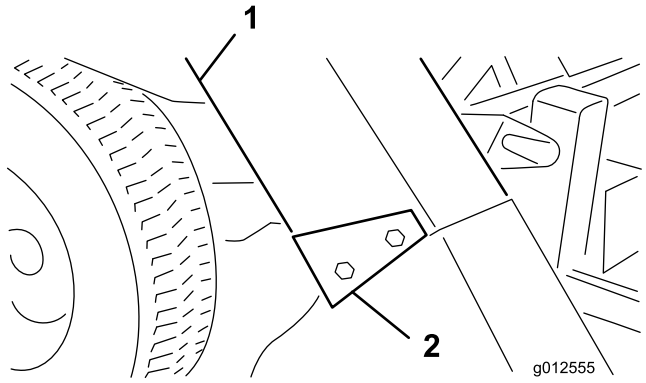

Kuva 29

1. Suppilo
2. Suppilon kannakkeet

5. Laske suppilon kansi ja kohdista suppilo kannen ulkoneman kanssa. Kiinnitä suppilo paikalleen neljällä lukkomutterilla (5/16 tuumaa) ja suppilon kannakkeilla. Aseta kannakkeiden leveät päät taakse.

Käyttö

Käyttöominaisuudet

(käytettäessä 0,25 m³:n tai 0,4 m³:n kerääjäsarjan kanssa)

⚠ VAROITUS

Konetta ei koskaan saa käyttää ilman suuntainta, kun ruohonkeräin on irrotettuna.

Paras suorituskyky saavutetaan pitämällä moottorin kierrosnopeus korkeana ja tasaisena ajopolkimen avulla. Noudata seuraavaa ohjetta: vähennä ajonopeutta, kun leikkuuterän kuormitus kasvaa, ja lisää ajonopeutta, kun terän kuormitus pienenee. Näin moottori pystyy yhdessä vaihteiston kanssa havaitsemaan todellisen ajonopeuden ja samalla ylläpitämään riittävän terien nopeuden laadukkaan leikkausjäljen, imutoiminnan ja ruohon suppiloon heittämisen saavuttamiseksi. Jos puhaltimen nopeus laskee liian alas, seurauksena voi olla tukkeutumista. Katso käyttöohjeet *leikkuuyksikön ja ajoyksikön käyttöoppaasta*.

⚠ HENGENVAARA

Älä koskaan pane käsiä tai jalkoja suppiloon, puhaltimeen tai leikkuuyksikköön.

1. Tämä ruohonkeräin on suunniteltu käytettäväksi märissä tai kuivissa olosuhteissa. Äärimmäisen pitkää ruohoa ei kannata kerätä, koska kerääjä täyttyy liian nopeasti.
2. Kerättäessä märkää ja raskasta ruohoa, osa leikkuujätteestä ei välttämättä lennä kokonaan suppilon läpi. Nämä leikkuujätteet voivat pudota suppilon pohjassa olevan reiän kautta tukkimatta suppiloa. Alenna ajonopeutta, jos näin käy.
3. Puhaltimen koteloa suojaava puskuri ei ole riittävän pitkä, jotta se estäisi kerääjän osumisen paikallaan olevaan esineeseen. Pysy riittävän etäällä esteistä törmäysten välttämiseksi. Viimeistele vain leikkuuyksikön vasemmalla puolella.

⚠ VAROITUS

Varo kerääjän törmäämistä paikallaan oleviin esineisiin. Viimeistele vain leikkuuyksikön vasemmalla puolella.

4. Tarkasta käytön aikana säännöllisesti, jääkö nurmelle suuria määriä leikkuujätteitä tai jääkö ruohoa leikkaamatta. Jos näin käy, puhallin tai leikkuuyksikkö voi olla tukossa. Pysäytä yksikkö, kytke voimanulosotto pois päältä, kytke jarru ja pysäytä moottori. Katso, onko suppilossa, puhaltimessa tai leikkuuyksikössä tukoksia. Poista tukokset kepillä tai vastaavalla työkalulla. Tarkista puhaltimen hihnan kireys. Jos se luistaa, säädä kireys uudelleen.

5. Leikkaa ruoho usein, etenkin jos se kasvaa nopeasti. Jos tavoitteena on lyhyempi nurmi, leikkaa ruoho uudestaan. Leikkaa kaistat osittain edellisen kaistan päälle, jotta leikkuujäljestä tulee tasainen.

   Tärkeää: Kun yksikköä kuljetetaan, kiinnitä ruohonkeräimen suojus tai peruuta yksikkö kuorma-autoon tai perävaunuun, jotta tuuli ei puhalla suojusta auki ja riko sitä.

Puhaltimen irrotus

1. Sammuta moottori ja kytke kiristinpyörä pois käytöstä. Kiinnitä kiristinpyörä etukääntöpyörän varren kannattimeen koukulla.
2. Irrota hihnan suojus ja nosta hihna pois karapyörältä. Asenna kansi.
3. Irrota kaksi nuppia, joilla puhallin on kiinnitetty asennuskannattimiin ja irrota puhallin, hihna ja suppilo.
4. Asenna puhallinkokoonpano tekemällä nämä toimenpiteet päinvastaisessa järjestyksessä.

Suuntaimen käyttö

Joissain tapauksissa leikkuupöytää voidaan haluta käyttää ilman puhallinta. Koska uuden kääntökannattimen tulisi jo olla asennettuna suuntaimeen, suuntain voidaan kiinnittää nopeasti puhaltimen asennuskannattimiin.

1. Irrota puskuri leikkuupöydästä.
2. Liu'uta suuntaimen kääntökannattimen pohjassa olevat aukot leikkuupöydän kannattimen sivussa oleviin pultteihin (Kuva 30).

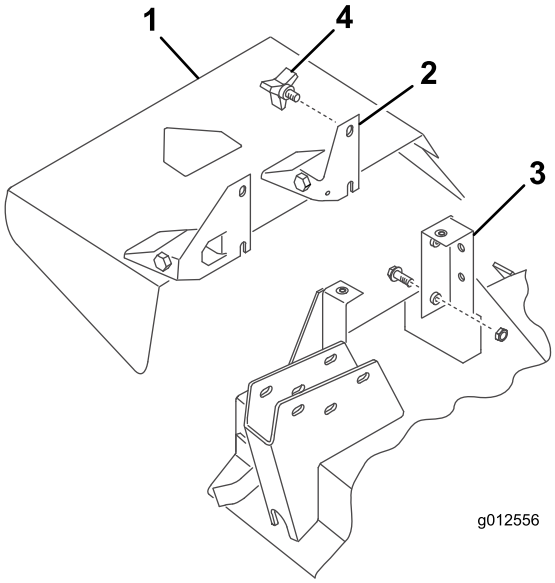

Kuva 30

1. Suuntain
2. Kääntökannatin
3. Leikkuupöydän kannatin
4. Nuppi

3. Kiinnitä suuntain paikalleen kahdella nupilla.

Kunnossapito

- Tarkista puhaltimen vaihteiston siipipyörän kireys 50 käyttötunnin välein. Kiristä siipipyörän akselin pultti momenttiin 25–25,8 N·m.
- Puhdista leikkuujätteet suojuksesta, suppilosta, puhaltimesta ja leikkuuyksiköstä jokaisen käyttökerran jälkeen. Pese leikkuuyksikön alaosa päivittäin letkulla. Leikkuujätteiden liiallinen kerääntyminen heikentää keräysjärjestelmän toimintaa.
- Tarkista hihnan kireys ja kuluminen 50 tunnin välein. Säädä hihnan kireyttä löysäämällä kiristinpyörän kiinnitysruuveja, kytkemällä kiristinpyörän vipu ja työntämällä kiristinpyörä tukevasti puhaltimen hihnaa vasten. Kiristä asennusruuvit.
- Puhaltimen vaihteisto tarvitsee vain vähän huoltoa. Tarkista 50 käyttötunnin välein, että vuotoja ei ole. Jos vuotoja esiintyy, vaihda tiivisteet ja lisää 59 ml laadukasta molybdeenidisulfidirasvaa. Tiivistä laakerit uudelleen tällä rasvalla ennen kokoamista.
- Katso huolto-ohjeet *leikkuuyksikön ja ajoyksikön käyttöoppaasta*.
- Pidä yksikkö puhtaana. Varmista, että moottori pysyy puhtaana ja roskattomana. Varmista, että kaikki kiinnikkeet ovat tiukalla. Tarkista suuntaimet, levittimet ja suojukset kulumisen varalta ja vaihda tarvittaessa.

Liittämisvakuutus

Mallinro:	Sarjanro:	Tuotteen kuvaus	Laskun kuvaus	Yleinen kuvaus	Direktiivi
30506	315000001 tai suurempi	157 cm:n puhallinsarja, Groundsmaster 200/3280-D/3320 -sarjan sivulle poistavat ruohonleikkurit	GM200 62" BLOWER KIT	158 cm:n puhallinsarja	2006/42/EY, 2000/14/EY

Asiaankuuluvat tekniset asiakirjat on laadittu direktiivin 2006/42/EY liitteessä VII olevan B osan vaatimusten mukaisesti.

Yhtiö sitoutuu ilmoittamaan kansallisten viranomaisten pyynnöstä näitä puolivalmisteita koskevat olennaiset tiedot. Tiedot ilmoitetaan elektronisesti.

Laitteita ei saa käyttää, ennen kuin ne on liitetty hyväksyttyihin Toro-malleihin laitteita koskevien vaatimustenmukaisuusvakuutusten ja kaikkien ohjeiden mukaisesti. Tällöin laitteiden voidaan vakuuttaa noudattavan kaikkia asiaankuuluvia direktiivejä.

Sertifioitu:

David S. Klis

David Klis
Tekninen johtaja
8111 Lyndale Ave. South
Bloomington, MN 55420, USA
September 29, 2014

EU:n tekninen yhteyshenkilö:

Peter Tetteroo
Toro Europe NV
B-2260 Oevel-Westerloo
Belgium

Tel. 0032 14 562960
Fax 0032 14 581911

Kansainväliset jakelijat

Jakelija:	Maa:	Puhelinnumero:	Jakelija:	Maa:	Puhelinnumero:
Agrolanc Kft	Unkari	36 27 539 640	Maquiver S.A.	Kolumbia	57 1 236 4079
Balama Prima Engineering Equip.	Hongkong	852 2155 2163	Maruyama Mfg. Co. Inc.	Japani	81 3 3252 2285
B-Ray Corporation	Korea	82 32 551 2076	Mountfield a.s.	Tšekin tasavalta	420 255 704 220
Casco Sales Company	Puerto Rico	787 788 8383	Mountfield a.s.	Slovakia	420 255 704 220
Ceres S.A.	Costa Rica	506 239 1138	Munditol S.A.	Argentiina	54 11 4 821 9999
CSSC Turf Equipment (pvt) Ltd.	Sri Lanka	94 11 2746100	Norma Garden	Venäjä	7 495 411 61 20
Cyril Johnston & Co.	Pohjois-Irlanti	44 2890 813 121	Oslinger Turf Equipment SA	Ecuador	593 4 239 6970
Cyril Johnston & Co.	Irlanti	44 2890 813 121	Oy Hako Ground and Garden Ab	Suomi	358 987 00733
Equiver	Meksiko	52 55 539 95444	Parkland Products Ltd.	Uusi-Seelanti	64 3 34 93760
Femco S.A.	Guatemala	502 442 3277	Perfetto	Puola	48 61 8 208 416
ForGarder OU	Viro	372 384 6060	Pratoverde SRL.	Italia	39 049 9128 128
G.Y.K. Company Ltd.	Japani	81 726 325 861	Prochaska & Cie	Itävalta	43 1 278 5100
Geomechaniki of Athens	Kreikka	30 10 935 0054	RT Cohen 2004 Ltd.	Israel	972 986 17979
Golf international Turizm	Turkki	90 216 336 5993	Riversa	Espanja	34 9 52 83 7500
Guandong Golden Star	Kiina	86 20 876 51338	Lely Turfcare	Tanska	45 66 109 200
Hako Ground and Garden	Ruotsi	46 35 10 0000	Solvert S.A.S.	Ranska	33 1 30 81 77 00
Hako Ground and Garden	Norja	47 22 90 7760	Spypros Stavrinides Limited	Kypros	357 22 434131
Hayter Limited (U.K.)	Yhdistynyt kuningaskunta	44 1279 723 444	Surge Systems India Limited	Intia	91 1 292299901
Hydroturf Int. Co Dubai	Arabiemiirikuntien liitto	97 14 347 9479	T-Markt Logistics Ltd.	Unkari	36 26 525 500
Hydroturf Egypt LLC	Egypti	202 519 4308	Toro Australia	Australia	61 3 9580 7355
Irrimac	Portugali	351 21 238 8260	Toro Europe NV	Belgia	32 14 562 960
Irrigation Products Int'l Pvt Ltd.	Intia	0091 44 2449 4387	Valtech	Marokko	212 5 3766 3636
Jean Heybroek b.v.	Alankomaat	31 30 639 4611	Victus Emak	Puola	48 61 823 8369

Eurooppalainen tietosuojailmoitus

Toron keräämät tiedot
Toro Warranty Company (Toro) huolehtii asiakkaiden tietosuojasta. Takuuvaatimusten käsittelyä ja mahdollisia tuotteiden takaisinkutsukampanjoita varten pyydämme, että asiakkaat lähettävät henkilötiedot suoraan Torolle tai paikalliselle Toro-jälleenmyyjälle.

Toro-takuujärjestelmä toimii yhdysvaltalaisilla palvelimilla, eivätkä yhdysvaltalaiset tietosuojalait välttämättä tarjoa samanlaista suojaa kuin vastaavat lait asiakkaan omassa maassa.

ANTAMALLA HENKILÖTIEDOT TOROLLE ASIAKAS SUOSTUU SIIHEN, ETTÄ NÄITÄ TIETOJA KÄSITELLÄÄN TÄSSÄ TIETOSUOJAILMOITUKSESSA KUVATULLA TAVALLA.

Tapa, jolla Toro käyttää tietoja
Toro voi käyttää henkilötietoja takuuvaatimusten käsittelyyn, yhteydenottoihin mahdollisissa tuotteiden takaisinkutsukampanjoissa ja muissa mahdollisissa tarkoituksissa, joista kerrotaan erikseen. Toro voi jakaa tietoja Toron sisaryhtiöille, jälleenmyyjille ja muille liiketoimintakumppaneille näiden tarkoitusten yhteydessä. Toro ei myy asiakkaiden henkilötietoja muille yhtiöille. Toro pidättää oikeuden luovuttaa henkilötietoja lain määräämiin tarkoituksiin tai asiaankuuluvien viranomaisten pyynnöstä, Toron järjestelmien toiminnan varmistamiseksi tai Toron turvallisuuden tai muiden käyttäjien turvallisuuden varmistamiseksi.

Henkilötietojen säilytys
Henkilötietoja säilytetään niin kauan kuin niitä tarvitaan niiden alkuperäiseen tarkoitukseen tai muihin asianmukaisiin tarkoituksiin (kuten viranomaismääräysten noudattamiseksi) tai lain määräämän ajan.

Toron vakuutus asiakkaiden henkilötietojen tietosuojasta
Toro pyrkii säilyttämään henkilötietojen tietosuojan kohtuullisten varotoimien avulla. Lisäksi se pyrkii huolehtimaan tietojen tarkkuudesta ja paikkansapitävyydestä.

Henkilötietojen käyttö ja korjaus
Jos haluat tarkistaa henkilötietosi tai korjata niitä, lähetä sähköpostia osoitteeseen legal@toro.com.

Australian kuluttajalainsäädäntö

Australialaiset asiakkaat voivat saada lisätietoja Australian kuluttajalainsäädännöstä pakkauksen sisällä olevasta materiaalista tai paikalliselta Toro-jälleenmyyjältä.

Toron yleinen kaupallisten tuotteiden takuu

Kahden vuoden rajoitettu takuu

Ehdot ja takuunalaiset tuotteet

Toro Company ja sen sisaryhtiö Toro Warranty Company antavat yhteisen sopimuksensa mukaisesti tälle Toron kaupalliselle tuotteelle (”tuote”) kahden vuoden tai 1 500 käyttötunnin* (kumpi ensin saavutetaan) materiaali- ja valmistusvirhetakuun. Tämä takuu koskee kaikkia tuotteita ilmastajia lukuun ottamatta (katso näiden tuotteiden erillinen takuulauselma). Jos takuuehdot täyttyvät, korjaamme tuotteen veloituksetta. Tähän sisältyy vianmääritys, työ, osat ja kuljetus. Tämä takuu alkaa sinä päivämääränä, jolloin tuote toimitetaan alkuperäiselle ostajalle.
* Koskee tuotteita, joissa on tuntilaskuri.

Takuuhuollon ohjeet

Ostajan vastuulla on ilmoittaa heti tuotteen maahantuojalle tai valtuutetulle jälleenmyyjälle, jolta tuote on ostettu, jos hän uskoo tuotteessa olevan takuunalaisen vian. Maahantuojien ja jälleenmyyjien yhteystiedot sekä tiedot takuuseen liittyvistä oikeuksista ja vastuista ovat saatavana osoitteesta:

Toro Commercial Products Service Department
Toro Warranty Company
8111 Lyndale Avenue South
Bloomington, MN 55420-1196

+1–952–888–8801 tai +1–800–952–2740
Sähköpostiosoite: commercial.warranty@toro.com

Omistajan vastuut

Tuotteen omistajan vastuulla on huolehtia *käyttöoppaassa* esitetyistä huolloista ja säädöistä. Vaadittavien huoltojen ja säätöjen laiminlyönti voi johtaa takuuvaatimuksen hylkäämiseen.

Takuun ulkopuoliset kohteet ja viat

Kaikki takuuaikana ilmenevät tuoteviat ja häiriöt eivät ole valmistus- tai materiaalivirheitä. Tämä takuu ei kata seuraavia:

- Tuoteviat, jotka aiheutuvat muiden kuin Toron varaosien käytöstä tai ylimääräisten tai muutettujen ei-Toro-lisävarusteiden ja tuotteiden asennuksesta ja käytöstä. Näiden valmistaja saattaa antaa erillisen takuun.
- Tuoteviat, jotka johtuvat suositeltujen huoltojen ja/tai säätöjen laiminlyönnistä. Jos Toro-tuotetta ei huolleta asianmukaisesti *käyttöoppaassa* olevien huolto-ohjeiden mukaisesti, takuu voidaan evätä.
- Tuoteviat, jotka johtuvat tuotteen liian rajusta, huolimattomasta tai piittaamattomasta käytöstä.
- Kuluvat osat, ellei niitä havaita viallisiksi. Tuotteen normaalissa käytössä kuluvia osia ovat esimerkiksi jarrupalat ja -päällysteet, kytkimen päällysteet, terät, kelat, rullat ja laakerit (suljetut tai rasvattavat), kiinteät terät, sytytystulpat, kääntöpyörät ja laakerit, renkaat, suodattimet, hihnat ja tietyt ruiskuttimen osat, kuten kalvot, suuttimet ja sulkuventtiilit jne.
- Ulkopuolisen tekijän aiheuttamat viat. Ulkopuolisina tekijöinä pidetään esimerkiksi säätä, varastointimenetelmiä, likaantumista sekä hyväksymättömien polttoaineiden, jäähdytysnesteiden, voiteluaineiden, lisäaineiden, lannoitteiden, veden tai kemikaalien yms. käyttöä.
- Soveltuvista vaatimuksista poikkeavien polttoaineiden (esim. bensiinin, dieselin tai biodieselin) laatuun tai toimintaan liittyvät ongelmat.
- Normaali melu, tärinä, kuluminen ja haurastuminen.
- Normaali ”kuluminen” kattaa esimerkiksi istuinten vaurioitumisen kulumisen tai hankaamisen seurauksena, maalipintojen kulumisen, naarmuuntuneet tarrat tai ikkunat jne.

Osat

Huoltoaikataulun mukaisesti vaihdettavat osat kuuluvat takuun piiriin niiden määritettyyn vaihtoajankohtaan asti. Tämän takuun mukaisesti vaihdetuille osille annetaan takuu alkuperäisen tuotetakuun ajaksi, ja ne siirtyvät Toron omistukseen. Toro tekee lopullisen päätöksen siitä, korjataanko osa tai kokoonpano vai vaihdetaanko se. Toro voi käyttää takuukorjauksiin kunnostettuja osia.

Syväpurkaus- ja litium-ioniakun takuu:

Syväpurkaus- ja litium-ioniakun käyttöikänsä aikana tuottama kokonaiskilowattituntimäärä on rajallinen. Tapa, jolla akkua käytetään, ladataan ja huolletaan, voi joko pidentää tai lyhentää akun kokonaiskäyttöikää. Kun laitteen akkuja käytetään, niiden mahdollistama työmäärä latauskertojen välillä vähenee hitaasti, kunnes akut ovat kuluneet loppuun. Normaalissa käytössä loppuun kuluneiden akkujen vaihto on tuotteen omistajan vastuulla. Akkujen vaihto voi olla tarpeen tuotteen normaalin takuuajan sisällä omistajan kustannuksella. Huomaa (vain litium-ioniakku): litium-ioniakulla on vain osat kattava suhteutettu takuu kolmannesta vuodesta viidenteen vuoteen käyttöajan ja käytettyjen kilowattituntien perusteella. Lisätietoja on *käyttöoppaassa*.

Omistaja tekee huollot omalla kustannuksellaan

Moottorin viritys, voitelu, puhdistus ja kiillotus, suodattimien ja jäähdytysnesteen vaihto sekä suositeltujen huoltojen suorittaminen ovat esimerkkejä normaaleista huoltotoimista, jotka Toro-tuotteen omistajan on tehtävä omalla kustannuksellaan.

Yleiset ehdot

Tämä takuu oikeuttaa ainoastaan valtuutetun Toro-maahantuojan tai jälleenmyyjän tekemään korjaukseen.

Toro Company ja Toro Warranty Company eivät ole vastuussa epäsuorista, satunnaisista tai välillisistä vahingoista, jotka liittyvät tämän takuun kattamiin Toro-tuotteisiin. Tällaisia vahinkoja voivat olla esimerkiksi korvaavan tuotteen tai huollon hankkimiseen liittyvät kustannukset kohtuullisten vikajaksojen aikana tai kustannukset, jotka aiheutuvat siitä, että tuote ei ole käytettävissä takuuhuollon aikana. Alla esitetty päästötakuu, jos se on sovellettavissa, on ainoa nimenomainen takuu. Kaikki hiljaiset takuut tuotteen sopivuudesta kauppatavaraksi tai tiettyyn tarkoitukseen ovat voimassa vain tämän nimenomaisen takuun ajan.

Joissakin osavaltioissa ei sallita satunnaisten tai välillisten vahinkojen poissulkemista tai hiljaisen takuun kestoon liittyviä rajoituksia, joten yllä mainitut poikkeukset ja rajoitukset eivät välttämättä koske kaikkia ostajia. Tämä takuu antaa ostajalle tiettyjä laillisia oikeuksia. Ostajalla voi olla myös muita oikeuksia, jotka vaihtelevat osavaltioittain.

Moottorin takuuta koskeva huomautus:

Tuotteen päästöjen rajoitusjärjestelmä saattaa kuulua erillisen takuun piiriin Yhdysvaltojen Environmental Protection Agencyn EPA:n ja/tai California Air Resources Boardin CARB:n vaatimusten mukaisesti. Yllä mainitut tuntirajoitukset eivät koske päästöjen rajoitusjärjestelmän takuuta. Lisätietoja on tuotteen mukana toimitetussa tai moottorin valmistajan oppaisiin sisältyvässä moottorin päästöjärjestelmän takuulauselmassa (Engine Emission Control Warranty Statement).

Muut maat kuin Yhdysvallat ja Kanada

Asiakkaat, jotka ovat ostaneet Yhdysvalloista tai Kanadasta maahantuotuja Toro-tuotteita, saavat maansa, maakuntansa tai osavaltionsa mukaiset takuuehdot Toro-jälleenmyyjältä. Jos Toro-jälleenmyyjä ei pysty jostain syystä toimittamaan takuuehtoja, on otettava yhteys Toro-maahantuojaan.