Form No. 3391-806 Rev A

Kit soffiatore da 157 cm

Tosaerba con scarico laterale Groundsmaster® serie 200/3280-D/3320

Nº del modello 30506—Nº di serie 315000001 e superiori

Manuale dell'operatore

Sicurezza

⚠ AVVERTENZA

CALIFORNIA
Avvertenza norma "Proposition 65"

Il presente prodotto contiene una o più sostanze chimiche che nello Stato della California sono considerate cancerogene e causa di anomalie congenite o di altre problematiche della riproduzione.

Questo prodotto è conforme a tutte le direttive europee pertinenti. Per maggiori dettagli, consultate la Dichiarazione di incorporazione sul retro di questa pubblicazione.

L'errato utilizzo o l'errata manutenzione di questa macchina può causare infortuni. Per ridurre il rischio di incidenti, rispettate le seguenti norme di sicurezza e fate sempre attenzione ai simboli di allarme che indicano Attenzione, Avvertenza o Pericolo – norme di sicurezza personali. Il mancato rispetto delle istruzioni può provocare infortuni o la morte.

Prima dell'uso

- Leggete e comprendete il contenuto di questo manuale prima di avviare e utilizzare la macchina. Acquisite familiarità con tutti i comandi e imparate ad arrestare rapidamente la macchina.
- Non permettete mai che bambini e ragazzi utilizzino la macchina. Non permettete ad adulti di utilizzare la macchina se non sono stati idoneamente addestrati. L'utilizzo della macchina è consentito solo a operatori addestrati che abbiano letto il presente manuale e siano esperti nell'utilizzo su pendenze.
- Non utilizzate mai la macchina qualora siano stati assunti farmaci o alcolici.
- I lampi possono causare lesioni gravi o morte. Se, mentre vi trovate sull'area di lavoro, vedete lampi o udite tuoni, non utilizzate la macchina; cercate invece un riparo.
- Eliminate tutti i detriti e altri oggetti che potrebbero essere raccolti e scagliati dalle lame dell'elemento di taglio. Tenete le persone lontano dall'area di lavoro.
- Non togliete i carter o i dispositivi di sicurezza. Qualora un carter, un dispositivo di sicurezza o un adesivo fossero difettosi o danneggiati, riparateli o sostituiteli prima di azionare la macchina. Serrate tutti i dadi, le viti e i bulloni allentati, per assicurarvi che la macchina funzioni nelle migliori condizioni di sicurezza.
- Non indossate abiti svolazzanti in quanto possono rimanere impigliati nelle parti in movimento. Indossate sempre pantaloni lunghi e calzature robuste e antiscivolo. È consigliabile indossare occhiali di protezione, calzature di sicurezza e un casco, che sono richiesti da alcuni decreti o norme assicurative locali.
- Verificate la corretta regolazione degli interruttori di interblocco in modo che il motore possa essere avviato solo se il pedale di comando della trazione viene rilasciato -in folle- e l'interruttore della presa di forza è in posizione Disengage (di disinnesto).
- Riempite il serbatoio del carburante prima di avviare il motore. Evitate la fuoriuscita di carburante. Maneggiate il carburante con cautela in quanto è infiammabile.
  - Utilizzate soltanto taniche approvate.
  - Non riempite il serbatoio del carburante a motore caldo o in funzione.
  - Non fumate durante la manipolazione di di carburante.
  - Rabboccate il serbatoio del carburante all'esterno e fino a circa 25 mm dall'estremità superiore del serbatoio, non dalla base del collo del bocchettone.
  - Tergete il carburante eventualmente versato.

Durante l'uso

- Sedetevi alla postazione di guida prima di avviare il motore e utilizzare la macchina.
- Assicuratevi sempre che il perno di fissaggio orientabile del sedile sia installato.
- Prima di avviare il motore:
  - Inserite il freno di stazionamento.
  - Accertatevi che il pedale della trazione sia in posizione di folle e la presa di forza in posizione di disinnesto.
  - A motore avviato, rilasciate il freno di stazionamento e non mettete il piede sul pedale della trazione. La macchina non si deve muovere. Se il movimento risulta evidente, il meccanismo di ritorno in folle

© 2015—The Toro® Company
8111 Lyndale Avenue South
Bloomington, MN 55420

Registrate il vostro prodotto presso www.Toro.com.

CE

Traduzione dell'originale (IT)
Stampato negli USA.
Tutti i diritti sono riservati

3391-806 A

non è regolato correttamente. Spegnete il motore e regolate a macchina ferma quando rilasciate il pedale di comando della trazione.

- Non azionate il motore in un'area confinata sprovvista di una ventilazione adeguata. I gas di scarico sono pericolosi e possono essere mortali.
- La capacità di seduta massima è di una persona. Quindi, non trasportate passeggeri.
- Controllate attentamente lo spazio libero superiore prima di condurre il veicolo sotto qualsiasi oggetto.
- Il deflettore d'erba o il gruppo soffiatore completo deve essere sempre installato sull'elemento di taglio.
- L'operatore deve essere esperto e addestrato alla guida su pendii. La mancata osservanza delle dovute precauzioni in salita o in discesa può causare la perdita di controllo, con conseguente ribaltamento o rotolamento del veicolo, ed eventuali ferite o anche la morte.
- Attraversate i pendii con cautela. Evitate partenze e frenate brusche attraversando i pendii o procedendo in salita o in discesa.
- Se il motore stalla o la macchina perde terreno e non riesce a raggiungere la sommità del pendio, non invertite direzione. Fate sempre marcia indietro, lentamente e direttamente giù dal pendio.
- L'utilizzo della macchina richiede la completa attenzione dell'operatore. Per evitare di perdere il controllo:
  - azionate la macchina solamente alla luce del giorno o in presenza di una buona illuminazione artificiale.
  - Guidate lentamente.
  - Evitate arresti e avviamenti improvvisi.
  - Verificate che non vi siano ostacoli dietro prima di indietreggiare.
  - Prestate attenzione a buche e ad altri pericoli nascosti.
  - Non guidate nelle vicinanze di banchi di sabbia, fossati, torrenti o altri potenziali pericoli.
  - Rallentate prima di eseguire curve brusche o di svoltare su pendii.
  - Per mantenere il controllo dello sterzo, il piatto di taglio deve essere abbassato quando scendete da pendii.
- Quando si rimuove il gruppo soffiatore, il deflettore dell'erba deve essere sempre montato e trovarsi nella posizione più bassa sull'elemento di taglio. Questo prodotto è stato progettato in modo da sospingere gli oggetti nel terreno, dove perdono energia rapidamente nelle aree erbose. Non rischiate comunque di provocare lesioni! **Smettete di tosare** se una persona o un animale da compagnia si presentano improvvisamente nell'area da tosare o nelle sue vicinanze. L'utilizzo imprudente della macchina, abbinato alle irregolarità del terreno ed agli sbalzi, o a protezioni posizionate in modo errato, può causare infortuni dovuti al lancio di oggetti. Non riprendete la tosatura finché l'area non è sgombra.
- Non sollevate mai l'elemento di taglio mentre girano le lame o altre parti.
- Se le lame di taglio urtano un oggetto solido o se la macchina vibra in modo anomalo, disinnestate la presa di forza, spostate l'acceleratore su BASSA velocità (Slow), inserite il freno di stazionamento e spegnete il motore. Togliete la chiave dall'interruttore per evitare l'eventuale avviamento accidentale. Verificate la presenza di eventuali danni o componenti difettosi su elemento di taglio, gruppo soffiatore e trattorino. Riparate eventuali danni prima di riavviare il motore e utilizzare l'elemento di taglio. Accertate che le lame dell'elemento di taglio siano in buone condizioni e i rispettivi bulloni siano serrati secondo i valori di coppia adeguati (vedere il Manuale dell'operatore del piatto di taglio).
- Se la zona di scarico dell'elemento di taglio o il gruppo soffiatore si ostruisce, disinnestate la presa di forza e spegnete il motore prima di rimuovere l'ostruzione.
- Per arrestare la macchina, togliete il piede dal pedale della trazione. L'inversione graduale del pedale di controllo della trazione può indurre un'ulteriore frenatura.
- Non toccate il motore, la marmitta di scarico o la copertura adiacente quando il motore è acceso o poco dopo averlo spento. Questi componenti possono essere sufficientemente caldi da provocare ustioni.
- Abbassate al suolo gli elementi di taglio e togliete la chiave ogniqualvolta lasciate la macchina incustodita.
- Prima di scendere dal sedile:
  - Spostate il pedale di controllo trazione in folle e togliete il piede dal pedale.
  - Inserite il freno di stazionamento e disinnestate la presa di forza.
  - Spegnete il motore e togliete la chiave dal contattore di accensione. Attendete l'arresto di ogni movimento prima di scendere dal sedile.

Manutenzione

- Prima di eseguire interventi di manutenzione, regolazione o prima del rimessaggio della macchina, togliete la chiave dall'interruttore di accensione per impedire l'avviamento accidentale del motore.
- Qualora siano necessari interventi di assistenza o di riparazione importanti, rivolgetevi ad un distributore Toro autorizzato.
- Per ridurre il potenziale rischio d'incendio, mantenete il motore privo di grasso in eccesso, erba, foglie ed accumuli di sporco.
- Accertarsi che la macchina si trovi in condizioni operative sicure serrando dadi, bulloni e viti. Verificate spesso che tutti i bulloni di montaggio della lama dell'elemento di taglio siano serrati secondo i valori di coppia adeguati (vedere il *Manuale dell'operatore del piatto di taglio*).

- Prima di mettere l'impianto sotto pressione verificate che tutti i connettori flessibili idraulici siano saldamente serrati e che tutti i tubi e i flessibili siano in buone condizioni.
- Tenete corpo e mani lontano da perdite filiformi o da ugelli che eiettano fluido idraulico pressurizzato. Per verificare la presenza di eventuali perdite, utilizzate carta o cartone, non le mani. Il fluido idraulico che fuoriesce sotto pressione può avere una forza sufficiente da penetrare la pelle e causare gravi lesioni. Se il fluido penetra accidentalmente nella pelle è necessario farlo asportare entro poche ore da un medico che abbia dimestichezza con questo tipo di infortunio, diversamente subentrerà la cancrena.
- Prima di scollegare l'impianto idraulico o di effettuare su di esso qualsiasi intervento, eliminate la pressione dell'intero impianto spegnendo il motore e abbassando a terra l'attrezzo.
- Se il motore deve essere mantenuto in funzione per eseguire un intervento di manutenzione o regolazione, allontanatevi da albero della presa di forza, lame dell'elemento di taglio e altre parti in movimento.
- Alla data di produzione, la macchina era conforme ai requisiti di sicurezza vigenti per i tosaerba con operatore a bordo. Per garantire prestazioni ottimali e mantenere sempre la macchina in conformità alle norme di sicurezza, utilizzate ricambi ed accessori originali TORO. Accessori e pezzi di ricambio di altre marche possono annullare la conformità alle norme di sicurezza e invalidare la garanzia.

Adesivi di sicurezza e informativi

Gli adesivi di sicurezza e di istruzione sono chiaramente visibili e sono affissi accanto a zone particolarmente pericolose. Sostituite gli adesivi danneggiati o smarriti.

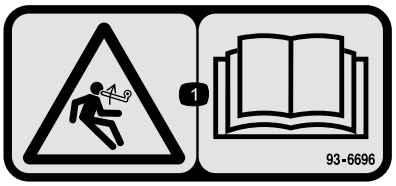

93–6696

1. Pericolo di energia accumulata; leggete il *Manuale dell'operatore*.

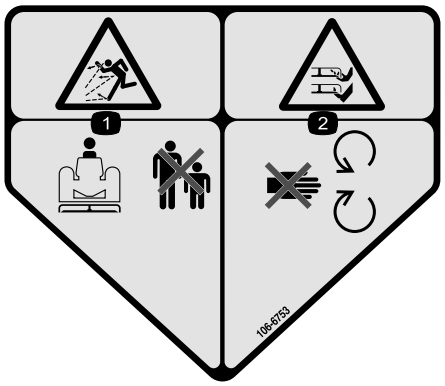

106-6753

1. Pericolo di lancio di oggetti – tenete gli astanti a distanza di sicurezza dalla macchina.
2. Pericolo di ferite o smembramento di mano o piede causati dalla lama del tosaerba. Restate lontano dalle parti in movimento.

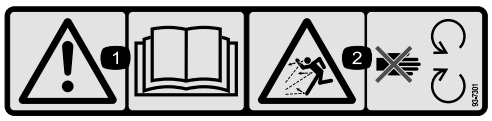

93–7301

1. Avvertenza – Leggete il *Manuale dell'operatore*
2. Pericolo di lancio di oggetti – Tenetevi a distanza dalle parti in movimento. Non rimuovete i carter e le protezioni.

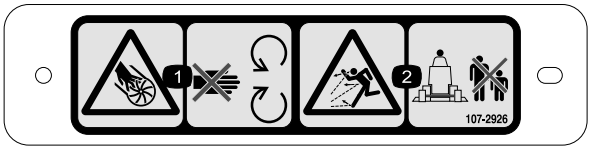

107-2926

1. Pericolo di ferite/smembramento causati dalla ventola – Tenetevi a distanza dalle parti in movimento.
2. Pericolo di lancio di oggetti – Tenete gli astanti a distanza di sicurezza dalla macchina.

Preparazione

Parti sciolte

Verificate che sia stata spedita tutta la componentistica, facendo riferimento alla seguente tabella.

Procedura	Descrizione	Qté	Uso
1	Non occorrono parti	–	Rimozione dell'elemento di taglio dal trattorino.
2	Doppia puleggia Dado puleggia Copertura del dado	1 1 1	Montaggio della nuova puleggia del mandrino.
3	Lama	3	Montate le lame nuove.
4	Staffe orientabili	2	Rimuovete e modificate il deflettore dell'erba.
5	Gruppo del soffiatore con staffe di fissaggio Vite a testa cilindrica 5/16- x 1 poll. Dado di bloccaggio, 5/16 Bullone a testa tonda, 3/8 x 3/4 poll. Dado flangiato, 3/8 poll.	1 3 4 4 3	Installate le staffe di fissaggio del soffiatore.
6	Deflettore anteriore Deflettore posteriore Piano posteriore Piano sinistro Piano destro Vite a testa cilindrica, 5/16 x 5/8 poll. Dado di bloccaggio, 5/16 poll. Vite a testa cilindrica 3/8- x 1 poll. Rondella di sicurezza 3/8 poll. Vite a testa cilindrica 1/4- x 1 poll. Vite a testa cilindrica, 1/4 x 3/4 poll. Dado di bloccaggio, 1/4 poll.	1 1 1 1 1 6 6 4 4 3 3 6	Montate i deflettori del piatto di taglio.
7	Fermo del deflettore Vite a testa cilindrica, 1/4 x 3/4 poll. Dado di bloccaggio, 1/4 poll.	1 2 2	Montate il nuovo arresto del deflettore.
8	Gruppo del braccio tendicinghia Vite orientabile Boccola Rondella Dado di bloccaggio, 3/8 poll. Molla Asta filettata Dado flangiato, 5/16 poll. Staffa a molla Vite a testa cilindrica 1/4- x 1 poll. Dado di bloccaggio, 1/4 poll.	1 1 1 2 1 1 1 2 1 2 2	Montate il gruppo tendicinghia.
9	Cinghia	1	Montaggio del soffiatore.

Procedura	Descrizione	Qté	Uso
10	Paraurti Vite a testa cilindrica 5/16- x 3 poll. Dado di bloccaggio, 5/16 poll.	1 4 4	Montate il paraurti
11	Barra di finitura Coperchio del piatto di taglio	1 1	Montate il nuovo coperchio del piatto di taglio.
12	Protezione cinghia Protezione della puleggia	1 1	Montate le nuove protezioni di sicurezza.
13	Molla di contrappeso	1	Montate la nuova molla di contrappeso.
14	Non occorrono parti	–	Montaggio dell'elemento di taglio sul trattorino.
15	Adesivo, pericolo	1	Installate il nuovo adesivo.
16	Gruppo guida di scarico	1	Montaggio della guida di scarico della scatola del soffiatore.

Strumenti e parti aggiuntive

Descrizione	Qté	Uso
Istruzioni per l'installazione	1	Da leggere prima dell'installazione
Catalogo ricambi	1	Da utilizzare per riferimento ai numeri categorici
Certificato di conformità	1	Certificato CE

1

Rimozione dell'elemento di taglio dal trattorino

Non occorrono parti

Procedura

1. Posizionate la macchina su una superficie piana, sollevate l'elemento di taglio, inserite il freno di stazionamento, assicuratevi che il pedale di comando della trazione sia in folle e che la leva della PDF sia in posizione Off, spegnete il motore e togliete la chiave dall'accensione.

⚠ ATTENZIONE

La molla di contrappeso è in tensione quando il piatto di taglio è nella posizione inferiore (solo trattorini serie 200).

Sollevate sempre il piatto prima di regolare o rimuovere la molla.

2. Solo sui trattorini serie 200, scollegate il contrappeso dal trattorino, togliete i perni di bloccaggio dalle staffe, separate i gruppi di tensione delle molle dalle staffe e posateli sul piatto. Fissate senza serrare i perni di bloccaggio alle staffe, per evitare di perderli (Figura 1).

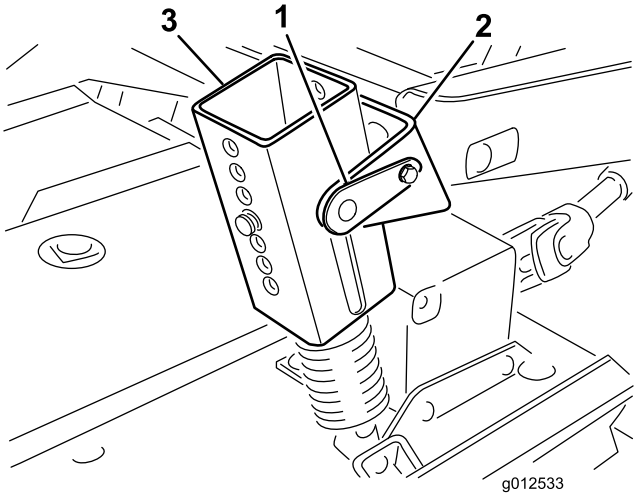

Figura 1

1. Perno di bloccaggio
2. Staffa
3. Gruppo di tensione della molla

3. Abbassate l'elemento di taglio e rimuovete i 4 bulloni e i dadi che fissano le staffe dei bracci di sollevamento ai bracci delle ruote orientabili (Figura 2).

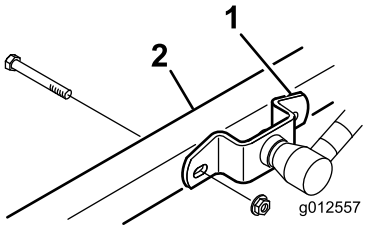

Figura 2

1. Staffa del braccio di sollevamento
2. Braccio della ruota orientabile destra

4. Avviate il motore e sollevate i bracci di sollevamento del trattorino.
5. Arrestate il motore e allontanate l'elemento di taglio dal trattorino, separando le sezioni maschio e femmina dell'albero della presa di forza (Figura 3).

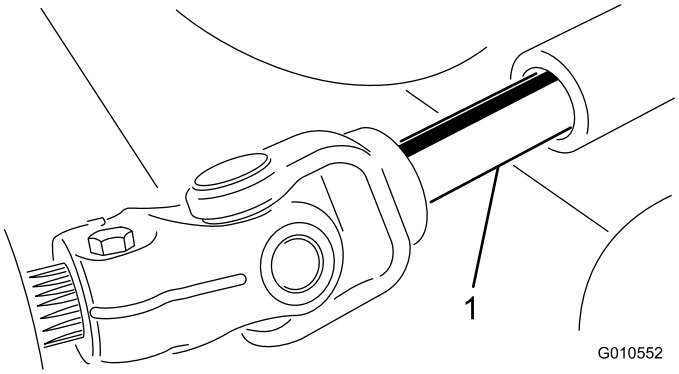

Figura 3

1. Albero della presa di forza

⚠ ATTENZIONE

L'avvio del motore quando l'albero della presa di forza è libero di ruotare potrebbe causare lesioni gravi.

Non avviate il motore e non azionate la leva della PDF quando l'albero della presa di forza non è collegato agli ingranaggi dell'elemento di taglio.

2

Montaggio della nuova puleggia del mandrino

Parti necessarie per questa operazione:

1	Doppia puleggia
1	Dado puleggia
1	Copertura del dado

Procedura

1. Sganciate i fermi che fissano la copertura destra alla parte superiore dell'elemento di taglio. Rimuovete la copertura dall'elemento di taglio.
2. Allentate i 2 dadi che fissano la piastra intermedia, in modo da rilasciare la tensione della puleggia tendicinghia contro la cinghia (Figura 4).

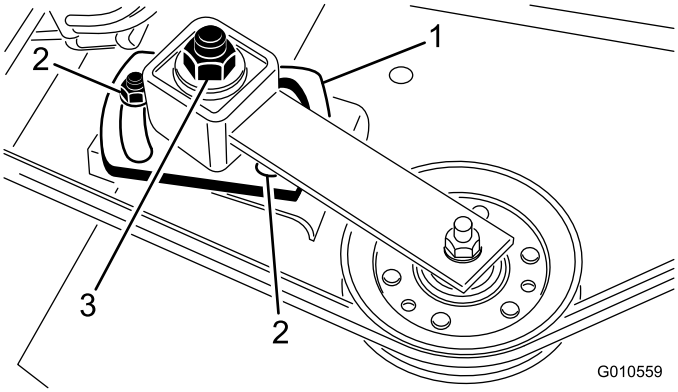

Figura 4

1. Piastra intermedia
2. Dado (2)
3. Dado di regolazione del tendicinghia

3. Togliete la cinghia dalla puleggia destra del mandrino (Figura 4).
4. Rimuovete i sei bulloni a testa tonda e i dadi flangiati che fissano il gruppo dell'alloggiamento del mandrino all'elemento di taglio (Figura 5). Estraete il gruppo dell'alloggiamento del mandrino dalla parte inferiore dell'elemento di taglio.
5. Rimuovete il dado e la rondella che fissano la puleggia sull'albero del mandrino. Rimuovete la puleggia dall'albero.
6. Fate scorrere la nuova puleggia doppia del mandrino sull'albero del mandrino. Non montate ancora il dado della puleggia.
7. Fate scorrere l'estremità della puleggia del gruppo dell'alloggiamento del mandrino attraverso il foro

nell'elemento di taglio e avvolgete la cinghia attorno a puleggia e tendicinghia. Montate il gruppo del mandrino in posizione con 6 bulloni a testa tonda e dadi flangiati.

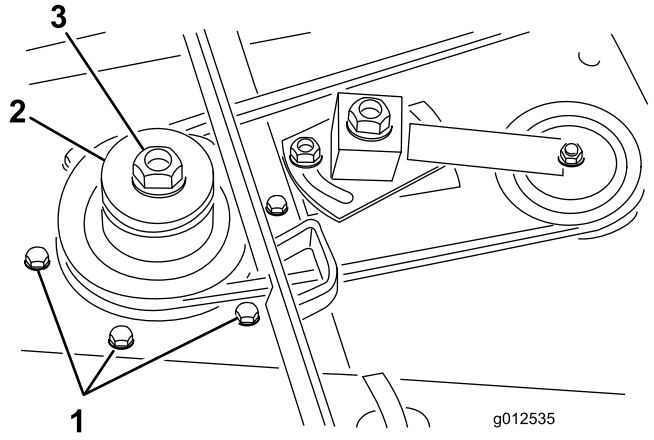

Figura 5

1. Bulloni a testa tonda
2. Puleggia del mandrino doppia.
3. Dado puleggia

8. Montate la rondella originale e il nuovo dado della puleggia sull'albero del mandrino e serrate a una coppia di 135,5 N·m. Montate la copertura del dado.
9. Regolate (serrate) il dado di regolazione del tendicinghia a 35-40 N·m per ottenere la corretta tensione della cinghia. Serrate i dadi della piastra intermedia.

3

Montaggio delle lame nuove

Parti necessarie per questa operazione:

3	Lama

Procedura

1. Afferrate l'estremità della lama con un guanto bene imbottito. Togliete il bullone, la coppa antistrappo e la lama dall'asse del fusello (Figura 6).

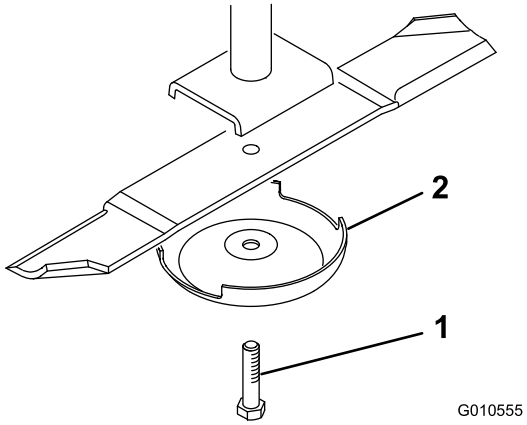

Figura 6

1. Bullone della lama
2. Coppa antistrappo

2. In sequenza, installate una nuova lama (con la costa rivolta verso l'elemento di taglio) e una coppa antistrappo. Fissate gli elementi in posizione con il bullone della lama. Serrate il bullone della lama a un valore compreso tra 115 e 149 N·m.
3. Ripetete l'operazione su tutte le lame.

4

Rimozione e modifica del deflettore dell'erba

Parti necessarie per questa operazione:

2	Staffe orientabili

Procedura

1. Togliete i bulloni, i dati di bloccaggio e le molle che fissano i supporti del deflettore alle staffe orientabili (Figura 7). Rimuovete il deflettore.
2. Togliete i bulloni a testa tonda e i dadi flangiati che fissano le staffe orientabili all'alloggiamento (Figura 7). Rimuovete le staffe orientabili. Conservate gli elementi di fissaggio per uso futuro.
3. Rimuovete 2 bulloni a testa tonda, le rondelle piane e i dadi di bloccaggio che fissano la piastra di rinforzo alla parte inferiore dell'alloggiamento e la piastra di irrigidimento alla parte superiore dell'alloggiamento (Figura 7).

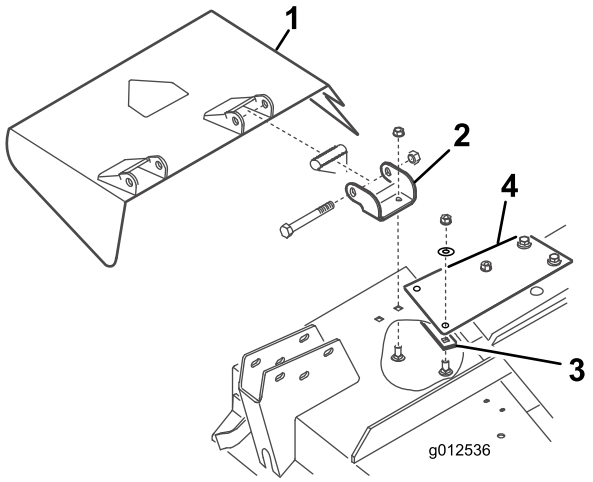

Figura 7

1. Deflettore dell'erba
2. Staffe orientabili
3. Piastra di rinforzo
4. Piastra di irrigidimento

4. Utilizzando i bulloni, i dadi di bloccaggio e le molle rimossi in precedenza, montate le nuove staffe orientabili sui supporti del deflettore (Figura 8). Non serrate eccessivamente i dadi, dal momento che le staffe devono poter ruotare. Conservate questo gruppo per il funzionamento con scarico laterale.

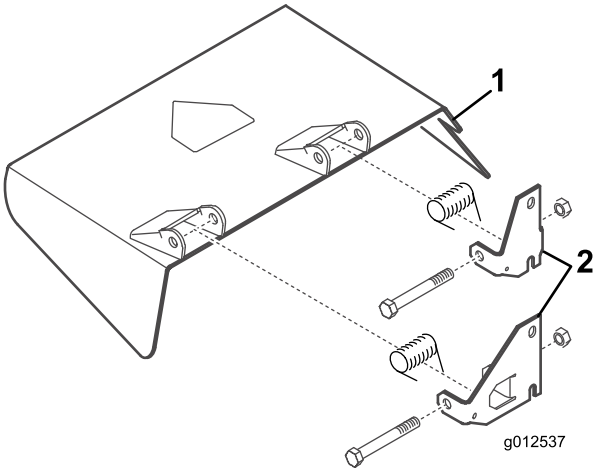

Figura 8

1. Deflettore dell'erba
2. Staffe orientabili

5

Installazione delle staffe di fissaggio del soffiatore

Parti necessarie per questa operazione:

1	Gruppo del soffiatore con staffe di fissaggio
3	Vite a testa cilindrica 5/16- x 1 poll.
4	Dado di bloccaggio, 5/16
4	Bullone a testa tonda, 3/8 x 3/4 poll.
3	Dado flangiato, 3/8 poll.

Procedura

1. Rimuovete i dispositivi di fissaggio che fissano il fermo della molla del coperchio del piatto di taglio di destra al lato destro del piatto di taglio (Figura 9). Rimuovete e conservate il fermo per uso futuro con il coperchio di destra.
2. Posizionate il soffiatore e le staffe di montaggio sul piatto di taglio, allineando i fori di montaggio con i fori precedentemente utilizzati per il montaggio del deflettore dell'erba. La Figura 9 è illustrata con il soffiatore rimosso dalle staffe. Assicuratevi che non vi sia spazio tra il soffiatore e il piatto di taglio.

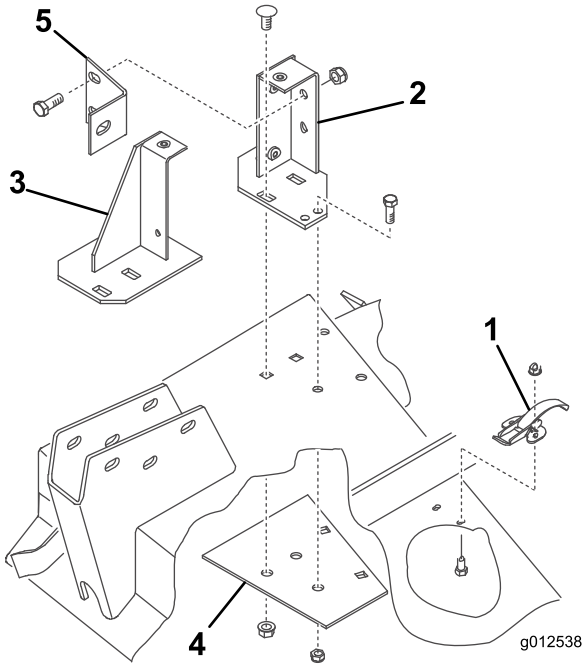

Figura 9

1. Fermo della molla
2. Staffa di fissaggio posteriore
3. Staffa di fissaggio anteriore
4. Piastra di rinforzo
5. Supporto di ancoraggio del soffiatore

3. Posizionate la nuova piastra di rinforzo sotto il piatto di taglio, allineando i fori di montaggio con i fori precedentemente utilizzati per il montaggio del deflettore dell'erba (Figura 9).
4. Montate le staffe anteriore e posteriore e la piastra di rinforzo sul piatto di taglio con 2 bulloni a testa tonda precedentemente rimossi (3/8-16 x 7/8 poll.) e dadi flangiati per ciascuna (Figura 9). Le teste dei bulloni devono trovarsi sulla parte superiore del piatto di taglio.
5. Rimuovete le 2 manopole che fissano il soffiatore alle staffe di montaggio. Rimuovete il soffiatore.
6. Utilizzando ciascuna staffa come riferimento, contrassegnate la posizione e praticate 2 fori aggiuntivi del diametro di 11/32 poll. (2 fori per la staffa posteriore e 1 per quella anteriore). Utilizzate la piastra di rinforzo come riferimento per praticare uno dei fori del diametro di 11/32 poll. per la piastra posteriore.

   Nota: Prestate attenzione quando praticate i fori, in modo che il braccio orientabile non subisca danni.
7. Fissate le staffe e la piastra di rinforzo al piatto di taglio con bulloni (5/16-18 x 3/4 poll.) e dadi di bloccaggio (Figura 9). Le teste dei bulloni devono trovarsi sulla parte superiore del piatto di taglio.
8. Montate il supporto di ancoraggio del soffiatore sulla staffa di fissaggio posteriore con 2 bulloni (3/8-16 x 1 poll.) e dadi di bloccaggio (Figura 9) e il braccio orientabile con un bullone (3/8 x 1 poll.).
9. Durante il montaggio delle staffe dei bracci di sollevamento sui bracci orientabili, montate l'altro lato del supporto di ancoraggio del soffiatore sulla staffa del braccio di sollevamento e il braccio orientabile destro con il bullone e il dado precedentemente rimossi.

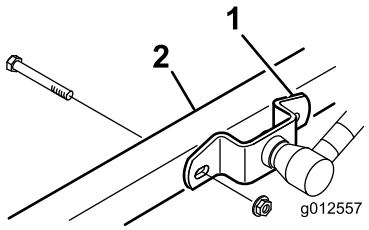

Figura 10

1. Staffa del braccio di sollevamento
2. Braccio della ruota orientabile destra

6

Montaggio dei deflettori del piatto di taglio

Parti necessarie per questa operazione:

1	Deflettore anteriore
1	Deflettore posteriore
1	Piano posteriore
1	Piano sinistro
1	Piano destro
6	Vite a testa cilindrica, 5/16 x 5/8 poll.
6	Dado di bloccaggio, 5/16 poll.
4	Vite a testa cilindrica 3/8- x 1 poll.
4	Rondella di sicurezza 3/8 poll.
3	Vite a testa cilindrica 1/4- x 1 poll.
3	Vite a testa cilindrica, 1/4 x 3/4 poll.
6	Dado di bloccaggio, 1/4 poll.

Procedura

1. Inserite il deflettore anteriore nel piatto di taglio, allineando l'estremità del deflettore al bordo dell'apertura di scarico (Figura 11 e Figura 12).

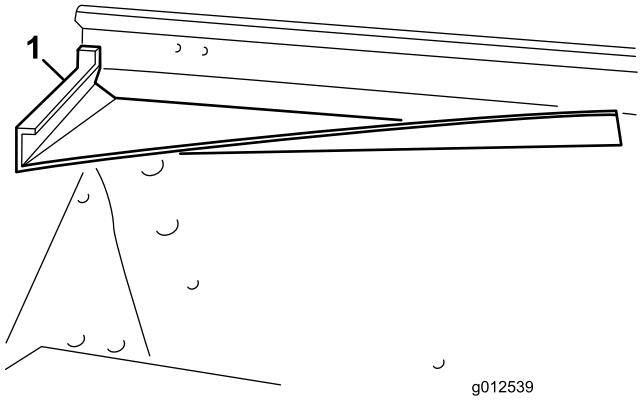

Figura 11

1. Deflettore anteriore

2. Utilizzando il deflettore come riferimento, contrassegnate e praticate tre fori del diametro di 11/32 poll. attraverso la parte anteriore e superiore del piatto di taglio.
3. Fissate le 2 linguette di montaggio anteriori del deflettore al piatto di taglio con bulloni (5/16-18 x 5/8 poll.) e dadi di bloccaggio (5/16-18 poll.).
4. Fissate l'angolo anteriore destro della staffa di montaggio anteriore e la linguetta superiore del deflettore al piatto di taglio con un bullone (5/16-18 x 1 poll.) e un dado di bloccaggio.

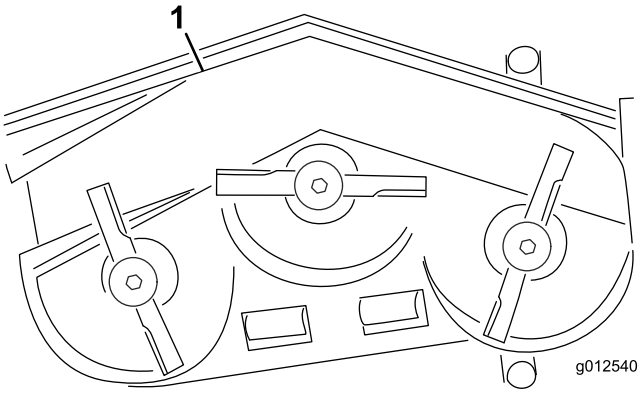

Figura 12

1. Deflettore anteriore
2. Deflettore posteriore
3. Piano posteriore
4. Piano sinistro
5. Piano destro

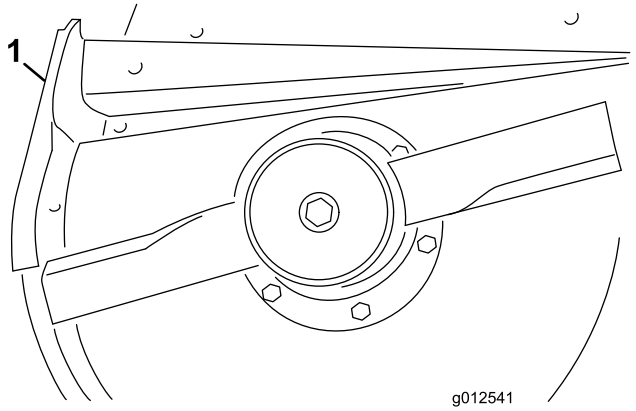

Figura 13

1. Deflettore posteriore

5. Utilizzando il deflettore come riferimento, contrassegnate e praticate tre fori del diametro di 11/32 poll. attraverso il piatto di taglio.
6. Fissate il deflettore al piatto di taglio con 3 bulloni (5/16-18 x 5/8 poll.) e dadi di bloccaggio (5/16-18 poll.).
7. Prima del montaggio dei piani sinistro e destro sul piatto di taglio, è necessario molare le saldature sul bordo inferiore del piatto di taglio. Verniciate il piatto di taglio dopo la molatura.
8. Utilizzando i fori esistenti, montate il piano posteriore sul piatto di taglio con 4 bulloni (3/8-16 x 1 poll.) e rondelle di bloccaggio (3/8 poll.) (Figura 14).

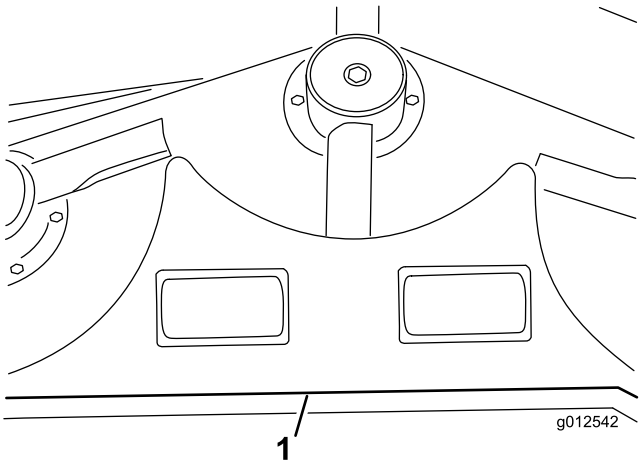

Figura 14

1. Piano posteriore

9. Allineate il piano sinistro all'estremità sinistra del piano posteriore e il bordo del piatto di taglio (Figura 12 e Figura 14).
10. Fissate il deflettore sinistro al piatto di taglio con 2 bulloni (1/4-20 x 1 poll.), 1 bullone (1/4-20 x 3/4 poll.) e 3 dadi di bloccaggio (Figura 15). Posizionate le teste dei bulloni all'interno del piatto di taglio.

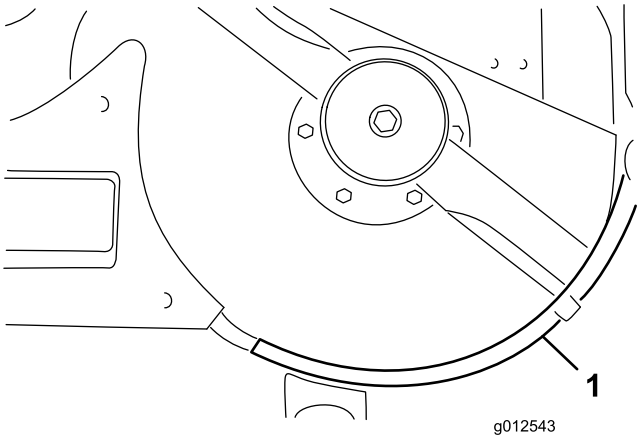

Figura 15

1. Piano sinistro

11. Allineate il piano destro all'estremità destra del piano posteriore e il bordo del piatto di taglio (Figura 12 e Figura 16). Utilizzando il piano sinistro come riferimento, individuate, contrassegnate e praticate tre fori del diametro di 9/32 poll. nel piatto di taglio.

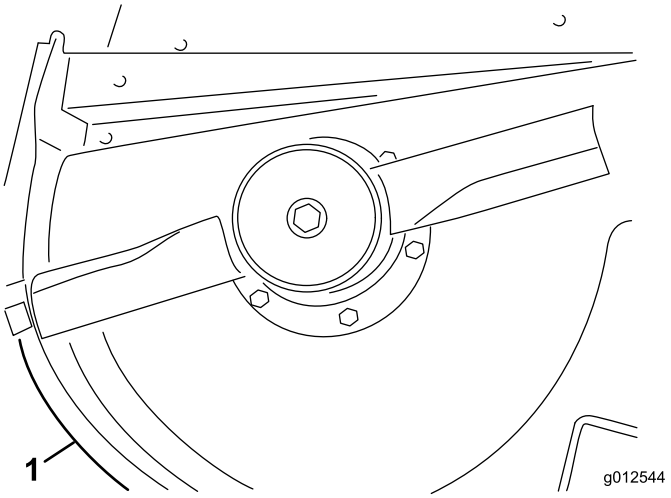

Figura 16

1. Piano destro

12. Fissate il deflettore destro al piatto di taglio con 1 bullone (1/4-20 x 1 poll.), 2 bulloni (1/4-20 x 3/4 poll.) e 3 dadi di bloccaggio. Posizionate le teste dei bulloni all'interno del piatto di taglio.

7

Montaggio del nuovo arresto del deflettore

Parti necessarie per questa operazione:

1	Fermo del deflettore
2	Vite a testa cilindrica, 1/4 x 3/4 poll.
2	Dado di bloccaggio, 1/4 poll.

Procedura

1. Utilizzando il nuovo arresto del deflettore come riferimento, impostatelo sull'arresto del deflettore piatto originale (Figura 17). Assicuratevi che il nuovo arresto del deflettore sia allineato al livello inferiore, a contatto con il lato del piatto di taglio, e parallelo al bordo esterno del supporto del deflettore.

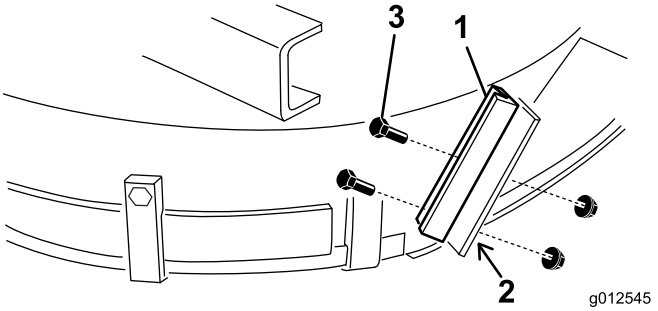

Figura 17

1. Nuovo arresto del deflettore
2. Segnate e praticate i fori
3. Bulloni e dadi

2. Individuate, contrassegnate e praticate due fori del diametro di 9/32 poll. attraverso il vecchio supporto del deflettore.
3. Montate il nuovo supporto del deflettore sul vecchio arresto del deflettore con 2 bulloni (1/4-20 x 3/4 pollici) e dadi di bloccaggio (1/4-20 pollici) come mostrato nella Figura 17.

8

Montaggio del gruppo tendicinghia

Parti necessarie per questa operazione:

1	Gruppo del braccio tendicinghia
1	Vite orientabile
1	Boccola
2	Rondella
1	Dado di bloccaggio, 3/8 poll.
1	Molla
1	Asta filettata
2	Dado flangiato, 5/16 poll.
1	Staffa a molla
2	Vite a testa cilindrica 1/4- x 1 poll.
2	Dado di bloccaggio, 1/4 poll.

Procedura

1. Servendovi delle dimensioni riportate nella Figura 18, individuate, contrassegnate e praticate un foro con diametro di 13/32 poll. nel piatto di taglio. Le dimensioni illustrate indicano l'angolo anteriore destro del piatto di taglio e il bordo dell'apertura di scarico. Le staffe del soffiatore sono state rimosse per chiarezza.

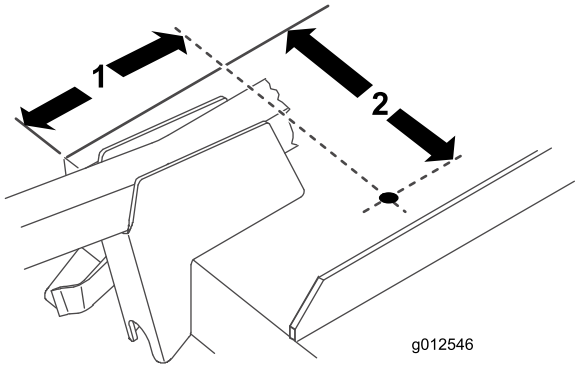

Figura 18

1. 6-13/16 poll.
2. 9-1/8 poll.

2. Servendovi delle dimensioni riportate nella Figura 19, individuate, contrassegnate e praticate un foro con diametro di 13/16 poll. e due fori del diametro di 13/32 poll. nella barra ponte destra.

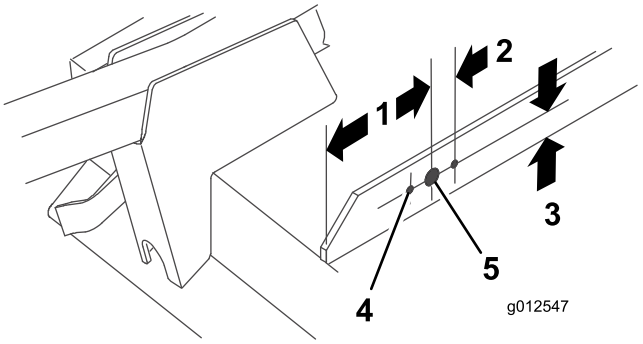

Figura 19

1. 5 poll.
2. 1-1/16 poll. (2)
3. 1 poll.
4. Diametro 13/32 poll. (2)
5. Diametro 13/16 poll.

3. Avvitate un dado flangiato (5/16-18 poll.) di circa 5 cm sull'asta filettata (Figura 20).

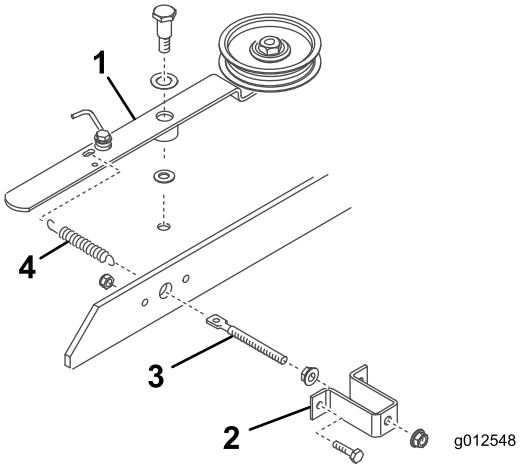

Figura 20

1. Braccio della puleggia tendicinghia
2. Staffa a molla
3. Asta filettata
4. Molla

4. Inserite l'estremità dell'asta filettata nel foro grande nella staffa della molla e fissatela senza serrare con un altro dado flangiato (5/16-18 poll.) (Figura 20). Non serrate i dadi flangiati.
5. Inserite l'altra estremità dell'asta filettata nel foro nella barra ponte e fissate la staffa della molla al ponte con 2 bulloni e dadi di bloccaggio (Figura 20).
6. Agganciate l'anello corto della molla nel foro dell'asta filettata e quello lungo nel foro del braccio del tendicinghia (Figura 20).
7. Montate il braccio della puleggia tendicinghia sul piatto di taglio con i seguenti componenti, in questo ordine: una vite del perno (3/8-16 poll.), una rondella di spinta (1/2 poll.), il braccio del tendicinghia, una rondella di spinta (3/8 poll.), il piatto di taglio e un dado di bloccaggio (3/8-16 poll.) (Figura 20). (Non serrate i dadi flangiati sull'asta filettata a questo punto. Regolate

la tensione della molla dopo aver installato il gruppo del soffiatore e la cinghia).

9

Montaggio del soffiatore

Parti necessarie per questa operazione:

1	Cinghia

Procedura

1. Disponete la cinghia attorno alla puleggia piccola del mandrino del piatto di taglio.
2. Fate scorrere il soffiatore sui perni di allineamento delle staffe di montaggio (Figura 21) mentre disponete la cinghia attorno alla puleggia del soffiatore.

   Nota: Se il soffiatore non scorre facilmente sulle staffe di montaggio, allentate leggermente i bulloni di allineamento.

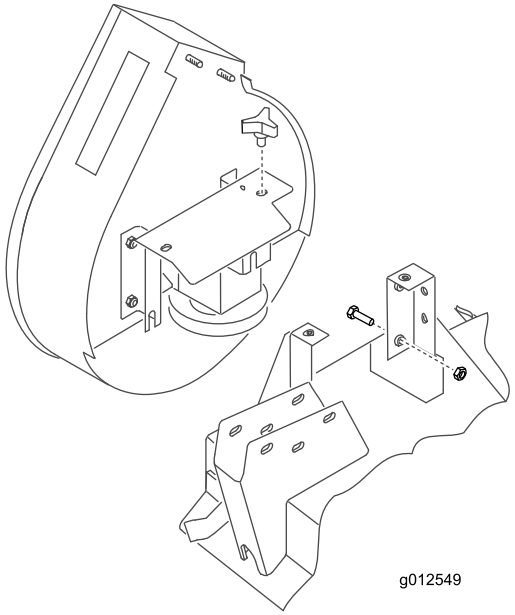

Figura 21

3. Fissate il soffiatore alle staffe con 2 manopole.
4. Regolate la lunghezza della molla a 12,4 cm per la corretta tensione della cinghia regolando i dadi flangiati sull'asta filettata.

10

Montaggio del paraurti

Parti necessarie per questa operazione:

1	Paraurti
4	Vite a testa cilindrica 5/16- x 3 poll.
4	Dado di bloccaggio, 5/16 poll.

Procedura

1. Servendovi delle quote riportate in Figura 22, individuate, contrassegnate e praticate un foro del diametro di 11/32 poll. attraverso entrambe le pareti della staffa del braccio orientabile anteriore destro.

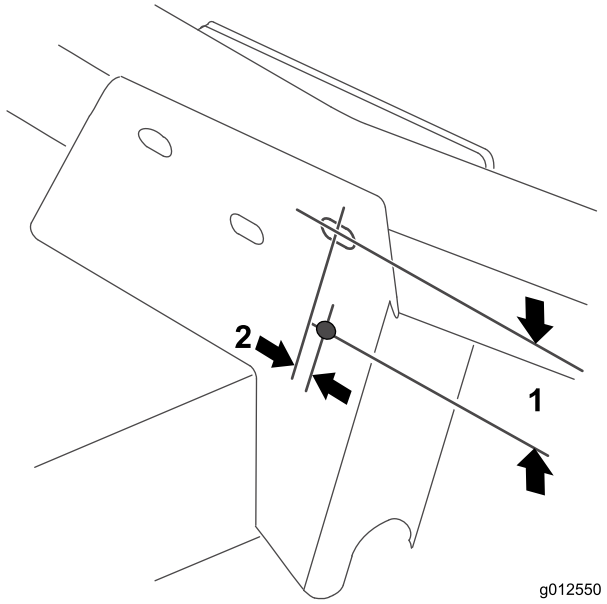

Figura 22

1. 2-1/2 poll.
2. 9,5 mm

2. Fissate il foro di montaggio superiore della staffa di montaggio anteriore del paraurti alla staffa del braccio orientabile con un bullone (5/16-18 x 3 poll.) e un dado di bloccaggio (Figura 23).

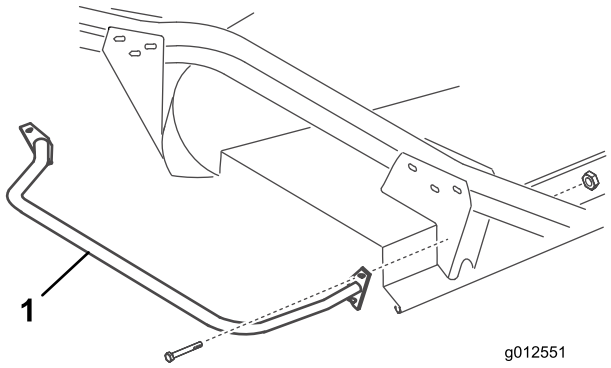

Figura 23

1. Paraurti

3. Servendovi di entrambe le piastre di montaggio come riferimento, individuate, contrassegnate e praticate 3 fori aggiuntivi del diametro di 11/32 poll. attraverso entrambe le pareti delle staffe dei bracci orientabili anteriore e posteriore.

11

Montaggio del nuovo coperchio del piatto di taglio

Parti necessarie per questa operazione:

1	Barra di finitura
1	Coperchio del piatto di taglio

Procedura

1. Inserite una barra di finitura sulla barra ponte di destra, in modo che il lato della staffa della molla sia a distanza di 10 cm dal bordo lontano della barra di finitura (Figura 24).

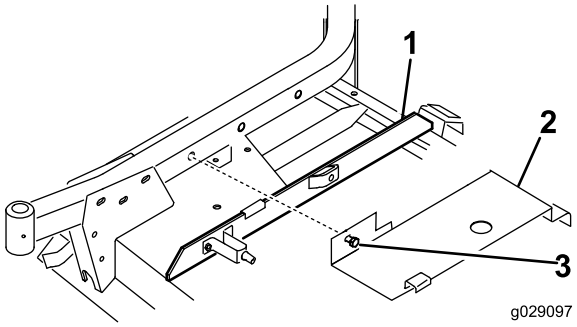

Figura 24

1. Barra di finitura
2. Coperchio
3. Bullone

2. Agganciate la parte posteriore del coperchio del piatto di taglio (Figura 24) sul perno del canale posteriore mentre allineate il bullone di fissaggio del coperchio al foro nel braccio orientabile destro. Il coperchio deve poggiare sulla barra di finitura. All'occorrenza regolate la barra.
3. Fissate il coperchio al braccio orientabile destro con il bullone.

12

Montaggio delle nuove protezioni di sicurezza

Parti necessarie per questa operazione:

1	Protezione cinghia
1	Protezione della puleggia

Procedura

1. Montate la protezione della cinghia sulla macchina (Figura 25).

   Nota: Utilizzate la bulloneria esistente sulla macchina rimuovendola e utilizzandola per installare la protezione.

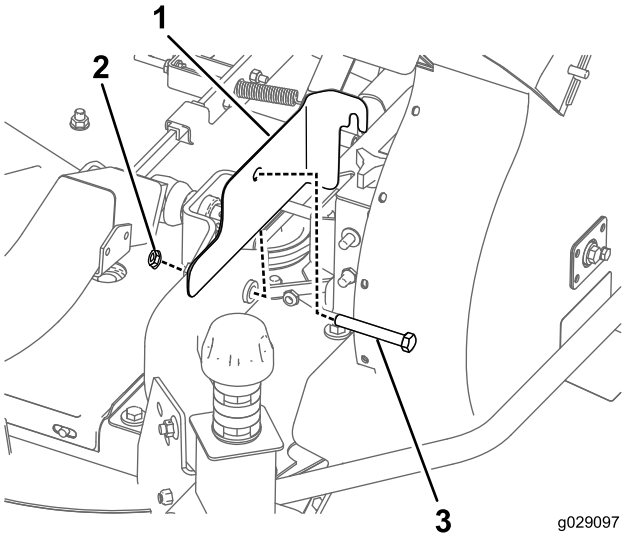

Figura 25

1. Protezione cinghia
2. Dado
3. Bullone

2. Montate la protezione della puleggia sulla macchina (Figura 26).

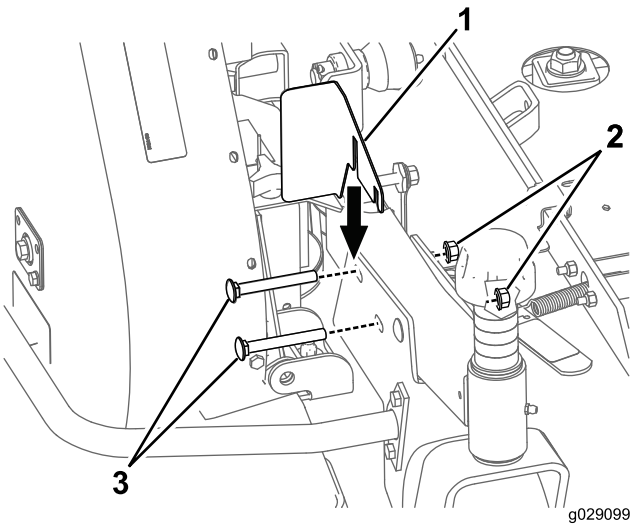

Figura 26

1. Protezione della puleggia
2. Dado
3. Bullone

Nota: Utilizzate la bulloneria esistente sulla macchina rimuovendola e utilizzandola per installare la protezione.

13

Montaggio della nuova molla di contrappeso (solo trattorini serie 200)

Parti necessarie per questa operazione:

1	Molla di contrappeso

Procedura

Per compensare il peso aggiuntivo del gruppo del soffiatore, la molla di contrappeso leggera originale sul lato destro della macchina deve essere sostituita con quella più pesante in dotazione (Figura 27).

1. Rimuovete la coppiglia e il perno con testa e fate scorrere il gruppo della molla via dalla staffa di tenuta.
2. Svitate la molla dalle staffe di fissaggio superiore e inferiore.
3. Avvitate la nuova molla pesante su entrambe le staffe di fissaggio. Assicuratevi che la molla sia completamente avvitata attraverso i fori e che sia a contatto con il lato piatto della staffa.

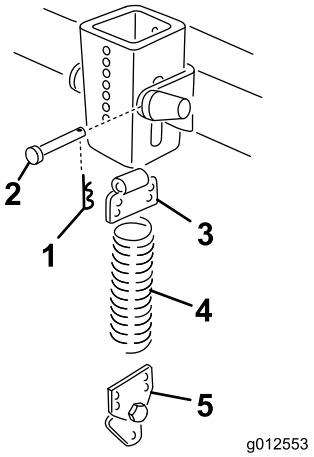

Figura 27

1. Coppiglia
2. Perno con testa
3. Staffa superiore
4. Molla
5. Staffa inferiore

4. Montate il gruppo della molla nella staffa di ritenuta per mezzo di un perno con testa e una coppiglia.

14

Montaggio dell'elemento di taglio sul trattorino

Non occorrono parti

Procedura

1. Innestate il freno di stazionamento, accertatevi che il pedale della trazione sia in folle e che la leva della PDF sia in posizione Off. Avviate il motore e sollevate i bracci di sollevamento. Spegnete il motore.
2. Posizionate l'elemento di taglio davanti al trattorino allineando l'albero di entrata della scatola ingranaggi con l'albero della presa di forza e montate l'albero.
3. Abbassate con attenzione i bracci di sollevamento allineando le staffe dei bracci di sollevamento ai bracci orientabili. Allineate il foro dell'albero della presa di forza con il foro dell'albero di entrata della scatola ingranaggi e montate la spina.
4. Fissate le staffe dei bracci di sollevamento e il lato del supporto di ancoraggio ai bracci orientabili con 4 bulloni e dadi.
5. Avviate il motore e sollevate l'elemento di taglio. Fissate le molle di contrappeso all'elemento di taglio con i bulloni di spallamento e i dadi di bloccaggio.

15

Installazione del nuovo adesivo

Parti necessarie per questa operazione:

1	Adesivo, pericolo

Procedura

Installate l'adesivo di pericolo (numero categorico 66-1340 o 93-7824 per CE) sul bordo anteriore del piatto di taglio, all'interno del braccio orientabile destro.

16

Montaggio della guida di scarico della scatola del soffiatore

Parti necessarie per questa operazione:

1	Gruppo guida di scarico

Procedura

Importante: Quando la guida di scarico del kit soffiatore è in uso con un kit tramoggia da 0,42 metri cubi è necessario tagliare via una sezione della guida di scarico per garantire un corretto inserimento tra soffiatore e tramoggia. Se è in uso con un altro kit, procedete al passaggio 3.

1. Utilizzando le dimensioni illustrate nella Figura 28, servitevi di un metro a nastro e contrassegnate la guida di scarico.

   Nota: Per comodità, alcune guide di scarico possono avere una leggera linea di tracciatura nel punto in cui la guida deve essere tagliata.

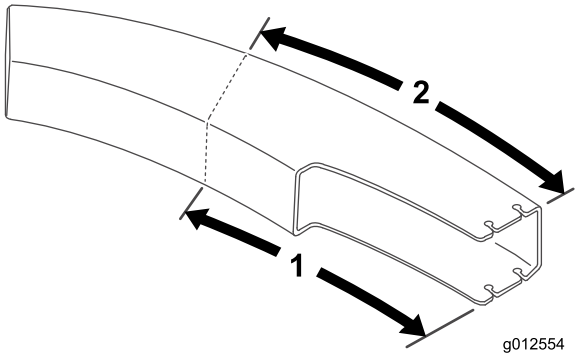

Figura 28

1. 61,2 cm
2. 70,5 cm

2. Tracciate delle righe attorno a tutti i lati della guida di scarico e tagliate con un seghetto.
3. Collocate il piatto all'impostazione dell'altezza di taglio desiderata.
4. Fate scorrere la guida di scarico sull'apertura del soffiatore e sui perni di montaggio (Figura 29).

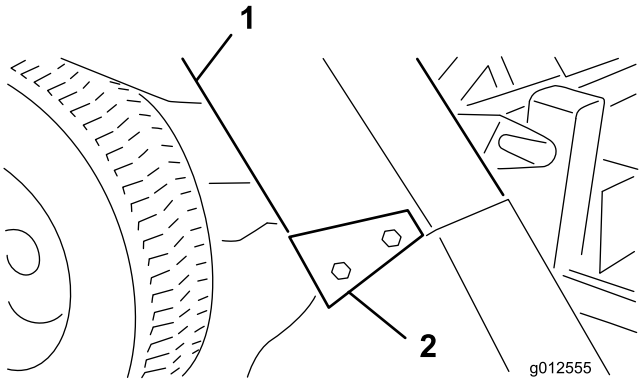

Figura 29

1. Guida di scarico
2. Staffe guida di carico

5. Abbassate il cofano della tramoggia e allineate la guida di scarico con il muso del cofano. Fissate la guida di scarico in posizione con dadi di bloccaggio (5/16 poll.) e 4 staffe della guida di scarico. Posizionate l'estremità larga delle staffe verso la parte posteriore.

Funzionamento

Caratteristiche operative

(Se utilizzato con kit tramoggia da 0,25 o 0,42 metri cubi)

⚠ ATTENZIONE

Quando si rimuove il cesto di raccolta, non azionate mai senza deflettore montato.

Per prestazioni ottimali regolate il pedale di comando della trazione in modo da tenere i giri del motore alti e abbastanza costanti. Una buona regola da seguire è la seguente: diminuite la velocità di trasferimento quando aumenta il carico sulla lama di taglio, ed aumentatela quando il carico sulla lama diminuisce. In tal modo il motore, che funziona con la trasmissione, rileva la velocità reale di trasferimento e mantiene contemporaneamente l'elevata velocità della punta della lama, necessaria per ottenere una falciatura di ottima qualità, un'azione aspirante e il getto di erba nella tramoggia. Se la velocità del soffiatore si riduce eccessivamente, può verificarsi un'ostruzione. I singoli funzionamenti sono riportati nel *Manuale dell'operatore del trattorino e dell'elemento di taglio*.

⚠ PERICOLO

Non posizionate mani o piedi su guida di scarico, soffiatore o elemento di taglio.

1. Il cesto di raccolta è stato concepito per l'utilizzo in condizioni di umidità o secco. Non raccogliete erba eccessivamente lunga in quanto la tramoggia si riempirebbe troppo rapidamente.
2. Nella raccolta di erba bagnata e pesante, è possibile che alcuni residui di tosatura non siano rimossi completamente tramite guida di scarico. Il foro nella parte inferiore della guida di scarico consente la caduta di tali residui di tosatura senza ostruire la guida di scarico. Quando ciò si verifica, diminuite la velocità.
3. Il paraurti che protegge il vano del soffiatore non si estende sufficientemente da eliminare la possibilità che il cesto di raccolta colpisca un oggetto fisso. Mantenete una distanza adeguata dalle ostruzioni per prevenire le collisioni. Tagliate i bordi solo con il lato sinistro dell'elemento di taglio.

   ⚠ ATTENZIONE

   Prestate attenzione a evitare la collisione tra tramoggia e oggetti fissi. Tagliate sempre i bordi con il lato sinistro dell'elemento di taglio.

4. Durante il funzionamento, controllate spesso i residui di tosatura in eccesso rimasti sul manto erboso o l'erba non tagliata. Se si verificano tali condizioni, il soffiatore o l'elemento di taglio può essere ostruito. Arrestate l'unità, disinnestate la presa di forza, inserite il freno di stazionamento e spegnete il motore. Verificate eventuali ostruzioni su guida di scarico, soffiatore o elemento di taglio. Rimuovete eventuali ostruzioni con un bastone o attrezzo simile. Controllate la tensione della cinghia del soffiatore. Se scivola via, regolate nuovamente la tensione.
5. Tagliate l'erba di frequente, specialmente durante la stagione della crescita. Per un manto erboso più corto, tagliate nuovamente l'erba. Sovrapponete le falciate per ottenere uno schema di taglio uniforme.

   Importante: Nel trasporto dell'unità, fissate il cofano del cesto di raccolta in basso o dietro sul camion o sul rimorchio, in modo che il vento non possa aprire il cofano e danneggiarlo.

Rimozione del soffiatore

1. Arrestate il motore e disinserite il tendicinghia. Fissate il tendicinghia alla staffa del braccio orientabile anteriore con il gancio di fissaggio.
2. Rimuovete il copricinghia e sollevate la cinghia dalla puleggia del mandrino. Montate la copertura.
3. Togliete le 2 manopole che fissano il soffiatore alle staffe di montaggio e togliete il soffiatore, la cinghia e la guida di scarico.
4. Per installare il gruppo soffiatore invertite l'operazione.

Utilizzo del deflettore dell'erba

Qualche volta potreste voler utilizzare il piatto di taglio senza soffiatore. Dal momento che sul deflettore dell'erba dovrebbe essere già installato un nuovo perno orientabile, potete montare rapidamente il deflettore sulle staffe di montaggio del soffiatore.

1. Rimuovete il paraurti dal piatto di taglio.
2. Fate scorrere le fessure sul fondo della staffa orientabile del deflettore sui bulloni nella parte laterale delle staffe del piatto di taglio (Figura 30).

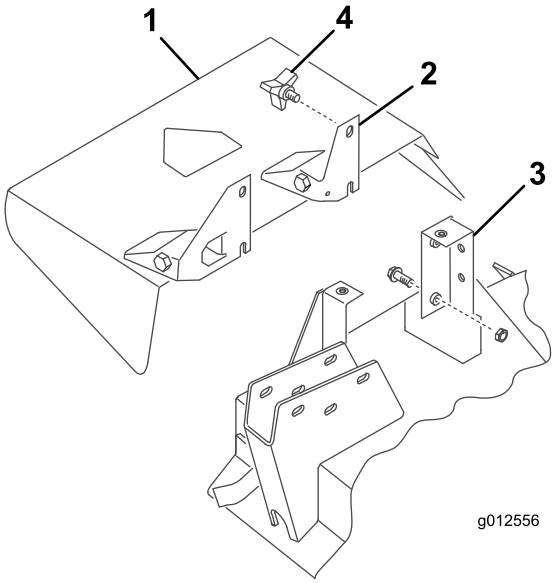

Figura 30

1. Deflettore dell'erba
2. Staffa orientabile
3. Staffa del piatto di taglio
4. Manopola

3. Fissate il deflettore in posizione con le 2 manopole.

Manutenzione

- Controllate la tenuta della ventola della scatola del cambio del soffiatore ogni 50 ore. Serrate il bullone dell'albero della ventola a un valore compreso tra 25 e 25,8 N·m.
- Rimuovete i residui di tosatura dell'erba da cofano, guida di scarico, soffiatore ed elemento di taglio dopo ogni utilizzo. Lavate giornalmente la parte sottostante dell'unità di taglio con il flessibile. L'accumulo eccessivo di residui di tosatura comprometterebbe le prestazioni del sistema di raccolta.
- Controllate la tensione della cinghia e l'usura ogni 50 ore. Per regolare la tensione della cinghia, allentate le viti di montaggio del tendicinghia, inserite la leva del tendicinghia e spingete la puleggia tendicinghia saldamente nella cinghia del soffiatore. Serrate le viti di fissaggio.
- La scatola del cambio del soffiatore richiede una manutenzione minima. Controllate eventuali perdite ogni 50 ore. In caso di perdita, sostituite le guarnizioni e riempite con 59 ml di grasso a base di disolfuro di molibdeno di alta qualità. Ripassate le guarnizioni con questo lubrificante prima del montaggio.
- I singoli requisiti di manutenzione sono riportati nei *Manuali dell'operatore del trattorino e dell'elemento di taglio*.
- Mantenete pulita l'unità. Accertatevi che il motore sia privo di sporcizia e morchia. Verificate che tutti i fermi siano serrati. Controllate l'usura di deflettori e schermi e sostituiteli se necessario.

Note:

Note:

Note:

Dichiarazione di incorporazione

Nº del modello	Nº di serie	Descrizione del prodotto	Descrizione fattura	Descrizione generale	Direttiva
30506	315000001 e superiori	Kit soffiatore 157 cm per tosaerba con scarico laterale Groundsmaster serie 200/3280-D/3320	GM200 62" BLOWER KIT	Kit soffiatore da 157 cm	2006/42/CE, 2000/14/CE

La relativa documentazione tecnica è stata redatta come previsto nella Parte B dell'Allegato VII di 2006/42/EC.

Ci impegneremo a trasmettere, in risposta alle richieste delle autorità nazionali, le informazioni sul macchinario parzialmente completato. Il metodo di trasmissione sarà elettronico.

La macchina non sarà messa in servizio fino all'integrazione nei modelli Toro omologati, come indicato nella relativa Dichiarazione di conformità e secondo le istruzioni, in virtù delle quali possa essere dichiarata conforme con le relative Direttive.

Certificazione:



David Klis
Sr. Engineering Manager
8111 Lyndale Ave. South
Bloomington, MN 55420, USA
September 29, 2014

Contatto Tecnico UE:

Peter Tetteroo
Toro Europe NV
B-2260 Oevel-Westerloo
Belgium

Tel. 0032 14 562960
Fax 0032 14 581911

Elenco dei distributori internazionali:

Distributore:	Paese:	Numero di telefono:	Distributore:	Paese:	Numero di telefono:
Agrolanc Kft	Ungheria	36 27 539 640	Maquiver S.A.	Colombia	57 1 236 4079
Balama Prima Engineering Equip.	Hong Kong	852 2155 2163	Maruyama Mfg. Co. Inc.	Giappone	81 3 3252 2285
B-Ray Corporation	Corea	82 32 551 2076	Mountfield a.s.	Repubblica Ceca	420 255 704 220
Casco Sales Company	Portorico	787 788 8383	Mountfield a.s.	Slovacchia	420 255 704 220
Ceres S.A.	Costa Rica	506 239 1138	Munditol S.A.	Argentina	54 11 4 821 9999
CSSC Turf Equipment (pvt) Ltd.	Sri Lanka	94 11 2746100	Norma Garden	Russia	7 495 411 61 20
Cyril Johnston & Co.	Irlanda del Nord	44 2890 813 121	Oslinger Turf Equipment SA	Ecuador	593 4 239 6970
Cyril Johnston & Co.	Repubblica d'Irlanda	44 2890 813 121	Oy Hako Ground and Garden Ab	Finlandia	358 987 00733
Equiver	Messico	52 55 539 95444	Parkland Products Ltd.	Nuova Zelanda	64 3 34 93760
Femco S.A.	Guatemala	502 442 3277	Perfetto	Polonia	48 61 8 208 416
ForGarder OU	Estonia	372 384 6060	Pratoverde SRL.	Italia	39 049 9128 128
G.Y.K. Company Ltd.	Giappone	81 726 325 861	Prochaska & Cie	Austria	43 1 278 5100
Geomechaniki of Athens	Grecia	30 10 935 0054	RT Cohen 2004 Ltd.	Israele	972 986 17979
Golf international Turizm	Turchia	90 216 336 5993	Riversa	Spagna	34 9 52 83 7500
Guandong Golden Star	Cina	86 20 876 51338	Lely Turfcare	Danimarca	45 66 109 200
Hako Ground and Garden	Svezia	46 35 10 0000	Solvert S.A.S.	Francia	33 1 30 81 77 00
Hako Ground and Garden	Norvegia	47 22 90 7760	Spypros Stavrinides Limited	Cipro	357 22 434131
Hayter Limited (U.K.)	Regno Unito	44 1279 723 444	Surge Systems India Limited	India	91 1 292299901
Hydroturf Int. Co Dubai	Emirati Arabi Uniti	97 14 347 9479	T-Markt Logistics Ltd.	Ungheria	36 26 525 500
Hydroturf Egypt LLC	Egitto	202 519 4308	Toro Australia	Australia	61 3 9580 7355
Irrimac	Portogallo	351 21 238 8260	Toro Europe NV	Belgio	32 14 562 960
Irrigation Products Int'l Pvt Ltd.	India	0091 44 2449 4387	Valtech	Marocco	212 5 3766 3636
Jean Heybroek b.v.	Paesi Bassi	31 30 639 4611	Victus Emak	Polonia	48 61 823 8369

Informativa europea sulla privacy

Dati raccolti da Toro
Toro Warranty Company (Toro) rispetta la privacy. Al fine di elaborare i reclami in garanzia e contattarvi in caso di richiamo di un prodotto, vi chiediamo di comunicarci determinati dati personali direttamente o tramite il rivenditore Toro in loco o Toro Company.

Il sistema di garanzia Toro è installato su server situati negli Stati Uniti, dove la legge sulla tutela della privacy può prevedere una protezione diversa da quella del vostro paese.

COMUNICANDOCI I VOSTRI DATI PERSONALI ACCONSENTITE ALLA LORO ELABORAZIONE COME INDICATO NELL'INFORMATIVA SULLA PRIVACY.

Utilizzo delle informazioni da parte di Toro
Toro può utilizzare i vostri dati personali per elaborare i reclami in garanzia e contattarvi in caso di richiamo di un prodotto e per qualsiasi altra comunicazione, nonché condividere i vostri dati con consociate, rivenditori e altri partner commerciali collegati a tali attività. Non venderemo i vostri dati personali ad altre aziende. Ci riserviamo il diritto di divulgare i dati personali a scopo di conformità con la legislazione applicabile e su richiesta delle autorità competenti, per il corretto funzionamento del sistema o per tutelare noi stessi o gli altri utenti.

Conservazione dei dati personali
Conserveremo i vostri dati personali finché saranno necessari per gli scopi previsti al momento della loro raccolta iniziale o per altri scopi legittimi (come la conformità normativa) o laddove richiesto dalla legislazione applicabile.

L'impegno di Toro per la sicurezza dei vostri dati personali
Adottiamo precauzioni ragionevoli per proteggere la sicurezza dei vostri dati personali, nonché misure atte a mantenere l'accuratezza e lo status corrente dei dati personali.

Accesso e correzione dei dati personali
Per rivedere o correggere i vostri dati personali, contattateci via email all'indirizzo legal@toro.com.

Legislazione australiana relativa ai consumatori

I clienti australiani potranno reperire i dettagli concernenti la legislazione australiana relativa ai consumatori all'interno della confezione o presso il concessionario Toro in loco.

Garanzia Toro per prodotti commerciali generali

Garanzia limitata di due anni

Condizioni e prodotti coperti

Toro Company e la sua affiliata, Toro Warranty Company, ai sensi dell'accordo tra di loro siglato, garantiscono che il vostro Prodotto Commerciale Toro (il "Prodotto") è esente da difetti di materiale e lavorazione per il periodo più breve tra due anni o 1500 ore di servizio*. Questa garanzia si applica a tutti i prodotti ad eccezione degli arieggiatori (per questi prodotti vedere le dichiarazioni di garanzia a parte). Nei casi coperti dalla garanzia, provvederemo alla riparazione gratuita del Prodotto, ad inclusione di diagnosi, manodopera, parti e trasporto. La presente garanzia è valida con decorrenza dalla data di consegna del Prodotto all'acquirente iniziale.
* Prodotto provvisto di contaore.

Istruzioni per ottenere il servizio in garanzia

Voi avete la responsabilità di notificare il Distributore Commerciale dei Prodotti o il Concessionario Commerciale Autorizzato dei Prodotti dal quale avere acquistato il Prodotto, non appena ritenete che esista una condizione prevista dalla garanzia. Per informazioni sul nominativo di un Distributore Commerciale dei Prodotti o di un Concessionario Autorizzato, e per qualsiasi chiarimento in merito ai vostri diritti e responsabilità in termini di garanzia, potete contattarci a:

Toro Commercial Products Service Department
Toro Warranty Company
8111 Lyndale Avenue South
Bloomington, MN 55420-1196

+1–952–888–8801 o +1–800–952–2740
E-mail: commercial.warranty@toro.com

Responsabilità del Proprietario

Quale proprietario del Prodotto siete responsabile della manutenzione e delle regolazioni citate nel *Manuale dell'operatore*. La mancata esecuzione della manutenzione e delle regolazioni previste possono rendere invalido il reclamo in garanzia.

Articoli e condizioni non coperti da garanzia

Non tutte le avarie o i guasti che si verificano durante il periodo di garanzia sono difetti di materiale o lavorazione. Quanto segue è escluso dalla presente garanzia:

- Avarie del prodotto risultanti dall'utilizzo di parti di ricambio non originali Toro, o dal montaggio e utilizzo di parti aggiuntive, o dall'impiego di accessori e prodotti modificati non a marchio Toro. Una garanzia a parte può essere fornita dal produttore dei suddetti articoli.
- Avarie del prodotto risultanti dalla mancata esecuzione della manutenzione e/o delle regolazioni consigliate. Qualora non venga eseguita una corretta manutenzione del Prodotto, secondo le procedure consigliate, elencate nel *Manuale dell'operatore*, eventuali richieste di intervento in garanzia potrebbero essere respinte.
- Avarie risultanti dall'utilizzo del prodotto in maniera errata, negligente o incauta.
- Le parti soggette a usura derivante dall'utilizzo, salvo quando risultino difettose. I seguenti sono alcuni esempi di parti di consumo che si usurano durante il normale utilizzo del prodotto: pastiglie e segmenti dei freni, ferodi della frizione, lame, cilindri, rulli e cuscinetti (con guarnizione o da lubrificare), controlame, candele, ruote orientabili e cuscinetti, pneumatici, filtri, nastri e alcuni componenti di irrigatori, come membrane, ugelli, valvole di ritegno, ecc.
- Avarie provocate da cause esterne. I seguenti sono solo alcuni esempi di cause esterne: condizioni atmosferiche, metodi di rimessaggio, contaminazione, utilizzo di carburanti, refrigeranti, lubrificanti, additivi, fertilizzanti, acqua o prodotti chimici non autorizzati, ecc.
- Avarie o problemi prestazionali dovuti all'utilizzo di carburanti (per es. benzina, diesel o biodiesel) non conformi ai rispettivi standard industriali.
- Rumore, vibrazione, usura e deterioramento normali.
- L'usura normale dovuta all'uso comprende, senza limitazione alcuna, danni a sedili causati da usura o abrasione, superfici verniciate usurate, adesivi o finestrini graffiati, ecc.

Parti

Le parti previste per la sostituzione come parte della manutenzione sono garantite per il periodo di tempo fino al tempo previsto per la sostituzione di tale parte. Le parti sostituite ai sensi della presente garanzia sono coperte per tutta la durata della garanzia del prodotto originale e diventano proprietà di Toro. Toro si riserva il diritto di prendere la decisione finale in merito alla riparazione di parti o gruppi esistenti, o alla loro sostituzione. Per le riparazioni in garanzia Toro può utilizzare parti ricostruite.

Garanzia sulla batteria agli ioni di litio e deep cycle:

Le batterie agli ioni di litio e deep cycle hanno uno specifico numero totale di kilowattora erogabili durante la loro vita. Le modalità di utilizzo, ricarica e manutenzione possono allungare o abbreviare la vita totale della batteria. Man mano che le batterie di questo prodotto si consumano, la quantità di lavoro utile tra gli intervalli di carica si ridurrà lentamente, fino a che la batteria sarà del tutto esaurita. La sostituzione di batterie che, a seguito del normale processo di usura, risultano inutilizzabili, è responsabilità del proprietario del prodotto. Durante il normale periodo di garanzia del prodotto potrebbe essere necessaria la sostituzione delle batterie, a spese del proprietario.
Nota: (Solo batteria agli ioni di litio): Una batteria agli ioni di litio ha soltanto una garanzia prorata parziale da 3 a 5 anni in base alla durata di servizio e ai kilowattora utilizzati. Per ulteriori informazioni si rimanda al *Manuale dell'operatore*.

La manutenzione è a spese del proprietario.

La messa a punto, la lubrificazione e la pulizia del motore, la sostituzione dei filtri, il refrigerante e l'esecuzione delle procedure di manutenzione consigliata sono alcuni dei normali servizi richiesti dai prodotti Toro a carico del proprietario.

Condizioni generali

La riparazione da parte di un Distributore o Concessionario Toro autorizzato è l'unico rimedio previsto dalla presente garanzia.

Né The Toro Company né Toro Warranty Company sono responsabili di danni indiretti, incidentali o consequenziali in merito all'utilizzo dei Prodotti Toro coperti dalla presente garanzia, ivi compresi costi o spese per apparecchiature sostitutive o assistenza per periodi ragionevoli di avaria o di mancato utilizzo in attesa della riparazione ai sensi della presente garanzia. Ad eccezione della garanzia sulle emissioni, citata di seguito, se pertinente, non vi sono altre espresse garanzie. Tutte le garanzie implicite di commerciabilità e idoneità all'uso sono limitate alla durata della presente garanzia esplicita.

In alcuni stati non è permessa l'esclusione di danni incidentali o consequenziali, né limitazioni sulla durata di una garanzia implicita; di conseguenza, nel vostro caso le suddette esclusioni e limitazioni potrebbero non essere applicabili. La presente garanzia concede diritti legali specifici; potreste inoltre godere di altri diritti, che variano da uno Stato all'altro.

Nota relativa alla garanzia del motore:

Il Sistema di Controllo delle Emissioni presente sul vostro Prodotto può essere coperto da garanzia a parte, rispondente ai requisiti stabiliti dall'Environmental Protection Agency (EPA) degli Stati Uniti e/o dall'Air Resources Board (CARB) della California. Le limitazioni di cui sopra, in termini di ore, non sono applicabili alla garanzia del Sistema di Controllo delle Emissioni. I particolari sono riportati nella Dichiarazione di Garanzia sul Controllo delle Emissioni del motore, fornita con il prodotto o presente nella documentazione del costruttore del motore

Paesi diversi dagli Stati Uniti e dal Canada

I clienti acquirenti di prodotti Toro esportati dagli Stati Uniti o dal Canada devono contattare il proprio Distributore (Concessionario) Toro per ottenere le polizze di garanzia per il proprio paese, regione o stato. Se per qualche motivo non siete soddisfatti del servizio del vostro Distributore o avete difficoltà nell'ottenere informazioni sulla garanzia, siete pregati di rivolgervi all'importatore Toro.