Form No. 3391-808 Rev A

Blazerset van 157 cm

Groundsmaster® 200/3280-D/3320-serie maaiers met zijuitworp

Modelnr.: 30506—Serienr.: 315000001 en hoger

Gebruikershandleiding

Veiligheid

⚠ WAARSCHUWING

CALIFORNIË
Proposition 65 Waarschuwing

Dit product bevat een chemische stof of chemische stoffen waarvan de Staat Californië weet dat ze kanker, geboorteafwijkingen en schade aan het voortplantingssysteem veroorzaken.

Dit product voldoet aan alle relevante Europese richtlijnen. Raadpleeg de inbouwverklaring achterin deze uitgave voor meer informatie.

Onjuist gebruik of onderhoud van de machine kan letsel tot gevolg hebben. Om het risico op letsel te verminderen, dient u zich aan de volgende veiligheidsinstructies te houden en altijd op de veiligheidssymbolen te letten, die betekenen Voorzichtig, Waarschuwing of Gevaar – "instructie voor persoonlijke veiligheid". Niet-naleving van de instructie kan leiden tot lichamelijk of dodelijk letsel.

Vóór het gebruik

- Lees deze handleiding en zorg ervoor dat u deze begrijpt voordat u de machine start en in gebruik neemt. Zorg ervoor dat u vertrouwd raakt met alle bedieningsorganen en weet hoe u de motor snel kunt stoppen.
- Laat kinderen nooit de machine bedienen. Laat volwassenen de machine nooit bedienen zonder dat zij een grondige instructie hebben gekregen. Deze machine mag uitsluitend worden gebruikt door getrainde personen die deze handleiding hebben gelezen en ervaring hebben met het rijden op hellingen.
- Gebruik de blazer nooit als u onder invloed van drugs of alcohol verkeert.
- Bliksem kan ernstig of dodelijk letsel veroorzaken. Als u bliksem ziet of donder hoort in het gebied, gebruik de machine dan niet; ga schuilen.
- Haal alle rommel en andere voorwerpen weg die opgepikt en weggeslingerd kunnen worden door de maaimessen. Houd alle omstanders uit de buurt van het werkgebied.
- Zorg ervoor dat alle veiligheidsschermen en veiligheidsvoorzieningen op hun plaats zitten. Als veiligheidsschermen, veiligheidsvoorzieningen of stickers in slechte staat verkeren of beschadigd zijn, moet u deze herstellen of vervangen voordat u het voertuig gaat gebruiken. Draai ook losse moeren, bouten of schroeven vast zodat veilig met de machine kan worden gewerkt.
- Draag geen losse kleding, want die kan worden gegrepen door bewegende onderdelen. Draag altijd stevig, slipbestendig schoeisel en een lange broek. Het verdient aanbeveling een veiligheidsbril, veiligheidsschoenen en een helm te dragen. Dit is verplicht op grond van diverse plaatselijke verordeningen en verzekeringsbepalingen.
- Zorg ervoor dat veiligheidsschakelaars juist ingesteld staan, zodat de motor alleen kan starten als het tractiepedaal losgelaten wordt - neutraalstand - en de schakelaar van de aftakas uitgeschakeld is.
- Vul de brandstoftank voordat u de motor start. Vermijd morsen van brandstof. Benzine is ontvlambaar. Wees daarom voorzichtig als u ermee omgaat.
  - Gebruik een goedgekeurde brandstofcontainer.
  - Vul de brandstoftank niet als de motor loopt of heet is.
  - Rook nooit als u omgaat met brandstof.
  - Vul de brandstoftank in de open lucht tot ongeveer 25 mm vanaf de bovenkant van de tank (niet de vulbuis).
  - Neem eventueel gemorste brandstof op.

Tijdens het gebruik

- Neem plaats op de bestuurdersstoel als u de motor start en de machine in gebruik neemt.
- Zorg ervoor dat de borgpen van het stoelscharnier altijd gemonteerd is.
- Alvorens de motor te starten:
  - Stel de parkeerrem in werking.
  - Zorg ervoor dat het tractiepedaal in neutraal staat en de aftakas uitgeschakeld is.
  - Nadat u de motor gestart hebt, laat u de parkeerrem los en haalt u uw voet van het tractiepedaal. De machine mag niet bewegen. Als u merkt dat de machine beweegt, staat de contraveer van de

© 2015—The Toro® Company
8111 Lyndale Avenue South
Bloomington, MN 55420

Registreer uw product op www.Toro.com. Vertaling van de oorspronkelijke tekst (NL)

CE

Gedrukt in de VS.
Alle rechten voorbehouden

3391-808 A

neutraalstand verkeerd afgesteld. Schakel de motor uit en stel af totdat de machine niet meer kruipt als u het tractiepedaal loslaat.

- Laat de motor niet in een afgesloten ruimte zonder goede ventilatie lopen. Uitlaatgassen zijn gevaarlijk en kunnen de dood veroorzaken.
- De stoel biedt plaats aan één persoon. Vervoer dus nooit passagiers.
- Wees aandachtig bij het rijden onder obstakels en ga na of er genoeg speling is.
- De grasgeleider of de complete blazer moet altijd op de maaieenheid gemonteerd zijn.
- De bestuurder moet bedreven en getraind zijn in het rijden op hellingen. Onvoorzichtig rijden op heuvels of hellingen kan tot gevolg hebben dat u de controle over het voertuig verliest en het voertuig kantelt of omrolt. Dit kan leiden tot lichamelijk letsel of de dood.
- Rij voorzichtig op een helling. U mag daarom nooit plotseling starten of stoppen bij het op- en afrijden van een helling.
- Als de motor afslaat of de machine vaart verliest en de top van een helling niet haalt, mag u de machine nooit keren. U moet dan altijd langzaam in een rechte lijn achterwaarts de helling af rijden.
- De machine bedienen vereist de volledige aandacht van de bestuurder. Om te voorkomen dat u de controle over de machine verliest, moet u de volgende instructies naleven:
  - Werk uitsluitend bij daglicht of goed kunstlicht.
  - Rij langzaam.
  - Vermijd plotseling starten en stoppen.
  - Kijk achter de machine voordat u achteruitrijdt.
  - Let op kuilen of andere verborgen gevaren.
  - Rij niet te dicht langs bunkers, greppels, sloten of andere gevaarlijke punten.
  - Verminder de snelheid als u een scherpe bocht maakt of draait op een helling.
  - Om beter in balans te kunnen blijven tijdens het sturen, moet het maaidek zijn neergelaten tijdens het afdalen.
- De grasgeleider moet altijd gemonteerd zijn en in de laagste stand op de maaieenheid als de blazer wordt verwijderd. Dit product is ontworpen om objecten in de grond te drijven waar zij snel energie verliezen in met gras begroeid terrein. Maar neem geen risico's die letsel kunnen veroorzaken! Als er onverwachts een persoon of huisdier in of in de buurt van het maaigebied verschijnt, **moet u stoppen met maaien**. Onvoorzichtig gebruik in combinatie met de hoeken van het terrein, afkaatsingen en verkeerd geplaatste schermen kunnen leiden tot letsel als gevolg van uitgeworpen voorwerpen. Ga pas verder met maaien als er niets of niemand meer in het maaigebied is.
- U mag het maaidek nooit opheffen als de messen of andere onderdelen in beweging zijn.
- Als de maaimessen een vast voorwerp raken of als de machine abnormaal trilt, moet u de aftakas uitschakelen, de gashendel op TRAAG zetten, de parkeerrem in werking stellen en de motor uitschakelen. Verwijder het sleuteltje uit het contact om te voorkomen dat de motor per ongeluk start. Controleer het maaidek, de blazer en de tractie-eenheid op schade en kapotte onderdelen. Herstel eventuele schade voordat u de motor weer start en het maaidek gaat gebruiken. Controleer of de maaimessen in goede staat zijn en de mesbouten tot de juiste spanning zijn vastgedraaid (zie Gebruikershandleiding van het maaidek).
- Als het afvoergebeid van het maaidek of de blazer verstopt raakt, schakel dan de aftakas en de motor uit voordat u de obstructie verwijdert.
- Laat het tractiepedaal los om de machine te stoppen. Het tractiepedaal geleidelijk omkeren kan voor bijkomende remkracht zorgen.
- Raak de motor, de geluiddemper of het aangrenzende scherm niet aan als de motor loopt of direct nadat u deze heeft afgezet. Deze kunnen heet zijn en brandwonden veroorzaken.
- Leg het maaidek neer op de grond en haal het sleuteltje uit het contact als u de machine onbeheerd achterlaat.
- Voordat u de bestuurdersstoel verlaat:
  - Beweeg het tractiepedaal naar de neutraalstand en haal uw voet van het pedaal.
  - Stel de parkeerrem in werking en schakel de aftakas uit.
  - Zet de motor af en haal het sleuteltje uit het contact. Wacht tot alle onderdelen tot stilstand zijn gekomen voordat u de stoel verlaat.

Onderhoud

- Haal het sleuteltje uit het contact om te voorkomen dat de motor per ongeluk start als u onderhouds- of afstelwerkzaamheden aan de machine verricht of deze opslaat.
- Indien belangrijke reparaties nodig zijn of hulp vereist is, moet u contact opnemen met een erkende Toro dealer.
- Om het risico op brand te verminderen, moet u de omgeving van de motor vrij houden van overtollig vet, gras, bladeren en aangekoekt vuil.
- Zorg ervoor dat alle moeren, bouten en schroeven goed zijn vastgedraaid zodat u veilig met de machine kunt werken. Controleer regelmatig of alle montagebouten van de maaimessen tot de juiste torsie vastgedraaid zijn (zie de *Gebruikershandleiding van het maaidek*).
- Zorg ervoor dat alle aansluitstukken van de hydraulische leidingen vastzitten en alle hydraulische slangen en leidingen in goede staat verkeren voordat u druk zet op het hydraulische systeem.
- Houd lichaam en handen uit de buurt van kleine lekgaten of spuitmonden waaruit onder hoge druk hydraulische

vloeistof ontsnapt. U kunt lekken in het hydraulische systeem opsporen met behulp van karton of papier. Doe dit niet met uw handen. Hydraulische vloeistof die onder druk ontsnapt, kan voldoende kracht hebben om door de huid heen te dringen en letsel te veroorzaken. Vloeistof die in de huid dringt, dient binnen enkele uren operatief te worden verwijderd door een arts die bekend is met deze vorm van verwondingen, omdat anders gangreen kan ontstaan.

- Voordat u het hydraulische systeem loskoppelt of werkzaamheden daaraan verricht, moet u alle druk in het systeem opheffen. Dit doet u door de motor af te zetten en het werktuig neer te laten op de grond.
- Als de motor moet lopen voor onderhoud of om een afstelling uit te voeren, blijf dan uit de buurt van de vermogenaftakas, de maaimessen en andere bewegende onderdelen.
- Op het moment van de fabricage voldeed de machine aan de geldende veiligheidseisen voor zitmaaiers. Om de beste prestaties te verkrijgen en er zeker van te zijn dat de machine altijd veilig kan worden gebruikt, moet u ter vervanging originele Toro-onderdelen en -accessoires gebruiken. Vervangstukken en -accessoires van andere fabrikanten kunnen ertoe leiden dat uw machine niet voldoet aan de veiligheidseisen, en de garantie kan vervallen.

Veiligheids- en instructiestickers

Veiligheidsstickers en veiligheidsinstructies zijn gemakkelijk zichtbaar voor de bestuurder en bevinden zich bij plaatsen waar gevaar kan ontstaan. Vervang alle beschadigde of verdwenen stickers.

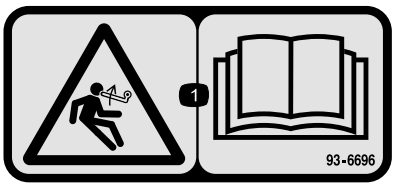

93–6696

1. Opgeslagen energie - Lees de *gebruikershandleiding*.

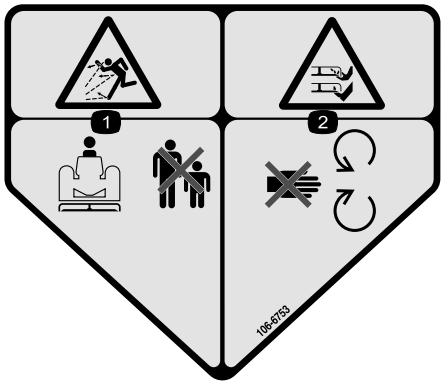

106-6753

1. De machine kan voorwerpen uitwerpen—Houd omstanders op een veilige afstand van de machine.
2. Handen of voeten kunnen worden gesneden/geamputeerd, maaimes - Blijf uit de buurt van bewegende onderdelen.

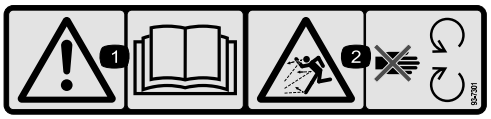

93–7301

1. Waarschuwing - Raadpleeg de *Gebruikershandleiding*.
2. Ledematen kunnen worden gegrepen - Blijf uit de buurt van bewegende onderdelen en houd alle beschermende delen op hun plaats.

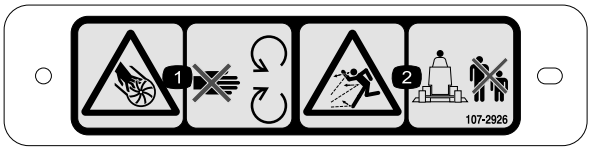

107-2926

1. Ledematen kunnen worden gesneden/geamputeerd; ventilator – Blijf uit de buurt van bewegende onderdelen.
2. De machine kan voorwerpen uitwerpen - Houd omstanders op een veilige afstand van de machine.

Montage

Losse onderdelen

Gebruik onderstaande lijst om te controleren of alle onderdelen zijn geleverd.

Procedure	Omschrijving	Hoeveelheid	Gebruik
1	Geen onderdelen vereist	–	Het maaidek van de tractie-eenheid verwijderen.
2	Dubbele poelie Moer van poelie Moer deksel	1 1 1	De nieuwe aspoelie monteren.
3	Mes	3	Plaats de nieuwe messen.
4	Draaibeugels	2	De grasgeleider verwijderen en afstellen.
5	Blazer met montagebeugels Tapbout, 5/16 x 1 inch Borgmoer, 5/16 Slotbout, 3/8 x 3/4 inch Flensmoer, 3/8 inch	1 3 4 4 3	De montagebeugels voor de blazer monteren.
6	Voorste grasgeleider Achterste grasgeleider Achterrand Linkerrand Rechterrand Tapbout, 5/16 x 5/8 inch Borgmoer, 5/16 inch Tapbout, 3/8 x 1 inch Borgring, 3/8 inch Tapbout, 1/4 x 1 inch Tapbout, 1/4 x 3/4 inch Borgmoer, 1/4 inch	1 1 1 1 1 6 6 4 4 3 3 6	De grasgeleiders van het maaidek monteren
7	Aanslag van grasgeleider Tapbout, 1/4 x 3/4 inch Borgmoer, 1/4 inch	1 2 2	De nieuwe aanslag van de grasgeleider monteren.
8	Spanpoelie Kantelschroef Lagerbus Ring Borgmoer, 3/8 inch Veer Stang met draaduiteinde Flensmoer, 5/16 inch Veerbeugel Tapbout, 1/4 x 1 inch Borgmoer, 1/4 inch	1 1 1 2 1 1 1 2 1 2 2	De spanpoelie monteren.
9	Riem	1	De blazer monteren.

Procedure	Omschrijving	Hoeveel-heid	Gebruik
10	Bumper Tapbout, 5/16 x 3 inch Borgmoer, 5/16 inch	1 4 4	Monteer de bumper
11	Sierstrip Deksel van maaidek	1 1	Het nieuwe deksel van het maaidek monteren.
12	Riemkap Poeliekap	1 1	De nieuwe veiligheidskappen monteren.
13	Veer van tegengewicht	1	De nieuwe veer van het tegengewicht monteren.
14	Geen onderdelen vereist	–	Plaats het maaidek op de tractie-eenheid.
15	Sticker, gevaar	1	De nieuwe sticker aanbrengen.
16	Buis	1	Het uitwerpkanaal van de blazerbehuizing monteren.

Instructiemateriaal en aanvullende onderdelen

Omschrijving	Hoeveel-heid	Gebruik
Montage-instructies	1	Lees vóór de montage
Onderdelencatalogus	1	Gebruiken om onderdeelnummers op te zoeken
Conformiteitscertificaat	1	CE-certificaat

1

Het maaidek van de tractie-eenheid verwijderen

Geen onderdelen vereist

Procedure

1. Plaats de machine op een horizontaal oppervlak, breng het maaidek omhoog, stel de parkeerrem in werking, zet het tractiepedaal in de neutraalstand, schakel de aftakas in de Uit-stand, zet de motor af en verwijder het sleuteltje uit het contact.

⚠ VOORZICHTIG

De veer van het tegengewicht is samengedrukt wanneer het maaidek neergelaten is (enkel tractie-eenheden uit de 200-serie).

Til altijd het maaidek op voordat u de veer gaat afstellen of verwijderen.

2. Alleen op tractie-eenheden uit de 200-serie: maak het tegengewicht los van de tractie-eenheid, neem de vergrendelpennen uit de beugels, neem de veerspanners van de beugels en leg ze op het maaidek. Maak de vergrendelpennen losjes vast aan de beugels zodat u ze niet verliest (Figuur 1).

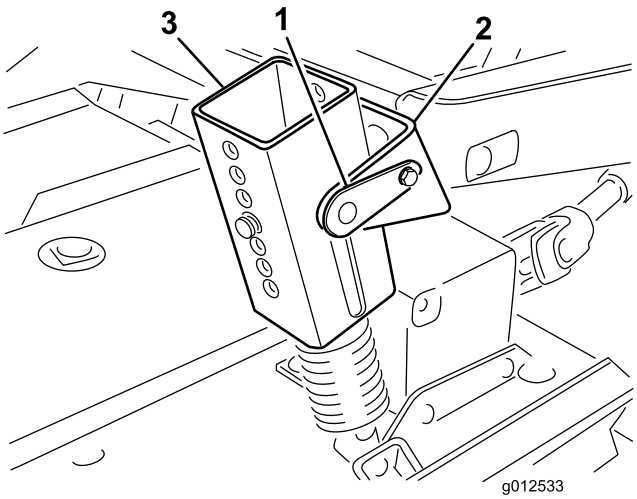

Figuur 1

1. Vergrendelpen
2. Beugel
3. Veerspanner

3. Laat het maaidek zakken en verwijder de 4 bouten en moeren waarmee de beugels van de hefarmen bevestigd zijn aan de zwenkarmen (Figuur 2).

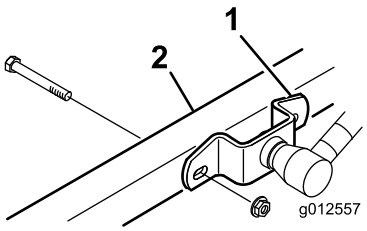

Figuur 2

1. Beugel van hefarmen
2. Rechter zwenkarm

4. Start de motor en breng de hefarmen van de tractie-eenheid omhoog.
5. Schakel de motor uit en schuif het maaidek bij de tractie-eenheid vandaan; ontkoppel daarbij het mannelijke en vrouwelijke gedeelte van de aftakas (Figuur 3).

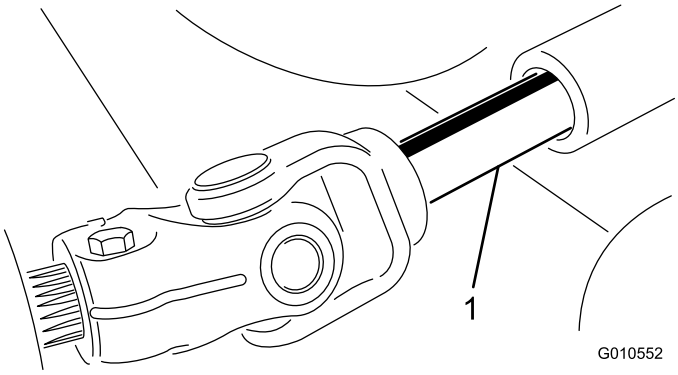

Figuur 3

1. Aftakas

⚠ VOORZICHTIG

Als de motor wordt gestart en de aftakas kan draaien, kan dit ernstig letsel tot gevolg hebben.

U mag de motor niet starten en de aftakashendel niet inschakelen als de aftakas niet is aangesloten op de tandwielkast van het maaidek.

2

De nieuwe aspoelie monteren

Benodigde onderdelen voor deze stap:

1	Dubbele poelie
1	Moer van poelie
1	Moer deksel

Procedure

1. Maak de sluitingen los waarmee het rechterdeksel bevestigd is bovenaan het maaidek. Verwijder het deksel van het maaidek.
2. Zet de 2 moeren los waarmee de plaat van de spanpoelie bevestigd is zodat de spanpoelie niet meer tegen de riem aandrukt (Figuur 4).

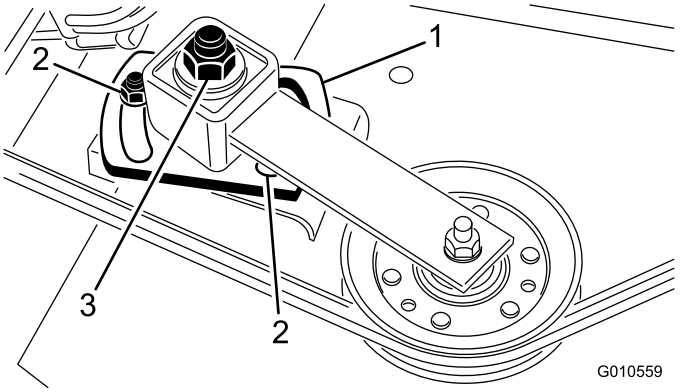

Figuur 4

1. Plaat van de spanpoelie
2. Moer (2)
3. Stelmoer van spanpoelie

3. Verwijder de riem van de aspoelie aan de rechterkant (Figuur 4).
4. Verwijder de zes slotbouten en flensmoeren waarmee de asbehuizing bevestigd is aan het maaidek (Figuur 5). Schuif de asbehuizing uit de onderzijde van het maaidek.
5. Verwijder de moer en ring waarmee de poelie vastzit op de as. Verwijder de poelie van de as.
6. Schuif de nieuwe dubbele aspoelie op de as. Monteer de moer van de poelie nu nog niet.
7. Schuif het uiteinde van de asbehuizing waar de poelie zit door het gat in het maaidek en leid de riem rond de poelie en de spanpoelie. Breng de asbehuizing aan op zijn plaats met 6 slotbouten en flensmoeren.

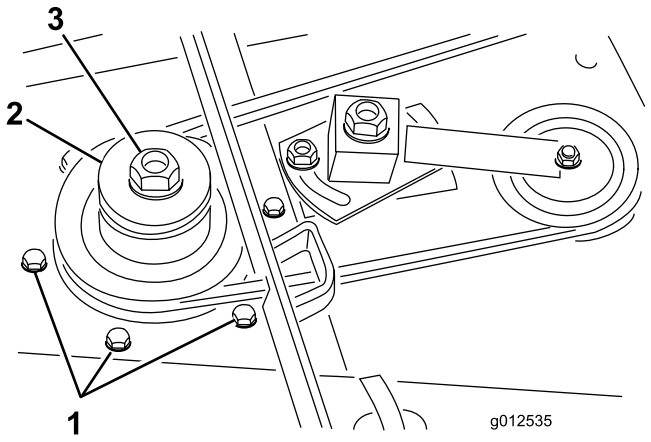

Figuur 5

1. Slotbouten
2. Dubbele aspoelie
3. Moer van poelie

8. Monteer de oude ring en de nieuwe poeliemoer op de as en draai aan tot 135,5 Nm. Plaats de moerdop.
9. Draai de stelmoer van de spanpoelie aan met een torsie van 48 tot 54 Nm om de juiste riemspanning te bereiken. Draai de moeren van de plaat van de spanpoelie vast.

3

De nieuwe messen monteren

Benodigde onderdelen voor deze stap:

3	Mes

Procedure

1. Pak het uiteinde van het mes vast met een dikke, gevoerde handschoen. Verwijder de mesbout, de antiscalpeercup en het mes van de as (Figuur 6).

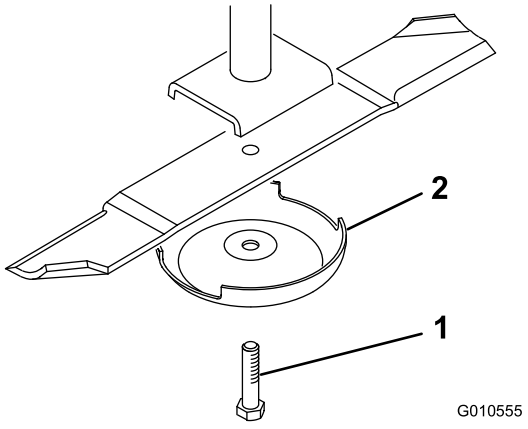

Figuur 6

1. Mesbout
2. Antiscalpeercup

2. Monteer eerst een nieuw mes (vleugel naar het maaidek) en vervolgens een antiscalpeercup. Bevestig de onderdelen met behulp van de mesbout. Draai de mesbout vast met een torsie van 115 tot 149 N·m.
3. Herhaal deze procedure bij alle messen.

4

De grasgeleider verwijderen en afstellen

Benodigde onderdelen voor deze stap:

2	Draaibeugels

Procedure

1. Verwijder de bouten, borgmoeren en veren waarmee de bevestigingen van de grasgeleider vastzitten op de draaibeugels (Figuur 7). Verwijder de geleider.
2. Verwijder de slotbouten en flensmoeren waarmee de draaibeugels bevestigd zijn aan de behuizing (Figuur 7). Verwijder de draaibeugels. Bewaar het bevestigingsmateriaal voor later gebruik.
3. Verwijder de 2 slotbouten, platte ringen en borgmoeren waarmee de steunplaat aan de onderkant van de behuizing en de verstevigingsplaat aan de bovenzijde van de behuizing zijn bevestigd (Figuur 7).

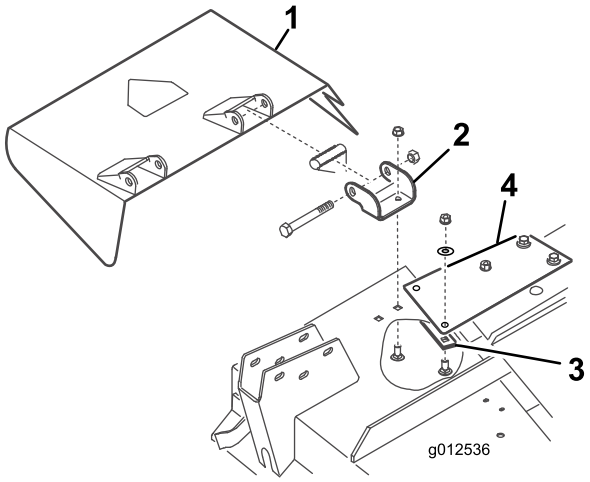

Figuur 7

1. Grasgeleider
2. Draaibeugels
3. Steunplaat
4. Verstevigingsplaat

4. Gebruik de bouten, borgmoeren en veren die u eerder verwijderd hebt om de nieuwe draaibeugels te monteren op de bevestigingen van de grasgeleider (Figuur 8). Draai de moeren niet te vast: de beugels moeten namelijk vrij kunnen draaien. Bewaar de eenheid voor als u gaat werken met zijdelingse uitworp.

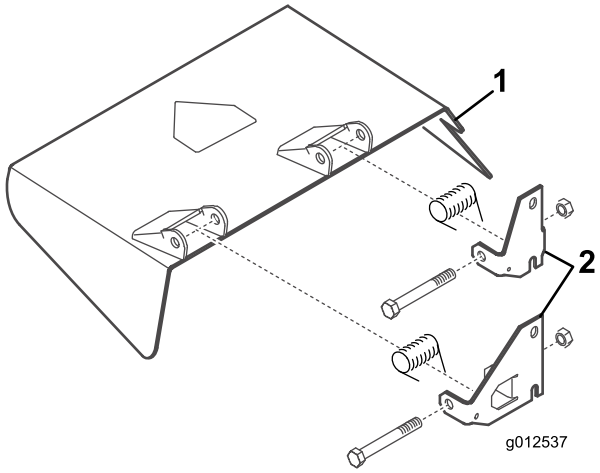

Figuur 8

1. Grasgeleider
2. Draaibeugels

5

De montagebeugels voor de blazer monteren

Benodigde onderdelen voor deze stap:

1	Blazer met montagebeugels
3	Tapbout, 5/16 x 1 inch
4	Borgmoer, 5/16
4	Slotbout, 3/8 x 3/4 inch
3	Flensmoer, 3/8 inch

Procedure

1. Verwijder de sluitingen waarmee de veersluiting van het deksel van het rechtermaaidek bevestigd is aan de rechterkant van het maaidek (Figuur 9). Verwijder en bewaar de sluiting samen met het rechterdeksel voor later gebruik.
2. Plaats de blazer en de montagebeugels op het maaidek. Lijn daarbij de montagegaten uit met de gaten die eerder dienden om de grasgeleider te bevestigen. Figuur 9 toont de beugels zonder blazer. Zorg dat de blazer tegen het maaidek aanzit.

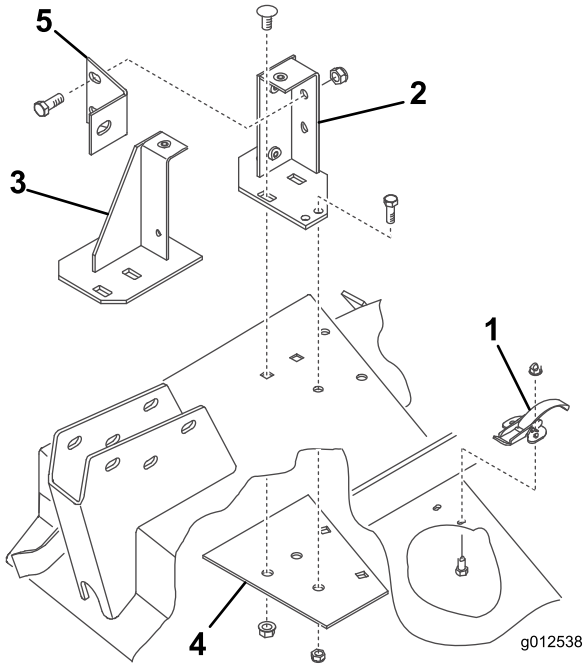

Figuur 9

1. Veersluiting
2. Achterste montagebeugel
3. Voorste montagebeugel
4. Steunplaat
5. Blazerbeugel

3. Plaats de blazer en de nieuwe steunplaat onder het maaidek. Lijn daarbij de montagegaten uit met de gaten die eerder dienden om de grasgeleider te bevestigen (Figuur 9).
4. Monteer de voor- en achterbeugel en de steunplaat op het maaidek. Gebruik hierbij telkens 2 eerder verwijderde slotbouten (3/8-16 x 7/8 inch) en flensmoeren (Figuur 9). De boutkoppen horen aan de bovenzijde van het maaidek.
5. Verwijder de 2 knoppen waarmee de blazer bevestigd is aan de montagebeugels. Verwijder de blazer.
6. Gebruik de beugels als sjabloon om de locatie van 2 bijkomende gaten met een diameter van 11/32 inch aan te duiden en uit te boren. (2 gaten voor de achterste beugel en 1 voor de voorste beugel). Gebruik de steunplaat als sjabloon om een van de gaten met een diameter van 11/32 inch te boren voor de achterste beugel.

   Opmerking: Zorg er bij het boren van de gaten voor dat u de zwenkarm niet beschadigt.
7. Bevestig de beugels en de steunplaat aan het maaidek met bouten (5/16–18 x 3/4 inch) en borgmoeren (Figuur 9). De boutkoppen horen aan de bovenzijde van het maaidek.
8. Monteer de blazerbeugel met 2 bouten (3/8-16 x 1 inch) en borgmoeren (Figuur 9) aan de achterste montagebeugel, en met een bout (3/8-16 x 1 inch) aan de zwenkarm.

9. Bij de montage van de hefarmbeugels op de zwenkarmen monteert u de andere kant van de blazerbeugel op de hefarmbeugel en de rechter zwenkarm met de bout en moer die u eerder verwijderd hebt.

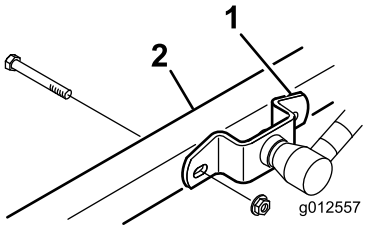

Figuur 10

1. Beugel van hefarm
2. Rechter zwenkarm

6

De grasgeleiders van het maaidek monteren

Benodigde onderdelen voor deze stap:

1	Voorste grasgeleider
1	Achterste grasgeleider
1	Achterrand
1	Linkerrand
1	Rechterrand
6	Tapbout, 5/16 x 5/8 inch
6	Borgmoer, 5/16 inch
4	Tapbout, 3/8 x 1 inch
4	Borgring, 3/8 inch
3	Tapbout, 1/4 x 1 inch
3	Tapbout, 1/4 x 3/4 inch
6	Borgmoer, 1/4 inch

Procedure

1. Steek de voorste grasgeleider in het maaidek en zorg ervoor dat het uiteinde van de grasgeleider uitgelijnd is met de rand van de uitworpopening (Figuur 11 en Figuur 12).

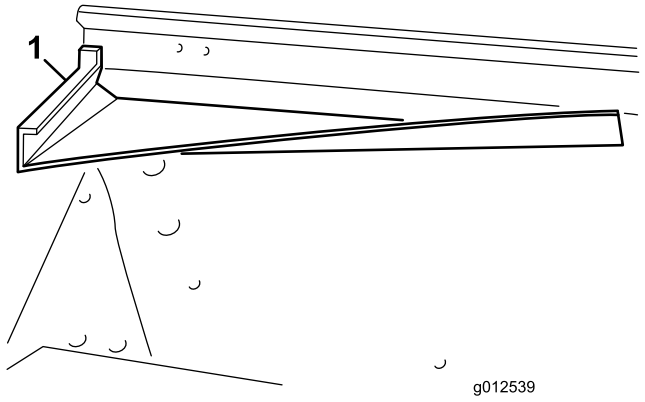

Figuur 11

1. Voorste grasgeleider

2. Gebruik de grasgeleider als sjabloon om drie gaten met een diameter van 11/32 inch te markeren en te boren in de voor- en bovenzijde van het maaidek.
3. Bevestig de 2 voorste bevestigingslipjes van de grasgeleider aan het maaidek; gebruik hierbij bouten (5/16–18 x 5/8 inch) en borgmoeren (5/16-18 inch).
4. Bevestig de hoek rechts vooraan van de voorste montagebeugel en het bovenste lipje van de geleider aan het maaidek; gebruik hierbij een bout (5/16–18 x 1 inch) en een borgmoer.

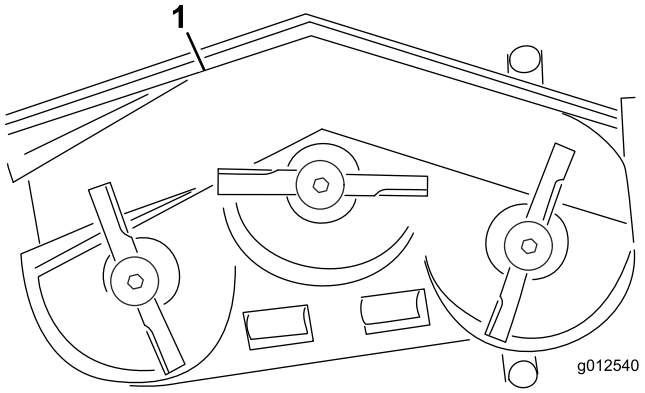

Figuur 12

1. Voorste grasgeleider
2. Achterste grasgeleider
3. Achterrand
4. Linkerrand
5. Rechterrand

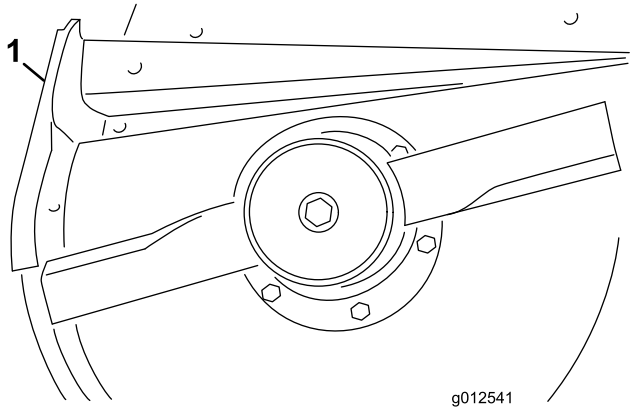

Figuur 13

1. Achterste grasgeleider

5. Gebruik de grasgeleider als sjabloon om drie gaten met een diameter van 11/32 inch te markeren en te boren in het maaidek.
6. Bevestig de geleider aan het maaidek; gebruik hierbij 3 bouten (5/16–18 x 5/8 inch) en borgmoeren (5/16-18 inch).
7. Voordat u de linker- en rechterrand op het maaidek monteert, moet u de lassen van de onderrand van het maaidek slijpen. Verf het maaidek na het slijpen.
8. Monteer de achterrand op het maaidek; monteer 4 bouten (3/8-16 x 1 inch) en borgringen (3/8 inch) in de bestaande gaten (Figuur 14).

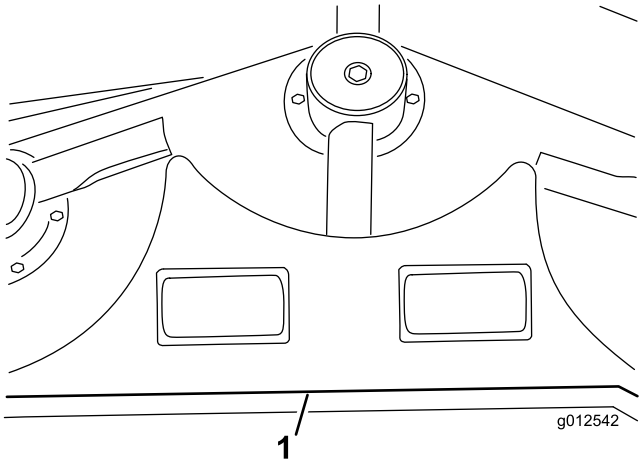

Figuur 14

1. Achterrand

9. Lijn de linkerrand uit met het linkeruiteinde van de achterrand en de rand van het maaidek (Figuur 12 en Figuur 14).
10. Bevestig de linkerrand aan het maaidek; gebruik hiervoor 2 bouten (1/4-20 x 1 inch), 1 bout (1/4-20 x 3/4 inch) en 3 borgmoeren (Figuur 15). Plaats de boutkoppen aan de binnenkant van het maaidek.

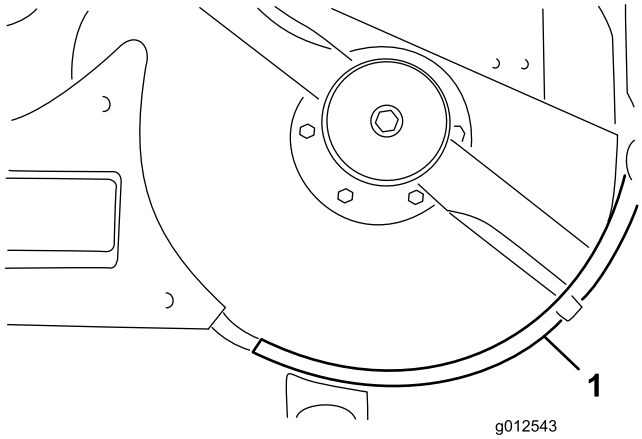

Figuur 15

1. Linkerrand

11. Lijn de rechterrand uit met het rechteruiteinde van de achterrand en de rand van het maaidek (Figuur 12 en Figuur 16). Gebruik de linkerrand als sjabloon om drie gaten met een diameter van 9/32 inch te markeren en te boren in het maaidek.

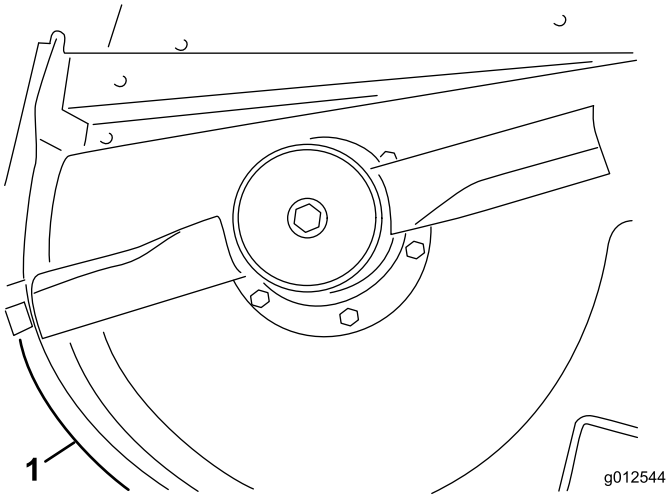

Figuur 16

1. Rechterrand

12. Bevestig de rechterrand aan het maaidek; gebruik hiervoor 1 bout (1/4-20 x 1 inch), 2 bouten (1/4-20 x 3/4 inch) en 3 borgmoeren. Plaats de boutkoppen aan de binnenkant van het maaidek.

7

De nieuwe aanslag van de grasgeleider monteren

Benodigde onderdelen voor deze stap:

1	Aanslag van grasgeleider
2	Tapbout, 1/4 x 3/4 inch
2	Borgmoer, 1/4 inch

Procedure

1. Gebruik de nieuwe aanslag van de grasgeleider als sjabloon op de oude, vlakke aanslag van de grasgeleider (Figuur 17). Zorg dat de nieuwe aanslag van de geleider onderaan gelijk komt, de zijkant van het maaidek raakt en parallel is met de buitenrand van de grasgeleidersteun.

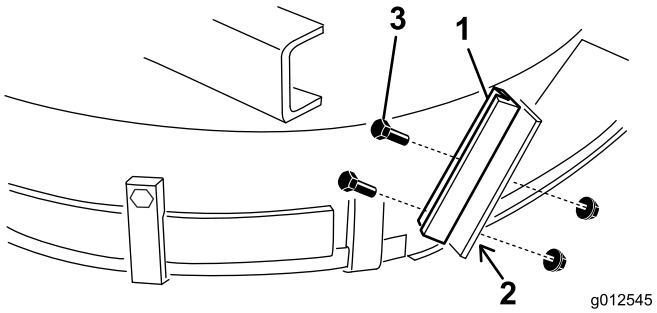

Figuur 17

1. Nieuwe aanslag van de grasgeleider
2. Gaten markeren en boren
3. Bouten en borgmoeren

2. Markeer en boor twee gaten met een diameter van 9/32 inch door de oude grasgeleidersteun.
3. Monteer de nieuwe grasgeleidersteun op de oude aanslag van de grasgeleider; gebruik hierbij 2 bouten (1/4-20 x 3/4 inch) en borgmoeren (1/4-20 inch) zoals afgebeeld in Figuur 17.

8

De spanpoelie monteren

Benodigde onderdelen voor deze stap:

1	Spanpoelie
1	Kantelschroef
1	Lagerbus
2	Ring
1	Borgmoer, 3/8 inch
1	Veer
1	Stang met draaduiteinde
2	Flensmoer, 5/16 inch
1	Veerbeugel
2	Tapbout, 1/4 x 1 inch
2	Borgmoer, 1/4 inch

Procedure

1. Maak gebruik van de afmetingen die worden getoond in Figuur 18 en markeer en boor een opening met een diameter van 13/32 inch in het maaidek. De getoonde afmetingen zijn van de hoek rechts vooraan aan het maaidek en van de rand van de grasgeleideropening. Voor de duidelijkheid zijn de blazerbeugels verwijderd.

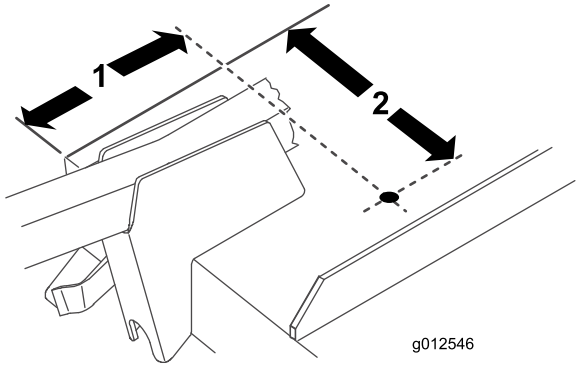

Figuur 18

1. 6-13/16 inch
2. 9-1/8 inch

2. Maak gebruik van de afmetingen die worden getoond in Figuur 19 en markeer en boor één opening met een diameter van 13/16 inch en twee openingen van 13/32 inch in de rechter overbruggingsstang.

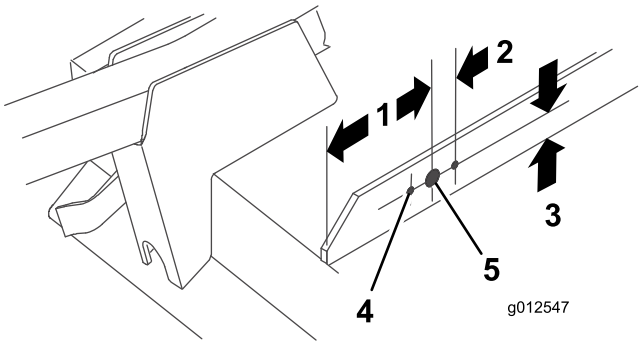

Figuur 19

1. 5 inch
2. 1-1/16 inch (2)
3. 1 inch
4. 13/32 inch diameter (2)
5. 13/16 inch diameter

3. Schroef een flensmoer (5/16-18 inch) ongeveer 5 cm op de stang met draaduiteinde (Figuur 20).

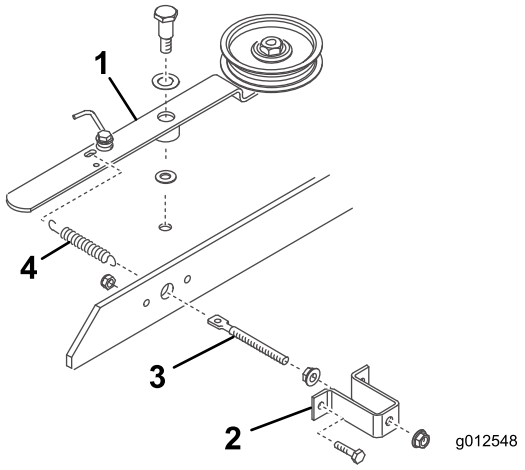

Figuur 20

1. Arm van de spanpoelie
2. Veerbeugel
3. Stang met draaduiteinde
4. Veer

4. Plaats het uiteinde van de stang met draaduiteinde in de grote opening in de veerbeugel en bevestig losjes met een andere flensmoer (5/16-18 inch) (Figuur 20). Draai de flensmoeren niet vast aan.
5. Plaats het andere uiteinde van de stang met draaduiteinde in de opening in de overbruggingsstang en bevestig de veerbeugel aan de overbrugging met 2 bouten en borgmoeren (Figuur 20).
6. Haak de korte lus van de veer in het gat in de stang met draaduiteinde en de lange lus in het gat in de arm van de spanpoelie (Figuur 20).
7. Monteer de arm van de spanpoelie op het maaidek. Gebruik daarbij de volgende onderdelen in deze volgorde: een kantelschroef (3/8-16 inch), een drukring (1/2 inch), de arm van de spanpoelie, een drukring (3/8 inch), het maaidek en een borgmoer (3/8-16 inch) (Figuur 20). (Draai de flensmoeren van de stang met draaduiteinde nog niet vast. Stel de veerspanning af wanneer de blazer en riem gemonteerd zijn.)

9

De blazer monteren

Benodigde onderdelen voor deze stap:

1	Riem

Procedure

1. Leg de riem rond de kleine aspoelie van het maaidek.
2. Schuif de blazer op de uitlijnbouten van de montagebeugel (Figuur 21) terwijl u de riem rond de blazerpoelie legt.

   Opmerking: Als de blazer niet gemakkelijk op de montagebeugels schuift, moet u de uitlijnbouten lichtjes losmaken.

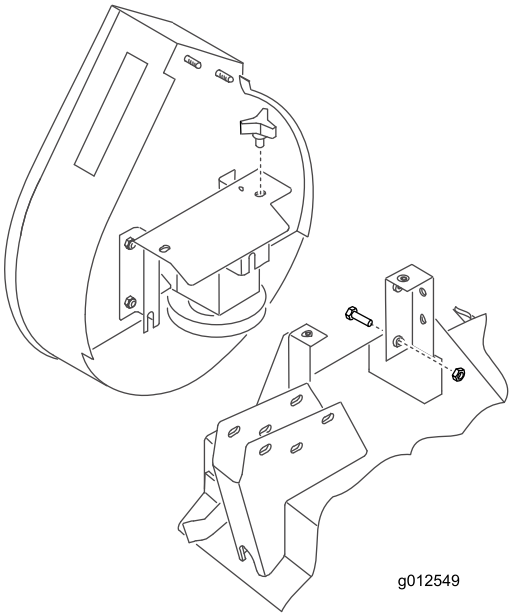

Figuur 21

3. Bevestig de blazer met 2 knoppen op de beugels.
4. Om de riem op te spannen, stelt u de veer af op een lengte van 12,4 cm door aan de flensmoeren op de stang met draaduiteinde te draaien.

10

Monteer de bumper

Benodigde onderdelen voor deze stap:

1	Bumper
4	Tapbout, 5/16 x 3 inch
4	Borgmoer, 5/16 inch

Procedure

1. Gebruik de afmetingen in Figuur 22 om een gat met een diameter van 11/32 inch af te tekenen en te boren door de beide wanden van de beugel van de zwenkarm rechts vooraan.

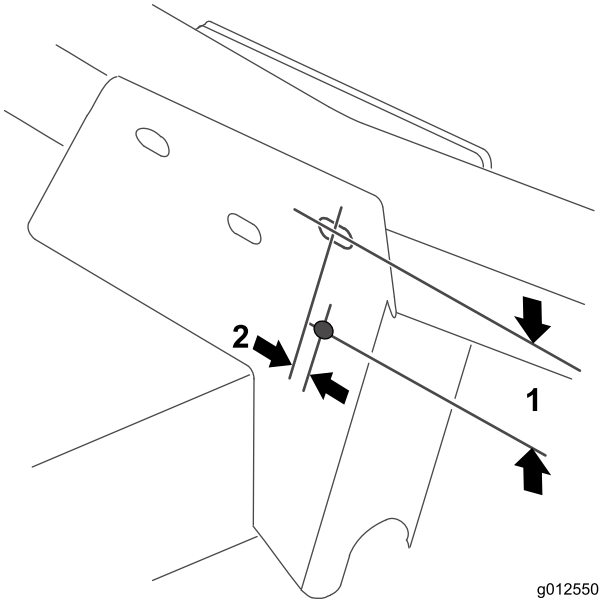

Figuur 22

1. 2-1/2 inch
2. 3/8 inch

2. Bevestig het bovenste montagegat van de voorste montageplaat van de bumper aan de beugel van de zwenkarm; gebruik hiervoor een bout (5/16–18 x 3 inch) en een borgmoer (Figuur 23).

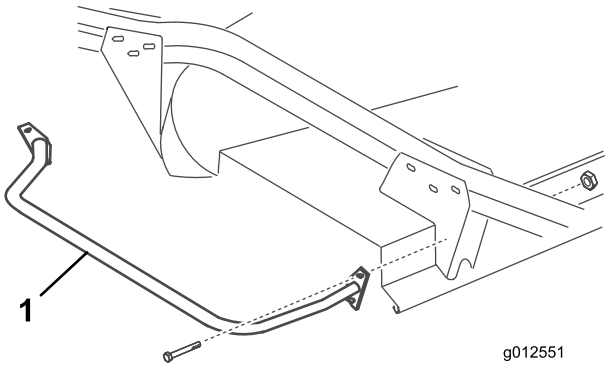

Figuur 23

1. Bumper

3. Gebruik de beide montageplaten van de bumper als sjabloon om 3 bijkomende gaten met een diameter van 11/32 inch af te tekenen en te boren door de beide wanden van de voorste en achterste beugel van de zwenkarm.

11

Het nieuwe deksel van het maaidek monteren

Benodigde onderdelen voor deze stap:

1	Sierstrip
1	Deksel van maaidek

Procedure

1. Breng een sierstrip aan op de rechter overbruggingsstang; zorg dat de zijkant van de veerbeugel 10 cm van de tegenoverliggende rand van de sierstrip verwijderd is (Figuur 24).

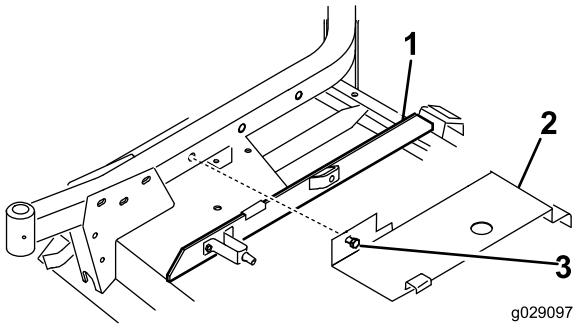

Figuur 24

1. Sierstrip
2. Deksel
3. Bout

2. Haak het achterste deel van het deksel van het maaidek (Figuur 24) over de achterste kanaalpen; lijn de

bevestigingsbout van het deksel uit met het gat in de rechter zwenkarm. Het deksel moet op de sierstrip rusten. Indien nodig moet u de sierstrip afstellen.

3. Bevestig het deksel met de bout aan de rechter zwenkarm.

12

De nieuwe veiligheidskappen monteren

Benodigde onderdelen voor deze stap:

1	Riemkap
1	Poeliekap

Procedure

1. Breng de riemkap aan op de machine (Figuur 25).

   Opmerking: Gebruik het oude bevestigingsmateriaal van de machine om de kap te monteren.

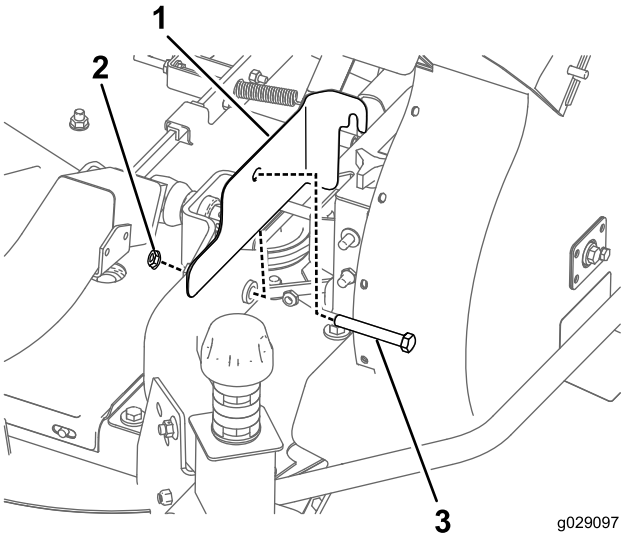

Figuur 25

1. Riemkap
2. Moer
3. Bout

2. Breng de kap van de poelie aan op de machine (Figuur 26).

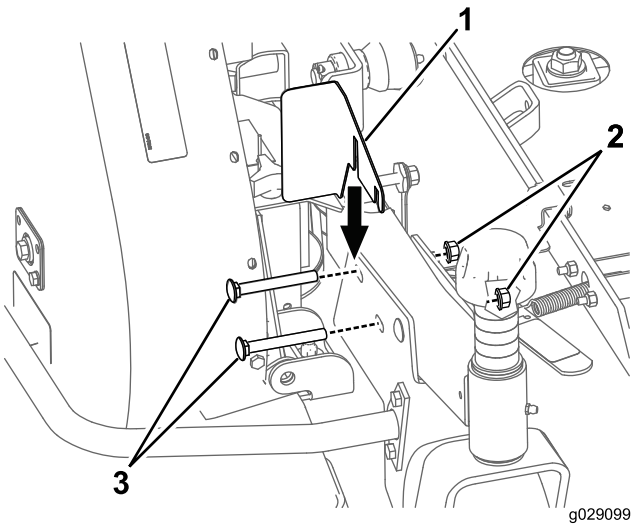

Figuur 26

1. Poeliekap
2. Moer
3. Bout

Opmerking: Gebruik het oude bevestigingsmateriaal van de machine om de kap te monteren.

13

De nieuwe veer van het tegengewicht monteren (alleen tractie-eenheden uit de 200-serie)

Benodigde onderdelen voor deze stap:

1	Veer van tegengewicht

Procedure

Om het bijkomende gewicht van de blazer te compenseren, dient u de oude, lichte veer van het tegengewicht aan de rechterkant van de machine te vervangen door de zwaardere veer die bij de set geleverd werd (Figuur 27).

1. Verwijder de R-pen en gaffelpen, en schuif de veer uit de bevestigingsbeugel.
2. Schroef de veer van de bovenste en onderste montagebeugel.
3. Schroef de nieuwe, zware veer op de twee montagebeugels. Zorg dat de veer helemaal door alle gaten is geschroefd en de vlakke zijde van de beugel raakt.

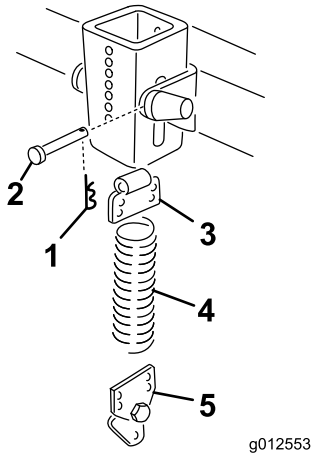

Figuur 27

1. R-pen
2. Gaffelpen
3. Bovenste beugel
4. Veer
5. Onderste beugel

4. Monteer de veer met een gaffelpen en een R-pen op de bevestigingsbeugel.

14

Maaidek op de tractie-eenheid monteren

Geen onderdelen vereist

Procedure

1. Stel de parkeerrem in werking en controleer of het tractiepedaal in neutraal staat en de aftakashendel in de stand Uit. Start de motor en breng de hefarmen omhoog. Zet de motor af.
2. Plaats het maaidek voor de tractie-eenheid; lijn de ingaande as van de tandwielkast uit met de aftakas en koppel de as aan.
3. Laat de hefarmen voorzichtig zakken en lijn de beugels van de hefarmen uit met de zwenkarmen. Lijn het gat in de aftakas uit met het gat in de ingaande as van de tandwielkast en monteer de rolpen.
4. Gebruik 4 bouten en moeren om de beugels van de hefarmen en de zijkant van de blazerbeugel aan de zwenkarmen te bevestigen.
5. Start de motor en breng het maaidek omhoog. Bevestig de veren van het tegengewicht met borstbouten en borgmoeren aan het maaidek.

15

De nieuwe sticker aanbrengen

Benodigde onderdelen voor deze stap:

1	Sticker, gevaar

Procedure

Breng de gevarensticker (onderdeelnummer 66-1340 of 93-7824 in de EU) op de voorste rand van het maaidek, aan de binnenkant van de rechter zwenkarm.

16

Het uitwerpkanaal van de blazerbehuizing monteren

Benodigde onderdelen voor deze stap:

1	Buis

Procedure

Belangrijk: Als u het uitwerpkanaal van de blazerset gaat gebruiken met een hopper van 425 liter, dient u een gedeelte van het uitwerpkanaal af te zagen om ervoor te zorgen dat dit correct kan worden aangebracht tussen de blazer en de hopper. Als u het uitwerpkanaal met een andere set gaat gebruiken, ga dan naar stap 3.

1. Gebruik de afmetingen in Figuur 28 om de locatie van het uitwerpkanaal te markeren met een rolmaat.

   Opmerking: Om het u gemakkelijk te maken, kan het kanaal een lichte markering hebben op de plaats waar het moet worden afgezaagd.

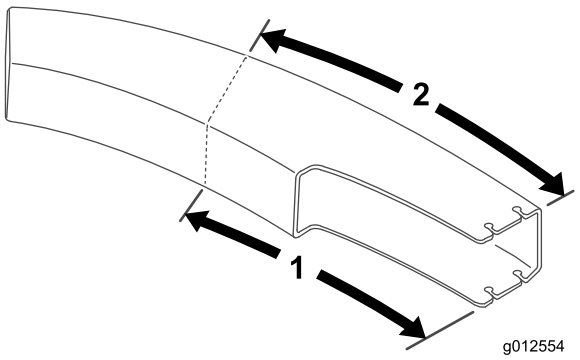

Figuur 28

1. 61,2 cm
2. 70,5 cm

2. Teken een lijn rondom het uitwerpkanaal en kort in met een zaag.
3. Stel het maaidek in op de gewenste maaihoogte.
4. Schuif het kanaal over de blazeropening en op de montagebouten (Figuur 29).

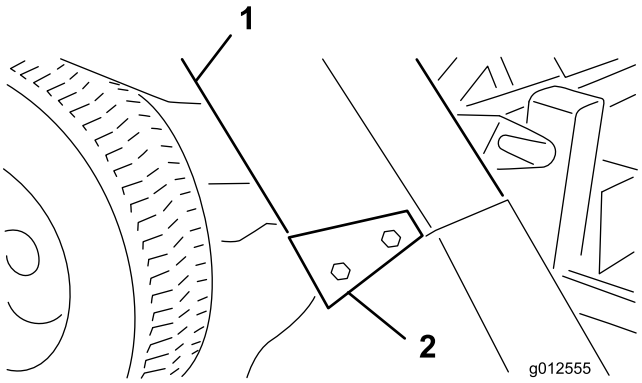

Figuur 29

1. Uitwerpkanaal
2. Buishouders

5. Laat de kap van de hopper zakken en lijn de buis uit met het uiteinde van de kap. Bevestig het uitwerpkanaal met borgmoeren (5/16 inch) en 4 buishouders. Zorg ervoor dat het brede uiteinde van de beugels naar achteren gericht is.

Gebruiksaanwijzing

Gebruikseigenschappen

(Bij gebruik met een hopper met een inhoud van 255 of 425 liter)

⚠ VOORZICHTIG

Als de grasvanger verwijderd is, moet de geleider gemonteerd zijn tijdens het werk.

Voor de beste prestaties gebruikt u het tractiepedaal zo dat het motortoerental hoog en vrij regelmatig blijft. Een goede leidraad is: verlaag de rijsnelheid als de belasting van het maaimes verhoogt; verhoog de rijsnelheid als de belasting van het mes verlaagt. Hierdoor kan de motor – met behulp van de transmissie – bepalen wat de juiste rijsnelheid is en een hoge messnelheid behouden, wat noodzakelijk is voor een goede maaikwaliteit, goede zuigprestaties en om gras naar de hopper te voeren. Als de snelheid van de blazer te laag is, kan dat leiden tot verstopping. Raadpleeg de *Gebruikershandleiding van het maaidek en die van de tractie-eenheid* voor de bediening van deze twee onderdelen.

⚠ GEVAAR

Houd handen en voeten te allen tijde uit de buis, de blazer en het maaidek.

1. Deze grasvanger is ontworpen voor gebruik in droge en natte omstandigheden. Maai geen gras dat te lang is, of de hopper raakt te snel vol.
2. Als u nat, zwaar gras maait, kan het gebeuren dat een deel van het maaisel niet volledig door de buis wordt geworpen. Het gat onderaan de buis laat toe dat dit maaisel uit de buis valt zonder gevaar voor verstopping. Verlaag in dit geval de rijsnelheid.
3. De bumper die de blazerbehuizing beschermt, steekt niet ver genoeg uit om te voorkomen dat de grasvanger een vast obstakel raakt. Blijf ver genoeg uit de buurt van obstakels om botsingen te voorkomen. Trim uitsluitend met de linkerkant van het maaidek.

   ⚠ VOORZICHTIG

   Zorg ervoor dat de hopper niet tegen vaste obstakels botst. U moet altijd trimmen met de linkerkant van het maaidek.

4. Controleer tijdens het maaien regelmatig op ongemaaid gras of overvloedig maaisel dat op het gazon ligt. In dat geval kan de blazer of het maaidek verstopt zitten. Breng de eenheid tot stilstand, schakel de aftakas uit, stel de parkeerrem in werking en leg de motor stil. Controleer de buis, de blazer of het maaidek op verstoppingen. Verwijder verstoppingen met een stok of een gelijksoortig gereedschap. Controleer de

spanning van de blazerriem. Als de riem doorslipt, moet u de spanning wijzigen.

5. U moet gras veelvuldig maaien, vooral als het snel groeit. Als u korter gras wilt, maai het dan nog eens. Zorg dat de werkgangen overlappen voor een gelijkmatig maaipatroon.

   Belangrijk: Bij het transporteren van de machine dient u de kap van de grasvanger vast te binden. U kunt ook achteruit op de vrachtwagen of oplegger rijden om te voorkomen dat de wind de kap openblaast en beschadigt.

De blazer verwijderen

1. Zet de motor af en maak de spanpoelie los. Bevestig de spanpoelie met de bevestigingshaak aan de voorste zwenkarmbeugel.
2. Verwijder de riemkap en neem de riem van de aspoelie. Plaats het deksel.
3. Verwijder de 2 knoppen waarmee de blazer aan de montagebeugels is bevestigd en verwijder de blazer, de riem en het uitwerpkanaal.
4. Voer de omgekeerde procedure uit om de blazer te monteren.

De grasgeleider gebruiken

Het kan dat u het maaidek zonder de blazer wenst te gebruiken. Aangezien reeds een nieuw scharnier op de grasgeleider zou moeten zijn gemonteerd, kunt u de grasgeleider snel op de montagebeugels van de blazer monteren.

1. Verwijder de bumper van het maaidek.
2. Schuif de openingen onderaan de draaibeugel van de grasgeleider op de bouten aan de zijkant van de maaidekbeugels (Figuur 30).

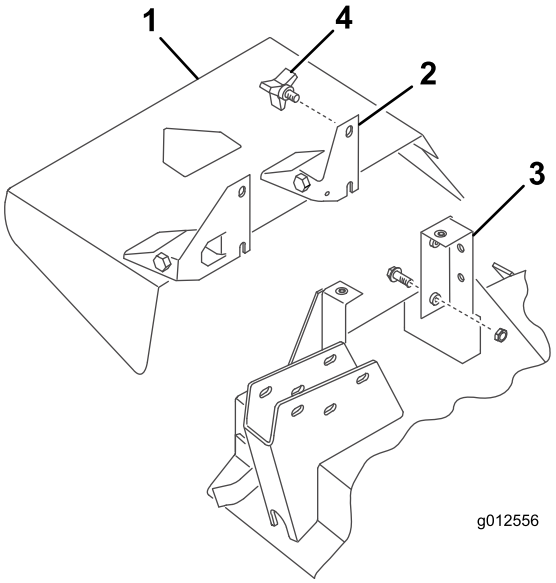

Figuur 30

1. Grasgeleider
2. Draaibeugel
3. Beugel van maaidek
4. Knop

3. Bevestig de grasgeleider met de 2 knoppen.

Onderhoud

- Controleer om de 50 bedrijfsuren of de rotor van de tandwielkast van de blazer goed vast zit. Draai de asbout van de rotor vast met een torsie van 25-25,8 Nm.
- Verwijder na elk gebruik het maaisel van de kap, buis, blazer en maaier. Spoel de onderzijde van het maaidek dagelijks met een slang. Overmatige ophoping van maaisel heeft een nadelig effect op de prestaties van het opvangsysteem.
- Controleer om de 50 bedrijfsuren de riemspanning en -slijtage. Om de riemspanning aan te passen, dient u de montageschroeven van de spanpoelie los te draaien, de spanpoeliehendel in te schakelen en de spanpoelie stevig tegen de blazerriem aan te duwen. Draai de bevestigingsschroeven vast.
- De tandwielkast van de blazer zou weinig onderhoud nodig hebben. Controleer om de 50 bedrijfsuren op lekken. In geval van een lek moet u de afdichtingen vervangen en hervullen met 60 ml hoogwaardig molybdeendisulfide vet. Smeer de lagers opnieuw in met dit vet voordat u ze monteert.
- Raadpleeg de *Gebruikershandleiding van het maaidek en die van de tractie-eenheid* voor de onderhoudsvereisten van deze twee onderdelen.
- Houd de eenheid schoon. Zorg dat de motor vrij is van vuil en haksel. Controleer of alle bevestigingen vast zitten. Controleer de geleiders, schotten en schermen op slijtage en vervang indien nodig.

Opmerkingen:

Opmerkingen:

Opmerkingen:

Inbouwverklaring

Modelnr.:	Serienr.:	Productbeschrijving	Factuuromschrijving	Algemene omschrijving	Richtlijn
30506	315000001 en hoger	Blazerset van 157 cm, Groundsmaster 200/3280-D/3320-serie maaiers met zijafvoer	GM200 62" BLOWER KIT	Blazerset van 157 cm	2006/42/EG, 2000/14/EG

De relevante technische documentatie werd samengesteld in overeenstemming met Deel B van Bijlage VII van richtlijn 2006/42/EG.

Wij beloven op vraag van nationale overheden relevante informatie over deze gedeeltelijk afgewerkte machine over te dragen. Dit zal gebeuren via elektronische weg.

Deze machine mag pas in werking worden gesteld als ze geïntegreerd is in een goedgekeurd Toro-model zoals beschreven in het toegevoegde gelijkvormigheidsattest en in overeenstemming met alle instructies, waardoor men ervan kan uitgaan dat ze in overeenstemming is met alle relevante richtlijnen.

Gecertificeerd:



David Klis
Sr. Engineering Manager
8111 Lyndale Ave. South
Bloomington, MN 55420, USA
September 29, 2014

Technisch contactpersoon EU:

Marc Vermeiren
Toro Europe NV
B-2260 Oevel-Westerloo
Belgium

Tel. 0032 14 562960
Fax 0032 14 581911

Lijst met internationale dealers

Dealer:	Land:	Telefoonnummer:	Dealer:	Land:	Telefoonnummer:
Agrolanc Kft	Hongarije	36 27 539 640	Maquiver S.A.	Colombië	57 1 236 4079
Balama Prima Engineering Equip.	Hongkong	852 2155 2163	Maruyama Mfg. Co. Inc.	Japan	81 3 3252 2285
B-Ray Corporation	Korea	82 32 551 2076	Mountfield a.s.	Tsjechië	420 255 704 220
Casco Sales Company	Puerto Rico	787 788 8383	Mountfield a.s.	Slovakije	420 255 704 220
Ceres S.A.	Costa Rica	506 239 1138	Munditol S.A.	Argentinië	54 11 4 821 9999
CSSC Turf Equipment (pvt) Ltd.	Sri Lanka	94 11 2746100	Norma Garden	Rusland	7 495 411 61 20
Cyril Johnston & Co.	Noord-Ierland	44 2890 813 121	Oslinger Turf Equipment S.A.	Ecuador	593 4 239 6970
Cyril Johnston & Co.	Ierse Republiek	44 2890 813 121	Oy Hako Ground and Garden Ab	Finland	358 987 00733
Equiver	Mexico	52 55 539 95444	Parkland Products Ltd.	Nieuw-Zeeland	64 3 34 93760
Femco S.A.	Guatemala	502 442 3277	Perfetto	Polen	48 61 8 208 416
ForGarder OU	Estland	372 384 6060	Pratoverde SRL.	Italië	39 049 9128 128
G.Y.K. Company Ltd.	Japan	81 726 325 861	Prochaska & Cie	Oostenrijk	43 1 278 5100
Geomechaniki of Athens	Griekenland	30 10 935 0054	RT Cohen 2004 Ltd.	Israël	972 986 17979
Golf international Turizm	Turkije	90 216 336 5993	Riversa	Spanje	34 9 52 83 7500
Guandong Golden Star	China	86 20 876 51338	Lely Turfcare	Denemarken	45 66 109 200
Hako Ground and Garden	Zweden	46 35 10 0000	Solvert S.A.S.	Frankrijk	33 1 30 81 77 00
Hako Ground and Garden	Noorwegen	47 22 90 7760	Spypros Stavrinides Limited	Cyprus	357 22 434131
Hayter Limited (U.K.)	Verenigd Koninkrijk	44 1279 723 444	Surge Systems India Limited	India	91 1 292299901
Hydroturf Int. Co Dubai	Verenigde Arabische Emiraten	97 14 347 9479	T-Markt Logistics Ltd.	Hongarije	36 26 525 500
Hydroturf Egypt LLC	Egypte	202 519 4308	Toro Australia	Australië	61 3 9580 7355
Irrimac	Portugal	351 21 238 8260	Toro Europe NV	België	32 14 562 960
Irrigation Products Int'l Pvt Ltd.	India	0091 44 2449 4387	Valtech	Marokko	212 5 3766 3636
Jean Heybroek BV	Nederland	31 30 639 4611	Victus Emak	Polen	48 61 823 8369

Privacyverklaring voor Europa

De informatie die Toro verzamelt
Toro Warranty Company (Toro) respecteert uw privacy. Om uw aanspraak op garantie te behandelen en contact met u op te nemen in het geval van een terugroepactie vragen wij om bepaalde persoonlijke informatie, hetzij direct of via uw lokale Toro-dealer.

Het Toro garantiesysteem wordt gehost op servers in de Verenigde Staten, waar de privacywet mogelijk niet dezelfde bescherming biedt als in uw land.

DOOR UW PERSOONLIJKE GEGEVENS MET ONS TE DELEN STEMT U IN MET DE VERWERKING VAN UW PERSOONLIJKE GEGEVENS ZOALS BESCHREVEN IN DEZE PRIVACYVERKLARING.

Hoe Toro informatie gebruikt
Toro kan uw persoonsgegevens gebruiken om uw aanspraak op garantie te behandelen, contact met u op te nemen in het geval van een terugroepactie, of voor een ander doeleinde waarvan we u op de hoogte brengen. Toro kan uw informatie delen met zijn afdelingen, dealers of andere zakenpartners in verband met deze activiteiten. We verkopen uw persoonsgegevens niet aan andere bedrijven. We behouden ons het recht voor om persoonsgegevens te delen teneinde te voldoen aan geldende wetten en verzoeken van de aangewezen autoriteiten, opdat wij onze systemen naar behoren kunnen gebruiken of met het oog op onze eigen bescherming of die van andere gebruikers.

Behoud van uw persoonlijke gegevens
Wij bewaren uw persoonlijke gegevens zo lang als dat nodig is voor de doeleinden waarvoor ze oorspronkelijk werden verzameld of voor andere legitieme doeleinden (zoals naleving van voorschriften), of zo lang als vereist is door de van toepassing zijnde wet.

Toro's engagement voor de beveiliging van uw persoonlijke gegevens.
We nemen redelijke voorzorgen om uw persoonlijke gegevens te beschermen. We proberen bovendien de nauwkeurigheid en geldigheid van persoonlijke gegevens te waarborgen.

Toegang tot en aanpassing van uw persoonlijke gegevens
Als u toegang wenst tot uw persoonlijke gegevens of deze wilt aanpassen, gelieve dan een e-mail te sturen naar legal@toro.com.

Australische consumentenwet

Australische klanten kunnen voor informatie over de Australische consumentenwet (Australian Consumer Law) terecht bij de lokale Toro-verdeler of ze kunnen deze informatie in de doos vinden.

De Algemene Garantiebepalingen voor Toro-producten

Beperkte garantie van twee jaar

Voorwaarden en producten waarvoor de garantie geldt

De Toro Company en de hieraan gelieerde onderneming, Toro Warranty Company, bieden krachtens een overeenkomst tussen beide ondernemingen gezamenlijk de garantie dat uw Toro-product (hierna: het 'product') gedurende twee jaar of 1500 bedrijfsuren* vrij van materiaalgebreken of fabricagefouten is, met dien verstande dat hierbij de kortste periode moet worden aangehouden. Deze garantie geldt voor alle producten met uitzondering van beluchters (zie de afzonderlijke garantieverklaringen voor deze producten). In een geval waarin de garantie van toepassing is, zullen wij het product kosteloos repareren en ook niet de kosten van diagnose, arbeid, onderdelen en transport in rekening brengen. De garantie gaat in op de datum waarop het product is geleverd aan de oorspronkelijke koper.
* Producten uitgerust met een urenmeter.

Aanwijzingen voor aanvraag van garantieservice

U dient contact op te nemen met de distributeur van commerciële producten of erkende dealer bij wie u het product heeft gekocht, zodra u denkt dat er sprake is van een geval waarop de garantie van toepassing is. Als het u moeite kost een distributeur of erkende dealer te vinden of vragen hebt over rechten of plichten met betrekking tot de garantie, kunt u contact met ons opnemen op:

Toro Commercial Products Service Department
Toro Warranty Company
8111 Lyndale Avenue South
Bloomington, MN 55420-1196, VS

+1–952–888–8801 of +1–800–952–2740

E-mail: commercial.warranty@toro.com

Plichten van de eigenaar

Als eigenaar van het product bent u verantwoordelijk voor de vereiste onderhouds- en afstelwerkzaamheden die worden vermeld in de *Gebruikershandleiding.* Indien u nalaat de vereiste onderhouds- en afstelwerkzaamheden uit te voeren, kan dit aanleiding zijn een aanspraak op garantie af te wijzen.

Zaken en gevallen die niet onder de garantie vallen

Niet alle storingen of defecten van het product die plaatsvinden tijdens de garantieperiode zijn materiaalgebreken of fabricagefouten. Buiten deze garantie vallen:

- Defecten als gevolg van het gebruik van andere dan originele Toro-onderdelen, of als gevolg van de montage en gebruik van additionele, gewijzigde of niet van Toro afkomstige accessoires en producten. De fabrikant van deze artikelen kan een afzonderlijke garantie verstrekken.
- Defecten als gevolg van nalatigheid om aanbevolen onderhouds en/of afstelwerkzaamheden te verrichten. Als u uw Toro-product niet goed onderhoudt volgens de lijst met aanbevolen onderhoudswerkzaamheden in de *Gebruikershandleiding* kan dit ertoe leiden dat garantieclaims worden afgewezen.
- Defecten als gevolg van verkeerd, achteloos of roekeloos gebruik van het product.
- Onderdelen die onderhevig zijn aan slijtage door gebruik, tenzij deze gebreken vertonen. Voorbeelden van onderdelen die slijten of worden verbruikt tijdens een normaal gebruik van het product zijn onder meer, maar niet uitsluitend: remblokken en remvoeringen, koppelingsvoeringen, maaimessen, messenkooien, rollen en lagers (verzegeld of smeerbaar), snijplaten, bougies, zwenkwielen en zwenkwiellagers, banden, filters, drijfriemen en sommige onderdelen van spuitmachines zoals membranen, spuitdoppen, afsluitkleppen en dergelijke.
- Defecten veroorzaakt door externe invloeden. Externe invloeden zijn onder meer, maar niet uitsluitend: weersomstandigheden, wijze van opslag, verontreiniging, gebruik van niet-goedgekeurde brandstoffen, koelvloeistoffen, smeermiddelen, additieven, meststoffen, water, chemicaliën en dergelijke.
- Storingen of gebrekkige prestaties die het gevolg zijn van het gebruik van brandstoffen (bv. benzine, diesel of biodiesel) die niet voldoen aan hun respectievelijke industriestandaarden.
- Normale geluidssterkte, trillingen, slijtage en achteruitgang.
- Normale slijtage omvat onder meer, maar niet uitsluitend: schade aan stoelen als gevolg van slijtage of afschuring, afgebladderde verfoppervlakken, beschadigde stickers en krassen op ruiten.

Onderdelen

Garantie wordt verleend op onderdelen die moeten worden vervangen in het kader van het vereiste onderhoud, gedurende de garantieperiode tot hun geplande vervanging. Een onderdeel dat uit hoofde van de garantie is vervangen, komt voor de duur van de oorspronkelijke productgarantie in aanmerking voor de garantie en wordt eigendom van Toro. Toro neemt de uiteindelijke beslissing of een onderdeel of een groep van onderdelen wordt gerepareerd of vervangen. Toro mag voor garantiereparaties in de fabriek gereviseerde onderdelen gebruiken.

Garantie semitractieaccu en lithiumionaccu:

Semitractieaccu's en lithiumionaccu's hebben een specifiek totaal aantal kilowatturen die zij tijdens hun levensduur kunnen leveren. De gebruikte technieken voor het bedienen, opladen en onderhouden van de accu kan leiden tot een langere of kortere levensduur van de accu. Als de accu's in dit product worden gebruikt, zal hun bruikbaarheid tussen de oplaadintervallen langzaam verminderen totdat zij volledig uitgeput zijn. Vervanging van een accu die is uitgeput als gevolg van normaal gebruik, is de verantwoordelijkheid van de eigenaar van het product. Een accu moet soms tijdens de normale garantieperiode op kosten van de eigenaar worden vervangen. Opmerking: (alleen lithiumionaccu): een lithiumionaccu heeft een gedeeltelijke proratagarantie die loopt van jaar 3 tot jaar 5 en die gebaseerd is op de tijd die de accu al dienst heeft gedaan en de gebruikte kilowatturen. Raadpleeg de *Gebruikershandleiding* voor meer informatie.

Onderhoud is ten koste van de eigenaar

Opvoeren van de motor, smeren, reinigen en waxen, het vervangen van filters, koelvloeistof en het uitvoeren van aanbevolen onderhoudswerkzaamheden behoren tot de gebruikelijke werkzaamheden die nodig zijn voor Toro-producten en die voor rekening van de eigenaar zijn.

Algemene voorwaarden

Op grond van deze garanties mogen reparaties uitsluitend worden uitgevoerd door een erkende Toro-dealer.

The Toro Company en de Toro Warranty Company zijn niet aansprakelijk voor indirecte of bijkomende schade of gevolgschade in samenhang met het gebruik van de Toro-producten die onder deze garantie vallen, inclusief de kosten of uitgaven voor de levering van vervangen materiaal of diensten gedurende een redelijke periode van onbruikbaarheid of buitengebruikstelling tijdens de uitvoering van reparatiewerkzaamheden op grond van deze garantie. Met uitzondering van de emissiegarantie waarnaar hieronder, indien van toepassing, wordt verwezen, bestaat er geen andere expliciete garantie. Alle impliciete garanties van verkoopbaarheid of geschiktheid voor gebruik zijn beperkt tot de duur van deze expliciete garantie.

Sommige staten laten geen uitsluiting van incidentele of voortvloeiende schade toe, noch beperkingen van de duur van geïmpliceerde garanties. De bovenstaande uitsluitingen en beperkingen zijn daarom mogelijk niet op u van toepassing. Deze garantie geeft u specifieke juridische rechten; daarnaast kunt u beschikken over andere rechten die per land kunnen verschillen.

Opmerking met betrekking tot de garantie op de motor:

Het emissiecontrolesysteem op uw product kan vallen onder de dekking van een afzonderlijke garantie die tegemoetkomt aan de eisen van de Amerikaanse Environmental Protection Agency (EPA) en/of de California Air Resources Board (CARB). De beperkingen van de bedrijfsuren die hierboven zijn genoemd, gelden niet voor de garantie op het emissiecontrolesysteem. Zie de garantieverklaring voor het controlesysteem van de emissie van de motor in de Gebruikershandleiding van uw product of in het documentatiemateriaal van de fabrikant van de motor voor nadere bijzonderheden

Andere landen dan de Verenigde Staten en Canada

Kopers van Toro-producten die zijn geëxporteerd uit de Verenigde Staten of Canada, moeten contact opnemen met hun Toro Distributeur (Dealer) voor de garantiebepaling die in hun land, provincie of staat van toepassing zijn. Als u om een of andere reden ontevreden bent over de service van uw distributeur of moeilijk informatie over de garantie kunt krijgen, verzoeken wij u contact op te nemen met de Toro-importeur.