Form No. 3391-809 Rev A

158 cm blåsemaskinsett

Groundsmaster® 200-/3280-D-/3320-seriene gressklippere med sideutslipp

Modellnr. 30506—Serienr. 315000001 og oppover

Brukerhåndbok

Sikkerhet

⚠ ADVARSEL

CALIFORNIA
Proposition 65-advarsel

Dette produktet inneholder et kjemikalie eller kjemikalier som staten California vet forårsaker kreft, fødselsdefekter eller forplantningsskade.

Dette produktet er i samsvar med alle relevante europeiske direktiver. Hvis du vil ha mer informasjon, kan du se sammenstillingserklæringen (DOI) på baksiden av denne publikasjonen.

Feilaktig bruk og vedlikehold av maskinen kan føre til personskade. Følg alltid disse forsiktighetsreglene for å unngå at det skjer en ulykke, og ta alltid hensyn til sikkerhetsvarselsymbolene , som betyr Forsiktig, Advarsel eller Fare – personlige sikkerhetsinstruksjoner. Hvis ikke disse instruksjonene blir tatt hensyn til, kan dette føre til at noen blir alvorlig skadet eller drept.

Før bruk

- Les håndboken slik at du forstår innholdet før du bruker maskinen. Gjør deg kjent med alle kontrollene og lær hvordan man stopper motoren raskt.
- Utstyret er ikke tillatt for barn. La ikke voksne personer bruke maskinen uten å få nøyaktige instrukser. Det er bare opplærte førere, som har trening i å kjøre i skråninger og som har lest denne håndboken, som bør bruke denne maskinen.
- Bruk aldri maskinen når du er påvirket av medisiner, alkohol eller andre rusmidler.
- Lynnedslag kan forårsake alvorlige skader eller dødsfall. Hvis du ser/hører at lyn og tordenvær nærmer seg der du er, må du ikke bruke maskinen. Søk tilflukt!
- Fjern alt rusk eller andre gjenstander som kan bli plukket opp og kastet ut av knivene. Hold alle andre på god avstand fra området der du klipper.
- Sørg for at alle verneplater og sikkerhetsanordninger er på plass. Hvis en verneplate, en sikkerhetsanordning eller et merke er defekt eller skadet, må det repareres eller skiftes ut før arbeidet begynner. Stram også alle løse mutrer, bolter eller skruer, slik at du er sikker på at maskinen er trygg å bruke.
- Bruk aldri løstsittende klær fordi de kan sette seg fast i bevegelige deler. Ha alltid på deg langbukser og kraftig, sklisikkert fottøy. Vernebriller, vernesko og hjelm anbefales, og er i enkelte land påbudt i henhold til lokale bestemmelser og forsikringsforskrifter.
- Kontroller at sperrebryterne er justert riktig, slik at motoren ikke kan startes uten at trekkpedalen står i nøytral stilling og kraftuttaksbryteren (PTO) er i utkoblet stilling.
- Fyll opp drivstofftanken før du starter motoren. Ikke søl drivstoff. Ettersom drivstoff er brannfarlig, må det behandles forsiktig.
  - Bruk en godkjent drivstoffkanne.
  - Ikke fyll på drivstofftanken mens motoren er varm eller i gang.
  - Ikke røyk mens du håndterer drivstoff.
  - Fyll på drivstofftanken utendørs og bare opptil 25 mm fra toppen av tanken, ikke opp i påfyllingshalsen.
  - Tørk opp eventuelt drivstoffsøl.

Under bruk

- Sitt på setet når du starter motoren og bruker maskinen.
- Du må alltid kontrollere at hengsellåsebolten for setet er satt i.
- Før du starter motoren:
  - Sett på parkeringsbremsen.
  - Kontroller at trekkpedalen står i FRI og kraftuttaksbryteren er i utkoblet-stilling.
  - Når motoren har startet, slipper du parkeringsbremsen og holder foten av trekkpedalen. Maskinen må ikke bevege seg. Hvis det er tydelig at den beveger seg, er mekanismen for tilbakestilling til fri justert feil. Slå derfor av motoren og juster til maskinen ikke beveger seg når du slipper trekkpedalen.
- Ikke la motoren gå i et lukket område uten tilstrekkelig ventilasjon. Eksos er farlig, og kan i verste fall være dødelig.

© 2015—The Toro® Company
8111 Lyndale Avenue South
Bloomington, MN 55420

Registrer ditt produkt på www.Toro.com.

CE

Oversettelse av originalen (NO)
Trykt i USA.
Med enerett

3391-809 A

- Maksimal sitteplasskapasitet er én person. Ha derfor aldri med passasjerer.
- Kontroller nøye klaringen over deg før du kjører under eventuelle gjenstander.
- Gressavlederen eller hele blåsemaskinen må alltid være installert på klippeenheten.
- Føreren skal være opplært i hvordan maskinen kjøres i skråninger. Uforsiktig kjøring i skråninger kan føre til at du mister kontrollen, og at maskinen velter. Dette kan føre til personskader, eller i verste fall dødsfall.
- Vær forsiktig når du kjører på tvers i skråninger. Unngå å starte eller stoppe når du kjører på tvers i skråninger eller i oppover- eller nedoverbakker.
- Hvis motoren stopper eller du mister farten og ikke kommer opp bakken, må du ikke prøve å snu maskinen. Du må alltid rygge sakte rett ned bakken.
- Du må være 100 % oppmerksom når du bruker maskinen. Slik unngår du å miste kontrollen:
  - Bruk maskinen bare i dagslys eller på steder med god kunstig belysning.
  - Kjør sakte.
  - Unngå å starte og stoppe plutselig.
  - Se bak deg før du rygger.
  - Hold utkikk etter hull eller andre skjulte farer.
  - Ikke kjør i nærheten av sandbunkere, grøfter, bekker eller andre fareområder.
  - Reduser hastigheten når du tar skarpe svinger og når du snur i en skråning.
  - Du må senke klippeenheten når du kjører i en nedoverbakke, for å opprettholde god styringskontroll.
- Gressavlederen må alltid være montert og i den laveste stillingen på klippeenheten når blåsemaskinenheten fjernes. Dette produktet er utviklet for å drive gjenstander ned i jorden, der de raskt taper energi på gressområder. Unngå fare! Hvis en person eller et dyr plutselig kommer inn på eller befinner seg i nærheten av klippeområdet, må du **slutte å klippe**. Hvis du ikke er forsiktig når du bruker maskinen, kan kombinasjonen av bakkevinkelen, rikosjetter og feilplasserte sikkerhetsskydd føre til at noen skades av gjenstander som slynges gjennom luften. Ikke fortsett å klippe før alle andre er borte fra området.
- Du må aldri heve klippeenheten mens knivene eller andre deler roterer.
- Hvis knivene treffer en hard gjenstand eller maskinen vibrerer unormalt, kobler du ut kraftuttaket, flytter gassen til SAKTE-stilling, kobler inn parkeringsbremsen og slår av motoren. Ta nøkkelen ut av tenningen for å forhindre muligheten for at kjøretøyet startes ved et uhell. Kontroller klippeenheten, blåsemaskinen og trekkenheten for skade og defekte deler. Reparer eventuelle skader før du starter motoren og bruker klippeenheten igjen. Kontroller at knivene i klippeenheten er i god stand, og at knivboltene er strammet med korrekte momentspesifikasjoner (se brukerhåndboken for klippeenheten).
- Hvis utløpsområdet på klippeenheten eller blåsemaskinen tettes igjen, kobler du ut kraftuttaket og slår av motoren før du renser utløpsområdet.
- For å stoppe maskinen, tar du foten av trekkpedalen. Ved å gradvis slippe ut trekkpedalen kan du tilføre ekstra bremsekraft.
- Ikke ta på motoren, lyddemperen eller det tilgrensende dekselet mens motoren er i gang eller like etter at den har stanset. Disse områdene kan være varme nok til å forårsake brannskader.
- Senk klippeenheten til bakken, og ta ut nøkkelen av bryteren når maskinen står uten tilsyn.
- Før du reiser deg fra setet:
  - Flytt trekkpedalen til nøytral stilling og ta foten av pedalen.
  - Sett på parkeringsbremsen og koble fra kraftuttaket.
  - Slå av motoren, og ta ut nøkkelen fra tenningsbryteren. Vent til alle bevegelige deler har stoppet før du reiser deg fra setet.

Vedlikehold

- Ta nøkkelen ut av tenningsbryteren for å unngå at motoren startes ved et uhell under vedlikehold, justering eller lagring av maskinen.
- Hvis du på noe tidspunkt ønsker omfattende reparasjoner eller assistanse, kan du ta kontakt med en godkjent Toro-forhandler.
- For å redusere brannfaren, må du sørge for at det ikke er overflødig smørefett, gress, blader eller oppsamling av smuss i motoren.
- Kontroller at maskinen er trygg å bruke ved å holde mutrer, bolter og skruer godt tiltrukket. Kontroller alle festeboltene for knivene på klippeenheten regelmessig for å sørge for at de er trukket til med riktige momentspesifikasjoner (se *brukerhåndboken for klippeenheten*).
- Kontroller at alle koblingene for hydrauliske ledninger er tette, og at alle hydrauliske slanger og ledninger er i god stand før systemet settes under trykk.
- Hold kropp og hender borte fra hull eller dyser som sprøyter ut hydraulisk væske under høyt trykk. Bruk papp eller papir til å lete etter lekkasjer, ikke hendene. Hydraulisk væske som kommer ut under trykk, kan trenge gjennom huden og forårsake alvorlige skader. Væske som sprøytes inn under huden, må fjernes kirurgisk innen få timer av en doktor med kjennskap til denne typen skader, ellers kan resultatet bli koldbrann.
- Før du kobler fra eller utfører vedlikehold eller reparasjoner på det hydrauliske systemet, må du slippe

ut alt trykket i systemet ved å stoppe motoren og senke enheten til bakken.

- Hvis motoren må være i gang for å utføre vedlikehold eller en justering må du holde deg unna kraftuttaksakselen, klippeenhetsbladene og andre bevegelige deler.
- Da maskinen ble produsert, overholdt den gjeldende sikkerhetsstandarder for plentraktorer. For å oppnå optimal ytelse og holde maskinen i sikkerhetsgodkjent stand bruker du bare ekte TORO-reservedeler og -tilbehør. Reservedeler og tilleggsutstyr som er laget av andre produsenter, kan føre til at sikkerhetsstandardene ikke overholdes, og garantien kan bli ugyldig.

Sikkerhets- og instruksjonsmerker

Sikkerhetsmerker og -instruksjoner er lett synlige for føreren og er plassert i nærheten av alle områder som representerer en potensiell fare. Bytt ut alle merker som er ødelagte eller mangler.

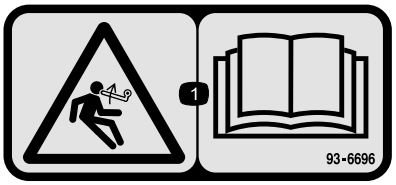

93–6696

1. Lagret energi-fare – les *brukerhåndboken*.



93–7301

1. Advarsel – les *brukerhåndboken*.
2. Fare for at gjenstander slynges gjennom luften – hold deg borte fra bevegelige deler, behold alle skydd og verneplater på plass.

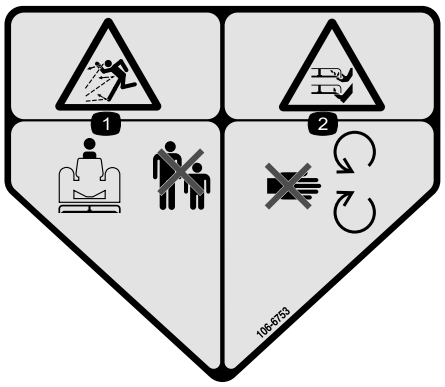

106-6753

1. Fare for at gjenstander slynges gjennom luften – hold trygg avstand fra maskinen.
2. Fare for å kutte hender og føtter i kniven – hold trygg avstand fra bevegelige deler.

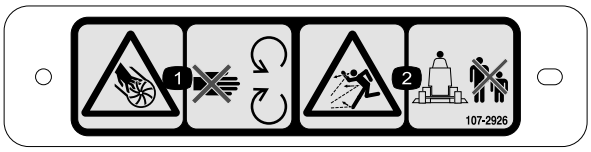

107-2926

1. Fare for kutting/amputering, vifte – hold avstand fra bevegelige deler.
2. Fare for at gjenstander slynges gjennom luften – hold trygg avstand fra maskinen.

Montering

Løse deler

Bruk diagrammet nedenfor som en sjekkliste for å kontrollere at alle delene er sendt.

Prosedyre	Beskrivelse	Ant.	Bruk
1	Ingen deler er nødvendige	–	Fjern klippeenheten fra trekkenheten.
2	Dobbel remskive Remskivemutter Mutter deksel	1 1 1	Monter den nye spindelskiven.

Prosedyre	Beskrivelse	Ant.	Bruk
3	Kniv	3	Monter de nye knivene.
4	Svingbraketter	2	Fjern og modifiser gressavlederen.
5	Blåsemaskinenhet med monteringsbraketter Hodeskrue, 5/16 x 1 tomme Låsemutter, 5/16 Låsebolt, 3/8 tomme x 3/4 tomme Flensmutter, 3/8 tomme	1 3 4 4 3	Monter blåsemaskinbraketter.
6	Fremre avleder Bakre avleder Bakre hylle Venstre hylle Bakre hylle Hodeskrue, 5/16 x 5/8 tomme Låsemutter, 5/16 tomme Hodeskrue, 3/8 x 1 tomme Låseskive, 3/8 tomme Hodeskrue, 1/4 x 1 tomme Hodeskrue, 3/4 x 1/4 tomme Låsemutter, 1/4 tomme	1 1 1 1 1 6 6 4 4 3 3 6	Monter avlederne på klippeenheten.
7	Avlederens stoppeanordning Hodeskrue, 3/4 x 1/4 tomme Låsemutter, 1/4 tomme	1 2 2	Monter den nye avlederstoppeanordningen.
8	Lederullarmenhet Tappskrue Hylse Skive Låsemutter, 3,8 tomme Fjær Gjengestang Flensmutter, 5/16 tomme Fjærbrakett Hodeskrue, 1/4 x 1 tomme Låsemutter, 1/4 tomme	1 1 1 2 1 1 1 2 1 2 2	Monter lederullenheten.
9	Rem	1	Monter viften.
10	Støtfanger Hodeskrue, 5/16 x 3 tomme Låsemutter, 5/16 tomme	1 4 4	Monter støtfanger
11	Klippeformer Deksel på klippeenhet	1 1	Monter klippeenhetens nye deksel.
12	Remskydd Remskivevern	1 1	Monter de nye sikkerhetsskyddene.
13	Motvektsfjær	1	Monter den nye motvektsfjæren.
14	Ingen deler er nødvendige	–	Monter klippeenheten på trekkenheten.

Prosedyre	Beskrivelse	Ant.	Bruk
15	Faremerke	1	Monter det nye merket.
16	Sjaktenhet	1	Monter sjakten på blåserhuset.

Media og ekstradeler

Beskrivelse	Ant.	Bruk
Installasjonsveiledning	1	Les denne før installasjon
Delekatalog	1	Bruk som referanse for delenumre
Sertifiseringsdokument	1	CE-sertifisering

1

Fjerne klippeenheten fra trekkenheten

Ingen deler er nødvendige

Prosedyre

1. Plasser maskinen på en jevn overflate, hev klippeenheten, koble inn parkeringsbremsen, sett trekkpedalen i nøytral stilling, sett spaken for kraftuttaket i av-stilling, slå av motoren og ta ut tenningsnøkkelen.

⚠ FORSIKTIG

Motvektsfjæren er strammet når klippeenheten er i senket stilling (kun trekkenheter i 200-serien).

Hev alltid klippeenheten før justering eller fjerning av fjæren.

2. Kun for trekkenheter i 200-serien: Koble av motvekten fra trekkenheten, fjern låsestiftene fra brakettene, fjern fjærspenningsenhetene fra brakettene, og legg dem ned på klippeenheten. Fest låsestiftene løst til brakettene slik at du ikke mister dem (Figur 1).

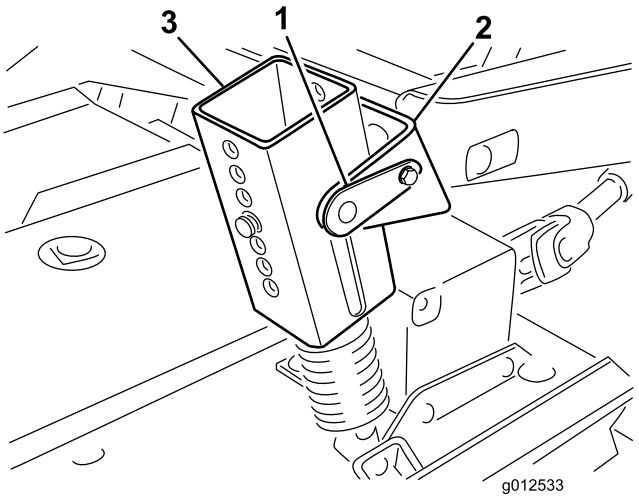

Figur 1

1. Låsestift
2. Brakett
3. Fjærspenningsenhet

3. Senk klippeenheten og fjern de fire låseskruene og mutterne som fester løftearmsbrakettene til styrearmene (Figur 2).

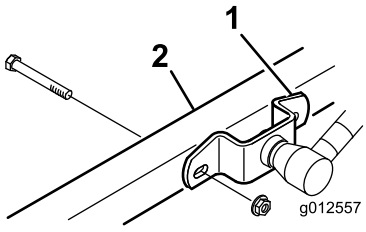

Figur 2

1. Løftearmsbrakett
2. Høyre styrehjulsarm

4. Start motoren, og hev trekkenhetens løftearmer.
5. Stopp motoren og skyv klippeenheten bort fra trekkenheten, ta hann-enden ut av hunn-enden på kraftuttaksakselen (Figur 3).

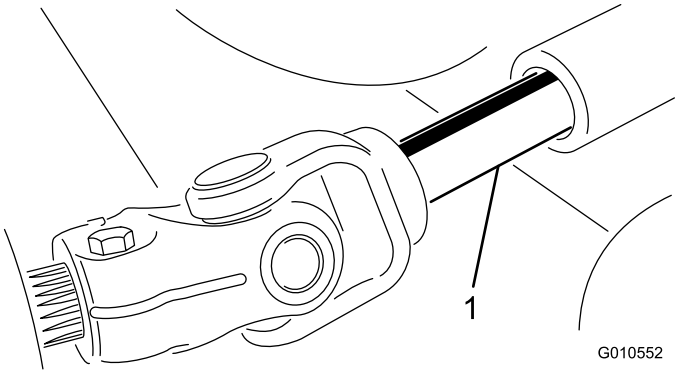

Figur 3

1. Kraftuttakets aksel

⚠FORSIKTIG

Hvis motoren startes og kraftuttaksakselen begynner å rotere, kan dette føre til alvorlige skader.

Ikke start motoren og koble inn kraftuttaksspaken når kraftuttaksakselen ikke er koblet til girkassen på klippeenheten.

2

Montere den nye spindelskiven

Deler som er nødvendige for dette trinnet:

1	Dobbel remskive
1	Remskivemutter
1	Mutter deksel

Prosedyre

1. Koble fra låsehåndtakene som fester det høyre dekslet til toppen av klippeenheten. Fjern dekselet fra klippeenheten.
2. Løsne de to mutterne som fester lederullplaten, slik at lederullen får lavere spenning på remmen (Figur 4).

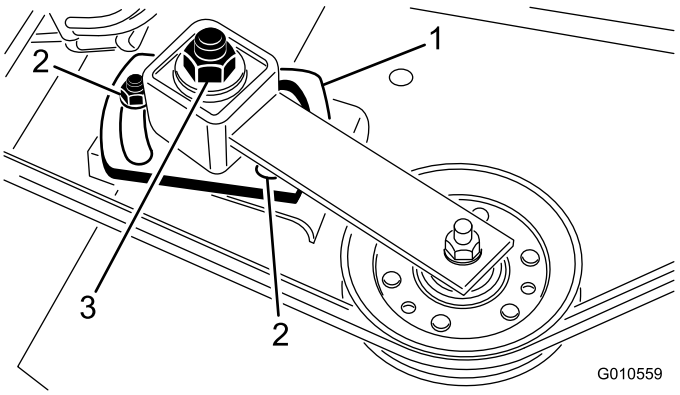

Figur 4

1. Lederullplate
2. Mutter (2)
3. Justeringsmutter for lederull

3. Fjern remmen fra den høyre spindelskiven (Figur 4).
4. Fjern de seks låseboltene og seks flensmutterne som fester spindelhusenheten til klippeenheten (Figur 5). Før spindelhusenheten ut på undersiden av klippeenheten.
5. Fjern mutteren og låseskiven som holder remskiven på spindelaksen. Fjern lederullen fra akselen.
6. Skyv den nye doble spindelskiven på spindelakselen. Ikke sett på remskivemutteren ennå.
7. Før remskiveenden ut av spindelhusenheten gjennom hullet i klippeenheten, og før remmen rundt remskiven og lederullen. Fest spindelenheten på plass ved hjelp av seks låsebolter og flensmuttere.

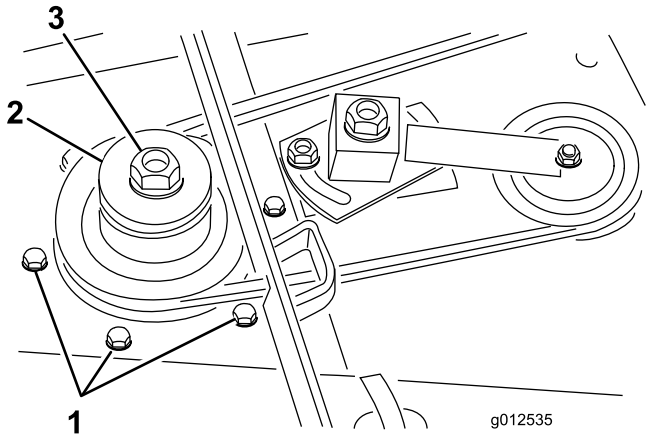

Figur 5

1. Låseskruer
2. Dobbel spindelskive
3. Remskivemutter

8. Monter den originale skiven og den nye remskivemutteren til spindelaksen og stram til 135,5 Nm. Monter mutterdekslet.
9. Stram justeringsmutteren for lederullen til 48–54 Nm for å oppnå riktig remspenning. Stram lederullplatens muttere.

3

Montere de nye knivene

Deler som er nødvendige for dette trinnet:

3	Kniv

Prosedyre

1. Ta tak i enden av kniven med en godt polstret hanske. Fjern knivbolten, antiskalperingsvernet og kniven fra spindelakselen (Figur 6).

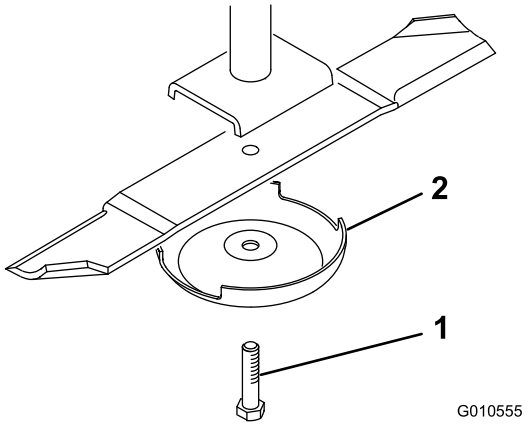

Figur 6

1. Knivbolt
2. Antiskalperingsvern

2. Monter i sekvens en ny kniv (med knivvingen vendt mot klippeenheten) og antiskalperingskopp. Fest delene på plass med knivbolten. Trekk til knivbolten med et moment på 115 til 149 Nm.
3. Gjenta prosedyren for alle knivene.

4

Fjerning og modifisering av gressavlederen

Deler som er nødvendige for dette trinnet:

2	Svingbraketter

Prosedyre

1. Fjern skruene, låsemutterne og fjærene som holder avlederfestene festet til svingbrakettene (Figur 7). Fjern avlederen.
2. Fjern låseboltene og flensmutterne som fester svingbrakettene til huset (Figur 7). Fjern svingbrakettene. Ta vare på alle fester for fremtidig bruk.
3. Fjern de to låseboltene, de flate skivene og låsemutterne som fester forsterkningsplaten til undersiden av huset og oppstrammerplaten til toppen av huset (Figur 7).

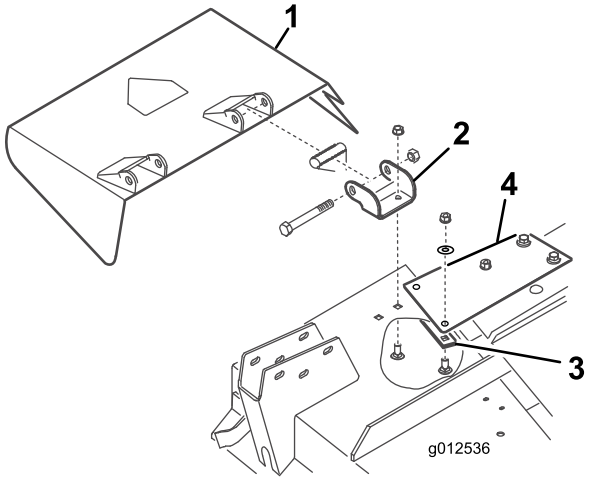

Figur 7

1. Gressavleder
2. Svingbraketter
3. Forsterkningsplate
4. Oppstrammerplate

4. Bruk skruene, låsemutterne og fjærene som du fjernet tidligere, til å montere de nye svingbrakettene på avlederfestene (Figur 8). Mutterne må ikke trekkes til for hardt, det må være mulig for brakettene å svinge. Oppbevar denne enheten for bruk ved sideutslipp.

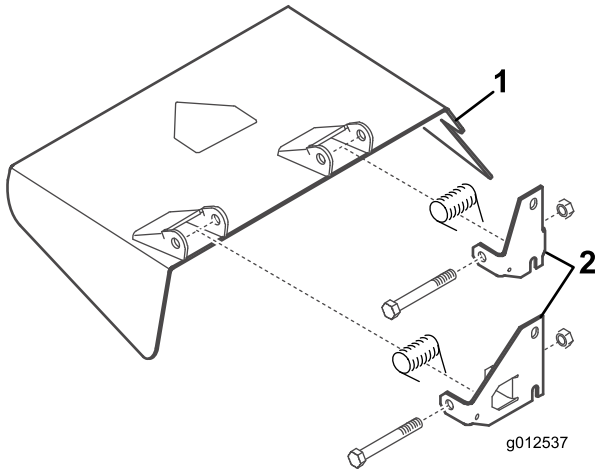

Figur 8

1. Gressavleder
2. Svingbraketter

5

Montere blåsemaskinbraketter

Deler som er nødvendige for dette trinnet:

1	Blåsemaskinenhet med monteringsbraketter
3	Hodeskrue, 5/16 x 1 tomme
4	Låsemutter, 5/16
4	Låsebolt, 3/8 tomme x 3/4 tomme
3	Flensmutter, 3/8 tomme

Prosedyre

1. Fjern festene som fester fjærlåsen på høyre klippeenhetsdeksel til høyre side av klippeenheten (Figur 9). Fjern og ta vare på koblingen for fremtidig bruk med høyredekselet.
2. Plasser blåsemaskinen og monteringsbrakettene på klippeenheten, med monteringshullene på linje med hullene som ble brukt ved montering av gressavlederen. Figur 9 vist med blåseren fjernet fra brakettene. Kontroller at det ikke er mellomrom mellom blåseren og klippeenheten.

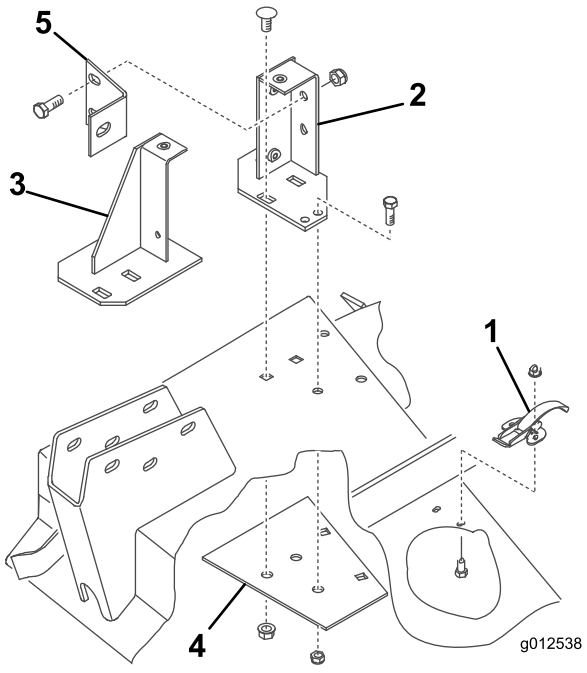

Figur 9

1. Fjærlås
2. Bakre monteringsbrakett
3. Fremre monteringsbrakett
4. Forsterkningsplate
5. Blåseravstiver

3. Plasser den nye forsterkningsplaten under klippeenheten, med monteringshullene på linje med hullene som ble brukt ved montering av gressavlederen (Figur 9).
4. Monter fremre og bakre braketter og forsterkningsplaten på klippeenheten med to tidligere fjernede låsebolter (3/8–16 x 7/8 tomme) og flensmuttere på hver (Figur 9). Bolthodene må være på toppen av klippeenheten.
5. Fjern de to knottene som fester blåsemaskinen til monteringsbrakettene. Fjern blåsemaskinen.
6. Bruk hver brakett som mal, marker plasseringen og bor ytterligere to hull med 11/32 tomme i diameter. (to hull for bakre brakett og ett for fremre brakett. Bruk forsterkningsplaten som mal, og bor ett av hullene med diameter på 11/32 tomme for bakre brakett.

   Merk: Vær svært forsiktig når du borer hullene slik at styrearmen ikke skades.
7. Fest brakettene og forsterkningsplaten til klippeenheten med bolter (5/16–18 x 3/4 tomme) og låsemuttere (Figur 9). Bolthodene må være på toppen av klippeenheten.
8. Fest blåseravstiveren til bakre monteringsbrakett med to bolter (3/8–16 x 1 tomme) og låsemuttere (Figur 9) og til styrearmen med én bolt (3/8–16 x 1 tomme).
9. Når du monterer løftearmbrakettene til styrearmene, må du montere den andre siden av blåseravstiveren til løftearmbraketten og høyre styrearm med den skruen og mutteren som du fjernet tidligere.

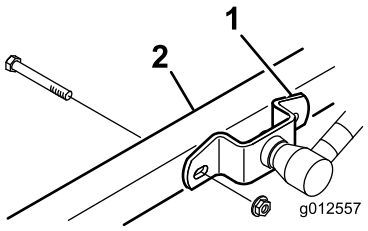

Figur 10

1. Løftearmsbrakett
2. Høyre styrehjulsarm

6

Montere avlederne på klippeenheten

Deler som er nødvendige for dette trinnet:

1	Fremre avleder
1	Bakre avleder
1	Bakre hylle
1	Venstre hylle
1	Bakre hylle
6	Hodeskrue, 5/16 x 5/8 tomme
6	Låsemutter, 5/16 tomme
4	Hodeskrue, 3/8 x 1 tomme
4	Låseskive, 3/8 tomme
3	Hodeskrue, 1/4 x 1 tomme
3	Hodeskrue, 3/4 x 1/4 tomme
6	Låsemutter, 1/4 tomme

Prosedyre

1. Sett fremre avleder inn i klippeenheten, med enden på avlederen på linje med kanten på utslippsåpningen (Figur 11 og Figur 12).

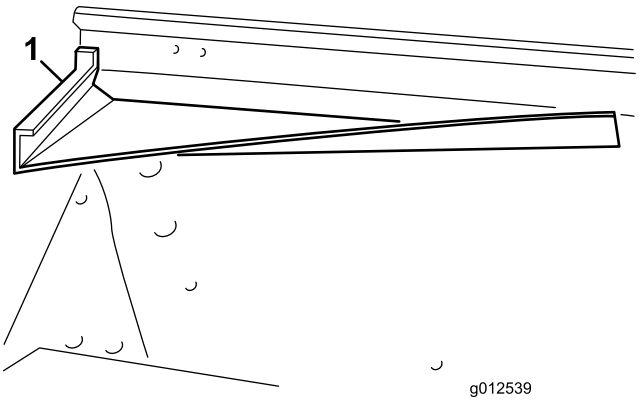

Figur 11

1. Fremre avleder

2. Bruk avlederen som mal, marker og bor tre hull med 11/32 tomme i diameter gjennom fronten og toppen av klippeenheten.
3. Fest avlederens to fremre monteringstapper til klippeenheten med skruer (5/16–18 x 5/8 tomme) og låsemuttere (5/16–18 tomme).
4. Fest fremre høyre hjørne av fremre monteringsbrakett og avlederens øverste tapp til klippeenheten med en skrue (5/16–18 x 1 tomme) og låsemutter.

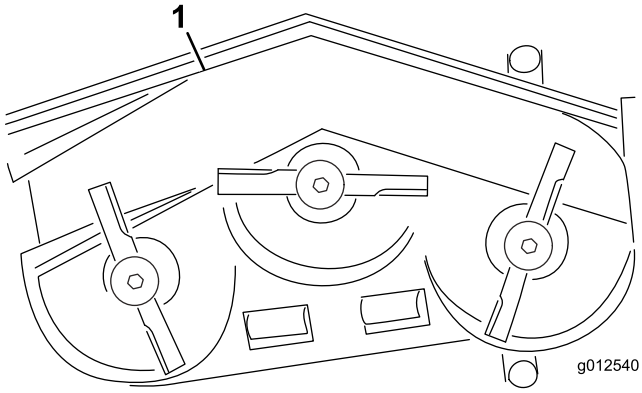

Figur 12

1. Fremre avleder
2. Bakre avleder
3. Bakre hylle
4. Venstre hylle
5. Bakre hylle

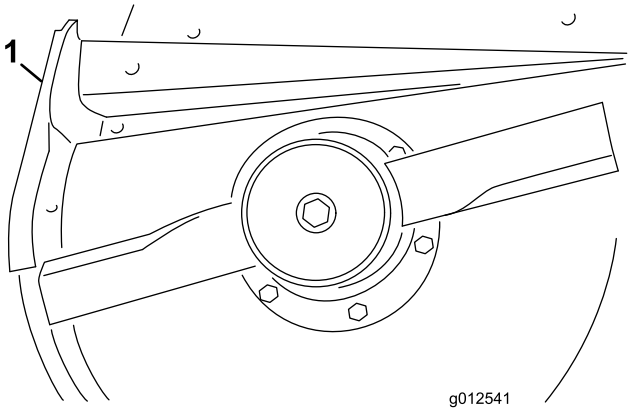

Figur 13

1. Bakre avleder

5. Bruk avlederen som mal, marker og bor tre hull med 11/32 tomme i diameter gjennom klippeenheten.
6. Fest avlederen på klippeenheten med tre bolter (5/16–18 x 5/8 tomme) og låsemuttere (5/16–18 tomme).
7. Før du monterer venstre og høyre hyller på klippeenheten, må du slipe sveisene av bunnen av klippeenheten. Klippeenheten må males etter sliping.
8. Bruk de eksisterende hullene til å montere bakre hylle til klippeenheten med fire bolter (3/8–16 x 1 tomme) og låseskiver (3/8 tomme) (Figur 14)

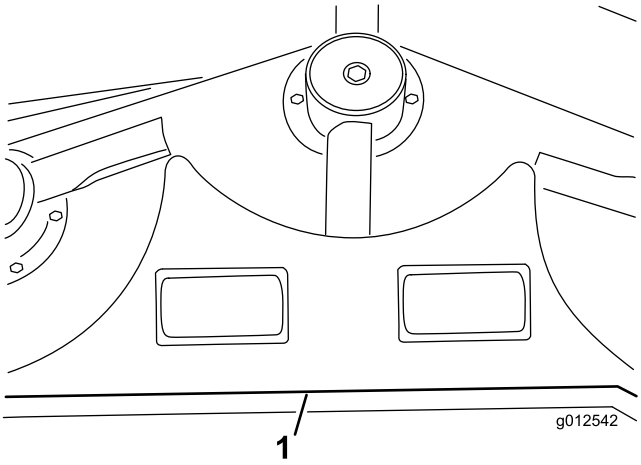

Figur 14

1. Bakre hylle

9. Innrett venstre hylle med venstre ende av bakre hylle og kanten på klippeenheten (Figur 12 og Figur 14).
10. Fest venstre hylle til klippeenheten med to bolter (1/4–20 x 1 tomme), 1 bolt (1/4–20 x 3/4 tomme), og tre låsemuttere (Figur 15). Still skruehodene på innsiden av klippeenheten.

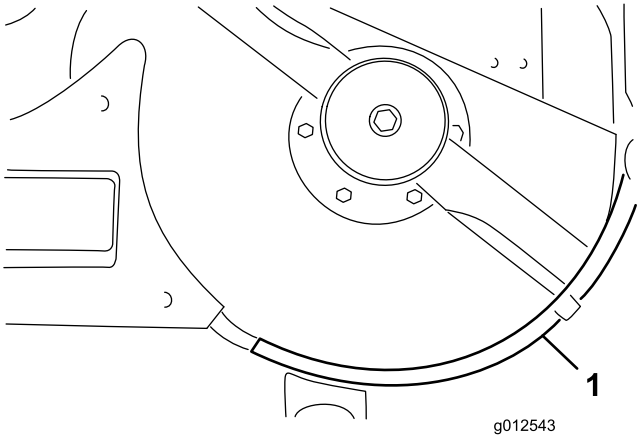

Figur 15

1. Venstre hylle

11. Innrett høyre hylle med høyre ende av bakre hylle og kanten på klippeenheten (Figur 12 og Figur 16). Bruk venstre hylle som mal, finn, marker og bor tre hull med 9/32 tomme i diameter i klippeenheten.

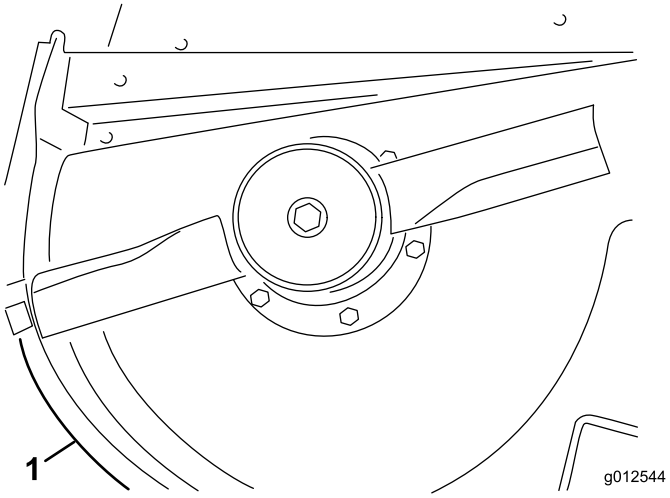

Figur 16

1. Bakre hylle

12. Fest høyre hylle til klippeenheten med én bolt (1/4–20 x 1 tomme), to bolter (1/4–20 x 3/4 tomme), og tre låsemuttere. Still skruehodene på innsiden av klippeenheten.

7

Montere den nye avlederstoppeanordningen

Deler som er nødvendige for dette trinnet:

1	Avlederens stoppeanordning
2	Hodeskrue, 3/4 x 1/4 tomme
2	Låsemutter, 1/4 tomme

Prosedyre

1. Bruk den nye stoppeanordningen på avlederen som mal, sett den på den originale, flate avlederstoppeanordningen. (Figur 17). Påse at den nye stoppeanordningen på avlederen er plan med bunnen, i kontakt med siden på klippeenheten, og parallell med ytterkanten av avlederstøtten.

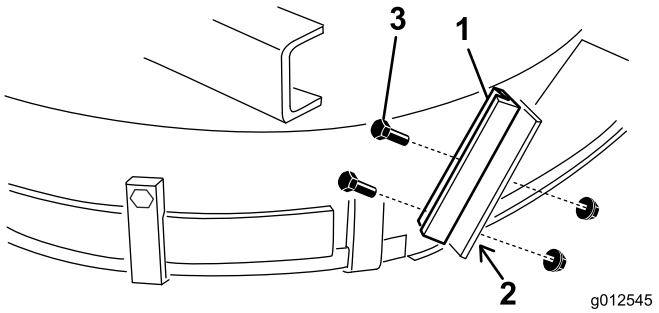

Figur 17

1. Ny avlederstoppeanordning
2. Marker og bor hull
3. Bolter og låsemuttere

2. Finn, marker og bor to hull med 9/32 tomme i diameter gjennom den gamle avlederstøtten.
3. Monter den nye avlederstøtten på den gamle avlederstoppeanordningen med to bolter (1/4–20 x 3/4 tomme) og låsemuttere (1/4–20 tomme), som vist i Figur 17.

8

Montere lederullenheten

Deler som er nødvendige for dette trinnet:

1	Lederullarmenhet
1	Tappskrue
1	Hylse
2	Skive
1	Låsemutter, 3,8 tomme
1	Fjær
1	Gjengestang
2	Flensmutter, 5/16 tomme
1	Fjærbrakett
2	Hodeskrue, 1/4 x 1 tomme
2	Låsemutter, 1/4 tomme

Prosedyre

1. Bruk målene i Figur 18, finn, merk og bor et hull med diameter på 13/32 tomme i klippeenheten. Målene som vises er fra fremre høyre hjørne av klippeenheten og fra kanten på utslippsåpningen. Blåserbrakettene er fjernet for klaring.

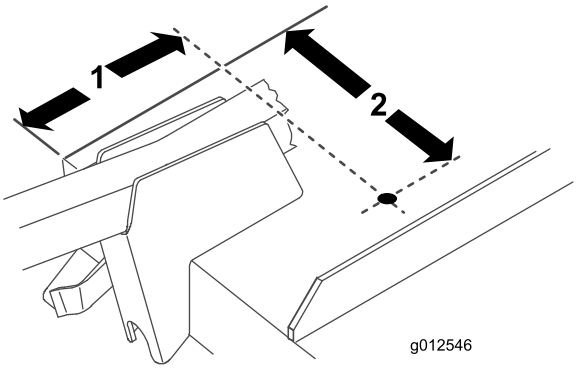

Figur 18

1. 6–13/16 tommer
2. 9 1/8 tomme

2. Bruk målene i Figur 19, finn, merk og bor et hull med diameter på 13/16 tomme og to hull med diameter på 13/32 tomme i høyre brostang.

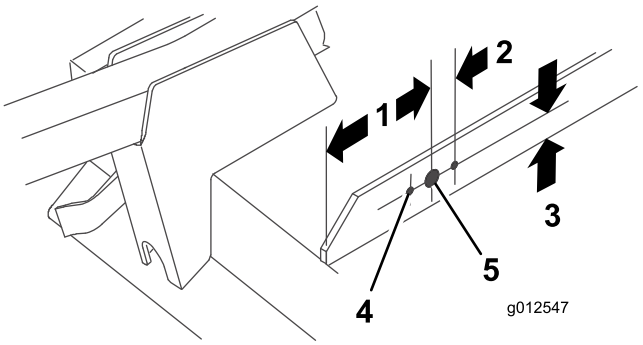

Figur 19

1. 5 tommer
2. 1–1/16 tommer (2)
3. 1 tomme
4. 13/32 tomme i diameter (2)
5. 13/16 tomme i diameter

3. Skru en flensmutter (5/16-18 inch) ca. 5 cm inn på gjengestangen (Figur 20).

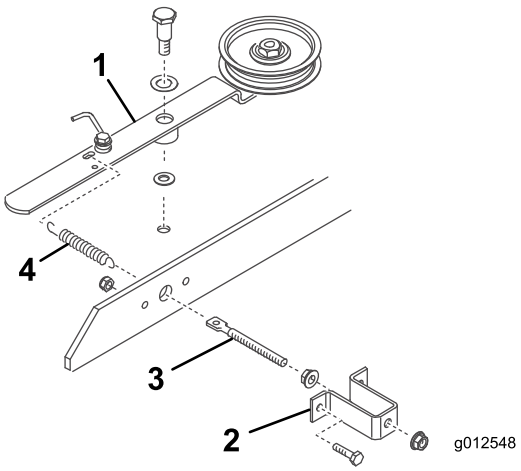

Figur 20

1. Lederullarm
2. Fjærbrakett
3. Gjengestang
4. Fjær

4. Sett enden av gjengestangen inn i det store hullet i fjærbraketten og fest den løst med en annen flensmutter (5/16–18 tomme) (Figur 20). Ikke stram flensmutterne.
5. Sett den andre enden av gjengestangen inn i hullet i brostangen og fest fjærbraketten til broen med to bolter og låsemuttere (Figur 20).
6. Hekte den korte sløyfen på fjæren i hullet i gjengestangen og den lange sløyfen i hullet i lederullarmen (Figur 20).
7. Fest lederullarmen i klippeenheten med følgende deler, i denne rekkefølgen: en tappskrue (3/8–16 tomme), en trykkskive (1/2 tomme), lederullarmen, en trykkskive (3/8 tomme), klippeenheten og en låsemutter (3/8–16 tomme) (Figur 20). (Ikke stram flensmutterne på gjengestangen ennå. Juster fjærspenningen etter at blåsemaskinenheten og beltet er installert.)

9

Montere viften

Deler som er nødvendige for dette trinnet:

1	Rem

Prosedyre

1. Før remmen rundt den lille spindelskiven på klippeenheten.
2. Før blåsemaskinen inn på monteringsbrakettens justeringsbolter (Figur 21) mens du fører remmen rundt blåsemaskinens remskive.

   Merk: Hvis blåsemaskinen ikke går lett inn på monteringsbrakettene, løsne justeringsboltene noe.

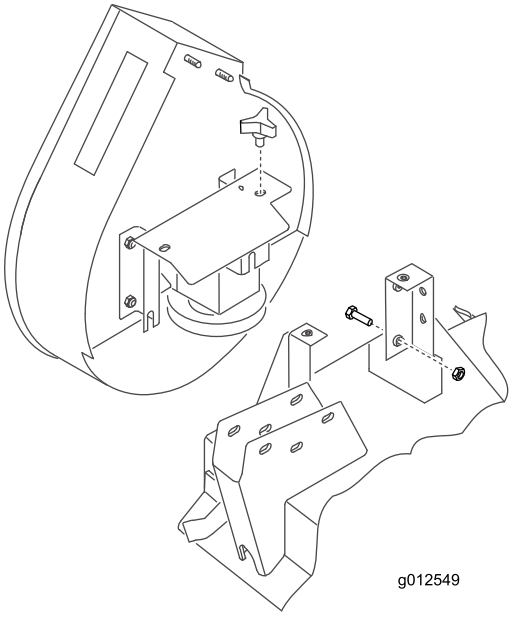

Figur 21

3. Fest blåsemaskinen til braketten med to knotter.
4. Juster fjærlengden til 12,4 cm for korrekt remspenning ved å justere flensmutterne på gjengestangen.

10

Monter støtfangeren

Deler som er nødvendige for dette trinnet:

1	Støtfanger
4	Hodeskrue, 5/16 x 3 tomme
4	Låsemutter, 5/16 tomme

Prosedyre

1. Bruk målene vist i Figur 22, finn, merk og bor et hull med 11/32 tomme i diameter gjennom begge veggene på fremre høyre styrearmbrakett.

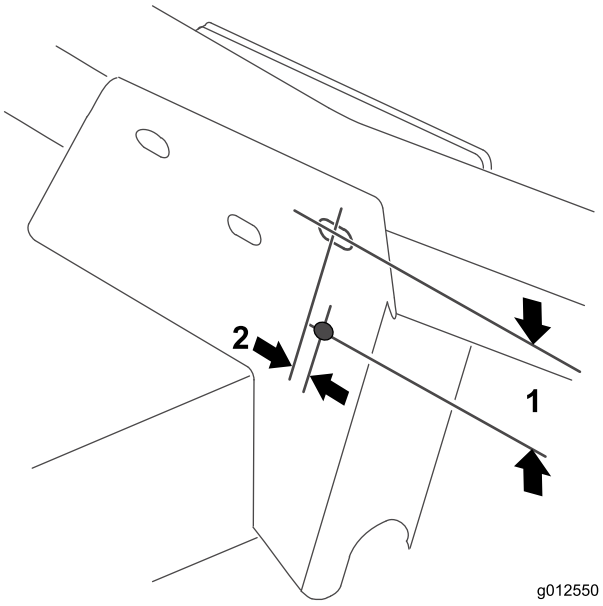

Figur 22

1. 2 1/2 tommer
2. 9,5 mm

2. Fest monteringshullet på toppen av støtfangerens fremre monteringsplate i styrearmbraketten med en bolt (5/16–18 x 3 tomme) og låsemutter (Figur 23).

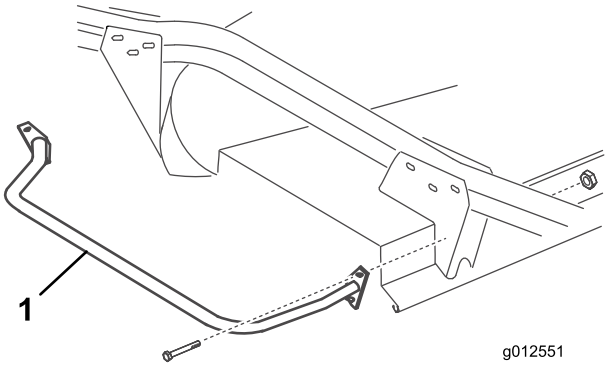

Figur 23

1. Støtfanger

3. Bruk begge monteringsplatene til støtfangeren som maler, finn, merk og bor ytterligere tre hull med 11/32 tomme i diameter gjennom begge veggene i fremre og bakre styrearmbraketter.

11

Montere klippeenhetens nye deksel

Deler som er nødvendige for dette trinnet:

1	Klippeformer
1	Deksel på klippeenhet

Prosedyre

1. Sett en klippeformer inn på høyre brostang, slik at siden på fjærbraketten er 10 cm fra ytterkanten av klippeformeren (Figur 24).

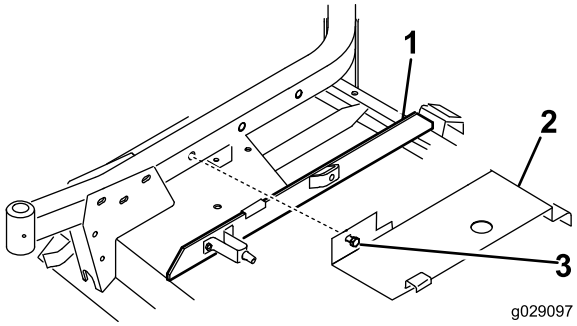

Figur 24

1. Klippeformer
2. Deksel
3. Bolt

2. Hekte bakre del av klippeenhetsdekselet (Figur 24) på bakre kanalbolt mens du innretter dekselets monteringsbolt med hullet i høyre styrearm. Dekselet skal hvile på klippeformeren. Juster formeren etter behov.
3. Fest dekselet til høyre styrearm med bolten.

12

Montere nye sikkerhetsskydd

Deler som er nødvendige for dette trinnet:

1	Remskydd
1	Remskivevern

Prosedyre

1. Monter remskyddet på maskinen (Figur 25).

   Merk: Bruk eksisterende monteringsdeler på maskinen ved å fjerne dem og bruke dem til å montere skyddet.

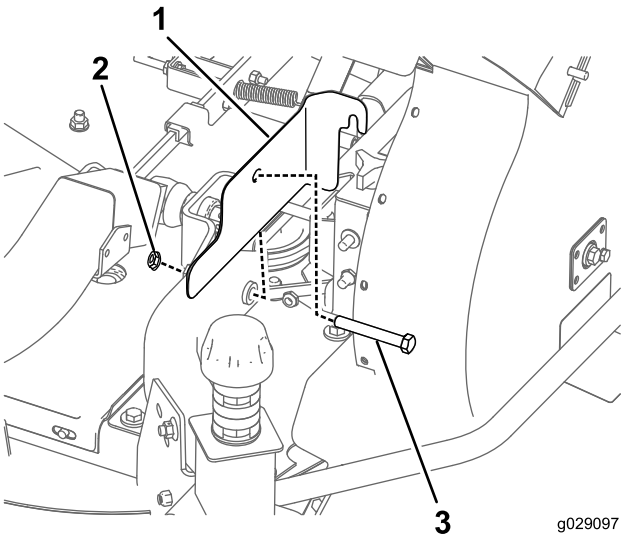

Figur 25

1. Remskydd
2. Mutter
3. Bolt

2. Monter remskivevernet på maskinen (Figur 26).

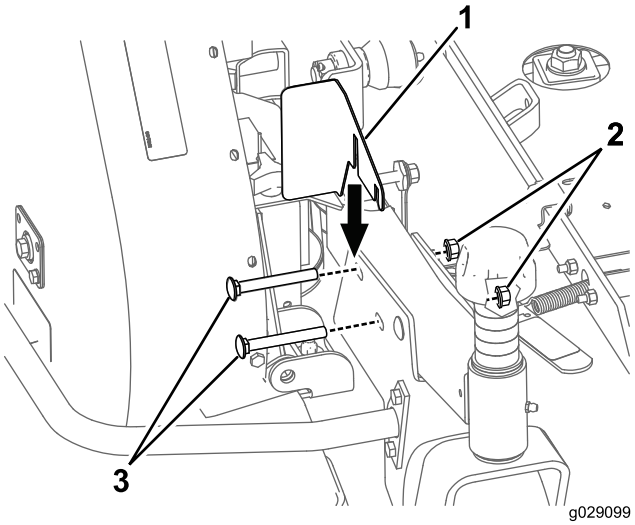

Figur 26

1. Remskivevern
2. Mutter
3. Bolt

Merk: Bruk eksisterende monteringsdeler på maskinen ved å fjerne dem og bruke dem til å montere skyddet.

13

Montere den nye motvektsfjær (kun 200-serien trekkenheter)

Deler som er nødvendige for dette trinnet:

1	Motvektsfjær

Prosedyre

For å kompensere for tilleggsvekten til blåsemaskinenheten, må den originale, lette motvektsfjæren på høyre side av maskinen skiftes ut med den medfølgende, tyngre fjæren (Figur 27).

1. Fjern hårnålssplinten og splittpinnen og skyv fjærenheten ut av holdebraketten.
2. Skru av fjæren fra øverste og nederste monteringsbraketter.
3. Skru den nye, tunge fjæren på begge monteringsbrakettene. Påse at fjæren er fullstendig gjenget gjennom alle hullene og er i kontakt med den flate siden av braketten.

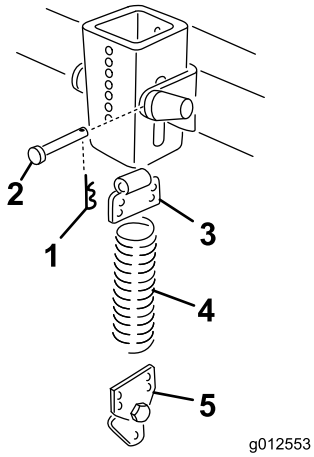

Figur 27

1. Hårnålssplint
2. Splittpinne
3. Øverste brakett
4. Fjær
5. Nederste brakett

4. Monter fjærenheten inn på holdebraketten med en splittpinne og hårnålssplint.

14

Montere klippeenheten på trekkenheten

Ingen deler er nødvendige

Prosedyre

1. Koble inn parkeringsbremsen, påse at trekkpedalen er i nøytral stilling og spaken for kraftuttaket er i av-stilling. Start motoren, og hev løftearmene. Stopp motoren.
2. Still klippeenheten foran trekkenheten, innrett girkassens inngående aksel med kraftuttaksakselen, og monter akselen.
3. Senk forsiktig løftearmene mens du innretter løftearmbrakettene med styrearmene. Innrett hullet på kraftuttaksakselen med hullet på girkassens inngående aksel, og monter valsetappen.
4. Fest løftearmbrakettene og siden på blåseravstiveren til styrearmene med fire bolter og muttere.
5. Start motoren, og hev klippeenheten. Fest motvektsfjæren til klippeenheten med skulderbolter og låsemutre.

15

Montere det nye merket

Deler som er nødvendige for dette trinnet:

1	Faremerke

Prosedyre

Monter faremerket (del nummer 66-1340 eller 93-7824 for CE) på fremre kant av klippeenheten, på innsiden av høyre styrearm.

16

Montere sjakten på blåserhuset

Deler som er nødvendige for dette trinnet:

1	Sjaktenhet

Prosedyre

Viktig: Når sjakten i blåsemaskinsettet brukes med beholdersett på 15 kubikkfot, må du kutte av en del av sjakten for å sikre at blåsemaskinen og trakten sitter godt sammen. Hvis brukt sammen med et annet sett, gå videre til trinn 3.

1. Bruk dimensjonene vist i Figur 28 til å merke rammen ved hjelp av et målebånd.

   Merk: Noen sjakter kan ha en lett innrissing der sjakten må kuttes av.

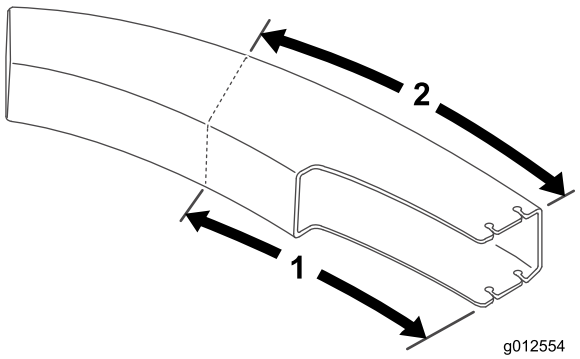

Figur 28

1. 61,2 cm
2. 70,5 cm

2. Tegn opp linjer på alle sider av sjakten, og kutt av med en sag.
3. Still klippeenheten til ønsket klippehøyde.
4. Skyv sjakten over blåsemaskinåpningen og opp på monteringsboltene (Figur 29).

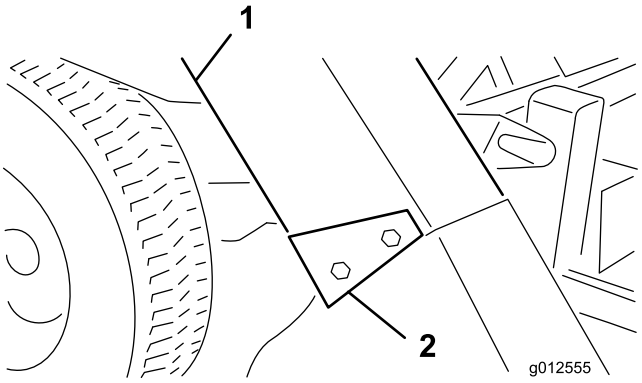

Figur 29

1. Sjakt
2. Sjaktbraketter

5. Senk beholderdekselet og innrett sjakten med enden på dekselet. Fest sjakten med fire låsemuttere (5/16 tomme) og sjaktbraketter. Still den brede enden av brakettene bak.

Bruk

Driftsegenskaper

(Når enheten brukes med beholdersett på 9 eller 15 kubikkfot)

⚠ FORSIKTIG

Bruk aldri maskinen uten avlederen på plass når gressoppsamleren er fjernet.

For best mulig ytelse bør du regulere trekkpedalen til å holde motorens omdreining høy og i noen grad konstant. Her er en god regel du kan følge: Reduser hastigheten når belastningen på kniven øker, og øk hastigheten når belastningen reduseres. Dermed kan motoren – som jobber med drivverket – føle korrekt bakkehastighet samtidig som høy klippehastighet opprettholdes for å få førsteklasses klipping, oppsugingsfunksjon og for å samle gresset i beholderen. Hvis viftehastigheten synker for lavt kan det oppstå tilstopping. Se *klippeenhetens og trekkenhetens brukerhåndbok* for bruksanvisning for begge enhetene.

⚠ FARE

Plasser aldri hender eller føtter i sjakten, viften eller klippeenheten.

1. Denne gressoppsamleren er utformet for bruk under våte eller tørre forhold. Du bør ikke samle ekstremt langt gress da beholderen vil fylles opp for raskt.
2. Når du samler vått, tungt gress kan det hende at noen rester ikke kommer helt gjennom sjakten. Hullet på bunnen av sjakten tillater at disse restene kan falle ut uten å tilstoppe sjakten. Når dette skjer må du redusere bakkehastigheten.
3. Støtfangeren som beskytter viftehuset, rekker ikke langt nok til å eliminere faren for at oppsamleren kan treffe en stillestående gjenstand. Hold deg godt unna hindringer for å unngå kollisjoner. Trim alltid kun med venstre side av klippeenheten.

⚠ FORSIKTIG

Vær forsiktig så du unngår kollisjoner med beholderen og eventuelle stillestående gjenstander. Trim alltid med venstre side av klippeenheten.

4. Ved bruk må du ofte kontrollere om det ligger mye klipperester igjen på bakken eller om det finnes mye uklipt gress. Hvis dette inntreffer kan viften eller klippeenheten være tilstoppet. Stopp enheten, koble fra kraftuttaket, sett på parkeringsbremsen og stopp motoren. Kontroller om det finnes hindringer i sjakten, viften eller klippeenheten. Fjern eventuelle hindringer ved å bruke en pinne eller lignende verktøy. Kontroller spenningen på blåsemaskinremmen. Juster på nytt dersom den sklir.

5. Klipp gresset ofte, særlig når det gror raskt. Hvis du ønsker å klippe kortere, klipp gresset på nytt. Overlapp skårgangene for å lage et jevnt klippemønster.

   Viktig: Når du transporterer enheten må du feste gressoppsamlerdekselet eller rygge den på en lastebil eller tilhenger for å unngå at vinden blåser opp dekselet og skader det.

Fjerne blåsemaskinen

1. Stopp motoren og koble ut lederullen. Fest lederullen til fremre styrearmbrakett med holdekroken.
2. Fjern remdekslet og løft remmen av spindelskiven. Sett på dekslet igjen.
3. Fjern de to knottene som fester blåsemaskinen til monteringsbrakettene og fjern blåsemaskinen, remmen og sjakten.
4. Reverser prosedyren for å installere blåsemaskinenheten.

Bruke gressavlederen

Noen gang kan det hende du vil ønske å bruke klippeenhet uten blåsemaskinen. Ettersom det allerede bør være en ny vippe installert på gressavlederen, kan du raskt montere avlederen på monteringsbrakettene for blåsemaskinen.

1. Fjern støtfangeren fra klippeenheten.
2. Skyv slissene nederst på avlederens vippebrakett opp på boltene på siden av klippeenhetsbrakettene (Figur 30).

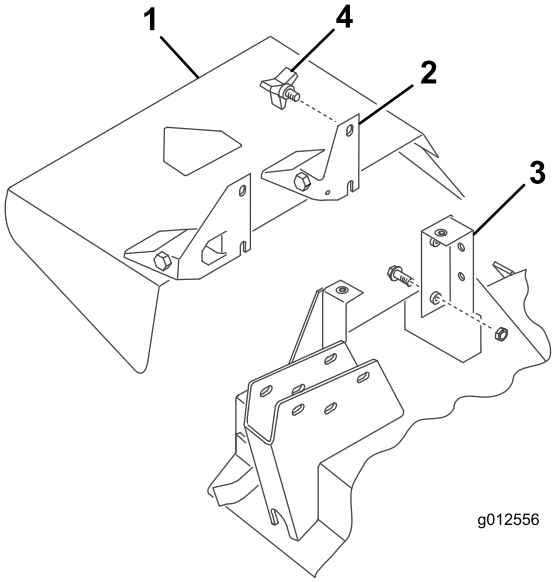

Figur 30

1. Gressavleder
2. Svingbrakett
3. Klippeenhetsbrakett
4. Knott

3. Fest avlederen på plass med to knotter.

Vedlikehold

- Kontroller hver 50. time om viftehjulet på blåseenhetens girkasse er stramt. Trekk til viftehjulakselbolten med et moment på 25–25,8 Nm.
- Rengjør dekselet, sjakten, blåsermaskinen og klippeenheten for gressrester etter hver bruk. Vask undersiden av klippeenheten daglig med en vannslange. Hvis det samler seg veldig mye gress, vil dette forringe ytelsen til oppsamlingssystemet.
- Kontroller remmens spenning og slitasje hver 50. time. Remspenningen kan justeres ved å løsne monteringsskruene for lederullen, koble inn lederullspaken og skyve lederullen inn på blåsemaskinremmen. Trekk til festeskruene.
- Viftens girkasse trenger ikke mye vedlikehold. Kontroller om det finnes lekkasjer hver 50. time. Hvis det skulle oppstå lekkasje, må du skifte ut forseglingene og fylle på 59 ml med molybdendisulfidsmørefett av høy kvalitet. Pakk lagrene på nytt med dette fettet før montering.
- Se *klippeenhetens og trekkenhetens brukerhåndbok* for servicekrav for begge enhetene.
- Hold enheten ren. Påse at motoren er ren og ruskfri. Pass på at alle festene er tilstrammet. Kontroller avlederne, skjermene og skyddene for slitasje og skift dem ut ved behov.

Sammenstillingserklæring

Modellnr.	Serienr.	Produktbeskrivelse	Fakturabeskrivelse	Generell beskrivelse	Direktiv
30506	315000001 og oppover	157 cm blåsemaskin, Groundsmaster 200-/3280-D-/3320-seriene gressklippere med sideutslipp	GM200 62" BLOWER KIT	158 cm blåsemaskinsett	2006/42/EF, 2000/14/EF

Relevant teknisk dokumentasjon er utarbeidet i henhold til kravene i del B av vedlegg VII til directiv 2006/42/EF.

Vi påtar oss å overføre, som svar på henvendelser fra nasjonale myndigheter, relevant informasjon om dette delvis fullførte maskineriet. Informasjonen vil bli overført elektronisk.

Maskineriet skal ikke tas i bruk før det er integrert i godkjente Toro-modeller som indikert på tilknyttede samsvarserklæringer og i samsvar med alle instruksjoner. Når dette er tilfelle, kan det erklæres i samsvar med alle relevante direktiver.

Godkjent:



David Klis
Overordnet ingeniørsjef
8111 Lyndale Ave. South
Bloomington, MN 55420, USA
September 29, 2014

Teknisk EU-kontakt:

Peter Tetteroo
Toro Europe NV
B-2260 Oevel-Westerloo
Belgium

Tel. 0032 14 562960
Fax 0032 14 581911

Liste over internasjonale forhandlere

Distributør:	Land:	Telefonnummer:	Distributør:	Land:	Telefonnummer:
Agrolanc Kft	Ungarn	36 27 539 640	Maquiver S.A.	Colombia	57 1 236 4079
Balama Prima Engineering Equip.	Hong Kong	852 2155 2163	Maruyama Mfg. Co. Inc.	Japan	81 3 3252 2285
B-Ray Corporation	Korea	82 32 551 2076	Mountfield a.s.	Den tsjekkiske republikk	420 255 704 220
Casco Sales Company	Puerto Rico	787 788 8383	Mountfield a.s.	Slovakia	420 255 704 220
Ceres S.A.	Costa Rica	506 239 1138	Munditol S.A.	Argentina	54 11 4 821 9999
CSSC Turf Equipment (pvt) Ltd.	Sri Lanka	94 11 2746100	Norma Garden	Russland	7 495 411 61 20
Cyril Johnston & Co.	Nord-Irland	44 2890 813 121	Oslinger Turf Equipment SA	Ecuador	593 4 239 6970
Cyril Johnston & Co.	Irland	44 2890 813 121	Oy Hako Ground and Garden Ab	Finland	358 987 00733
Equiver	Mexico	52 55 539 95444	Parkland Products Ltd.	New Zealand	64 3 34 93760
Femco S.A.	Guatemala	502 442 3277	Perfetto	Polen	48 61 8 208 416
ForGarder OU	Estland	372 384 6060	Pratoverde SRL.	Italia	39 049 9128 128
G.Y.K. Company Ltd.	Japan	81 726 325 861	Prochaska & Cie	Østerrike	43 1 278 5100
Geomechaniki of Athens	Hellas	30 10 935 0054	RT Cohen 2004 Ltd.	Israel	972 986 17979
Golf international Turizm	Tyrkia	90 216 336 5993	Riversa	Spania	34 9 52 83 7500
Guandong Golden Star	Kina	86 20 876 51338	Lely Turfcare	Danmark	45 66 109 200
Hako Ground and Garden	Sverige	46 35 10 0000	Solvert S.A.S.	Frankrike	33 1 30 81 77 00
Hako Ground and Garden	Norge	47 22 90 7760	Spypros Stavrinides Limited	Kypros	357 22 434131
Hayter Limited (U.K.)	Storbritannia	44 1279 723 444	Surge Systems India Limited	India	91 1 292299901
Hydroturf Int. Co Dubai	De forente arabiske emirater	97 14 347 9479	T-Markt Logistics Ltd.	Ungarn	36 26 525 500
Hydroturf Egypt LLC	Egypt	202 519 4308	Toro Australia	Australia	61 3 9580 7355
Irrimac	Portugal	351 21 238 8260	Toro Europe NV	Belgia	32 14 562 960
Irrigation Products Int'l Pvt Ltd.	India	0091 44 2449 4387	Valtech	Marokko	212 5 3766 3636
Jean Heybroek b.v.	Nederland	31 30 639 4611	Victus Emak	Polen	48 61 823 8369

Europeisk personvernerklæring

Informasjonen Toro samler inn
Toro Warranty Company (Toro) respekterer ditt personvern. For at vi skal kunne behandle ditt garantikrav og kontakte deg ved en eventuell produkttilbakekalling, ber vi deg om å dele enkelte personopplysninger med oss, enten direkte eller gjennom din lokale Toro-bedrift eller -forhandler.

Toros garantisystem finnes på vertsservere i USA, hvor personvernlovgivningen kanskje ikke gir samme beskyttelse som i ditt eget land.

VED Å DELE DIN PERSONLIGE INFORMASJON MED OSS, SAMTYKKER DU I BEHANDLINGEN AV DIN PERSONLIGE INFORMASJON SOM BESKREVET I DENNE PERSONVERNERKLÆRINGEN.

Måten Toro bruker informasjon på
Toro kan bruke din personlige informasjon til å behandle garantikrav, til å kontakte deg ved en eventuell produkttilbakekalling og av andre hensyn som vi vil fortelle deg om. Toro kan dele din informasjon med Toros datterselskaper, forhandlere eller andre forretningspartnere i forbindelse med disse aktivitetene. Vi vil ikke selge din personlige informasjon til andre selskaper. Vi forbeholder oss retten til å oppgi personlig informasjon for samsvar med gjeldende lovgivning og på forespørsel fra passende myndighet, for å kunne drive våre systemer korrekt eller for vår egen eller andre brukeres beskyttelse.

Oppbevaring av personlig informasjon
Vi vil oppbevare din personlige informasjon så lenge vi har behov for den, av hensynene de opprinnelig ble samlet inn for eller av andre legitime hensyn (som f.eks. samsvar med regelverk), eller som påkrevd av gjeldende lovgivning.

Toros forpliktelse til din personlige informasjons sikkerhet
Vi tar rimelige forholdsregler for å beskytte sikkerheten til din personlige informasjon. Vi setter også i verk tiltak for å opprettholde nøyaktigheten til og gjeldende status for personlig informasjon.

Tilgang og korrigering av personlig informasjon
Hvis du vil gjennomgå eller korrigere din personlige informasjon, kontakt oss per e-post på legal@toro.com.

Australsk forbrukerlov

Australske kunder vil finne opplysninger angående australsk forbrukerlov enten inni boksen eller hos din lokale Toro-forhandler.

Generell Toro-garanti for kommersielle produkter

En begrenset toårsgaranti

Betingelser og inkluderte produkter

Toro Company og datterselskapet Torp Warranty Company, i henhold til en avtale mellom dem, garanterer i fellesskap at ditt kommersielle Toro-produkt ("produktet") er uten feil i materialer eller håndverk i to år eller 1500 driftstimer*, avhengig av hva som inntreffer først. Denne garantien gjelder alle produkter, med unntak av luftemaskiner (se separate garantierklæringer for disse produktene). Der det finnes berettigede forhold, vil vi reparere produktet uten ekstra kostnad for deg, inkludert diagnostikkutstyr, arbeid, deler og transport. Denne garantien tar effekt på den dato som produktet leveres til kunden.
* Produkt utstyrt med timeteller.

Instruksjoner for å innhente garantitjenester

Du er ansvarlig for å underrette distributøren eller den autoriserte forhandleren av kommersielle produkter om hvem du kjøpte produktet av, straks du tror at det foreligger et berettiget forhold. Hvis du trenger hjelp med å finne en distributør eller autorisert forhandler av kommersielle produkter, eller hvis du har spørsmål ang. dine garantirettigheter eller ansvar, kan du kontakte:

Toros serviceavdeling for kommersielle produkter
Toro Warranty Company
8111 Lyndale Avenue South
Bloomington, MN 55420-1196, USA

+1–952–888–8801 eller +1–800–952–2740

E-post: commercial.warranty@toro.com

Eierens ansvar

Som eier av produktet, er du ansvarlig for nødvendig vedlikehold og justeringer som beskrives i *brukerhåndboken*. Hvis du ikke utfører nødvendig vedlikehold og justeringer, kan dette føre til at garantien blir ugyldig.

Elementer og betingelser som ikke inkluderes

Ikke all produktsvikt eller feilfunksjon som finner sted i løpet av garantiperioden er et resultat av defekter i materialene eller håndverket. Denne garantien dekker ikke følgende:

- Produktsvikt som er et resultat av at man ikke har brukt originale Toro-deler ved utskiftninger, eller fra montering og bruk av tilleggsutstyr eller endret tilbehør som ikke kommer fra Toro. En separat garanti kan gis av produsenten for disse artiklene.
- Produktsvikt som er et resultat av at man ikke har utført anbefalt vedlikehold og/eller justeringer. Hvis du ikke vedlikeholder Toro-produktet i henhold til anbefalt vedlikehold som oppgitt i *brukerhåndboken*, kan dette føre til at garantikrav blir avslått.
- Produktsvikt som er et resultat av at man har brukt produktet på en grov, uaktsom eller uforsiktig måte.
- Deler som anses som forbruksdeler, bortsett fra om de er defekte. Eksempler på deler som anses som forbruksdeler, eller som brukes opp, under normal drift av produktet er, men er ikke begrenset til, bremseklosser og bremsebelegg, clutchbelegg, kniver, spoler, valser og lagre (tettet eller smurt), motstål, tennplugger, styrehjul og lagre, dekk, filtre, remmer og enkelte sprøytedeler som diafragma, munnstykker, kontrollventiler o.l.
- Feil som er et resultat av utenforliggende krefter. Tilstander som anses å være utenforliggende krefter inkluderer, men er ikke begrenset til, vær, lagringsprosedyrer, ikke-godkjent bruk av kjølemidler, smøremidler, tilsetningsstoffer, gjødsel, vann eller kjemikalier o.l.
- Feil eller ytelsesproblemer på grunn av drivstoffbruk (f.eks. bensin, diesel eller biodiesel) som ikke samsvarer med de respektive bransjestandardene.
- Normal støy, vibrasjon, slitasje og forringelse.
- "Vanlig slitasje" inkluderer, men er ikke begrenset til, skade på seter pga. slitasje eller slipevirkning, slitte, lakkerte overflater, oppskrapte merker eller vinduer osv.

Deler

Deler som skal skiftes ut som en del av nødvendig vedlikehold, er garantert for perioden opptil tidspunktet for utskiftingen av delen. Deler som skiftes ut under garantien, dekkes i gyldighetsperioden for garantien til originalproduktet og blir Toros eiendom. Toro vil ta den siste avgjørelsen om å reparere eventuelle eksisterende deler eller montere eller erstatte den. Toro kan bruke fabrikkreparerte deler for garantireparasjoner.

Garanti for dypsyklus- og litium-ionbatterier:

Dypsyklus- og litium-ion-batterier har et begrenset antall kilowattimer de kan levere i løpet av levetiden. Bruks-, lade- og vedlikeholdsteknikker kan forlenge eller forkorte den totale levetiden til batteriet. Etter hvert som batteriene i dette produktet brukes, vil mengden med faktisk arbeid mellom ladeintervallene minke sakte, men sikkert til batteriet er helt brukt opp. Bytte av oppbrukte batterier, på grunn av normalt forbruk, er produkteiers ansvar. Batteriene må kanskje skiftes ut i løpet av den ordinære produktgarantiperioden for eierens regning. Merk: (Kun litiumionbatterier): Et litium-ionbatteri har en proporsjonsmessig delegaranti som begynner tredje året og gjelder til og med femte året, avhengig av driftstid og kilowattimer brukt. Les *brukerhåndboken* for mer informasjon.

Vedlikehold foretas for eiers regning

Trimming av motor, smøring, rengjøring og lakkering, utskifting av filtre, kjølevæske og utføring av anbefalt vedlikehold, er noen av de normale tjenestene som Toro-produkter forutsetter må foretas for eiers regning.

Generelle betingelser

Reparasjon av en autorisert Toro-distributør eller -forhandler, er ditt eneste rettsmiddel under denne garantien.

Verken Toro Company eller Toro Warranty Company er ansvarlig for indirekte, tilfeldig eller betingede skader i forbindelse med bruken av Toro-produkter som dekkes av denne garantien, inkludert eventuelle kostnader eller utgifter med å erstatte utstyr eller tjenester i løpet av rimelige perioder med feilfunksjon eller uten bruk i påvente av fullføring av reparasjoner under denne garantien. Bortsett fra utslippsgarantien som det vises til nedenfor, hvis den gjelder, er det ingen andre uttrykkelige garantier. Alle impliserte garantier om salgbarhet og egnethet til bruk er begrenset til varigheten av denne uttrykkelig garantien.

Noen stater tillater ikke utelatelse av tilfeldige eller betingede skader eller begrensninger på hvor lenge en implisert garanti varer, så ovenfor nevnte utelatelse og begrensninger gjelder kanskje ikke for deg. Denne garantien gir deg spesielle rettigheter i henhold til loven, og du kan kanskje også ha andre rettigheter som varierer fra stat til stat.

Merknad ang. motorgaranti:

Systemet for utslippskontroll på ditt produkt dekkes kanskje også av en separat garanti som overholder kravene som ble etablert av det amerikanske Environmental Protection Agency (EPA) og/eller California Air Resources Board (CARB). Timebegrensningene som fastsettes ovenfor, gjelder ikke for garantien for systemer for utslippskontroll. Du finner mer informasjon om dette i garantierklæringen for motorutslippskontroll i brukerhåndboken eller i dokumentasjonen fra motorprodusenten.

Andre land enn USA og Canada

Kunder som har kjøpt Toro-produkter som er eksportert fra USA eller Canada bør ta kontakt med sin Toro-distributør (forhandler) for å få garantipoliser for ditt land, din provins eller din delstat. Hvis du av en noen grunn er misfornøyd med din forhandlers tjenester eller har vanskeligheter med å skaffe deg informasjon om garantien, ta kontakt med importøren av Toro-produktene.