Form No. 3391-810 Rev A

Kit de soprador de 62 pol.

Cortadores de descarga lateral Groundsmaster ® séries 200/3280-D/3320

Modelo nº 30506—Nº de série 315000001 e superiores

Manual do Operador

Segurança

⚠ AVISO

CALIFÓRNIA
Proposição 65 Aviso

É do conhecimento do Estado da Califórnia que um ou vários produtos químicos deste produto podem provocar cancro, defeitos congénitos ou outros problemas reprodutivos.

Este produto cumpre todas as diretivas europeias relevantes. Para mais informações, consulte a Declaração de incorporação (DOI) no verso desta publicação.

O uso e manutenção impróprios desta máquina podem resultar em ferimentos. De modo a reduzir o risco de ferimentos, respeite estas instruções de segurança e preste sempre atenção aos símbolos de alerta de segurança, que indicam Cuidado, Aviso ou Perigo – instruções de segurança pessoal. O não cumprimento desta instrução pode resultar em acidentes pessoais ou mesmo em morte.

Antes da utilização

- Leia e compreenda o conteúdo deste manual do utilizador antes de ligar e trabalhar com a máquina. Familiarize-se com os comandos e descubra como parar a máquina rapidamente.
- Nunca permita que crianças utilizem a máquina. Não permita que adultos operem a máquina sem que tenham recebido as instruções adequadas. Apenas os utilizadores com formação, com experiência na condução em declives e que leram este manual podem utilizar esta máquina.
- Nunca utilize a máquina quando se encontrar sob o efeito de álcool ou drogas.
- Os raios podem causar ferimentos graves ou morte. Se forem visto raios ou ouvidos trovões na área, não opere a máquina – procure abrigo.
- Remova todos os detritos e outros objetos que possam ser apanhados e projetados pelas lâminas do cortador. Mantenha todos os observadores afastados da área de funcionamento.
- Mantenha todos os resguardos e dispositivos de segurança devidamente montados. Se um resguardo, dispositivo de segurança ou autocolante se encontrar danificado ou ilegível, repare-o ou substitua-o antes de utilizar a máquina. Proceda também ao aperto de porcas e parafusos soltos ou aliviados, para assegurar que a máquina se encontra em condições de operação seguras.
- Não envergue roupas largas que possam ficar presas em componentes móveis. Use sempre calças compridas e calçado resistente, antiderrapante. Deve usar óculos e sapatos de proteção, bem como um capacete, que por vezes são exigidos por alguns regulamentos de seguros e legislação local.
- Certifique-se de que os dispositivos de segurança estão corretamente ajustados de forma a que o motor não possa ser ligado sem que o pedal de tração esteja na posição neutra e o interruptor da tomada de força esteja na posição de desengate.
- Adicione o combustível antes de pôr o motor em funcionamento. Evite derramar qualquer combustível. Como o combustível é altamente inflamável, deverá tomar todas as precauções necessárias.
  - Utilize um contentor para combustível aprovado.
  - Não encha o depósito de combustível quando o motor se encontrar quente ou ainda em funcionamento.
  - Não fume quando estiver próximo de combustível.
  - Encha o depósito no exterior e até 25 mm abaixo da parte superior do mesmo, não o tubo de enchimento.
  - Remova todo o combustível derramado.

Durante a utilização

- Sente-se no banco quando quiser ligar o motor e utilizar a máquina.
- Certifique-se sempre que o pino de fixação do banco está instalado.
- Antes de colocar o motor em funcionamento:
  - Engate o travão de mão.
  - Certifique-se de que o pedal de tração está na posição neutra e que a PTO está na posição de desengate.
  - Depois de iniciar o motor, liberte o travão de mão e mantenha o pé fora do pedal de tração. A máquina não se deve mover. Se houver movimento evidente, o mecanismo de regresso a neutro está incorretamente

© 2015—The Toro® Company
8111 Lyndale Avenue South
Bloomington, MN 55420

Registe o seu produto em www.Toro.com.

CE

Tradução do original (PT)
Impresso nos E.U.A.
Todos os direitos reservados

3391-810 A

ajustado. Desligue o motor e ajuste até que a máquina não se mova quando o pedal de tração é libertado.

- Não deixe o motor a trabalhar numa área confinada sem a ventilação adequada. Os gases de escape são perigosos e poderão ser fatais.
- A capacidade máxima é uma pessoa. Nunca transporte passageiros.
- Verifique cuidadosamente as distâncias superiores antes de conduzir por baixo de qualquer objeto.
- O defletor de relva ou conjunto completo do soprador tem sempre de estar instalado na unidade de corte.
- O utilizador deve estar preparado e ter qualificações para conduzir em inclinações. Não conduzir com precaução em declives ou inclinações poderá provocar a perda de controlo e o capotamento do veículo, lesões ou mesmo a morte.
- Tenha cuidado quando utilizar a máquina em declives. Não arranque nem pare bruscamente quando atravessar inclinações nem quando estiver a subir ou a descer uma rampa.
- Se o motor parar ou se a máquina perder potência numa subida e não for possível atingir o cimo da mesma, não inverta a direção da máquina. Recue lentamente pela inclinação.
- Utilizar a máquina exige a atenção completa do operador. Para evitar qualquer perda de controlo:
  - Utilize apenas durante o dia ou quando existam boas condições de iluminação artificial.
  - Conduza lentamente.
  - Evite arranques e paragens bruscos.
  - Observe a zona atrás da máquina antes de fazer marcha atrás.
  - Preste atenção a buracos ou outros perigos não visíveis.
  - Não conduza a máquina nas proximidades de bancos de areia, depressões, cursos de água ou outros perigos.
  - Reduza a velocidade ao descrever curvas pronunciadas ou ao inverter a marcha em declives.
  - Para controlar a direção deve baixar a plataforma de corte quando a máquina descer a inclinação.
- O defletor de relva tem de estar sempre instalado e na posição inferior na unidade de corte quando o conjunto do soprador é removido. Este produto foi concebido para pressionar objetos de encontro ao chão, onde estes perdem rapidamente energia em zonas com relva. No entanto, não corra riscos de ferimentos! Quando uma pessoa ou um animal surgir repentinamente na área de corte, **pare imediatamente de cortar**. Uma utilização descuidada, combinada com a inclinação do terreno, ricochetes ou resguardos colocados incorretamente pode provocar ferimentos devido a objetos projetados. Não deverá retomar o corte até que a zona se encontre deserta.
- Nunca levante uma unidade de corte ou um acessório enquanto as lâminas ou os outros componentes se encontrarem em movimento.
- Se as lâminas de corte atingirem um objeto sólido ou se a máquina vibrar de forma anormal, desengate a tomada de força, mova o acelerador para SLOW, engate o travão de estacionamento e desligue o motor. Retire a chave da ignição para evitar qualquer arranque acidental. Verifique a unidade de corte, conjunto do soprador e unidade de tração no que diz respeito a danos e peças defeituosas. Se detetar peças danificadas, proceda à devida reparação, antes de voltar a ligar o motor e utilizar a unidade de corte. Assegure que as lâminas da unidade de corte estão em boas condições e que os parafusos das lâminas estão apertados nas especificações certas (ver manual do utilizador da plataforma de corte).
- Se a área de descarga da unidade de corte ou conjunto do soprador entupir, desengate a tomada de força e desligue o motor antes de remover a obstrução.
- Para parar a máquina, retire o pé do pedal de tração. Inverter gradualmente o pedal de tração pode oferecer uma travagem adicional.
- Não toque no motor nem na panela de escape nem nas áreas em redor quando o motor se encontrar em funcionamento ou assim que o desligar. Estas zonas podem estar suficientemente quentes para provocar uma queimadura.
- Sempre que abandonar a máquina, baixe as unidades de corte até ao nível do solo e retire a chave da ignição.
- Antes de abandonar o banco:
  - Mova o pedal de tração para neutro e retire o pé do pedal.
  - Engate o travão de mão e desengate a tomada de força.
  - Desligue o motor e retire a chave do interruptor da ignição. Aguarde que todos os movimentos parem antes de sair do banco.

Manutenção

- Quando efetuar a manutenção, reparações, ajustes ou quando guardar a máquina, retire a chave da ignição para evitar que o motor arranque acidentalmente.
- Se for necessário efetuar reparações de vulto ou se alguma vez necessitar de assistência, contacte um distribuidor autorizado Toro.
- Para reduzir o risco potencial de fogo, deverá manter zona do motor livre de massa, folhas ou sujidade.
- Certifique-se de que a máquina se encontra em condições seguras de operação, mantendo as porcas e os parafusos apertados. Verifique frequentemente os parafusos de todas as lâminas da unidade de corte para se assegurar que estão apertados nas especificações corretas (ver *Manual do utilizador da plataforma de corte*).

- Certifique-se de que todas as ligações hidráulicas se encontram bem apertadas e em bom estado de conservação antes de colocar o sistema sob pressão.
- Afaste o corpo e as mãos de fugas ou bicos que projetem fluido hidráulico de alta pressão. Utilize papel ou cartão, para detetar fugas e não as suas mãos. O fluido hidráulico em fuga sob pressão pode ter força suficiente para penetrar na pele e provocar lesões graves. Se o fluido for injetado acidentalmente na pele deve ser retirado cirurgicamente por um médico especializado, no espaço de algumas horas, pois existe o risco de o ferimento gangrenar.
- Antes de desligar ou efetuar qualquer trabalho no sistema hidráulico, toda a pressão no sistema tem de ser aliviada parando o motor e baixando o acessório para o chão.
- O motor tem de estar a funcionar para realizar a manutenção ou ajuste, afaste-se do veio da tomada de força, lâminas da unidade de corte e outras partes móveis.
- Na altura do fabrico, a máquina estava em conformidade com as normas de segurança em vigor para cortadores de relva com operador montado. Para obter o máximo desempenho e a certificação de segurança da máquina deverá utilizar sempre peças sobressalentes e acessórios genuínos TORO. As peças sobressalentes e acessórios fabricados por outros fabricantes podem não estar em conformidade com as normas de segurança e a garantia pode ser anulada.

Autocolantes de segurança e de instruções

Os autocolantes de segurança e de instruções são facilmente visíveis e situam-se próximo das zonas de potencial perigo. Substitua todos os autocolantes danificados ou perdidos.

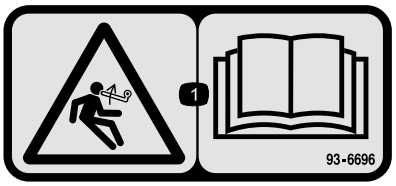

93–6696

1. Perigo de energia acumulada – leia o *Manual do utilizador*.

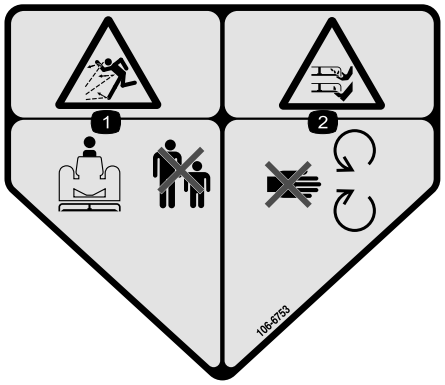

106-6753

1. Perigo de projeção de objetos – mantenha as pessoas afastadas da máquina.
2. Perigo de corte/desmembramento das mãos ou pés, lâmina do cortador – mantenha-se afastado de peças móveis.

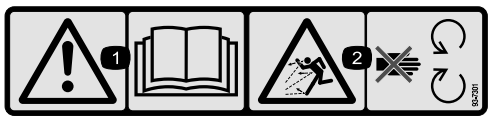

93–7301

1. Aviso – leia o *Manual do utilizador*.
2. Perigo de projeção de objetos— afastar das peças móveis; mantenha todos os resguardos e proteções devidamente montados.

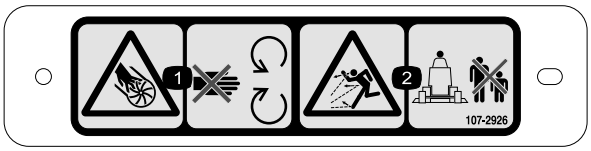

107-2926

1. Perigo de corte/desmembramento, ventoinha – mantenha-se afastado de peças móveis.
2. Perigo de projeção de objetos – mantenha as pessoas afastadas da máquina.

Instalação

Peças soltas

Utilize a tabela abaixo para verificar se todas as peças foram enviadas.

Procedimento	Descrição	Quantidade	Utilização
1	Nenhuma peça necessária	–	Remover a unidade de corte da unidade de tração.
2	Polia dupla Porca da polia Tampa da porca	1 1 1	Instalação da nova polia.
3	Lâmina	3	Instalar as novas lâminas.
4	Apoios de articulação	2	Retirar e modificar o defletor de relva.
5	Conjunto do soprador com suportes de montagem Parafuso, 5/16- x 1 pol. Porca de bloqueio, 5/16 Parafuso de carroçaria, 3/8 pol. x 3/4 pol. Porca flangeada, 3/8 pol.	1 3 4 4 3	Instalar os suportes de montagem do soprador.
6	Defletor frontal Defletor traseiro Resguardo traseiro Resguardo esquerdo Resguardo direito Parafuso, 5/16 x 5/8 pol. Porca de bloqueio, 5/16 pol. Parafuso, 3/8- x 1 pol. Anilha, 3/8 pol. Parafuso, 1/4 x 1 pol. Parafuso, 3/4 x 1/4 pol. Porca de bloqueio, 1/4 pol.	1 1 1 1 1 6 6 4 4 3 3 6	Instalar os defletores da plataforma.
7	Batente do defletor Parafuso, 3/4 x 1/4 pol. Porca de bloqueio, 1/4 pol.	1 2 2	Montar o novo batente do defletor.
8	Conjunto do braço intermédio Parafuso da articulação Casquilho Anilha Porca de bloqueio, 3/8 polegadas Anilha da mola Barra roscada Porca flangeada, 5/16 pol. Suporte da mola Parafuso, 1/4 x 1 pol. Porca de bloqueio, 1/4 pol.	1 1 1 2 1 1 1 2 1 2 2	Montar o conjunto intermédio.
9	Correia	1	Montar o soprador.

Procedimento	Descrição	Quanti-dade	Utilização
10	Para-choques Parafuso, 5/16 x 3 pol. Porca de bloqueio, 5/16 polegadas	1 4 4	Colocar o para-choques.
11	Guarnição Tampa da plataforma	1 1	Instalar a nova tampa da plataforma.
12	proteção da correia Proteção da polia	1 1	Instalar as novas proteções de segurança.
13	Mola de contrapeso	1	Instalar a nova mola de contrapeso.
14	Nenhuma peça necessária	–	Instalação da unidade de corte da unidade de tração.
15	Autocolante, perigo	1	Colocar o novo autocolante.
16	Conjunto da calha	1	Montar a calha da caixa do soprador.

Componentes e peças adicionais

Descrição	Quanti-dade	Utilização
Instruções de instalação	1	Ler antes da instalação
Catálogo de peças	1	Utilizar para consultar os números das peças
Certificado de conformidade	1	Certificação CE

1

Remover a unidade de corte da unidade de tração

Nenhuma peça necessária

Procedimento

1. Posicione a máquina numa superfície nivelada, eleve a unidade de corte, engate o travão de estacionamento, assegure-se de que o pedal de tração está na posição neutra e a alavanca da tomada de força na posição Off, desligue o motor e retire a chave da ignição.

⚠ CUIDADO

A mola de contrapeso está em tensão quando a plataforma está na posição inferior (apenas unidades de tração da série 200).

Eleve sempre a plataforma antes de ajustar ou retirar a mola.

2. Apenas nas unidades de tração da série 200, desligue o contrapeso da unidade de tração, retire os pinos de bloqueio dos suportes, separe os conjuntos da mola tensora dos suportes e deite-os na plataforma. Fixe, sem apertar, os pinos de bloqueio aos suportes para evitar perdê-los (Figura 1).

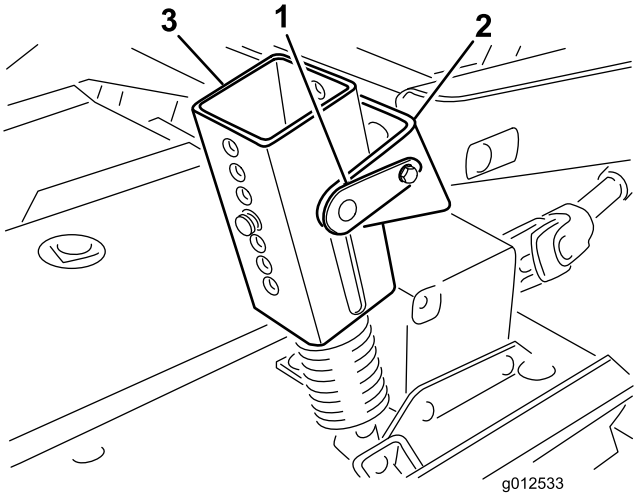

Figura 1

1. Pino de bloqueio
2. Placa de
3. Conjunto da mola tensora

3. Baixe a unidade de corte e retire os 4 parafusos e porcas que fixam os suportes do braço de elevação aos braços da roda giratória (Figura 2).

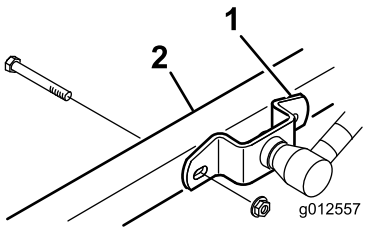

Figura 2

1. Suporte do braço de elevação
2. Braço da roda giratória direito

4. Ligue o motor e eleve os braços de elevação da unidade de tração.
5. Desligue o motor, desloque a unidade de corte afastando-a da unidade de tração, separando as secções macho e fêmea do eixo da tomada de força (Figura 3).

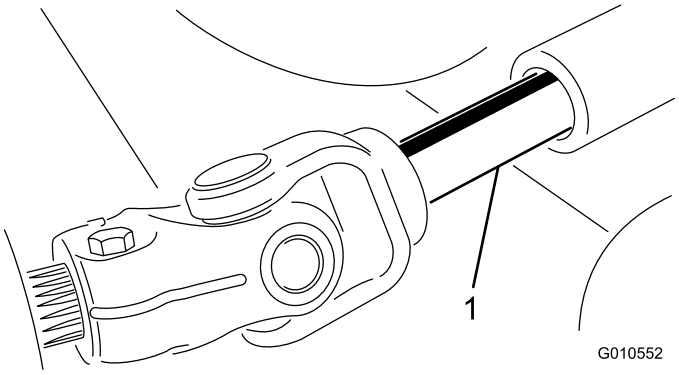

Figura 3

1. Veio da tomada de força

⚠ CUIDADO

Se ligar o motor e o veio da tomada de força rodar, pode dar origem a ferimentos graves.

Não ligue o motor nem engate a alavanca PTO quando o veio da tomada de força não estiver ligado à caixa de engrenagens na unidade de corte.

2

Instalação da nova polia

Peças necessárias para este passo:

1	Polia dupla
1	Porca da polia
1	Tampa da porca

Procedimento

1. Liberte os trincos que prendem a cobertura direita à parte superior da unidade de corte. Remova a cobertura da unidade de corte.
2. Desaperte as 2 porcas que fixam a placa intermédia para que a tensão da polia intermédia contra a correia seja libertada (Figura 4).

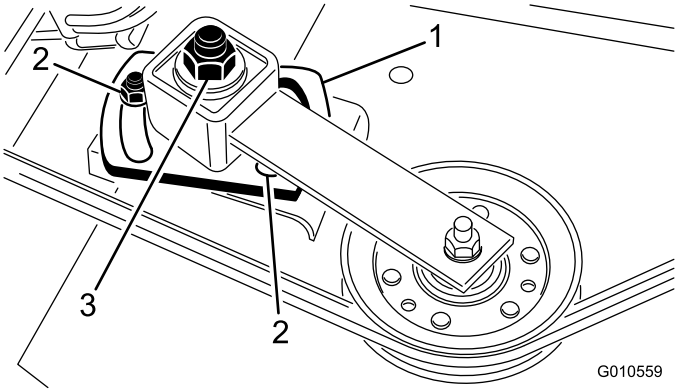

Figura 4

1. Placa intermédia
2. Porca (2)
3. Porca de ajuste intermédia

3. Retire a correia da polia direita do eixo (Figura 4).
4. Retire os seis parafusos de carroçaria e porcas flangeadas que fixam o conjunto da caixa do eixo à unidade de corte (Figura 5). Deslize o conjunto da caixa do eixo para fora do fundo da unidade de corte.
5. Remova a porca e a anilha que retêm a polia no eixo. Remova a polia do eixo.
6. Deslize a nova polia dupla do eixo para o eixo. Não instale a porca da polia nesta altura.
7. Deslize a extremidade do conjunto da caixa do eixo com a polia através do orifício na unidade de corte e rode a correia à volta da polia e do intermédio. Monte o conjunto do eixo com 6 parafusos de carroçaria e porcas flangeadas.

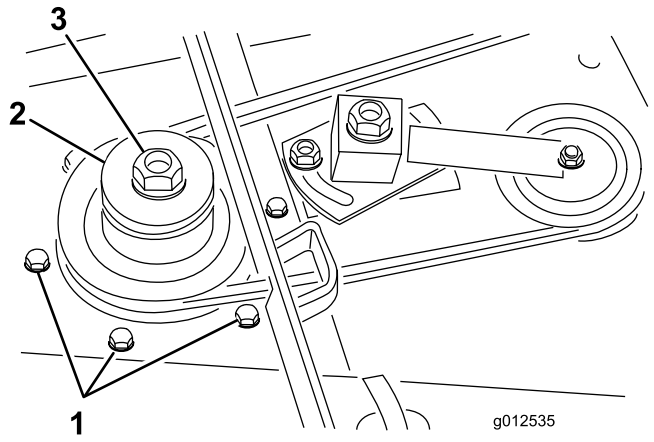

Figura 5

1. Parafusos de carroçaria
2. Polia dupla
3. Porca da polia

8. Instale a anilha original e a nova porca da polia no eixo e aperte a um binário de 135,5 N·m. Coloque a cobertura da porca.
9. Ajuste (aperte) a porca de ajuste intermédia com 48 a 54 N·m para atingir a tensão da correia apropriada. Aperte as porcas da placa intermédia.

3

Instalar as novas lâminas

Peças necessárias para este passo:

3	Lâmina

Procedimento

1. Agarre a extremidade da lâmina utilizando uma luva grossa. Retire o parafuso da lâmina, o recipiente antidanos e lâmina do eixo (Figura 6).

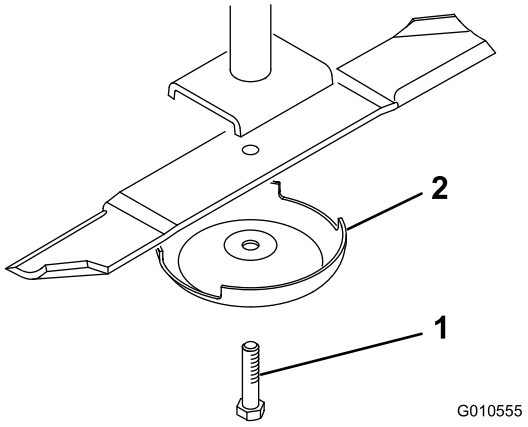

Figura 6

1. Parafuso da lâmina
2. Recipiente antidanos

2. Em sequência, instale a nova lâmina (parte curva voltada para a unidade de corte) e o recipiente antidanos. Fixe as peças no lugar com o parafuso da lâmina. Aperte o parafuso da lâmina com 115 a 149 N·m.
3. Repita este procedimento em todas as lâminas.

4

Retirar e modificar o defletor de relva

Peças necessárias para este passo:

2	Apoios de articulação

Procedimento

1. Retire os parafusos, porcas de bloqueio e molas que fixam o defletor aos apoios de articulação (Figura 7). Retire o defletor.
2. Retire os parafusos de carroçaria e porcas flangeadas que prendem os apoios de articulação à caixa (Figura 7). Retire os suportes de articulação. Guarde todos os dispositivos de fixação para utilizar futuramente.
3. Retire os 2 parafusos de carroçaria, anilhas planas e porcas de bloqueio que fixam a placa de reforço ao lado inferior da caixa e a placa de reforço à parte superior da caixa (Figura 7).

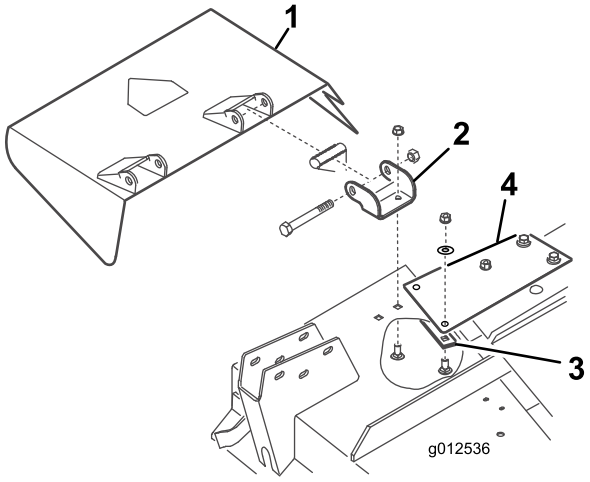

Figura 7

1. Defletor de relva
2. Apoios de articulação
3. Placa de reforço
4. Placa de reforço

4. Usando os parafusos, porcas de bloqueio e molas previamente retirados, instale os novos suportes de articulação no defletor (Figura 8). Não aperte em demasia as porcas porque os apoios devem

movimentar-se. Guarde este conjunto para uma operação de descarga lateral.

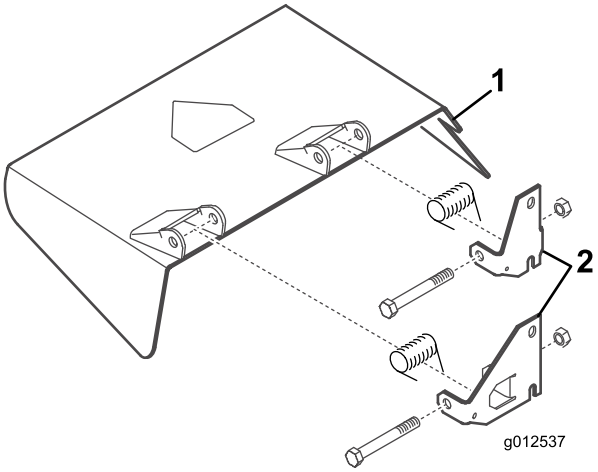

Figura 8

1. Defletor de relva
2. Apoios de articulação

5

Instalar os suportes de montagem do soprador

Peças necessárias para este passo:

1	Conjunto do soprador com suportes de montagem
3	Parafuso, 5/16- x 1 pol.
4	Porca de bloqueio, 5/16
4	Parafuso de carroçaria, 3/8 pol. x 3/4 pol.
3	Porca flangeada, 3/8 pol.

Procedimento

1. Retire os dispositivos de fixação que prendem o trinco da mola da cobertura da plataforma direita ao lado direito da plataforma de corte (Figura 9). Retire e guarde o trinco para utilização futura com a tampa do lado direito.
2. Posicione o soprador e os suportes de montagem na plataforma, alinhando os orifícios de montagem com os orifícios previamente utilizados para a montagem do defletor da relva. Figura 9 é mostrado com o soprador retirado dos suportes. Certifique-se de que não existe folga entre o soprador e a plataforma de corte.

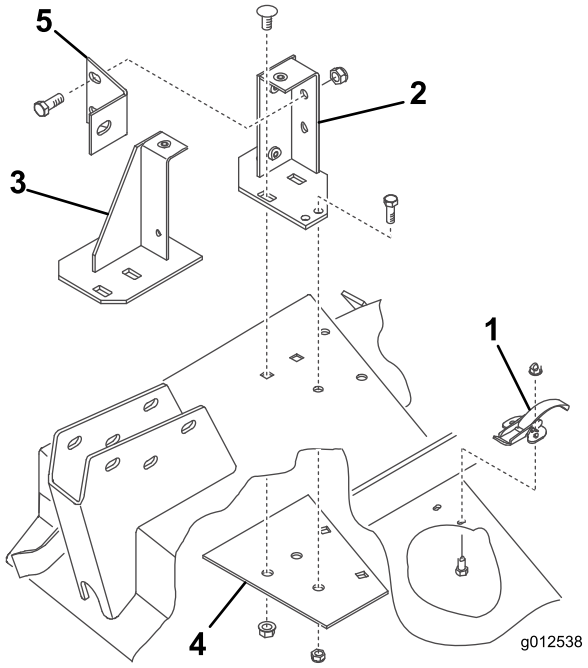

Figura 9

1. Trinco da mola
2. Suporte de montagem traseiro
3. Suporte de montagem dianteiro
4. Placa de reforço
5. Suporte do soprador

3. Posicione a nova placa de reforço debaixo da plataforma, alinhando os orifícios de montagem com os orifícios previamente utilizados para a montagem do defletor da relva (Figura 9).
4. Monte os suportes traseiro e dianteiro e a placa de reforço na plataforma com 2 parafusos de carroçaria anteriormente retirados (3/8 - 16 x 7/8 pol.) e porcas flangeadas cada (Figura 9). As cabeças dos parafusos têm de estar na parte de cima da plataforma.
5. Remova os dois botões que fixam o soprador aos suportes de montagem. Retire o soprador.
6. Utilizando cada suporte como modelo, marque o local e faça 2 orifícios adicionais com 11/32 pol. de diâmetro. (2 orifícios para o suporte traseiro e 1 para o suporte dianteiro. Utilize a placa de reforço como modelo para fazer 1 dos orifícios com 11/32 pol. de diâmetro para o suporte traseiro.

   Nota: Tenha cuidado quando fizer os orifícios para não danificar o braço da roda giratória.
7. Fixe os suportes e a placa de reforço na plataforma com parafusos (5/16-18 x 3/4 pol.) e porcas de bloqueio (Figura 9). As cabeças dos parafusos têm de estar na parte de cima da plataforma.
8. Monte o suporte do soprador no suporte de montagem traseiro com 2 parafusos (3/8-16 x 1 pol.) e porcas de bloqueio (Figura 9) e no braço da roda giratória com um parafuso (3/8-16 x 1 pol.).

9. Quando montar os suportes do braço de elevação nos braços da roda giratória, monte o outro lado do suporte do soprador no suporte do braço de elevação e no braço da roda giratória direito com o parafuso e porca anteriormente retirados.

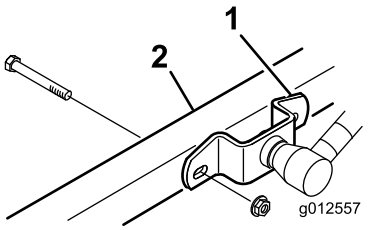

Figura 10

1. Suporte do braço de elevação
2. Braço da roda giratória direito

6

Instalar os defletores da plataforma

Peças necessárias para este passo:

1	Defletor frontal
1	Defletor traseiro
1	Resguardo traseiro
1	Resguardo esquerdo
1	Resguardo direito
6	Parafuso, 5/16 x 5/8 pol.
6	Porca de bloqueio, 5/16 pol.
4	Parafuso, 3/8- x 1 pol.
4	Anilha, 3/8 pol.
3	Parafuso, 1/4 x 1 pol.
3	Parafuso, 3/4 x 1/4 pol.
6	Porca de bloqueio, 1/4 pol.

Procedimento

1. Insira o defletor frontal na plataforma, alinhando a extremidade do defletor com a extremidade da abertura de descarga (Figura 11 e Figura 12).

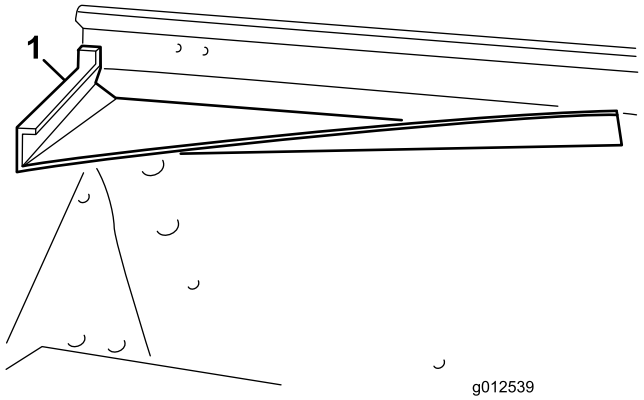

Figura 11

1. Defletor frontal

2. Utilizando o defletor como modelo, marque e fure três orifícios com 11/32 pol. de diâmetro através da parte da frente e superior da plataforma.
3. Fixe as 2 linguetas de montagem do defletor na plataforma com parafusos (5/16-18 x 5/8 pol.) e porcas de bloqueio (5/16-18 pol.).
4. Fixe o canto direito frontal do suporte de montagem dianteiro e a lingueta superior do defletor na plataforma com um parafuso (5/16-18 x 1 pol.) e porca de bloqueio.

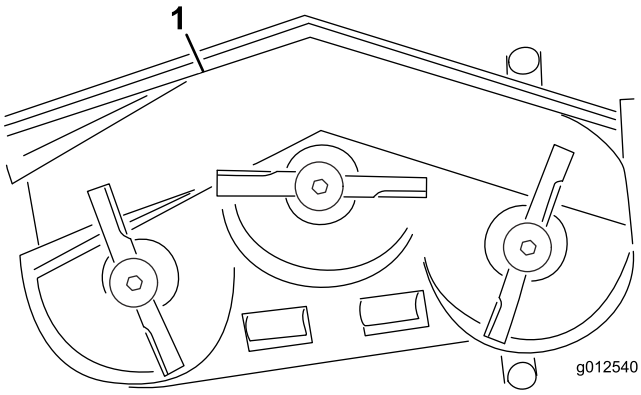

Figura 12

1. Defletor frontal
2. Defletor traseiro
3. Resguardo traseiro
4. Resguardo esquerdo
5. Resguardo direito

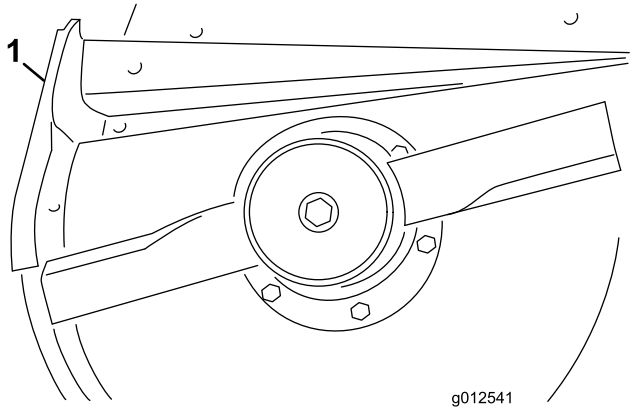

Figura 13

1. Defletor traseiro

5. Utilizando o defletor como modelo, marque e fure três orifícios com 11/32 pol. de diâmetro através da plataforma.
6. Fixe o defletor na plataforma com 3 parafusos (5/16-18 x 5/8 pol.) e porcas de bloqueio (5/16-18 pol.).
7. Antes de montar os resguardos esquerdo e direito na plataforma, tem de amolar as soldas na extremidade inferior da plataforma. Pinte a plataforma depois de amolar.
8. Utilizando os orifícios existentes, monte o resguardo traseiro com 4 parafusos (3/8 - 16 x 1 pol.) e anilhas de bloqueio (3/8 pol.) (Figura 14).

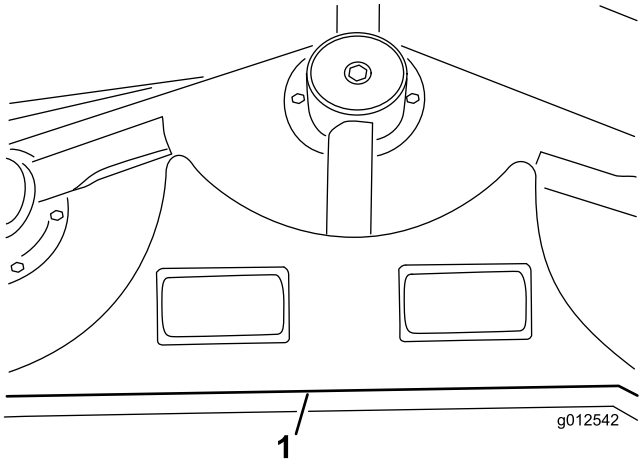

Figura 14

1. Resguardo traseiro

9. Alinhe o resguardo esquerdo com a extremidade esquerda do resguardo traseiro e a extremidade da plataforma (Figura 12 e Figura 14).
10. Fixe o resguardo esquerdo à plataforma com 2 parafusos (1/4-20 x 1 pol.), 1 parafuso (1/4-20 x 3/4 pol.) e 3 porcas de bloqueio (Figura 15). Posicione as cabeças dos parafusos no interior da plataforma.

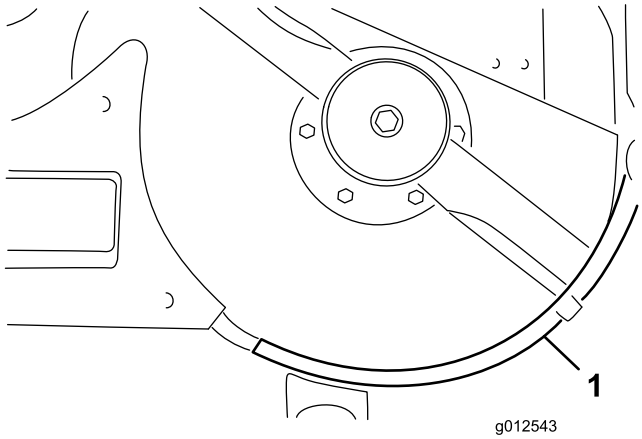

Figura 15

1. Resguardo esquerdo

11. Alinhe o resguardo direito com a extremidade direita do resguardo traseiro e a extremidade da plataforma (Figura 12 e Figura 16). Utilizando o resguardo esquerdo como modelo, localize, marque e fure três orifícios com 9/32 pol. de diâmetro na plataforma.

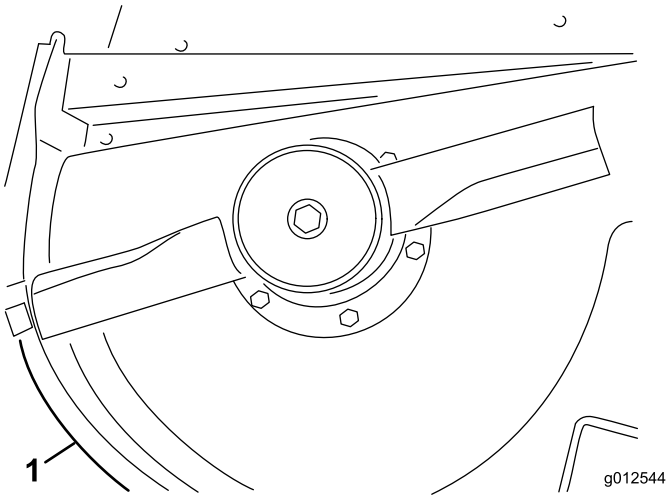

Figura 16

1. Resguardo direito

12. Fixe o resguardo direito à plataforma com 1 parafuso (1/4-20 x 1 pol.), 2 parafusos (1/4-20 x 3/4 pol.) e 3 porcas de bloqueio. Posicione as cabeças dos parafusos no interior da plataforma.

7

Montar o novo batente do defletor

Peças necessárias para este passo:

1	Batente do defletor
2	Parafuso, 3/4 x 1/4 pol.
2	Porca de bloqueio, 1/4 pol.

Procedimento

1. Utilize o novo batente do defletor como modelo, coloque-o no batente do defletor original (Figura 17). Certifique-se de que o novo batente do defletor está nivelado no lado inferior, entrando em contacto com a lateral da plataforma, e paralelo com a extremidade exterior do suporte do defletor.

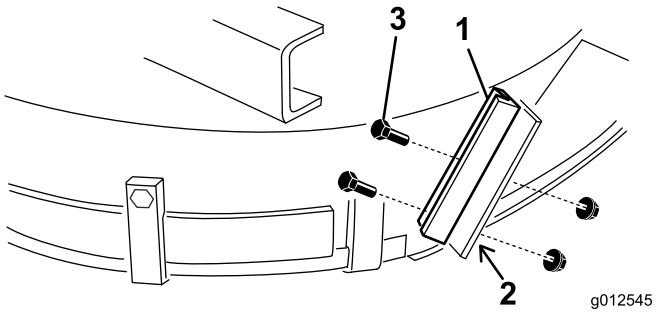

Figura 17

1. Novo batente do defletor
2. Marcar e perfurar os furos
3. Parafusos e porcas de bloqueio

2. Localize, marque e fure dois orifícios com 9/32 pol. de diâmetro através do suporte antigo do defletor.
3. Monte o novo suporte do defletor no batente antigo do defletor com 2 parafusos (1/4-20 x 3/4 pol.) e porcas de bloqueio (1/4-20 pol.), como indicado na Figura 17.

8

Montar o conjunto intermédio

Peças necessárias para este passo:

1	Conjunto do braço intermédio
1	Parafuso da articulação
1	Casquilho
2	Anilha
1	Porca de bloqueio, 3/8 polegadas
1	Anilha da mola
1	Barra roscada
2	Porca flangeada, 5/16 pol.
1	Suporte da mola
2	Parafuso, 1/4 x 1 pol.
2	Porca de bloqueio, 1/4 pol.

Procedimento

1. Utilizando as dimensões indicadas em Figura 18, localize, marque e faça um furo com 13/32 pol. de diâmetro na plataforma. As dimensões indicadas são do canto frontal direito da plataforma e da extremidade da abertura de descarga. Os suportes do soprador foram retirados para maior clareza.

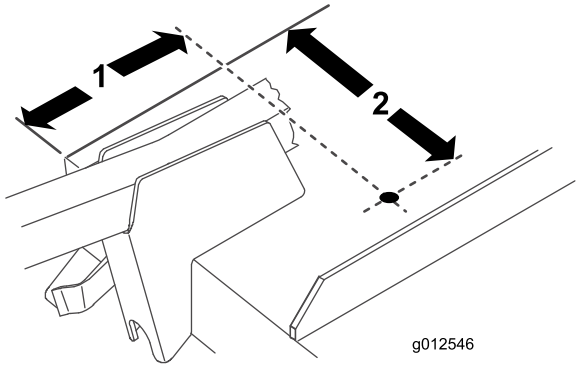

Figura 18

1. 6-13/16 pol.
2. 9-1/8 pol.

2. Utilizando as dimensões indicadas em Figura 19, localize, marque e faça um furo com 13/16 pol. de diâmetro e dois com 13/32 pol. de diâmetro na barra direita.

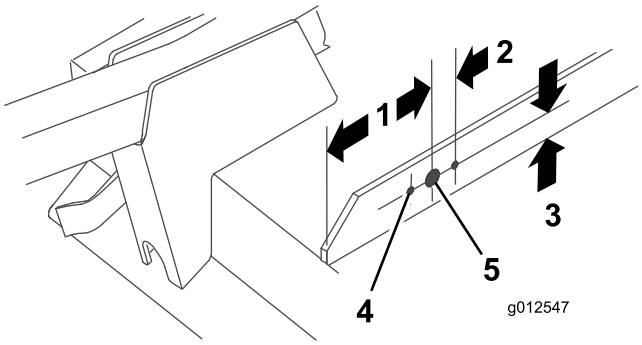

Figura 19

1. 5 pol.
2. 1-1/16 pol. (2)
3. 1 pol.
4. 13/32 pol. de diâmetro (2)
5. 13/16 pol. de diâmetro

3. Enrosque uma porca flangeada (5/16-18 pol.) aproximadamente 5 cm na barra roscada (Figura 20).

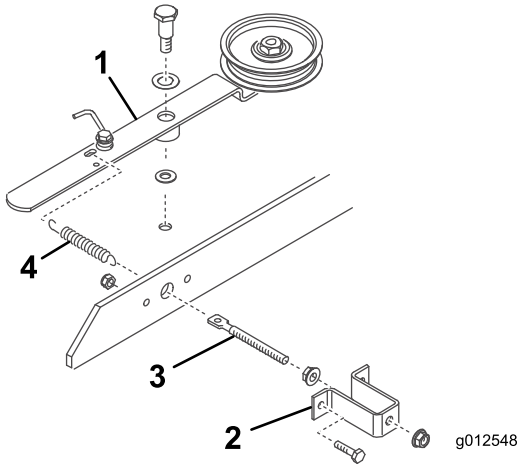

Figura 20

1. Braço da polia intermédia
2. Suporte da mola
3. Barra roscada
4. Anilha da mola

4. Instale a extremidade da barra roscada através do furo grande no suporte da mola e prenda-a com outra porca flangeada (5/16-18 pol.) (Figura 20). Não aperte as porcas flangeadas.
5. Instale a outra extremidade da barra roscada através do furo na barra e prenda-a com o suporte da mola à barra com 2 parafusos e porcas de bloqueio (Figura 20).
6. Prenda o laço curto da mola no furo na barra roscada e o laço comprido no furo no braço intermédio (Figura 20).
7. Monte o braço da polia intermédia na plataforma com as seguintes peças, por esta ordem: um parafuso de articulação (3/8-16 pol.), uma anilha de encosto (1/2 pol.), o braço intermédio, uma anilha de encosto (3/8 pol.), a plataforma e uma porca de bloqueio (3/8-16 pol.) (Figura 20). (Não aperte as porcas flangeadas na barra roscada nesta altura. Ajuste a tensão da mola depois de o conjunto do soprador e a correia terem sido instalados.)

9

Montar o soprador

Peças necessárias para este passo:

1	Correia

Procedimento

1. Oriente a correia em redor da pequena polia do eixo da plataforma.
2. Deslize o soprador para as cavilhas de alinhamento do suporte de montagem (Figura 21) enquanto encaminha a correia à volta da polia do soprador.

   Nota: Se o soprador não deslizar facilmente para os suportes de montagem, desaperte um pouco os parafusos de alinhamento.

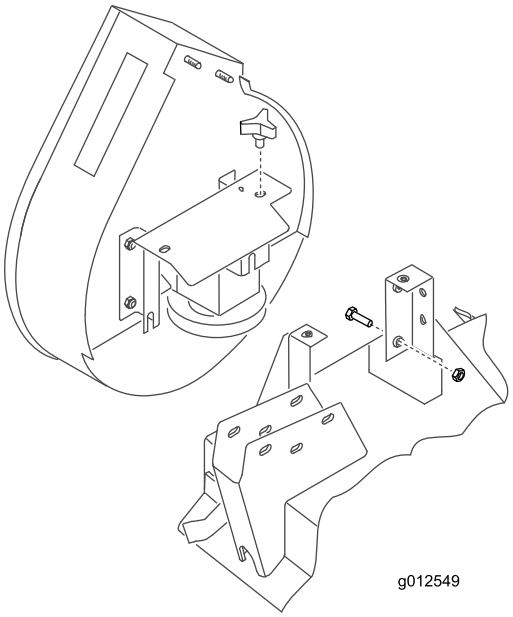

Figura 21

3. Fixe o soprador aos suportes com dois botões.
4. Ajuste o comprimento da mola para 12,4 cm para uma tensão adequada da correia ao ajustar as porcas flangeadas na barra roscada.

10

Colocar o para-choques

Peças necessárias para este passo:

1	Para-choques
4	Parafuso, 5/16 x 3 pol.
4	Porca de bloqueio, 5/16 polegadas

Procedimento

1. Utilizando as dimensões mostradas em Figura 22, localize, marque e faça um furo com 11/32 pol. de diâmetro através de ambas as paredes do suporte do braço da roda frontal direito.

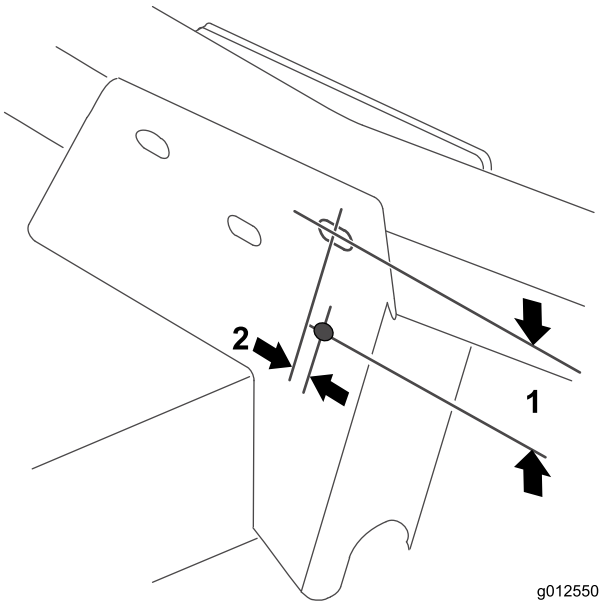

Figura 22

1. 2-1/2 pol.
2. 3/8 pol.

2. Fixe o furo de montagem superior da placa de montagem frontal do para-choques no suporte do braço da roda com um parafuso (5/16-18 x 3 pol.) e porca de bloqueio (Figura 23).

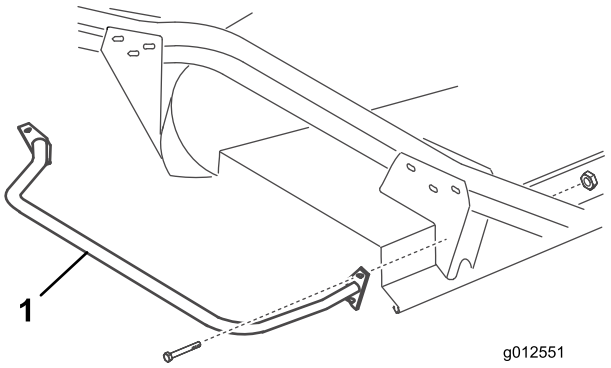

Figura 23

1. Para-choques

3. Utilizando ambas as placas de montagem do para-choques como modelo, localize, marque e fure 3 furos adicionais com 11/32 pol. de diâmetro através de ambas as paredes dos suportes do braço da roda frontal e traseiro.

11

Instalar a nova tampa da plataforma

Peças necessárias para este passo:

1	Guarnição
1	Tampa da plataforma

Procedimento

1. Insira uma guarnição na barra direita, de modo a que a lateral do suporte da mola fique a 10 cm da extremidade mais afastada da guarnição (Figura 24).

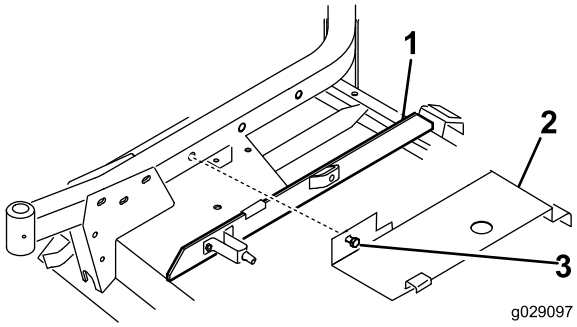

Figura 24

1. Guarnição
2. Tampa
3. Parafuso

2. Prenda a traseira da tampa da plataforma (Figura 24) ao pino de canal traseiro enquanto alinha o parafuso de montagem da tampa com o furo no braço da roda direito. A tampa assenta sobre a guarnição. Efetue os ajustes adequados à guarnição sempre que necessário.
3. Fixe a tampa no braço da roda direito com o parafuso.

12

Instalar as novas proteções de segurança

Peças necessárias para este passo:

1	proteção da correia
1	Proteção da polia

Procedimento

1. Instale a proteção da correia na máquina (Figura 25).

   Nota: Utilize as ferragens existentes na máquina removendo-as e utilizando-as para instalar a proteção.

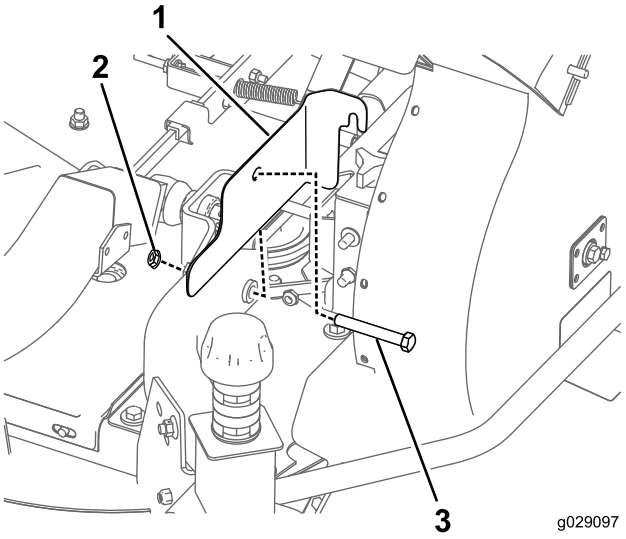

Figura 25

1. proteção da correia
2. Porca
3. Parafuso

2. Instale a proteção da polia na máquina (Figura 26).

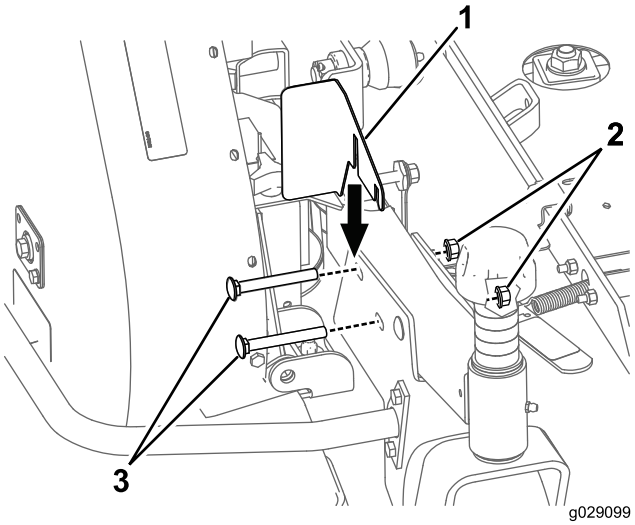

Figura 26

1. Proteção da polia
2. Porca
3. Parafuso

Nota: Utilize as ferragens existentes na máquina removendo-as e utilizando-as para instalar a proteção.

13

Instalar a nova mola de contrapeso (apenas unidades de tração série 200)

Peças necessárias para este passo:

1	Mola de contrapeso

Procedimento

Para compensar o peso adicional do conjunto do soprador, a mola de contrapeso leve original no lado direito da máquina tem de ser substituída por uma mola mais pesada incluída (Figura 27).

1. Retire o contrapino e o passador de forquilha e deslize o conjunto da mola para fora do suporte de retenção.
2. Desaparafuse a mola dos suportes de montagem superior e inferior.
3. Aparafuse a nova mola pesada a ambos os suportes de montagem. Certifique-se de que a mola está completamente enroscada nos furos e em contacto com o lado plano do suporte.

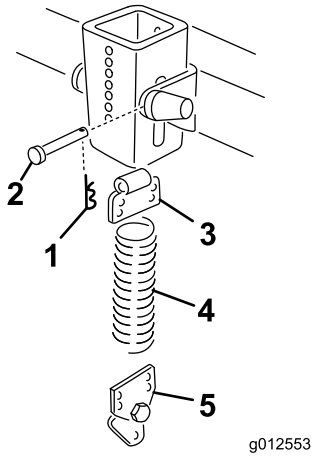

Figura 27

1. Contrapino
2. Passador de forquilha
3. Suporte superior
4. Anilha da mola
5. Suporte inferior

4. Instale o conjunto da mola no suporte de retenção com um passador de forquilha e um contrapino.

14

Instalar a unidade de corte da unidade de tração

Nenhuma peça necessária

Procedimento

1. Engate o travão de estacionamento, assegure-se de que o pedal de tração está em neutro e a alavanca da tomada de força está na posição Off. Ligue o motor e eleve os braços de elevação. Desligue o motor.
2. Posicione a unidade de corte à frente da unidade de tração alinhando o eixo de entrada da caixa de engrenagens com o eixo da tomada de força e instale o eixo.
3. Baixe cuidadosamente os braços de elevação enquanto alinha os suportes do braço de elevação com os braços da roda giratória. Alinhe o orifício do eixo da tomada de força com o orifício do eixo de entrada da caixa de engrenagens e instale o pino de segurança.
4. Fixe os suportes do braço de elevação e a lateral do suporte do soprador nos braços da roda giratória com 4 parafusos e porcas.
5. Ligue o motor e eleve a unidade de corte. Fixe as molas de contrapeso à unidade de corte com parafusos de encosto e porcas de bloqueio.

15

Colocar o novo autocolante

Peças necessárias para este passo:

1	Autocolante, perigo

Procedimento

Coloque o autocolante Perigo (Peça N.º 66-1340 ou 93-7824 para CE) na extremidade frontal da plataforma dentro do braço da roda direito.

16

Montar a calha da caixa do soprador

Peças necessárias para este passo:

1	Conjunto da calha

Procedimento

Importante: Quando a calha no kit do soprador é usada com um kit de tremonha de 0,42 m³ (15 pés cúbicos), deve cortar uma secção da calha para assegurar o ajuste adequado entre o soprador e a tremonha. Se usado com outro kit, avance para o passo 3.

1. Usando as dimensões mostradas na Figura 28, use uma fita métrica e marque a calha.

   Nota: Para sua conveniência, algumas calhas podem ter uma ligeira marca onde a calha tem de ser cortada.

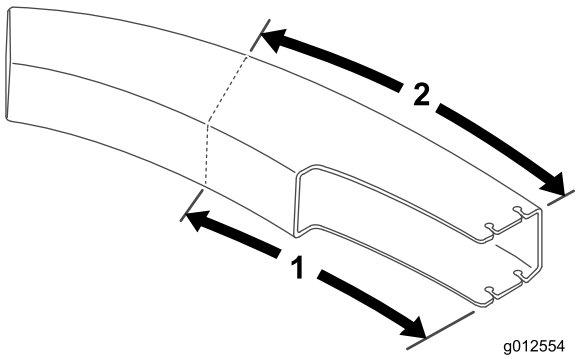

Figura 28

1. 61,2 cm
2. 70,5 cm

2. Marque as linhas em todos os lados da calha e corte com uma serra.
3. Coloque a plataforma na definição de altura de corte desejada.
4. Deslize a calha sobre a abertura do soprador e para as cavilhas de montagem (Figura 29).

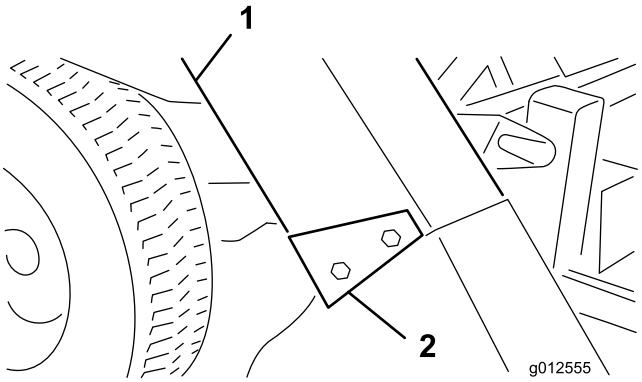

Figura 29

1. Calha
2. Suportes da calha

5. Baixe o capot da tremonha e alinhe a calha com a saída do capot. Prenda a calha na posição com 4 porcas de bloqueio (5/16 pol.) e suportes da calha. Posicione a extremidade larga dos suportes para a traseira.

Funcionamento

Caraterísticas de funcionamento

(Quando utilizado com um kit de tremonha de 0,25 m3 (9 pés cúbicos) ou 0,42 m³ (15 pés cúbicos)

⚠ CUIDADO

Quando o coletor de relva for retirado, nunca opere a máquina sem o defletor no local.

Para melhor desempenho, regule o pedal de tração para manter as rpm do motor elevadas e constantes. Uma boa regra de atuação poderá ser: diminuir a velocidade à medida que a carga na lâmina de corte aumente e aumentar a velocidade quando a carga na lâmina diminui. Desta forma, o motor, em conjunto com a transmissão, pode controlar a velocidade da máquina enquanto mantém uma velocidade elevada nas lâminas, necessária para obter uma boa qualidade de corte, ação de aspiração e para projetar a relva para a recolha. Se a velocidade do soprador for muito lenta, pode resultar em obstrução. Consulte o *Manual do utilizador da unidade de corte e da unidade de tração* para conhecer o funcionamento de cada um.

⚠ PERIGO

Nunca coloque as mãos ou pés na calha, soprador ou unidade de corte.

1. Este coletor de relva foi concebido para ser utilizado em condições húmidas ou secas. Não recolha relva extremamente longa, uma vez que a tremonha enche muito rapidamente.
2. Ao recolher relva húmida e pesada, algumas aparas podem não ser completamente projetadas para a calha. O furo da parte inferior permite que estas aparas caiam sem entupir a calha. Quando isto acontece, reduza a velocidade.
3. O para-choques que protege a caixa do soprador não estende o suficiente para eliminar a hipótese de que o saco não embata num objeto estacionário. Afaste-se de obstruções para evitar colisões. Apare apenas com o lado esquerdo da unidade de corte.

⚠ CUIDADO

Tenha cuidado para evitar a colisão da recolha com qualquer objeto estacionário. Apare sempre com o lado esquerdo da unidade de corte.

4. Ao operar, verifique frequentemente se existem demasiadas aparas na relva ou relva não cortada. Se ocorrer esta situação, o soprador ou unidade de corte pode estar entupido. Pare a unidade, desengate a tomada de força, acione o travão e pare o motor.

Verifique se há obstruções na calha, soprador ou unidade de corte. Elimine qualquer obstrução utilizando um pau ou ferramenta semelhante. Verifique a tensão da correia do soprador. Se derrapar, reajuste a tensão.

5. Corte a relva frequentemente, especialmente quando cresce rapidamente. Se desejar relva mais curta, corte novamente a relva. Sobreponha as passagens para produzir um padrão uniforme.

Importante: Ao transportar a unidade, aperte o capot do coletor de relva ou coloque-o virado para trás no camião ou atrelado para evitar que o capot se abra com a força do vento e fique danificado.

Retirar o soprador

1. Pare o motor e desengate o intermédio. Fixe o intermédio ao suporte do braço da roda frontal com o gancho de retenção.
2. Retire a cobertura da correia e retire a correia da polia do eixo. Coloque a cobertura.
3. Retire os 2 botões que seguram o soprador aos suportes de montagem e remova o soprador, correia e calha.
4. Inverta o procedimento para instalar o conjunto do soprador.

Utilização do defletor de relva

Em algum momento, pode pretender operar a plataforma de corte sem o soprador. Uma vez que a nova articulação já deve estar instalada no defletor de relva, consegue rapidamente montar o defletor nos suportes de montagem do soprador.

1. Remova o para-choques da plataforma.
2. Deslize as ranhuras na parte inferior do suporte da articulação do defletor para os parafusos na lateral dos suportes da plataforma (Figura 30).

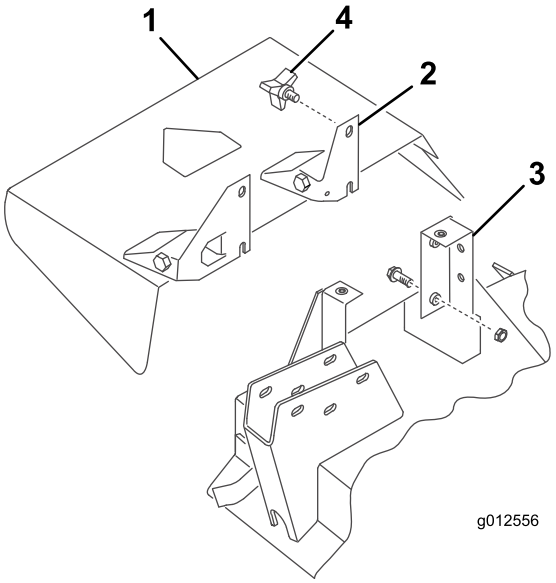

Figura 30

1. Defletor de relva
2. Apoio de articulação
3. Suporte da plataforma
4. Manípulo

3. Fixe o defletor no lugar com os 2 botões.

Manutenção

- Verifique o aperto da ventoinha da engrenagem do soprador a cada 50 horas. Aperte o parafuso do eixo da ventoinha com uma força de 25 a 25,8 N·m.
- Limpe as aparas de relva do capot, calha, soprador e unidade de corte após cada utilização. Lave a parte inferior da unidade de corte com uma mangueira, todos os dias. Uma acumulação excessiva de aparas vai diminuir o desempenho do sistema de recolha.
- Verifique a tensão e o desgaste da correia a cada 50 horas. Para ajustar a tensão da correia, desaperte os parafusos de montagem intermédios, engate a alavanca intermédia e empurre firmemente a polia intermédia para a correia do soprador. Aperte os parafusos de montagem.
- A caixa de engrenagens do soprador não exige grande manutenção. Verifique se há fuga de óleo a cada 50 horas. Se ocorrerem fugas, substitua os vedantes e encha com 59 ml de lubrificante dissulfeto de molibdénio de alta qualidade. Lubrifique os rolamentos com este lubrificante antes da montagem.
- Consulte o *Manual do utilizador da unidade de corte e da unidade de tração* para conhecer os requisitos de assistência de cada um.
- Mantenha a unidade limpa. Certifique-se de que o motor não tem sujidade nem aparas. Certifique-se de que todos os dispositivos de fixação está bem apertados. Verifique os defletores, abafadores e resguardos no que respeita a desgaste e substitua quando necessário.

Notas:

Notas:

Notas:

Declaração de incorporação

Modelo nº	Nº de série	Descrição do produto	Descrição da factura	Descrição geral	Directiva
30506	315000001 e superiores	Kit soprador 157 cm, cortadores de descarga lateral Groundsmaster séries 200/3280-D/3320	GM200 62" BLOWER KIT	Kit de soprador de 62 pol.	2006/42/CE, 2000/14/CE

A documentação técnica relevante foi compilada como requerido na Parte B do Anexo VII de 2006/42/CE.

Comprometemo-nos a transmitir, em resposta a pedidos de autoridades nacionais, as informações relevantes sobre esta maquinaria parcialmente montada. O método de transmissão será a transmissão eletrónica.

A maquinaria não será colocada em funcionamento até que seja incorporada em modelos Toro aprovados como indicado na Declaração de conformidade associada e de acordo com todas as instruções, quando pode ser declarada em conformidade com todas as diretivas relevantes.

Certificado:



David Klis
Gestor de Engenharia
8111 Lyndale Ave. South
Bloomington, MN 55420, USA
September 29, 2014

Contacto técnico da EU:

Peter Tetteroo
Toro Europe NV
B-2260 Oevel-Westerloo
Belgium

Tel. 0032 14 562960
Fax 0032 14 581911

Lista de distribuidores internacionais

Distribuidor:	País:	Telefone:	Distribuidor:	País:	Telefone:
Agrolanc Kft	Hungria	36 27 539 640	Maquiver S.A.	Colômbia	57 1 236 4079
Balama Prima Engineering Equip.	Hong Kong	852 2155 2163	Maruyama Mfg. Co. Inc.	Japão	81 3 3252 2285
B-Ray Corporation	Coreia	82 32 551 2076	Mountfield a.s.	República Checa	420 255 704 220
Casco Sales Company	Porto Rico	787 788 8383	Mountfield a.s.	Eslováquia	420 255 704 220
Ceres S.A.	Costa Rica	506 239 1138	Munditol S.A.	Argentina	54 11 4 821 9999
CSSC Turf Equipment (pvt) Ltd.	Sri Lanka	94 11 2746100	Norma Garden	Rússia	7 495 411 61 20
Cyril Johnston & Co.	Irlanda do Norte	44 2890 813 121	Oslinger Turf Equipment SA	Equador	593 4 239 6970
Cyril Johnston & Co.	República da Irlanda	44 2890 813 121	Oy Hako Ground and Garden Ab	Finlândia	358 987 00733
Equiver	México	52 55 539 95444	Parkland Products Ltd.	Nova Zelândia	64 3 34 93760
Femco S.A.	Guatemala	502 442 3277	Perfetto	Polónia	48 61 8 208 416
ForGarder OU	Estónia	372 384 6060	Pratoverde SRL.	Itália	39 049 9128 128
G.Y.K. Company Ltd.	Japão	81 726 325 861	Prochaska & Cie	Áustria	43 1 278 5100
Geomechaniki of Athens	Grécia	30 10 935 0054	RT Cohen 2004 Ltd.	Israel	972 986 17979
Golf international Turizm	Turquia	90 216 336 5993	Riversa	Espanha	34 9 52 83 7500
Guandong Golden Star	China	86 20 876 51338	Lely Turfcare	Dinamarca	45 66 109 200
Hako Ground and Garden	Suécia	46 35 10 0000	Solvert S.A.S.	França	33 1 30 81 77 00
Hako Ground and Garden	Noruega	47 22 90 7760	Spypros Stavrinides Limited	Chipre	357 22 434131
Hayter Limited (U.K.)	Reino Unido	44 1279 723 444	Surge Systems India Limited	Índia	91 1 292299901
Hydroturf Int. Co Dubai	Emirados Árabes Unidos	97 14 347 9479	T-Markt Logistics Ltd.	Hungria	36 26 525 500
Hydroturf Egypt LLC	Egito	202 519 4308	Toro Australia	Austrália	61 3 9580 7355
Irrimac	Portugal	351 21 238 8260	Toro Europe NV	Bélgica	32 14 562 960
Irrigation Products Int'l Pvt Ltd.	Índia	0091 44 2449 4387	Valtech	Marrocos	212 5 3766 3636
Jean Heybroek b.v.	Holanda	31 30 639 4611	Victus Emak	Polónia	48 61 823 8369

Aviso de privacidade europeu

As informações que a Toro recolhe
Toro Warranty Company (Toro) respeita a sua privacidade. Para processar as suas reclamações e o contactar em caso de recolha de produtos, pedimos que partilhe determinadas informações pessoais connosco, seja diretamente ou através da empresa Toro ou do seu representante Toro.

O sistema de garantia Toro está alojado em servidores que se encontram nos Estados Unidos onde a lei da privacidade pode não providenciar a mesma proteção que se aplica no seu país.

AO PARTILHAR AS SUAS INFORMAÇÕES PESSOAIS CONNOSCO, ESTÁ A AUTORIZAR O PROCESSAMENTO DAS SUAS INFORMAÇÕES PESSOAIS, CONFORME É DESCRITO NESTE AVISO DE PRIVACIDADE.

A forma como a Toro utiliza as informações
A Toro pode utilizar as suas informações pessoais para processar reclamações e para o contactar em caso de recolha de produtos ou qualquer outro fim que indicarmos. A Toro pode partilhar as suas informações com afiliadas da Toro, representantes ou outros parceiros de negócios relativamente a qualquer uma destas atividades. Não vendemos as suas informações pessoais a qualquer outra empresa. Reservamo-nos o direito de revelar informações pessoais para cumprir as leis aplicáveis e pedidos das autoridades devidas, para operar os seus sistemas devidamente para sua própria proteção e de outros utilizadores.

Retenção de informações pessoais
Iremos manter as suas informações pessoais enquanto necessitarmos delas para os fins para os quais elas foram originalmente recolhidas ou para outros fins legítimos (como conformidade com regulamentos), ou conforme seja exigido pela lei aplicável.

O nosso compromisso com a segurança das suas informações pessoais
Tomamos as precauções razoáveis para proteger a segurança das suas informações pessoais. Também damos todos os passos para manter a precisão e o estado atual das informações pessoais.

Aceder e corrigir as suas informações pessoais
Se pretender rever ou corrigir as suas informações pessoais, contacte-nos através de e-mail em legal@toro.com.

Lei do consumidor australiana

Os clientes australianos encontrarão informações relacionadas com a Lei do consumidor australiana no interior da caixa ou no seu representante Toro local.

Garantia Geral dos Produtos Comerciais Toro

Garantia limitada de dois anos

Condições e produtos abrangidos

The Toro Company e a sua afiliada, Toro Warranty Company, no seguimento de um acordo celebrado entre ambas, garantem que o seu Produto Comercial Toro (“Produto”) está isento de defeitos de materiais e de fabrico durante dois anos ou 1.500 horas de funcionamento*, o que surgir primeiro. Esta garantia aplica-se a todos os produtos, com a excepção dos arejadores (consultar declaração de garantia separada para estes produtos). Nos casos em que exista uma condição para reclamação de garantia, repararemos o Produto gratuitamente incluindo o diagnóstico, mão-de-obra, peças e transporte. A garantia começa na data em que o produto é entregue ao comprador a retalho original.
* Produto equipado com um contador de horas.

Instruções para a obtenção de um serviço de garantia

É da responsabilidade do utilizador notificar o Distribuidor de Produtos Comerciais ou o Revendedor de Produtos Comerciais Autorizado ao qual comprou o Produto logo que considere que existe uma condição para reclamação da garantia. Se precisar de ajuda para encontrar um Distribuidor de Produtos Comerciais ou Revendedor Autorizado, ou se tiver dúvidas relativamente aos direitos ou responsabilidades da garantia, pode contactar-nos em:

Toro Commercial Products Service Department
Toro Warranty Company
8111 Lyndale Avenue South
Bloomington, MN 55420-1196

+1–952–888–8801 ou +1–800–952–2740
E-mail: commercial.warranty@toro.com

Responsabilidades do proprietário

Como proprietário do produto, você é responsável pela manutenção e ajustes necessários indicados no seu *Manual do utilizador*. O não cumprimento da manutenção e ajustes necessários pode constituir motivo para anulação da garantia.

Itens e condições não abrangidos

Nem todas as falhas ou avarias de produto que ocorrem durante o período da garantia são defeitos nos materiais ou no fabrico. Esta garantia não cobre o seguinte:

- Falhas do produto que resultem da utilização de peças sobressalentes que não sejam da Toro ou da instalação e utilização de acessórios e produtos acrescentados ou modificados que não sejam da marca Toro. Pode ser fornecida uma garantia separada pelo fabricante para estes itens.
- Falhas do produto que resultem do não cumprimento da manutenção e/ou ajustes recomendados. Falha em manter devidamente o seu produto Toro de acordo com a Manutenção recomendada indicada no *Manual do utilizador* pode dar origem a recusa de aplicação da garantia em caso de reclamação.
- Falhas do produto que resultem da operação do produto de uma forma abusiva, negligente ou descuidada.
- Peças sujeitas a desgaste devido à utilização a menos que se encontrem com defeito. Exemplos de peças sujeitas a desgaste durante a operação normal do produto incluem, mas não se limitam a pastilhas e coberturas dos travões, cobertura da embraiagem, lâminas, cilindros, rolos e rolamentos (selados ou lubrificados), lâminas de corte, velas, rodas giratórias, pneus, filtros, correias, e determinados componentes de pulverização como diafragmas, bicos e válvulas de retenção, etc.
- Falhas provocadas por influência externa. As condições consideradas como influências externas incluem, mas não se limitam a, condições climatéricas, práticas de armazenamento, contaminação, utilização de combustíveis, líquidos de arrefecimento, lubrificantes, aditivos, fertilizantes, água ou químicos não aprovados, etc.
- As questões de falha ou desempenho devido a utilização de combustíveis (e.g. gasolina, diesel ou biodiesel) que não estejam em conformidade com as normas industriais respetivas.
- Ruído, vibração, desgaste e deteriorações normais.
- O desgaste normal inclui, mas não se limita a, danos nos bancos devido a desgaste ou abrasão, superfícies com a pintura gasta, autocolantes arranhados ou janelas riscadas, etc.

Peças

As peças agendadas para substituição de acordo com a manutenção necessária são garantidas durante o período de tempo até à data da substituição agendada para essa peça. Peças substituídas durante esta garantia são cobertas durante a duração da garantia original do produto e tornam-se propriedade da Toro. Cabe à Toro tomar a decisão final quanto à reparação ou substituição de uma peça ou conjunto. A Toro pode usar peças refabricadas para reparações da garantia.

Garantia das baterias de circuito interno e iões de lítio:

As baterias de circuito interno e de iões de lítio estão programadas para um número total específico de kWh de duração. As técnicas de funcionamento, carregamento e manutenção podem aumentar/reduzir essa duração. Como as baterias são um produto consumível, o tempo útil de funcionamento entre os carregamentos vai diminuindo progressivamente até as baterias ficarem gastas. A substituição das baterias, devido ao desgaste normal, é da responsabilidade do proprietário do veículo. Esta substituição pode ocorrer no período normal de garantia do produto a custo do proprietário. Nota: (apenas baterias de iões de lítio): Uma bateria de iões de lítio possui apenas uma parte da garantia começando no ano 3 até ao ano 5 com base no tempo de serviço e kilowatt horas usadas. Consulte o *Manual do utilizador* para obter informações adicionais.

A manutenção é a custo do proprietário

A afinação do motor, limpeza e polimento de lubrificação, substituição de filtros, líquido de arrefecimento e realização da manutenção recomendada são alguns dos serviços normais que os produtos Toro exigem que são a cargo do proprietário.

Condições gerais

A reparação por um Distribuidor ou Revendedor Toro Autorizado é a sua única solução ao abrigo desta garantia.

Nem a Toro Company nem a Toro Warranty Company será responsável por quaisquer danos indiretos, acidentais ou consequenciais relacionados com a utilização de Produtos Toro abrangidos por esta garantia, incluindo quaisquer custos ou despesas de fornecimento de equipamento de substituição ou assistência durante períodos razoáveis de avaria ou a conclusão pendente não utilizável de avarias ao abrigo desta garantia. Exceto a garantia quanto a Emissões referida em baixo, caso se aplique, não há qualquer outra garantia expressa. Todas as garantias implícitas de comercialização e adequabilidade de utilização estão limitadas à duração desta garantia expressa.

Alguns estados não permitem a exclusão de danos incidentais ou consequenciais, nem limitações sobre a duração de uma garantia por isso as exclusões e limitações acima podem não se aplicar a si. Esta garantia dá-lhe direitos legais específicos; poderá ainda beneficiar de outros direitos que variam de estado para estado.

Nota relativamente à garantia do motor:

O Sistema de Controlo de Emissões do seu Produto pode estar abrangido por uma garantia separada que satisfaz os requisitos estabelecidos pela Agência de Proteção Ambiental dos EUA (EPA) e/ou pela Comissão da Califórnia para o Ar (CARB). As limitações de horas definidas em cima não se aplicam à Garantia do Sistema de Controlo de Emissões. Consulte a Declaração de garantia para controlo de emissões do motor fornecida com o produto ou contida na documentação do fabricante do motor para mais pormenores.

Países que não são os Estados Unidos nem o Canadá

Os clientes que tenham comprado produtos Toro exportados pelos Estados Unidos ou Canadá devem contactar o seu Distribuidor Toro (Revendedor) para obter políticas de garantia para o seu país, província ou estado. Se, por qualquer razão estiver insatisfeito com o serviço do seu distribuidor ou se tiver dificuldades em obter informações sobre a garantia, contacte o importador da Toro.

374-0253 Rev C