Form No. 3391-811 Rev A

Blåsarsats, 157 cm

Groundsmaster®-klippare med sidoutkast i serierna 200/3280-D/3320

Modellnr 30506—Serienr 315000001 och högre

Bruksanvisning

Säkerhet

⚠ VARNING

KALIFORNIEN
Proposition 65 Varning

Den här produkten innehåller en eller flera kemikalier som av den amerikanska delstaten Kalifornien anses orsaka cancer, fosterskador och andra fortplantningsskador.

Denna produkt uppfyller alla relevanta europeiska direktiv. Mer information finns i försäkran om inbyggnad i slutet av det här dokumentet.

Felaktigt bruk eller underhåll av maskinen kan leda till personskador. För att minska risken för personskador ska du alltid följa dessa säkerhetsanvisningar och uppmärksamma varningssymbolerna. Symbolerna betyder Var försiktig, Varning eller Fara och åtföljs av en säkerhetsanvisning. Om anvisningarna inte följs kan detta leda till personskador eller dödsfall.

Före körning

- Läs och förstå innehållet i den här bruksanvisningen innan du startar och kör maskinen. Bekanta dig ordentligt med reglagen och lär dig att stanna snabbt.
- Låt aldrig barn köra maskinen. Låt aldrig vuxna använda maskinen utan ordentliga instruktioner. Endast utbildade förare som är duktiga på att köra i sluttningar och som har läst den här bruksanvisningen får köra maskinen.
- Kör aldrig maskinen om du är påverkad av alkohol, läkemedel eller andra droger.
- Blixtnedslag kan leda till allvarliga personskador eller dödsfall. Om det blixtrar eller åskar i området ska maskinen inte användas. Sök skydd.
- Avlägsna allt skräp och andra föremål som kan plockas upp eller kastas omkring av knivarna. Se till att kringstående håller sig på behörigt avstånd från arbetsområdet.
- Håll alla skydd och skyddsanordningar på plats. Du måste reparera trasiga eller skadade skydd, säkerhetsanordningar eller dekaler innan du använder maskinen. Dra även åt eventuella lösa muttrar, bultar eller skruvar för att säkerställa att maskinen är säker att köra.
- Bär inte löst sittande plagg som kan fastna i rörliga delar. Bär alltid långbyxor och kraftiga, halkfria skor. Det är tillrådligt att bära skyddsglasögon, skyddsskor och hjälm, och detta är till och med ett krav enligt vissa lokala säkerhets- och försäkringsbestämmelser.
- Se till att säkerhetsbrytarna är korrekt justerade så att motorn inte kan startas om inte gaspedalen släpps upp i neutralläget och kraftuttagsbrytaren är urkopplad.
- Fyll på bränsletanken innan motorn startas. Undvik att spilla ut bränsle. Var försiktig vid hantering av bränsle eftersom det är lättantändligt.
  - Använd en godkänd bränsledunk.
  - Fyll inte på bränsletanken medan motorn är varm eller igång.
  - Rök aldrig när du handskas med bensin.
  - Fyll på bränsletanken utomhus och upp till cirka 25 mm från tankens övre kant, inte påfyllningsrörets.
  - Torka upp all utspilld bensin.

Under körning

- Sitt i förarsätet när du startar motorn och kör maskinen.
- Kontrollera alltid att sätessvängningens fästpinne har monterats.
- Innan du startar motorn:
  - Dra åt parkeringsbromsen.
  - Kontrollera att gaspedalen är i neutralläget och att kraftuttaget är urkopplat.
  - Frigör parkeringsbromsen när motorn har startat och undvik att sätta foten på gaspedalen. Maskinen får inte röra sig framåt. Om rörelse förekommer är neutralåtervändningsmekanismen felaktigt justerad. Stanna motorn och utför nödvändiga justeringar tills maskinen inte rör sig när gaspedalen släpps upp.
- Kör inte motorn i ett slutet utrymme utan ordentlig ventilation. Avgaser är farliga och kan orsaka dödsfall.
- Maskinen är byggd för en person. Skjutsa därför aldrig passagerare.

© 2015—The Toro® Company
8111 Lyndale Avenue South
Bloomington, MN 55420

Registrera din produkt på www.Toro.com.

CE

Översättning av originalet (SV)
Tryckt i USA.
Med ensamrätt

3391-811 A

- Var mycket uppmärksam på utrymmen ovanför dig innan du kör under någonting.
- Gräsriktaren eller hela blåsarenheten ska alltid vara monterad på klippenheten.
- Föraren måste vara rutinerad och utbildad i körning på sluttningar. Om du inte är försiktig i sluttningar eller backar kan du förlora kontrollen och fordonet kan tippa eller välta, vilket kan resultera i personskador eller dödsfall.
- Var försiktig när du kör tvärs över sluttningar. Starta och stanna inte plötsligt när du kör tvärs över sluttningar eller vid körning uppåt eller utför.
- Om du får motorstopp eller om maskinen förlorar framfart och inte kan komma upp på toppen av en sluttning ska du inte vända maskinen. Backa alltid långsamt rakt nedför sluttningen.
- Användning av maskinen kräver förarens odelade uppmärksamhet. Tänk på följande för att inte tappa kontrollen:
  - Kör bara maskinen i dagsljus eller i god belysning.
  - Kör sakta.
  - Undvik att starta och stanna plötsligt.
  - Titta bakåt innan du backar.
  - Se upp för hål och andra dolda faror.
  - Kör inte i närheten av sandgropar, diken, bäckar eller andra faror.
  - Sänk hastigheten i skarpa svängar och när du svänger i backar.
  - Du måste sänka ned klippdäcket vid körning nedför sluttningar för att behålla styrningen.
- Gräsriktaren ska alltid vara monterad och i det lägsta läget på klippenheten när blåsarenheten tas bort. Maskinen är utformad för att driva ned föremål i marken där de snabbt förlorar energi i gräsbetäckta områden. Utsätt dig dock aldrig för risker! **Sluta klippa** om en person eller ett djur utan förvarning dyker upp i eller i närheten av klippområdet. Vårdslös körning i kombination med terrängvinklar, studsning eller felaktigt placerade säkerhetsskydd kan leda till skador från kringflygande föremål. Återuppta inte klipparbetet förrän området har röjts.
- Lyft aldrig upp klippenheten när knivarna eller andra delar roterar.
- Om knivarna slår i ett hårt föremål eller om maskinen vibrerar onormalt ska du koppla ur kraftuttaget, föra gasreglaget till det LÅNGSAMMA läget, lägga i parkeringsbromsen och stänga av motorn. Ta ut nyckeln ur tändningslåset för att inte riskera oavsiktlig start. Kontrollera klippenheten, blåsarenheten och traktorenheten med avseende på skador och defekta delar. Reparera eventuella skador innan du startar motorn igen och använder klippenheten. Se till att knivbladen är i gott skick och att knivbultarna är korrekt åtdragna enligt specifikationerna (se klippdäckets bruksanvisning).
- Om området kring klippenhetens utkastare eller blåsarenhet skulle bli igensatt, kopplar du ur kraftuttaget och stannar motorn innan du tar bort hindret.
- Stanna maskinen genom att ta bort foten från gaspedalen. Om du lyfter foten från gaspedalen gradvis kan du få extra bromskraft.
- Rör inte motorn, ljuddämparen eller den närliggande kåpan medan motorn är igång eller omedelbart efter att den har stoppats. Dessa delar kan vara så heta att de kan orsaka brännskador.
- Sänk alltid ned klippenheten till marken och ta ut nyckeln ur tändningslåset om maskinen ska lämnas utan uppsikt.
- Innan du kliver ur sätet:
  - Flytta gaspedalen till neutralläget och ta bort foten från pedalen.
  - Lägg i parkeringsbromsen och koppla ur kraftuttaget.
  - Stanna motorn och ta ut nyckeln ur tändningslåset. Vänta tills alla maskindelar står stilla innan du lämnar sätet.

Underhåll

- Ta ut nyckeln ur tändningslåset för att förhindra att motorn startas oavsiktligt innan du börjar utföra service, gör några justeringar eller ställer undan maskinen i förvaring.
- Kontakta en auktoriserad Toro-återförsäljare vid eventuellt behov av större reparationer eller assistans.
- Minska brandrisken genom att hålla området runt motorn fritt från fett, gräs, löv och smutsansamlingar.
- Se till att maskinen är säker att köra genom att dra åt alla muttrar, bultar och skruvar. Kontrollera regelbundet alla klippenhetens knivbultar för att säkerställa att de är åtdragna enligt specifikationerna (se *klippdäckets bruksanvisning*).
- Se till att alla hydraulledningskopplingar är åtdragna och att alla hydraulslangar och -ledningar är i gott skick innan du tillför tryck till systemet.
- Håll kropp och händer borta från småläckor eller munstycken som sprutar ut hydraulvätska under högt tryck. Använd kartong eller papper för att upptäcka läckor, inte händerna. Hydraulvätska som sprutar ut under tryck kan ha tillräcklig kraft för att tränga in i huden och orsaka allvarliga skador. Om vätska tränger in i huden vid en olycka måste den opereras bort inom några få timmar av en läkare som är förtrolig med denna typ av skada, annars kan kallbrand uppstå.
- Sänk allt tryck i systemet genom att stanna motorn och sänka redskapen till marken innan du kopplar ur eller utför något arbete på hydraulsystemet.
- Om motorn måste vara igång för att ett visst underhåll ska kunna utföras, ska du hålla avståndet till kraftuttagsaxeln, klippenhetsbladen och andra rörliga delar.
- Maskinen överensstämde med säkerhetsstandarderna för åkklippare vid tiden för tillverkning. Köp TORO

originalreservdelar och tillbehör för att tillförsäkra optimal prestanda och fortlöpande säkerhet för maskinen. Reservdelar och tillbehör från andra tillverkare kan medföra svårigheter att uppfylla maskinens säkerhetsstandarder och garantin kan ogiltigförklaras.

Säkerhets- och instruktionsdekaler

Säkerhetsdekalerna och -anvisningarna är fullt synliga för föraren och finns nära alla potentiella farozoner. Dekaler som har skadats eller ramlat bort ska bytas ut eller ersättas.

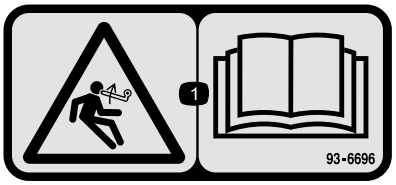

93–6696

1. Risk med lagrad energi – läs *bruksanvisningen*.



93–7301

1. Varning – läs *bruksanvisningen*.
2. Risk för utslungade föremål – håll avstånd till rörliga delar och se till att alla skydd sitter på plats.

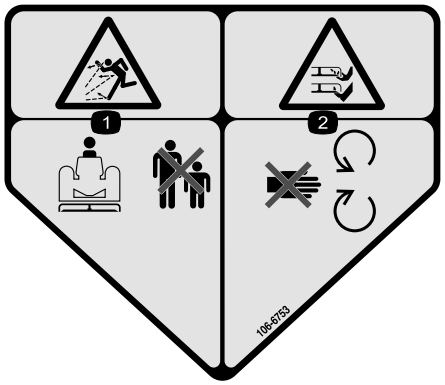

106-6753

1. Risk för utslungade föremål – håll kringstående på behörigt avstånd från maskinen.
2. Avkapnings-/avslitningsrisk för händer och fötter, gräsklipparkniv – håll dig på avstånd från rörliga delar.

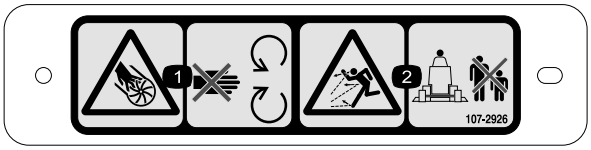

107-2926

1. Avkapnings-/avslitningsrisk, impeller – håll avstånd till rörliga delar.
2. Risk för utslungade föremål – håll kringstående på behörigt avstånd från maskinen.

Montering

Lösa delar

Använd diagrammet nedan för att kontrollera att alla delar finns med.

Tillvägagångssätt	Beskrivning	Antal	Användning
1	Inga delar krävs	–	Ta bort klippenheten från traktorenheten.
2	Dubbel remskiva Remskivemutter Mutter- kåpa	1 1 1	Montera den nya spindelskivan.
3	Kniv	3	Montera de nya knivarna.

Tillvägagångssätt	Beskrivning	Antal	Användning
4	Tappfästen	2	Ta bort och ändra gräsriktaren.
5	Blåsarenhet med monteringsfästen Huvudskruv, 5/16 x 1 tum Låsmutter, 5/16 Vagnskruv, 3/8 x 3/4 tum Flänsmutter, 3/8 tum	1 3 4 4 3	Montera blåsarens monteringsfästen.
6	Främre gräsriktare Bakre gräsriktare Bakre hylla Vänster hylla Höger hylla Huvudskruv, 5/16 x 5/8 tum Låsmutter, 5/16 tum Huvudskruv, 3/8 x 1 tum Låsbricka, 3/8 tum Huvudskruv, 1/4 x 1 tum Huvudskruv, 1/4 x 3/4 tum Låsmutter, 1/4 tum	1 1 1 1 1 6 6 4 4 3 3 6	Montera däckets gräsriktare.
7	Gräsriktarens stopp Huvudskruv, 1/4 x 3/4 tum Låsmutter, 1/4 tum	1 2 2	Montera det nya gräsriktarstoppet.
8	Mellanremskivenhet Svängskruv Bussning Bricka Låsmutter, 3/8 tum Fjäder Gängad stång Flänsmutter, 5/16 tum Fjäderfäste Huvudskruv, 1/4 x 1 tum Låsmutter, 1/4 tum	1 1 1 2 1 1 1 2 1 2 2	Montera mellanremskivenheten.
9	Rem	1	Montera fläkten.
10	Stötdämpare Huvudskruv, 5/16 x 3 tum Låsmutter, 5/16 tum	1 4 4	Montera stötdämparen.
11	Gjutkant Däckskydd	1 1	Montera det nya däckskyddet.
12	Remskydd Remskiveskydd	1 1	Montera de nya säkerhetsskydden.
13	Motviktsfjäder	1	Montera den nya motviktsfjädern.
14	Inga delar krävs	–	Montera klippenheten på traktorenheten.
15	Dekal, fara	1	Montera den nya dekalen.
16	Utkastarenhet	1	Montera blåsarhusets utkastare.

Media och extradelar

Beskrivning	Antal	Användning
Monteringsanvisningar	1	Läses före installationen
Reservdelskatalog	1	Används som referens för reservdelsnummer
Certifikat om överensstämmelse	1	Bevis på CE-certifiering

1

Ta bort klippenheten från traktorenheten

Inga delar krävs

Tillvägagångssätt

1. Ställ maskinen på ett plant underlag, höj upp klippenheten, lägg i parkeringsbromsen, sätt gaspedalen i neutralläge, för kraftuttagsspaken till det avslagna läget, stäng av motorn och ta ut nyckeln ur tändningslåset.

⚠ VAR FÖRSIKTIG

Motviktsfjädern är spänd när däcket är i det nedre läget (endast traktorenheter i 200-serien).

Höj alltid däcket innan du justerar eller tar bort fjädern.

2. Endast för traktorenheter i 200-serien: Avlägsna motvikten från traktorenheten, ta bort låspinnarna från fästena, skilj fjäderspänningsenheterna från fästena och lägg dem på däcket. Fäst låspinnarna löst på fästena, så att du inte tappar bort dem (Figur 1).

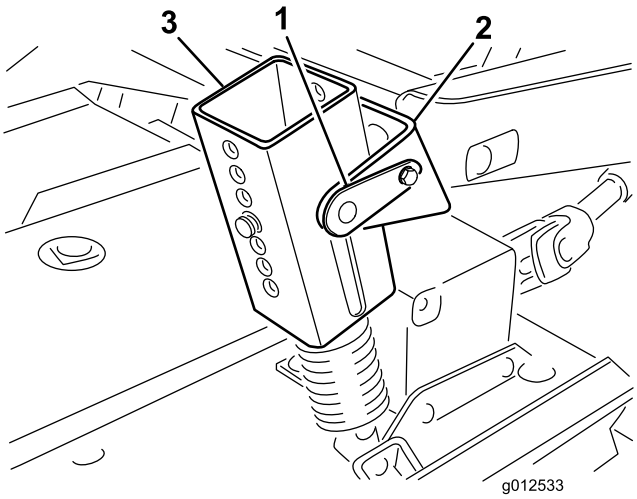

Figur 1

1. Låspinne
2. Fäste
3. Fjäderspänningsenhet

3. Sänk ned klippenheten och ta bort de fyra skruvar och muttrar som håller fast lyftarmsfästena vid svänghjulsarmarna (Figur 2).

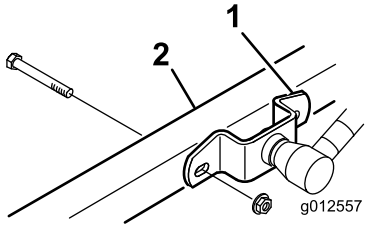

Figur 2

1. Lyftarmsfäste
2. Höger svänghjulsarm

4. Starta motorn och höj traktorenhetens lyftarmar.
5. Stäng av motorn och skjut av klippenheten från traktorenheten. Separera kraftuttagsaxelns han- och hondelar (Figur 3).

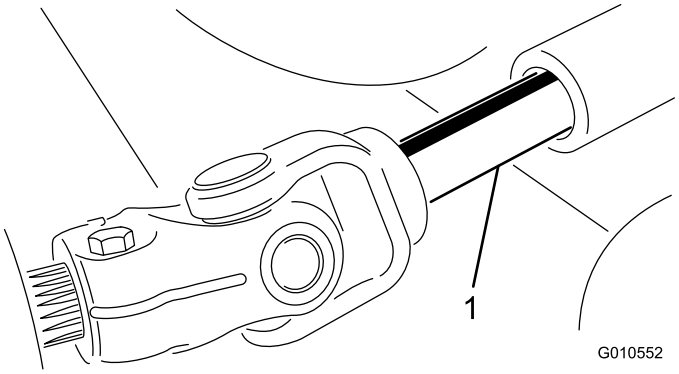

Figur 3

1. Kraftuttagsaxel

⚠ VAR FÖRSIKTIG

Om motorn är igång och kraftuttagsaxeln får rotera, kan detta leda till allvarliga skador.

Starta inte motorn eller koppla in kraftuttagsspaken när kraftuttagsaxeln inte är ansluten till klippenhetens växellåda.

2

Montera den nya spindelskivan

Delar som behövs till detta steg:

1	Dubbel remskiva
1	Remskivemutter
1	Mutter- kåpa

Tillvägagångssätt

1. Kroka av spärrhakarna som fäster höger kåpa ovanpå klippenheten. Ta bort kåpan från klippenheten.
2. Lossa remskivplattans två muttrar så att mellanremskivan inte längre gör att remmen spänns (Figur 4).

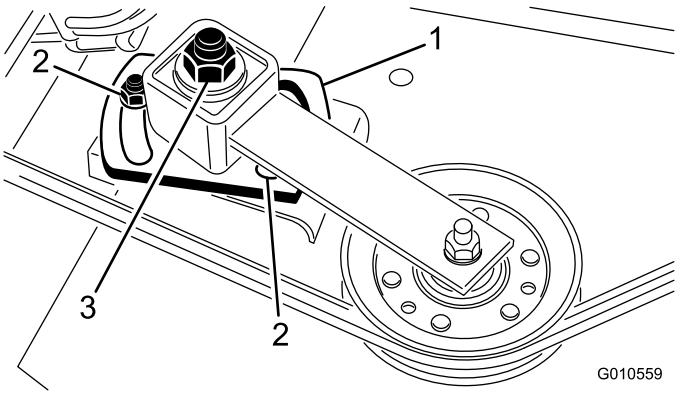

Figur 4

1. Remskivplatta
2. Mutter (2)
3. Remskivplattans justeringsmutter

3. Ta bort remmen från den högra spindelskivan (Figur 4).
4. Lossa de sex vagnskruvar och flänsmuttrar som håller fast spindelhusenheten vid klippenheten (Figur 5). Skjut av spindelhusenheten från klippenhetens undersida.
5. Ta bort muttern och brickan som håller fast remskivan på spindelaxeln. Ta bort remskivan från axeln.
6. Trä på den nya dubbla spindelskivan på spindelaxeln. Montera inte remskivemuttern ännu.
7. För spindelhusenhetens skivände genom hålet i klippenheten och dra remmen runt remskivan och styrhjulet. Montera spindelhusenheten med hjälp av sex vagnskruvar och flänsmuttrar.

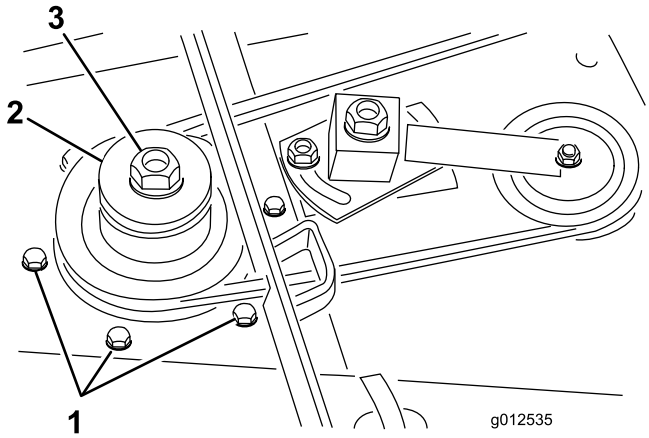

Figur 5

1. Vagnskruvar
2. Dubbel spindelskiva
3. Remskivemutter

8. Montera den ursprungliga brickan och den nya remskivemuttern på spindelaxeln och dra åt till 135,5 Nm. Montera mutterkåpan.
9. Justera (dra åt) remskivans justeringsmutter till 48–54 Nm så att remmen får rätt spänning. Dra åt remskivplattans muttrar.

3

Montera de nya knivarna

Delar som behövs till detta steg:

3	Kniv

Tillvägagångssätt

1. Fatta tag om knivens ände med en tjockt vadderad handske. Ta bort knivskruven, antiskalbehållaren och kniven från spindelaxeln (Figur 6).

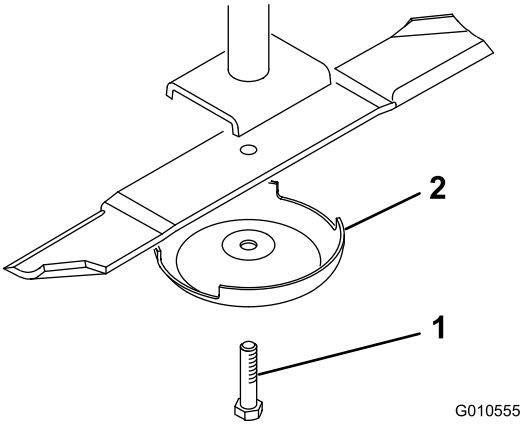

Figur 6

1. Knivskruv
2. Antiskalbehållare

2. Montera en ny kniv (med knivseglet vänt mot klippenheten) och därefter antiskalbehållaren. Fäst delarna på plats med knivskruven. Dra åt knivbulten till ett moment på 115 till 149 N·m.
3. Upprepa proceduren på samtliga knivar.

4

Ta bort och ändra gräsriktaren

Delar som behövs till detta steg:

2	Tappfästen

Tillvägagångssätt

1. Ta bort skruvarna, låsmuttrarna och fjädrarna som håller fast gräsriktarfästena vid tappfästena (Figur 7). Ta bort gräsriktaren.
2. Ta bort vagnskruvarna och flänsmuttrarna som håller fast tappfästena vid huset (Figur 7). Ta bort tappfästena. Spara fästelementen till senare.
3. Ta bort de två vagnskruvarna, planbrickorna och låsmuttrarna som håller fast förstärkningsplattorna på över- och undersidan av huset (Figur 7).

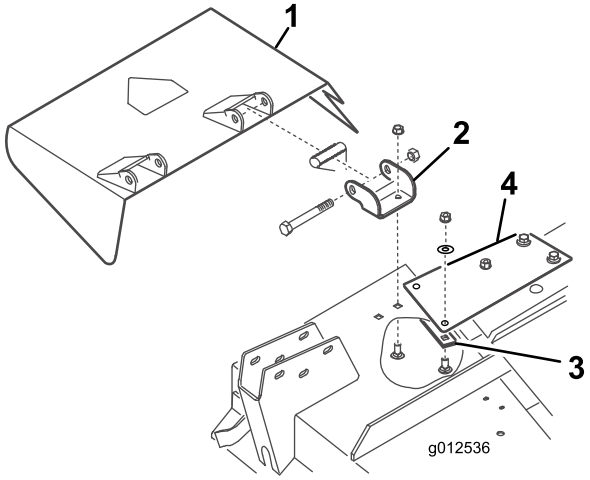

Figur 7

1. Gräsriktare
2. Tappfästen
3. Nedre förstärkningsplatta
4. Övre förstärkningsplatta

4. Använd de skruvar, låsmuttrar och fjädrar som du tog bort tidigare för att montera de nya tappfästena på gräsriktarfästena (Figur 8). Dra inte åt muttrarna för hårt eftersom fästena alltid måste kunna vridas. Spara enheten för användning av sidoutkast.

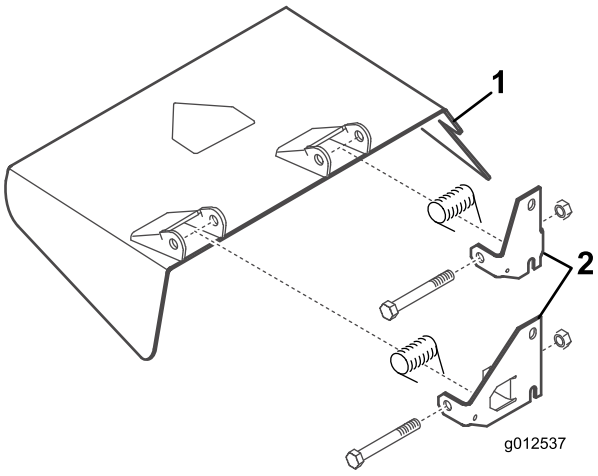

Figur 8

1. Gräsriktare
2. Tappfästen

5

Montera blåsarens monteringsfästen

Delar som behövs till detta steg:

1	Blåsarenhet med monteringsfästen
3	Huvudskruv, 5/16 x 1 tum
4	Låsmutter, 5/16
4	Vagnskruv, 3/8 x 3/4 tum
3	Flänsmutter, 3/8 tum

Tillvägagångssätt

1. Ta bort fästelementen som håller fast fjäderlåset på det högra däckskyddet, till höger om klippdäcket (Figur 9). Avlägsna och spara låset för montering på det högra skyddet.
2. Placera blåsaren och monteringsfästena på däcket. Rikta in monteringshålen efter de hål som tidigare använts för montering av gräsriktaren. I Figur 9 har blåsaren lyfts av från fästena. Kontrollera att det inte finns något mellanrum mellan blåsaren och klippdäcket.

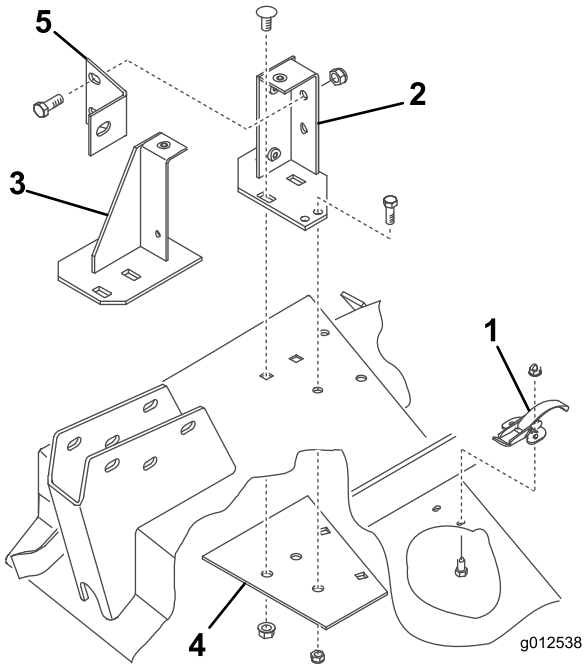

Figur 9

1. Fjäderlås
2. Bakre monteringsfäste
3. Främre monteringsfäste
4. Nedre förstärkningsplatta
5. Blåsarfäste

3. Placera den nya förstärkningsplattan under däcket och rikta in monteringshålen efter de hål som tidigare använts för montering av gräsriktaren (Figur 9).
4. Montera det främre och bakre fästet och förstärkningsplattan på däcket med två av de vagnskruvar som du tog bort tidigare (3/8-16 x 7/8 tum) och flänsmuttrar för varje fäste (Figur 9). Skruvhuvudena måste vara ovanför däcket.
5. Ta bort de två rattar som fäster blåsaren vid monteringsfästena. Ta bort blåsaren.
6. Använd fästena som mall och märk ut ytterligare två hål som du sedan borrar 11/32 tum i diameter (två hål för det bakre fästet och ett för det främre). Använd förstärkningsplattan som mall och borra ett av 11/32-tumshålen för det bakre fästet.

   Obs: Var försiktig när du borrar hålen så att svänghjulsarmen inte skadas.
7. Skruva fast fästena och förstärkningsplattan på däcket med skruvar (5/16-18 x 3/4 tum) och låsmuttrar (Figur 9). Skruvhuvudena måste vara ovanför däcket.
8. Montera blåsarfästet på det bakre monteringsfästet med två skruvar (3/8-16 x 1 tum) och låsmuttrar (Figur 9) och på svänghjulsarmen med en skruv (3/8-16 x 1 tum).
9. När du monterar lyftarmsfästena på svänghjulsarmarna ska du montera den andra sidan av blåsarfästet vid lyftarmsfästet och den högra svänghjulsarmen med skruven och muttern som du tog bort tidigare.

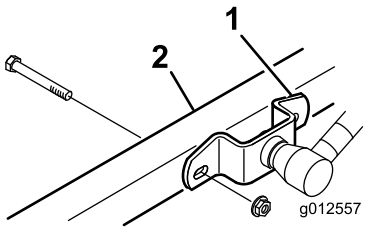

Figur 10

1. Lyftarmsfäste
2. Höger svänghjulsarm

6

Montera däckets gräsriktare

Delar som behövs till detta steg:

1	Främre gräsriktare
1	Bakre gräsriktare
1	Bakre hylla
1	Vänster hylla
1	Höger hylla
6	Huvudskruv, 5/16 x 5/8 tum
6	Låsmutter, 5/16 tum
4	Huvudskruv, 3/8 x 1 tum
4	Låsbricka, 3/8 tum
3	Huvudskruv, 1/4 x 1 tum
3	Huvudskruv, 1/4 x 3/4 tum
6	Låsmutter, 1/4 tum

Tillvägagångssätt

1. Skjut in den främre gräsriktaren i däcket genom att rikta in gräsriktarens ände mot utkastaröppningens kant (Figur 11 och Figur 12).

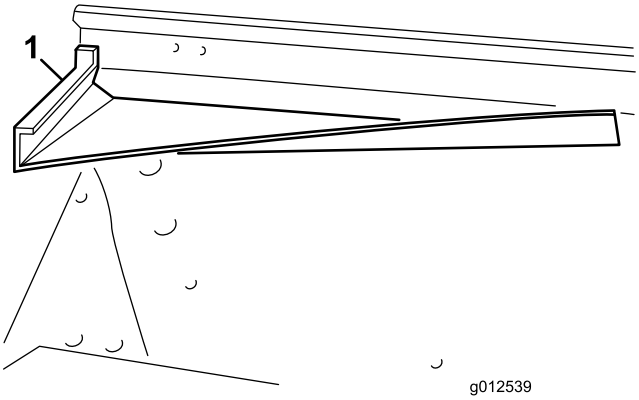

Figur 11

1. Främre gräsriktare

2. Använd gräsriktaren som mall och märk ut tre hål framtill på däckets ovansida, och borra dem sedan 11/32 tum i diameter.
3. Fäst gräsriktarens två främre monteringsflikar vid däcket med skruvar (5/16-18 x 5/8 tum) och låsmuttrar (5/16-18 tum).
4. Fäst det främre monteringsfästets främre högra hörn och gräsriktarens översta flik vid däcket med en skruv (5/16-18 x 1 tum) och en låsmutter.

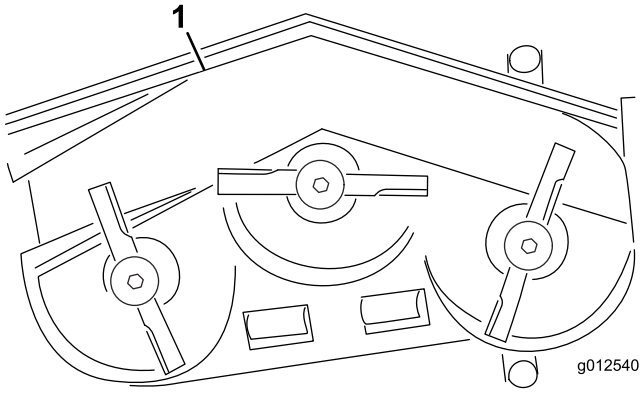

Figur 12

1. Främre gräsriktare
2. Bakre gräsriktare
3. Bakre hylla
4. Vänster hylla
5. Höger hylla

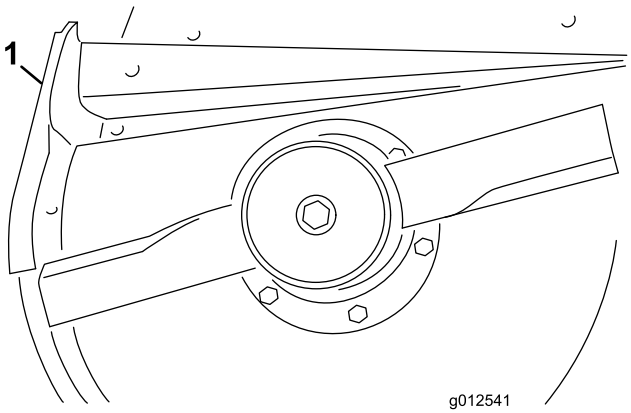

Figur 13

1. Bakre gräsriktare

5. Använd gräsriktaren som mall och märk ut tre hål på däcket, och borra dem sedan 11/32 tum i diameter.
6. Fäst gräsriktaren på däcket med tre skruvar (5/16-18 x 5/8 tum) och låsmuttrar (5/16-18 tum).
7. Innan den högra och vänstra hyllan monteras på däcket måste svetsfogarna på däckets nederkant slipas bort. Måla däcket när du har slipat klart.
8. Montera den bakre hyllan i de befintliga hålen på däcket och fäst den med fyra skruvar (3/8-16 x 1 tum) och låsbrickor (3/8 tum) (Figur 14).

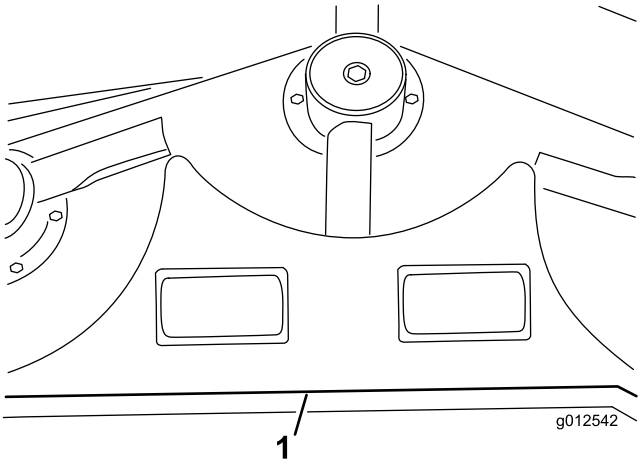

Figur 14

1. Bakre hylla

9. Rikta in den vänstra hyllan mot den bakre hyllans vänstra ände och däckets kant (Figur 12 och Figur 14).
10. Fäst den vänstra hyllan vid däcket med två skruvar (1/4-20 x 1 tum), en skruv (1/4-20 x 3/4 tum) och tre låsmuttrar (Figur 15). Placera skruvhuvudena på insidan av däcket.

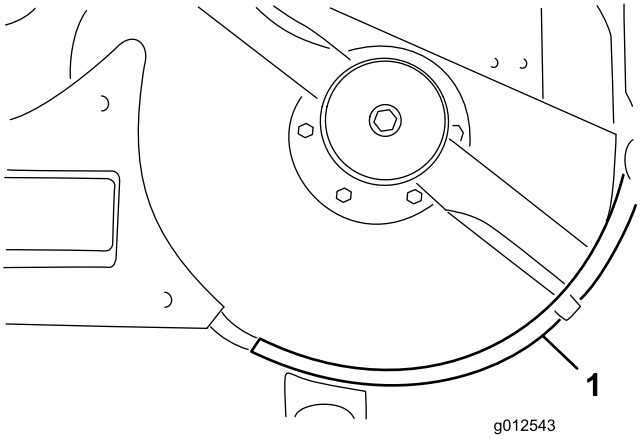

Figur 15

1. Vänster hylla

11. Rikta in den högra hyllan mot den bakre hyllans högra ände och däckets kant (Figur 12 och Figur 16). Använd den vänstra hyllan som mall och märk ut tre hål på däcket, och borra dem sedan 9/32 tum i diameter.

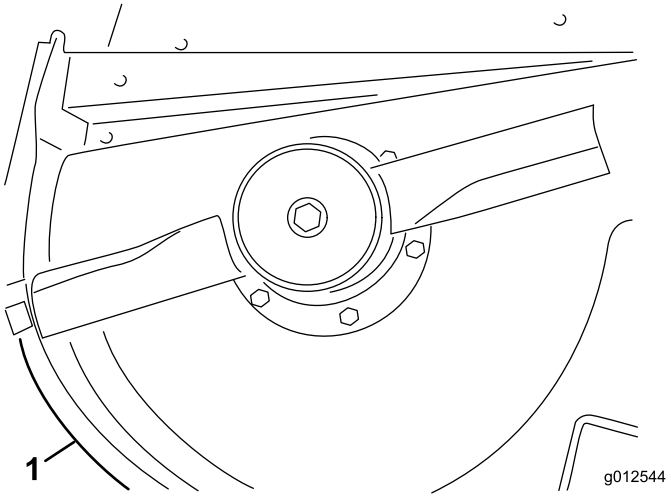

Figur 16

1. Höger hylla

12. Fäst den högra hyllan vid däcket med en bult (1/4-20 x 1 tum), två skruvar (1/4-20 x 3/4 tum) och tre låsmuttrar. Placera skruvhuvudena på insidan av däcket.

7

Montera det nya gräsriktarstoppet

Delar som behövs till detta steg:

1	Gräsriktarens stopp
2	Huvudskruv, 1/4 x 3/4 tum
2	Låsmutter, 1/4 tum

Tillvägagångssätt

1. Använd det nya gräsriktarstoppet som mall och placera det över det ursprungliga platta gräsriktarstoppet (Figur 17). Kontrollera att det nya gräsriktarstoppet ligger an mot botten och sidan av däcket, och att det är parallellt med gräsriktarstödets ytterkant.

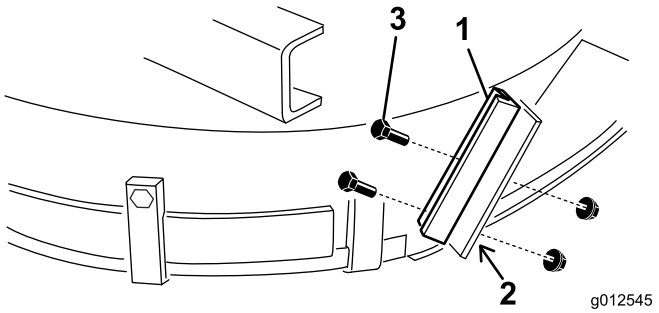

Figur 17

1. Nytt gräsriktarstopp
2. Märk ut och borra hål
3. Bultar och låsmuttrar

2. Märk ut två hål på det gamla gräsriktarstödet, och borra dem sedan 9/32 tum i diameter.
3. Montera det nya gräsriktarstödet på det gamla gräsriktarstoppet med två bultar (1/4-20 x 3/4 tum) och låsmuttrar (1/4-20 tum) enligt Figur 17.

8

Montera mellanremskivenheten

Delar som behövs till detta steg:

1	Mellanremskivenhet
1	Svängskruv
1	Bussning
2	Bricka
1	Låsmutter, 3/8 tum
1	Fjäder
1	Gängad stång
2	Flänsmutter, 5/16 tum
1	Fjäderfäste
2	Huvudskruv, 1/4 x 1 tum
2	Låsmutter, 1/4 tum

Tillvägagångssätt

1. Använd måtten som visas i Figur 18 och märk ut ett hål i däcket, och borra det sedan 13/32 tum i diameter. Måtten som visas på bilden är från däckets främre högra hörn och från utkastaröppningens kant. Blåsarfästena visas ej för tydlighets skull.

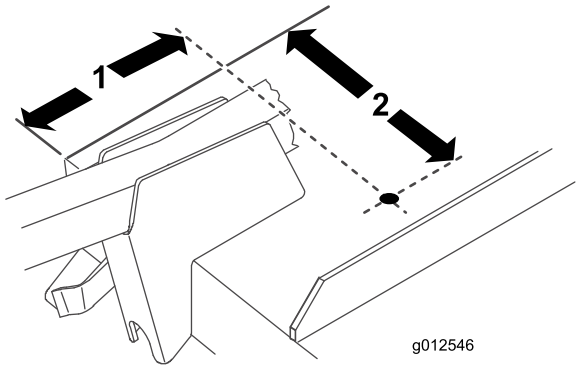

Figur 18

1. 173 mm
2. 9-1/8 tum

2. Använd måtten som visas i Figur 19 och märk ut och borra ett hål som är 13/16 tum i diameter, och två hål som är 13/32 tum i diameter, i höger bryggskena.

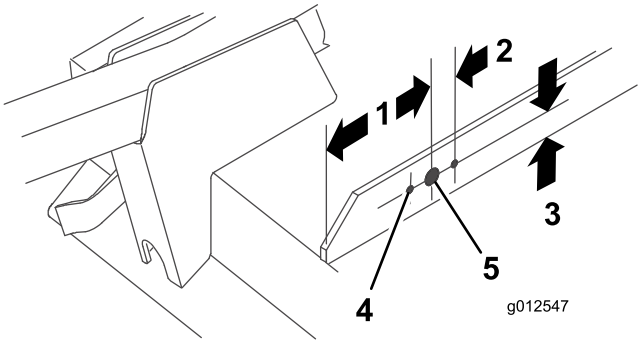

Figur 19

1. 5 tum
2. 27 mm (2)
3. 1 tum
4. 13/32-tumshål (2)
5. 13/16-tumshål

3. Skruva på en flänsmutter (5/16-18 tum) cirka 5 cm på den gängade stången (Figur 20).

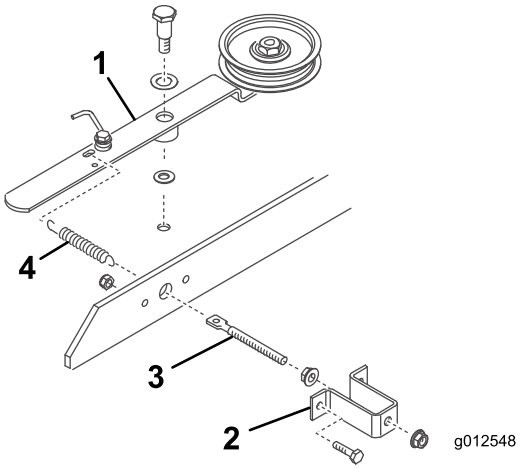

Figur 20

1. Remskivarm
2. Fjäderfäste
3. Gängad stång
4. Fjäder

4. För in den gängade stångens ände i det stora hålet i fjäderfästet och fäst den löst med en annan låsmutter (5/16-18 tum) (Figur 20). Dra inte åt flänsmuttrarna.
5. För in den gängade stångens andra ände i hålet i bryggskenan och fäst fjäderfästet vid bryggan med två skruvar och låsmuttrar (Figur 20).
6. Haka i fjäderns korta krok i den gängade stångens hål, och den långa kroken i remskivarmens hål (Figur 20).
7. Montera remskivarmen på däcket med hjälp av följande delar, i denna ordning: en svängskruv (3/8-16 tum), en tryckbricka (1/2 tum), remskivarmen, en tryckbricka (3/8 tum), däcket och en låsmutter (3/8-16 tum) (Figur 20). (Dra inte åt flänsmuttrarna på den gängade stången ännu. Justera fjäderns spänning efter att blåsarenheten och remmen har monterats.)

9

Montera fläkten

Delar som behövs till detta steg:

1	Rem

Tillvägagångssätt

1. Dra remmen runt däckets lilla spindelskiva.
2. Skjut på blåsaren på monteringsfästets justertappar (Figur 21) samtidigt som du drar remmen runt blåsarremskivan.

   Obs: Om det är svårt att skjuta på blåsaren på monteringsfästena kan du lossa justerskruvarna något.

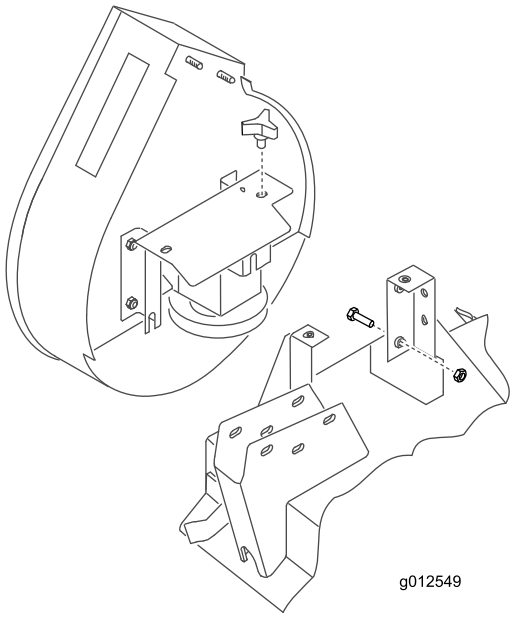

Figur 21

3. Fäst blåsaren vid fästena med två rattar.
4. Justera fjäderns längd till 12,4 cm för korrekt remspänning med hjälp av flänsmuttrarna på den gängade stången.

10

Montera stötdämparen

Delar som behövs till detta steg:

1	Stötdämpare
4	Huvudskruv, 5/16 x 3 tum
4	Låsmutter, 5/16 tum

Tillvägagångssätt

1. Använd måtten som anges i Figur 22 och märk ut och borra ett 11/32 tum stort hål genom båda väggarna på det främre högra hjularmsfästet.

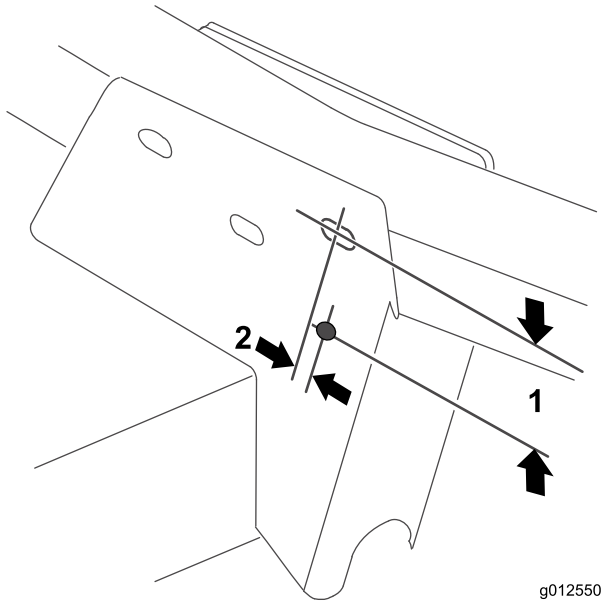

Figur 22

1. 2-1/2 tum
2. 0,95 cm

2. Fäst stötdämparens främre fästplatta vid hjularmsfästet genom att sätta en skruv (5/16-18 x 3 tum) och en låsmutter i plattans övre monteringshål (Figur 23).

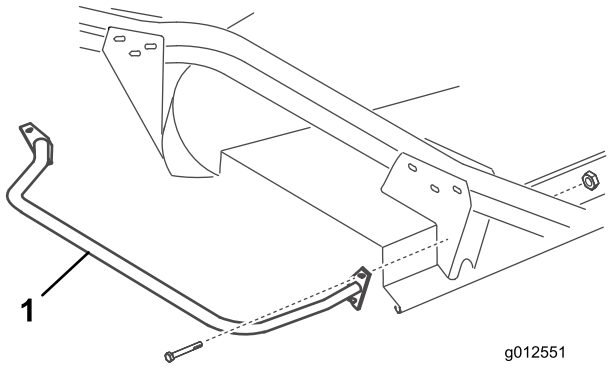

Figur 23

1. Stötdämpare

3. Använd stötdämparens båda fästplattor som mallar och märk ut och borra ytterligare tre 11/32-tumshål genom båda väggarna på svänghjularmens främre och bakre fäste.

11

Montera det nya däckskyddet

Delar som behövs till detta steg:

1	Gjutkant
1	Däckskydd

Tillvägagångssätt

1. Placera en gjutkant på den högra bryggskenan, så att fjäderfästets kant är 10 cm från änden längst bort på gjutkanten (Figur 24).

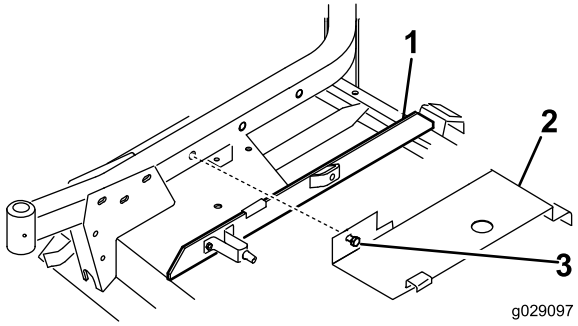

Figur 24

1. Gjutkant
2. Skydd
3. Skruv

2. Haka på däckskyddets baksida (Figur 24) på den bakre kanalens pinne och rikta in skyddets fästskruv mot hålet i den högra svänghjulsarmen. Skyddet ska vila mot gjutkanten. Justera gjutkanten efter behov.
3. Fäst skyddet vid den högra svänghjulsarmen med skruven.

12

Montera de nya säkerhetsskydden

Delar som behövs till detta steg:

1	Remskydd
1	Remskiveskydd

Tillvägagångssätt

1. Montera remskyddet på maskinen (Figur 25).

   Obs: Ta bort maskinens befintliga fästelement och använd dem för att montera skyddet.

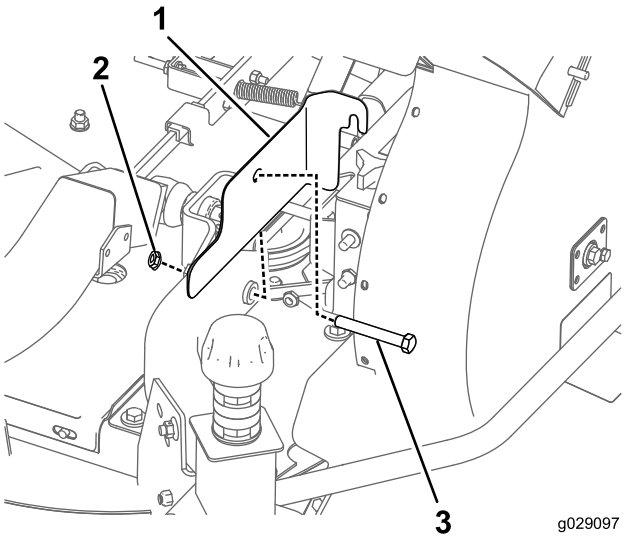

Figur 25

1. Remskydd
2. Mutter
3. Skruv

2. Montera remskiveskyddet på maskinen (Figur 26).

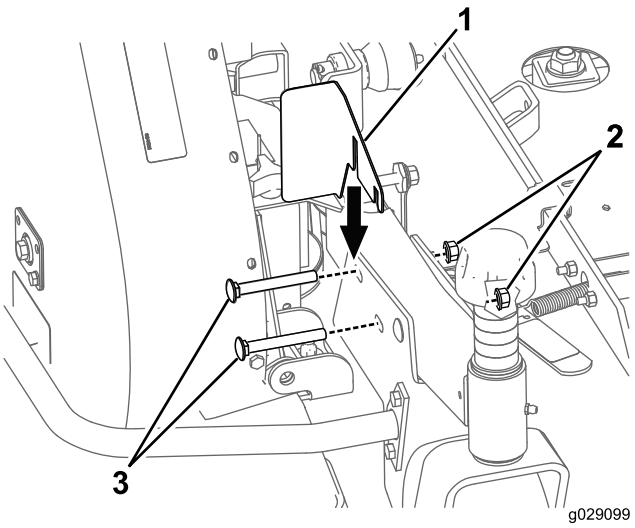

Figur 26

1. Remskiveskydd
2. Mutter
3. Skruv

Obs: Ta bort maskinens befintliga fästelement och använd dem för att montera skyddet.

13

Montera den nya motviktsfjädern (endast traktorenheter i 200-serien)

Delar som behövs till detta steg:

1	Motviktsfjäder

Tillvägagångssätt

För att kompensera för blåsarens extra vikt måste den ursprungliga, lätta motviktsfjädern på maskinens högra sida bytas ut mot den tyngre fjäder som medföljer (Figur 27).

1. Ta bort hårnålssprinten och sprintbulten och skjut av fjädern från hållaren.
2. Skruva av fjädern från de övre och nedre monteringsfästena.
3. Skruva på den nya, tyngre fjädern på båda monteringsfästena. Kontrollera att fjädern har gängat helt i alla hålen och att den ligger an mot fästets platta sida.

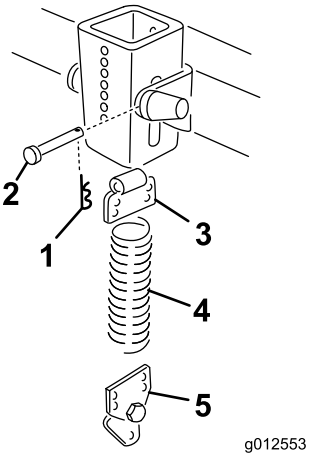

Figur 27

1. Hårnålssprint
2. Sprintbult
3. Övre fäste
4. Fjäder
5. Nedre fäste

4. Montera fjädern på hållaren med hjälp av en sprintbult och en hårnålssprint.

14

Montera klippenheten på traktorenheten

Inga delar krävs

Tillvägagångssätt

1. Lägg i parkeringsbromsen och kontrollera att gaspedalen är i neutralläget och kraftuttagsspaken i det avstängda läget. Starta motorn och höj lyftarmarna. Stäng av motorn.
2. Placera klippenheten framför traktorenheten och rikta in växellådans ingående axel mot kraftuttagsaxeln. Montera därefter axeln.
3. Sänk försiktigt ned lyftarmarna och rikta in lyftarmsfästena mot svänghjulsarmarna. Rikta in kraftuttagsaxelns hål mot hålet för växellådans ingående axel och montera rulltappen.
4. Fäst lyftarmsfästena och blåsarfästets kant vid svänghjulsarmarna med fyra skruvar och muttrar.
5. Starta motorn och höj klippenheten. Fäst motviktsfjädrarna vid klippenheten med ansatsbultar och låsmuttrar.

15

Montera den nya dekalen

Delar som behövs till detta steg:

1	Dekal, fara

Tillvägagångssätt

Fäst dekalen för fara (art.nr 66-1340 eller 93-7824 för CE) på däckets framkant, innanför den högra svänghjulsarmen.

16

Montera blåsarhusets utkastare

Delar som behövs till detta steg:

1	Utkastarenhet

Tillvägagångssätt

Viktigt: Om utkastaren i blåsarsatsen används med en 425 liters trågsats ska du kapa av en bit av utkastaren för att säkerställa rätt passning mellan blåsaren och tråget. Om en annan sats används fortsätter du till steg 3.

1. Använd måtten i Figur 28 och ett måttband till att markera utkastaren.

   Obs: På vissa utkastare kan det finnas en svag markering som visar var den ska kapas.

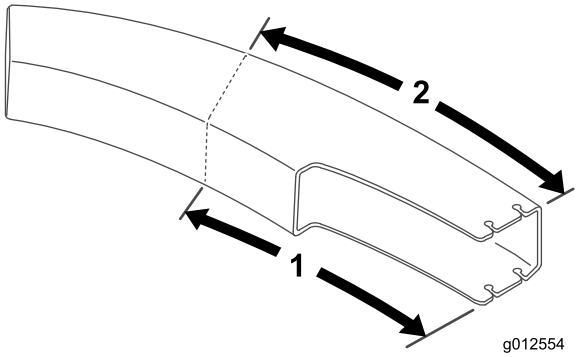

Figur 28

1. 61,2 cm
2. 70,5 cm

2. Rita en linje runt alla sidor av utkastaren och kapa av den med en såg.
3. Ställ in klippdäcket till önskad klipphöjd.
4. Skjut utkastaren över blåsaröppningen och på monteringsbultarna (Figur 29).

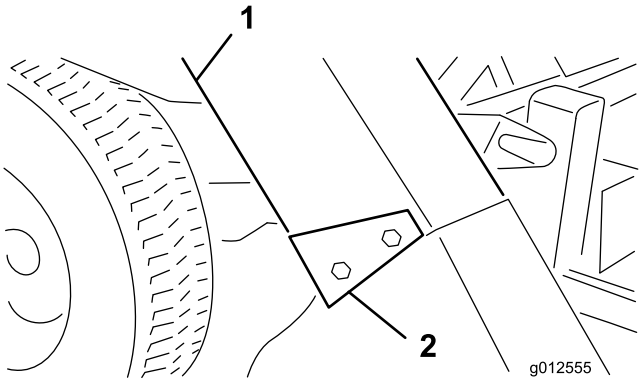

Figur 29

1. Utkastare
2. Utkastarfästen

5. Sänk ned tråghuven och passa in utkastaren med huvänden. Fäst utkastaren på plats med fyra låsmuttrar (5/16 tum) och utkastarfästen. Vänd fästenas bredare ände bakåt.

Körning

Driftegenskaper

(Vid användning med en 255 liters eller 425 liters trågsats)

⚠ VAR FÖRSIKTIG

Använd aldrig maskinen utan gräsriktaren när gräsuppsamlaren har tagits bort.

Reglera trycket på gaspedalen för att hålla motorvarvtalet högt och någorlunda konstant för bästa resultat. En bra regel att följa är: sänk hastigheten allteftersom belastningen på klippbladen ökar och öka hastigheten allteftersom belastningen minskar. Då kan motorn i samarbete med transmissionen känna av korrekt hastighet och samtidigt bibehålla en hög kniveggshastighet, vilket är nödvändigt för god klippkvalitet, insugningsfunktion och för att föra gräset vidare till tråget. Blåsaren kan täppas till om blåsarhastigheten blir för låg. Se klippenhetens och traktorenhetens bruksanvisningar för information om hur enheterna används.

⚠ FARA

Placera aldrig händer eller fötter i utkastaren, blåsaren eller klippenheten.

1. Gräsuppsamlaren är utformad för att användas under både våta och torra förhållanden. Samla inte upp mycket långt gräs, eftersom tråget då fylls för snabbt.
2. Vid uppsamling av vått och tungt gräs kan det hända att en del gräsklipp inte slungas hela vägen igenom utkastaren. Hålet i botten på utkastaren medför att detta gräsklipp kan falla ur utan att täppa till utkastaren. Sänk hastigheten om detta händer.
3. Den stötdämpare som skyddar blåsarhuset är inte så lång att risken för att gräsuppsamlaren kan slå i stillastående föremål elimineras. Håll dig på tillräckligt avstånd från hinder så att du undviker kollisioner. Trimma endast med klippenhetens vänstra sida.

⚠ VAR FÖRSIKTIG

Var försiktig så att tråget inte slår i stillastående föremål. Trimma alltid med klippenhetens vänstra sida.

4. Kontrollera ofta under klippningen om det ligger mycket gräsklipp kvar på gräsmattan eller om mycket gräs lämnas oklippt. Om detta sker kan det hända att blåsaren eller klippenheten har täppts igen. Stanna maskinen, koppla ur kraftuttaget, lägg i bromsen och stäng av motorn. Kontrollera om utkastaren, blåsaren eller klippenheten är igentäppt. Ta bort eventuella hinder med en pinne eller liknande. Kontrollera blåsarens remspänning. Om remmen slirar ska du justera spänningen.
5. Klipp gräset ofta, särskilt när det växer snabbt. Klipp gräset igen om du vill ha det kortare. Överlappa klippsvepningarna för ett jämnt klippmönster.

Viktigt: Bind fast gräsuppsamlarhuven vid transport av maskinen eller backa upp den på en lastbil eller släpvagn för att undvika att huven blåser upp och skadas.

Ta bort blåsaren

1. Stäng av motorn och koppla ur mellanremskivan. Använd fästkroken för att säkra mellanremskivan vid det främre hjularmsfästet.
2. Ta bort remkåpan och lyft av remmen från spindelskivan. Sätt tillbaka skyddet.
3. Ta bort de två rattar som håller fast blåsaren vid monteringsfästena. Avlägsna sedan blåsaren, remmen och utkastaren.
4. Sätt tillbaka blåsarenheten genom att utföra stegen i omvänd ordning.

Använda gräsriktaren

Det kan hända att du vill använda klippdäcket utan blåsaren. Eftersom en ny tapp redan bör ha monterats på gräsriktaren är det enkelt att montera gräsriktaren på blåsarens monteringsfästen.

1. Ta bort stötdämparen från däcket.
2. Skjut spåren längst ned på gräsriktarens tappfäste på skruvarna som sitter på sidan av däckfästena (Figur 30).

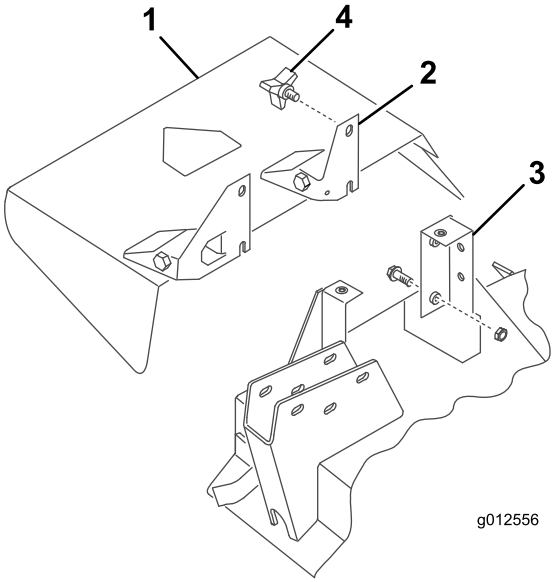

Figur 30

1. Gräsriktare
2. Tappfäste
3. Däckfäste
4. Ratt

3. Säkra gräsriktaren med hjälp av de två rattarna.

Underhåll

- Kontrollera att blåsarens växellådsimpeller sitter ordentligt efter var 50:e körtimme. Dra åt impelleraxelskruven till 25–25,8 Nm.
- Ta bort gräsklipp från huven, utkastaren, blåsaren och klippenheten efter varje användningstillfälle. Spola klippenhetens undersida dagligen med en vattenslang. Uppsamlingssystemets prestanda minskar vid ansamling av stora mängder gräsklipp.
- Kontrollera remmens spänning och skick efter var 50:e körtimme. Reglera remspänningen genom att lossa mellanremskivans monteringsskruvar, koppla in mellanremskivans spak och med fast hand trycka in mellanremskivan i blåsarens rem. Dra åt fästskruvarna.
- Blåsarväxellådan kräver mycket lite underhåll. Kontrollera om den läcker efter var 50:e körtimme. Om den läcker byter du ut tätningarna och fyller på med 59 ml högkvalitativt molydisulfidfett. Smörj lagren med det här fettet före montering.
- Se klippenhetens och traktorenhetens bruksanvisningar för respektive enhets servicebehov.
- Håll enheten ren. Säkerställ att motorn är fri från smuts och skräp. Kontrollera att samtliga fästelement är åtdragna. Kontrollera om gräsriktare, skärmar och skydd är slitna och byt ut dem vid behov.

Försäkran om inbyggnad

Modellnr	Serienr	Produktbeskrivning	Fakturabeskrivning	Allmän beskrivning	Direktiv
30506	315000001 och högre	Blåsarsats, 157 cm, Groundsmaster-klippare med sidoutkast i serierna 200/3280-D/3320	GM200 62" BLOWER KIT	Blåsarsats, 157 cm	2006/42/EG, 2000/14/EG

Relevant teknisk dokumentation har sammanställts enligt kraven i Del B i Bilaga VII i direktivet 2006/42/EG.

Vi åtar oss att vidarebefordra, enligt förfrågningar från nationella myndigheter, relevant information om detta delvis färdigställda verktyg. Vidarebefordringen sker elektroniskt.

Verktyget ska inte idrifttas förrän det har monterats i lämpliga Toro-modeller enligt anvisningarna i tillhörande deklaration om överensstämmelse och i enlighet med alla andra tillgängliga anvisningar, efter vilket verktyget kan sägas överensstämma med alla relevanta direktiv.

Intygas:

David Klis
Senior Engineering Manager
8111 Lyndale Ave. South
Bloomington, MN 55420, USA
September 29, 2014

Teknisk EU-kontakt:

Peter Tetteroo
Toro Europe NV
B-2260 Oevel-Westerloo
Belgium

Tel. 0032 14 562960
Fax 0032 14 581911

Lista över internationella återförsäljare

Återförsäljare:	Land:	Telefonnummer:	Återförsäljare:	Land:	Telefonnummer:
Agrolanc Kft	Ungern	36 27 539 640	Maquiver S.A.	Colombia	57 1 236 4079
Balama Prima Engineering Equip.	Hongkong	852 2155 2163	Maruyama Mfg. Co. Inc.	Japan	81 3 3252 2285
B-Ray Corporation	Korea	82 32 551 2076	Mountfield a.s.	Tjeckien	420 255 704 220
Casco Sales Company	Puerto Rico	787 788 8383	Mountfield a.s.	Slovakien	420 255 704 220
Ceres S.A.	Costa Rica	506 239 1138	Munditol S.A.	Argentina	54 11 4 821 9999
CSSC Turf Equipment (pvt) Ltd.	Sri Lanka	94 11 2746100	Norma Garden	Ryssland	7 495 411 61 20
Cyril Johnston & Co.	Nordirland	44 2890 813 121	Oslinger Turf Equipment SA	Ecuador	593 4 239 6970
Cyril Johnston & Co.	Irland	44 2890 813 121	Oy Hako Ground and Garden Ab	Finland	358 987 00733
Equiver	Mexiko	52 55 539 95444	Parkland Products Ltd.	Nya Zeeland	64 3 34 93760
Femco S.A.	Guatemala	502 442 3277	Perfetto	Polen	48 61 8 208 416
ForGarder OU	Estland	372 384 6060	Pratoverde SRL.	Italien	39 049 9128 128
G.Y.K. Company Ltd.	Japan	81 726 325 861	Prochaska & Cie	Österrike	43 1 278 5100
Geomechaniki of Athens	Grekland	30 10 935 0054	RT Cohen 2004 Ltd.	Israel	972 986 17979
Golf international Turizm	Turkiet	90 216 336 5993	Riversa	Spanien	34 9 52 83 7500
Guandong Golden Star	Kina	86 20 876 51338	Lely Turfcare	Danmark	45 66 109 200
Hako Ground and Garden	Sverige	46 35 10 0000	Solvert S.A.S.	Frankrike	33 1 30 81 77 00
Hako Ground and Garden	Norge	47 22 90 7760	Spypros Stavrinides Limited	Cypern	357 22 434131
Hayter Limited (U.K.)	Storbritannien	44 1279 723 444	Surge Systems India Limited	Indien	91 1 292299901
Hydroturf Int. Co Dubai	Förenade Arabemiraten	97 14 347 9479	T-Markt Logistics Ltd.	Ungern	36 26 525 500
Hydroturf Egypt LLC	Egypten	202 519 4308	Toro Australia	Australien	61 3 9580 7355
Irrimac	Portugal	351 21 238 8260	Toro Europe NV	Belgien	32 14 562 960
Irrigation Products Int'l Pvt Ltd.	Indien	0091 44 2449 4387	Valtech	Marocko	212 5 3766 3636
Jean Heybroek b.v.	Nederländerna	31 30 639 4611	Victus Emak	Polen	48 61 823 8369

Europeiskt sekretessmeddelande

De uppgifter som Toro registrerar
Toro Warranty Company (Toro) respekterar din integritet. För att kunna behandla dina garantianspråk och kontakta dig i händelse av att en produkt måste återkallas ber vi dig att uppge vissa personuppgifter, antingen direkt eller via din lokala Toro-återförsäljare.

Toros garantisystem körs på servrar som finns i USA där sekretesslagarna kanske inte ger samma skydd som i ditt land.

GENOM ATT UPPGE DINA PERSONUPPGIFTER FÖR OSS SAMTYCKER DU TILL ATT DE BEHANDLAS SÅ SOM BESKRIVS I DET HÄR SEKRETESSMEDDELANDET.

Så här använder Toro informationen
Toro kan använda dina personuppgifter för att behandla garantianspråk och för att kontakta dig i händelse av att en produkt återkallas. Toro kan vidarebefordra uppgifterna till sina dotterbolag, återförsäljare eller andra affärspartner i samband med någon av dessa aktiviteter. Vi säljer inte dina personuppgifter till något annat företag. Vi förbehåller oss rätten att vidarebefordra personuppgifter i syfte att efterleva tillämpliga lagar och uppfylla förfrågningar från vederbörliga myndigheter, administrera system på rätt sätt eller för vår egen eller andra användares säkerhet.

Så här sparas dina personuppgifter
Vi sparar dina personuppgifter så länge vi behöver dem för de syften de ursprungligen registrerades för, av andra legitima skäl (t.ex. för att följa föreskrifter) eller så länge som krävs enligt tillämplig lag.

Toros engagemang för att skydda dina personuppgifter
Vi vidtar skäliga försiktighetsåtgärder för att skydda dina personuppgifter. Vi vidtar också åtgärder för att bibehålla personuppgifternas aktuella status så att de är korrekta.

Åtkomst till och korrigering av personuppgifter
Om du vill granska eller korrigera dina personuppgifter kan du kontakta oss via e-post på legal@toro.com.

Konsumenträtt i Australien

Australiensiska kunder hittar information rörande australiensisk konsumenträtt inuti förpackningen eller hos den lokala Toro-återförsäljaren.

Toros allmänna produktgaranti

Två års begränsad garanti

Fel och produkter som omfattas

The Toro Company och dess dotterbolag Toro Warranty Company garanterar gemensamt, och i enlighet med ett avtal dem emellan, att din Toro-produkt (”produkten”) är utan material- och tillverkningsfel i två år eller 1 500 arbetstimmar*, beroende på vilket som inträffar först. Den här garantin gäller för alla produkter förutom luftare (och för dem finns det separata garantiförklaringar). Om ett fel som omfattas av garantin föreligger, kommer vi att reparera produkten utan kostnad för dig. Detta omfattar feldiagnos, arbete, reservdelar och transport. Den här garantin börjar gälla det datum då produkten levereras till den ursprungliga köparen i återförsäljarledet.
* Produkt som är utrustad med en timmätare.

Anvisningar för garantiservice

Du är ansvarig för att meddela produktdistributören eller den auktoriserade återförsäljaren som du köpte produkten av så snart du tror att något fel som omfattas av garantin föreligger. Om du behöver hjälp med att hitta en produktdistributör eller en auktoriserad återförsäljare, eller om du har några frågor som rör dina rättigheter och skyldigheter beträffande garantin, kan du kontakta oss på:

Toro Commercial Products Service Department
Toro Warranty Company
8111 Lyndale Avenue South
Bloomington, MN 55420-1196

+1–952–888–8801 eller +1–800–952–2740
E-post: commercial.warranty@toro.com

Ägarens ansvar

Som ägare till produkten är du ansvarig för att utföra det underhåll och de justeringar som krävs, i enlighet med anvisningarna i *bruksanvisningen*. Om du inte utför nödvändigt underhåll och nödvändiga justeringar kan detta leda till att ett eventuellt garantianspråk inte godkänns.

Produkter och fel som inte omfattas

Alla produkt- eller funktionsfel som inträffar inom garantiperioden beror inte på material- eller tillverkningsfel. Den här garantin omfattar inte följande:

- Produktfel som orsakas av att andra reservdelar än Toro-originaldelar används eller av att extra, modifierade tillbehör och produkter som inte har tillverkats av Toro monteras och används. I vissa fall erbjuder tillverkaren en separat garanti för sådana produkter.
- Produktfel som orsakas av underlåtenhet att utföra det underhåll och/eller de justeringar som rekommenderas. Garantianspråk kan komma att underkännas om Toro-produkten inte underhålls i enlighet med anvisningarna i stycket Rekommenderat underhåll i *bruksanvisningen*.
- Produktfel som orsakas av felaktig, slarvig eller vårdslös användning av produkten.
- Slitdelar som förbrukas vid användning, förutom om dessa visar sig vara defekta. Exempel på slitdelar som förbrukas eller slits ut vid normal användning av produkten omfattar, men är inte begränsade till, bromsklossar, bromsbelägg, lamellbelägg, knivar, cylindrar, valsar och lager (tätade eller smörjbara), underknivar, tändstift, svänghjul och svänghjulslager, däck, filter, remmar samt vissa sprutkomponenter som membran, munstycken och backventiler m.m.
- Fel som orsakats av yttre påverkan. Yttre påverkan omfattar, men är inte begränsat till, väder, förvaringsomständigheter, föroreningar, användning av bränslen, kylvätskor, smörjmedel, tillsatser, konstgödningsmedel, vatten eller kemikalier m.m. som ej har godkänts.
- Fel eller problem med prestandan på grund av att bränslen (t.ex. bensin, diesel eller biodiesel) som inte uppfyller respektive industristandarder har använts.
- Normalt förekommande buller, vibrationer, slitage och försämringar.
- Normalt slitage omfattar, men är inte begränsat till, skador på säten till följd av slitage eller nötning, slitage på målade ytor, repor på dekaler och fönster m.m.

Reservdelar

Reservdelar som planeras att bytas ut i samband med nödvändigt underhåll omfattas endast av garantin under perioden fram till den planerade tidpunkten för utbytet av delen. Delar som byts ut i enlighet med den här garantin omfattas av garantin under hela den återstående produktgarantin och tillfaller Toro. Toro fattar det slutliga beslutet om huruvida en befintlig del eller enhet ska repareras eller bytas ut. Toro har rätt att använda omarbetade reservdelar vid garantireparationer.

Garanti för djupurladdnings- och litiumjonbatterier:

Djupurladdnings- och litiumjonbatterier har en total livslängd på ett visst antal kilowattimmar. Den totala livslängden kan förlängas eller förkortas genom olika drift-, laddnings- och underhållstekniker. I och med att batterierna i produkten används, förkortas användningstiden mellan laddningsintervallen gradvis till dess att batterierna är helt förbrukade. Det är ägaren till produkten som ansvarar för att ersätta batterier som förbrukas genom normal användning. Batterierna måste kanske bytas ut under garantiperioden, och det sker då på ägarens bekostnad. Observera (endast litiumjonbatterier): Garantin för litiumjonbatterier är begränsad och beräknas proportionellt från år tre till fem baserat på användningstid och antal förbrukade kilowattimmar. Se *bruksanvisningen* för mer information.

Ägaren bekostar underhållet

Den vanliga service som krävs för Toro-produkter omfattar bland annat att finjustera motorn, smörja, rengöra och polera maskinen, byta filter och kylvätska samt att utföra det underhåll som rekommenderas. Sådan service får ägaren själv bekosta.

Allmänna villkor

Reparation av en auktoriserad Toro-distributör eller Toro-återförsäljare är den enda kompensation som du har rätt till under denna garanti.

Varken The Toro Company eller Toro Warranty Company är ansvariga för indirekta eller oförutsedda skador eller följdskador i samband med användningen av de Toro-produkter som omfattas av denna garanti. Detta inkluderar alla kostnader eller utgifter för att tillhandahålla ersättningsutrustning eller service under rimliga perioder med funktionsfel eller avsaknad av möjlighet av använda produkten medan reparationer som omfattas av garantin utförs. Med undantag för den emissionsgaranti som nämns nedan, och endast om denna är tillämplig, finns ingen annan uttrycklig garanti. Alla indirekta garantier i fråga om säljbarhet och användningslämplighet är begränsade till denna uttryckliga garantis varaktighet.

I vissa stater är det inte tillåtet att undanta oförutsedda skador eller följdskador, eller tidsbegränsa en indirekt garantis varaktighet, och i dessa fall är det möjligt att ovanstående undantag och begränsningar inte gäller. Denna garanti ger dig specifika juridiska rättigheter, och du kan även ha andra rättigheter som varierar från stat till stat.

Anmärkning om motorgarantin:

Emissionskontrollsystemet på produkten kan omfattas av en separat garanti som uppfyller de krav som fastställts av den amerikanska miljömyndigheten (Environmental Protection Agency, EPA) och/eller Kaliforniens luftskyddsmyndighet (California Air Resources Board, CARB). Tidsbegränsningarna som anges ovan är inte tillämpliga i fråga om garantin för emissionskontrollsystem. Se garantiförklaringen om emissionskontroll som medföljer produkten eller finns i motortillverkarens dokumentation för ytterligare information.

Andra länder än USA och Kanada

Kunder som har köpt Toro-produkter som exporterats från andra länder än USA eller Kanada ska kontakta sin Toro-distributör (återförsäljare) för att få garantipolicyn för sitt eget land eller sin provins eller stat. Om du av någon anledning är missnöjd med din distributörs service eller har svårt att få garantiupplysningar kontaktar du Toro-importören.

374-0253 Rev C