Form No. 3391-996 Rev A

TORO®

Count on it.

Uživatelská příručka

# Žací jednotka DPA s 8 nebo 11 noži, s 12,7cm vřetenem

## Hnací jednotka Reelmaster® série 5210/5410

**Číslo modelu 03694—Výrobní číslo 315000001 a vyšší**
**Číslo modelu 03695—Výrobní číslo 315000001 a vyšší**

Zaregistrujte svůj výrobek na adrese www.Toro.com.
Překlad originálu (CS)

CE

*3391-996* A

## ⚠ DŮLEŽITÉ UPOZORNĚNÍ

**CALIFORNIA**
**Důležité upozornění, poučka 65**

**Tento výrobek obsahuje chemikálii nebo chemikálie, které jsou státu Kalifornie známy jako karcinogenní, mutagenní nebo reprotoxické.**

Tento výrobek splňuje všechny relevantní směrnice Evropské unie. Více informací naleznete v části Prohlášení o zabudování (POZ) na zadní straně této publikace.

# Úvod

Pečlivě si tuto příručku prostudujte, abyste se naučili stroj správně obsluhovat a udržovat, a předešli tak zranění a jeho poškození. Jste odpovědní za řádnou a bezpečnou obsluhu stroje.

Společnost Toro můžete kontaktovat přímo na adrese www.Toro.com. zde najdete informace o bezpečnosti výrobku a podklady pro zaškolení obsluhy, informace o příslušenství, můžete si vyhledat prodejce nebo zaregistrovat svůj výrobek.

Kdykoli budete potřebovat servis, originální díly Toro nebo doplňující informace, obraťte se na autorizovaného servisního prodejce nebo zákaznický servis Toro a uveďte model a výrobní číslo svého výrobku. Obrázek 1 znázorňuje umístění typového a sériového čísla na výrobku. Čísla si zapište do následujícího pole.

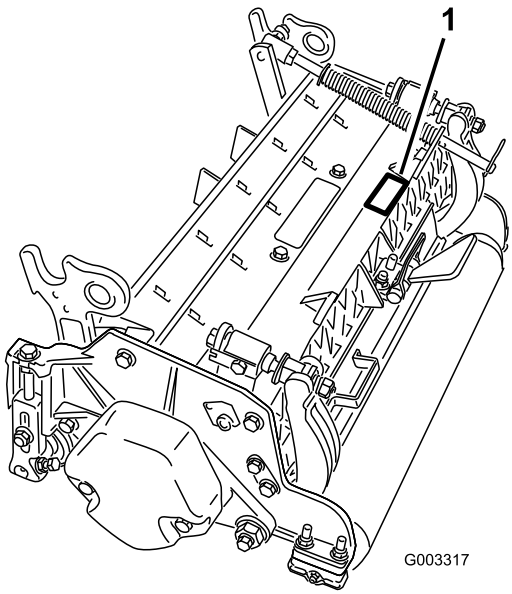


**Obrázek 1**

1. Místo uvedení čísla modelu a sériového čísla

**Číslo modelu** _____

**Výrobní číslo** _____

V této příručce jsou uvedena potenciální nebezpečí a zvláštní bezpečnostní informace označené výstražným symbolem (Obrázek 2) signalizujícím riziko, které může způsobit vážný úraz nebo smrt, pokud doporučená bezpečnostní opatření nejsou dodržována.



**Obrázek 2**

1. Varovný bezpečnostní symbol

Ke zdůraznění informací se v této příručce používají dva další výrazy. **Důležité** upozorňuje na zvláštní informace mechanického charakteru a **Upozornění** zdůrazňuje všeobecné informace, kterým je třeba věnovat zvláštní pozornost.

# Obsah

Bezpečnost ..... 3
Bezpečnostní a instrukční štítky ..... 3
Nastavení ..... 4
1 Kontrola ..... 4
2 Nohou ovládaný stojan žací jednotky ..... 4
3 Seřízení zadního krytu ..... 5
4 Montáž protizávaží ..... 5
Součásti stroje ..... 6
Technické údaje ..... 6
Příslušenství a sady dílů k žacím jednotkám (Objednací čísla naleznete v katalogu dílů.) ..... 6
Obsluha ..... 7
Seřízení ..... 7
Termíny použité v tabulce výšky sekání ..... 9
Tabulka výšky sekání ..... 11
Údržba plochého nože ..... 14
Údržba ..... 15
Mazání ..... 15
Seřízení ložisek vřetena ..... 15
Údržba držáku plochého nože ..... 16
Údržba dvoubodových seřizovacích prvků (DPA) HD ..... 17
Údržba válce ..... 19

© 2015—The Toro® Company
8111 Lyndale Avenue South
Bloomington, MN 55420



Navštivte nás na adrese www.Toro.com.
Vytištěno v USA.
Všechna práva vyhrazena

# Bezpečnost

Tento stroj byl vyroben v souladu s normou EN ISO 5395:2013.

**Kontrola rizik a předcházení nehodám závisí na informovanosti, ostražitosti a řádném školení pracovníků podílejících se na provozu, přepravě, údržbě a skladování stroje. Nesprávné používání nebo údržba stroje může mít za následek zranění či usmrcení. Aby se snížilo riziko zranění nebo usmrcení, dodržujte následující bezpečnostní pokyny.**

- Před používáním žací jednotky si přečtěte a dodržujte veškeré pokyny uvedené v provozní příručce k hnací jednotce.
- Před používáním žací jednotky si přečtěte a dodržujte veškeré pokyny uvedené v provozní příručce k žací jednotce.
- Nikdy nedovolte, aby hnací jednotku a žací jednotky obsluhovaly děti. Nedovolte, aby hnací jednotku a žací jednotky obsluhovaly dospělé osoby, jež nejsou řádně seznámeny s jejich používáním. Tyto žací jednotky mohou ovládat pouze školení pracovníci obsluhy, kteří si podrobně pročetli tuto příručku.
- Nepoužívejte žací jednotky pod vlivem alkoholu nebo omamných látek.
- Všechny kryty a bezpečnostní zařízení musí být na příslušném místě. Dojde-li k poškození krytu, bezpečnostního zařízení či štítku nebo štítek nelze přečíst, před uvedením stroje do provozu jej opravte nebo vyměňte. Dotažením všech matic, šroubů a vrutů zajistěte bezpečný provozní stav žací jednotky.
- Vždy noste pevnou protiskluzovou obuv. Neobsluhujte žací jednotky v sandálech či teniskách ani v krátkých kalhotách. Nenoste volné oblečení, které by se mohlo zachytit v pohyblivých částech stroje. Noste vždy dlouhé kalhoty a pevnou obuv. Doporučujeme používat ochranné brýle, ochrannou obuv a přilbu. Některé místní vyhlášky a pojišťovací předpisy to přímo vyžadují.
- Odstraňte veškeré nečistoty a další předměty, které by mohly nože žacího vřetena zachytit a vymrštit. Přihlížející osoby musí být vždy v bezpečné vzdálenosti.
- Pokud žací nože narazí do pevného předmětu nebo jednotka začne abnormálně vibrovat, přerušte práci a vypněte motor. Zkontrolujte, zda nejsou poškozeny součásti žací jednotky. Před opětovným zahájením provozu opravte veškerá poškození žací jednotky.
- Spusťte žací jednotky na zem a vyjměte klíček ze zapalování, kdykoli stroj ponecháváte bez dozoru.
- Udržujte žací jednotky v bezpečném provozním stavu řádným dotahováním matic, šroubů a vrutů.
- Vyjměte klíček ze zapalování, aby nemohlo dojít k náhodnému nastartování motoru během provádění údržby, seřizování, nastavování či odstavení stroje.
- Provádějte pouze údržbu uvedenou v této příručce. Pokud potřebujete rozsáhlejší opravu nebo pomoc, obraťte se na autorizovaného distributora společnosti Toro.
- K zajištění optimálního výkonu a bezpečnosti nakupujte výhradně originální náhradní díly a příslušenství od společnosti Toro; tím zajistíte konzistentní použití značky TORO**. Nikdy nepoužívejte náhradní díly a příslušenství od jiných výrobců, i když „pasují“**. Originální díly jsou vždy označeny logem společnosti Toro. Použití neschválených náhradních dílů a příslušenství může mít za následek zneplatnění záruky poskytované společností Toro.

# Bezpečnostní a instrukční štítky

Bezpečnostní štítky a pokyny jsou umístěny na viditelném místě v blízkosti každého prostoru představujícího potenciální nebezpečí. V případě ztráty nebo poškození původního štítku jej nahraďte novým.

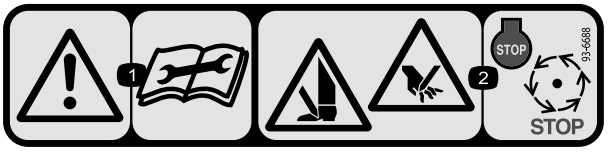


**93-6688**

1. Výstraha – před prováděním údržby si přečtěte *provozní příručku*.
2. Nebezpečí pořezání končetin – vypněte motor a počkejte, až se všechny pohybující se části zastaví.

# Nastavení

## Vyjímatelné díly

Pro ověření, že byly dodány všechny součásti, použijte tabulku níže.

| Postup | Popis | Množ-ství | Použití |
|---|---|---|---|
| 1 | Žací jednotka | 1 | Zkontrolujte žací jednotku. |
| 2 | Nejsou potřeba žádné díly | – | Nohou ovládaný stojan se používá při naklápění žací jednotky. |
| 3 | Nejsou potřeba žádné díly | – | Proveďte seřízení zadního krytu. |
| 4 | Nejsou potřeba žádné díly | – | Namontujte protizávaží. |

## Média a doplňky

| Popis | Množ-ství | Použití |
|---|---|---|
| Katalog dílů<br>Provozní příručka<br>Osvědčení o shodě | 1<br>1<br>1 | Prohlédněte si materiál a uložte jej na vhodném místě. |
| Těsnicí kroužek | 1 | Slouží k montáži motoru vřetena k žací jednotce. |
| Šrouby | 2 | Slouží k montáži motoru vřetena k žací jednotce. |

**Poznámka:** Levá a pravá strana stroje se určuje z pohledu obsluhy při normální pracovní poloze.

# 1

# Kontrola

### Díly potřebné k provedení tohoto kroku:

| | |
|---|---|
| 1 | Žací jednotka |

## Postup

Po vyjmutí žací jednotky z balení zkontrolujte následující skutečnosti:

1. Zkontrolujte namazání na obou koncích vřetena. Mazivo by mělo být patrné na ložiskách vřetena a vnitřních drážkách dříku vřetena.
2. Všechny matice a šrouby musí být bezpečně utaženy.
3. Zkontrolujte, zda zavěšení rámu nosné sestavy funguje bezproblémově a při pohybu dopředu a dozadu nedochází k váznutí.

# 2

# Nohou ovládaný stojan žací jednotky

### Nejsou potřeba žádné díly

## Postup

Kdykoli potřebujete žací jednotku naklopit, a získat tak přístup k plochému noži či vřetenu, podepřete zadní stranu žací jednotky nohou ovládaným stojanem (je dodáván s hnací jednotkou) tak, aby matice na zadním konci seřizovacích šroubů držáku plochého nože nespočívaly na pracovním povrchu (Obrázek 3).

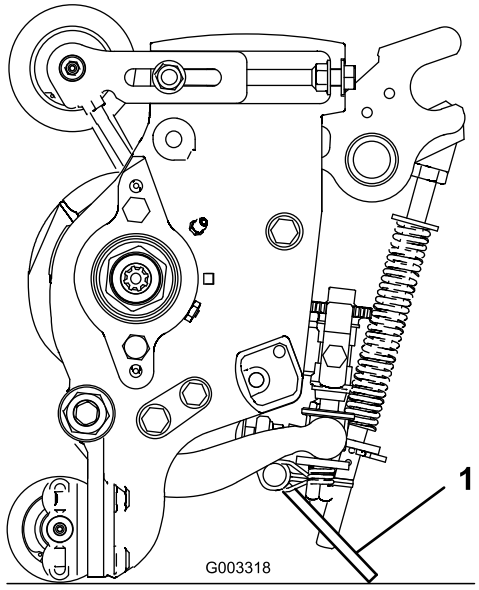


**Obrázek 3**

1. Nohou ovládaný stojan žací jednotky

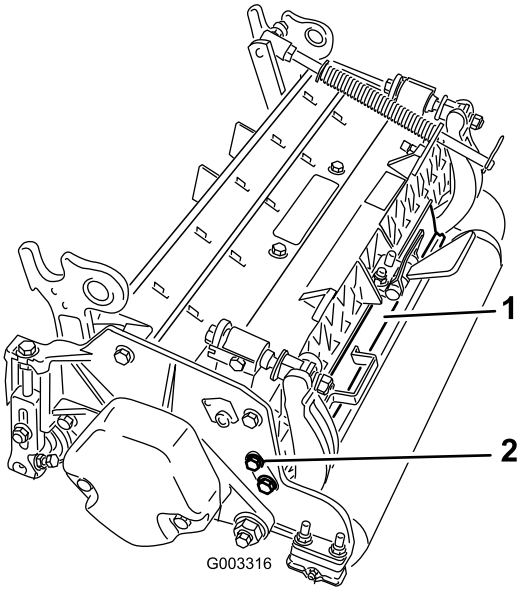


**Obrázek 4**

1. Zadní kryt
2. Upevňovací šroub

# 3

# Seřízení zadního krytu

### Nejsou potřeba žádné díly

## Postup

Ve většině situací dosáhnete nejlepšího rozptylu, pokud je zadní kryt zavřený (vyhazování dopředu). V případě těžkého či mokrého materiálu lze zadní kryt otevřít.

Chcete-li zadní kryt (Obrázek 4) otevřít, povolte upevňovací šroub zajišťující kryt na levé desce, otočte kryt do otevřené polohy a upevňovací šroub utáhněte.

# 4

# Montáž protizávaží

### Nejsou potřeba žádné díly

## Postup

Všechny žací jednotky jsou dodávány s protizávažím namontovaným na levé straně žací jednotky. Podle následujícího schématu určete polohu protizávaží a motorů vřetena.

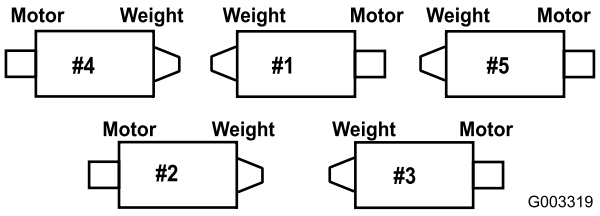


**Obrázek 5**

1. Na žacích jednotkách č. 2 a 4 odmontujte 2 upevňovací šrouby, které upevňují protizávaží k levé straně žací jednotky. Sejměte protizávaží (Obrázek 6).

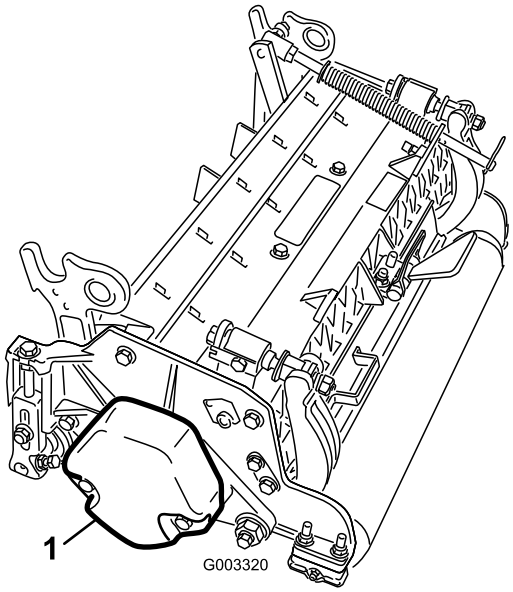


**Obrázek 6**

1. Protizávaží

2. Na pravé straně žací jednotky odstraňte umělohmotnou zátku z ložiskového pouzdra (Obrázek 7).
3. Odmontujte 2 upevňovací šrouby z pravé desky (Obrázek 7).

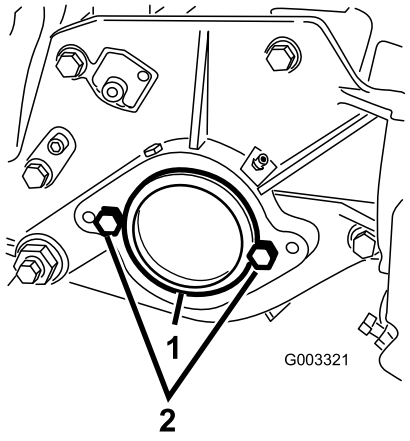


**Obrázek 7**

1. Umělohmotná zátka
2. Upevňovací šroub (2)

4. Namontujte protizávaží k pravé straně žací jednotky pomocí 2 šroubů, které jste předtím odmontovali.
5. Volně našroubujte 2 upevňovací šrouby pro montáž motoru vřetena k levé desce žací jednotky (Obrázek 7).

# Součásti stroje

## Technické údaje

| Číslo modelu | Čistá hmotnost |
|---|---|
| 03694 | 51 kg |
| 03695 | 52 kg |

## Příslušenství a sady dílů k žacím jednotkám (Objednací čísla naleznete v katalogu dílů.)

**Poznámka:** Příslušenství a sady jsou dodávány v množství 1 kus na žací jednotku, není-li uvedeno jinak.

**Sada sběracích košů:** Sada sběracích košů určená k přednímu připojení k žacím jednotkám a sběru posekané trávy.

**Sada zadního válce zvedání:** Manžety nasazené na zadních válcích zvedacího ramena žací jednotky, které omezují výšku žacích jednotek. Zvětšuje se tak prostor pro zadní sběrací koše.

**Sada kartáče na zadní válec:** Kartáč s vysokou rychlostí a silným kontaktem, jenž odstraňuje ze zadního válce veškerou trávu a nečistoty, čímž zajišťuje rovnoměrnou výšku sekání a ochranu před vytvářením chomáčů trávy. Dosáhnete tak lepšího vzhledu po sekání trávníku.

**Sada groomeru:** Rotující nože namontované za předním válcem, které jsou nejvhodnějším řešením při sekání nerovného či navlhlého trávníku tím, že trávu před sekáním napřímí. Groomer rovněž setřásá rosu, čímž snižuje přilnavost a vytváření chomáčů trávy, otevírá plachtu pro lepší integraci nasekaných kousků trávy a zvednutím trávy umožňuje čisté a ostré sekání. Celková konstrukce zlepšuje kvalitu sekání, přispívá ke zdravějšímu porostu a dosahuje lepšího vzhledu po sekání.

**Sada broomeru:** Několik kartáčových pásů navinutých do šroubovitých nožů groomeru zlepšuje účinnost sady groomeru. Zvýšené výkonnosti groomeru lze dosáhnout použitím efektu „pročesávání“ trávníku v celé šířce při otevření plachty pro lepší integraci nasekaných kousků trávy. Kombinace systému groomeru a broomeru optimalizuje kvalitu sekání a výsledný vzhled a zabezpečuje konzistentní podmínky pro hru.

**Sada hřebene/stírače:** Pevný hřeben namontovaný za předním válcem pomáhá při sekání nerovného či navlhlého trávníku napřímením trávy před sekáním. Součástí sady je stírač pro přední válec Wiehle.

**Sada pro vysokou výšku sekání:** Nové držáky předních válců a doplňkové rozpěrky pro zadní válec umožňují u žací jednotky dosažení výšky sekání nad 5 mm. Nové držáky předních válců rovněž umožňují větší vysunutí válce, což přispívá k lepšímu vzhledu trávníku po sekání při této výšce.

**Rozšířený válec:** Pomáhá omezit překryvné pruhy u trav rostoucích během teplé sezóny (bermudská tráva, Zoysia, paspal).

**Sada manžet (6 ks na jeden válec):** Pomáhá omezit překryvné pruhy u trav rostoucích během teplé sezóny (bermudská tráva, Zoysia, paspal). Tato sada se montuje na vnější tři drážky použitého válce Wiehle, není však tak agresivní jako rozšířený válec.

**Dlouhý zadní válec:** Pomáhá omezit překryvné pruhy a kolize mezi žacími jednotkami u trav rostoucích během teplé sezóny (bermudská tráva, Zoysia, paspal).

**Plný přední válec:** Pomáhá vytvořit výraznější pruhy (opakované sekání stejným směrem / ve stejné dráze), je však nutná vyšší účinná výška sekání a kvalita sekání je snížena.

**Stírače (pro válec Wiehle, rozšířený, zadní a plný přední válec):** Pro všechny volitelné válce jsou k dispozici pevné stírače bránící hromadění trávy na válcích, které může ovlivnit nastavení výšky sekání.

**Sada pro opravu válce:** Obsahuje všechna ložiska, matice ložisek, vnitřní a vnější těsnění nutné k opravě válce.

**Sada nástrojů pro opravu válce:** Obsahuje všechny nástroje a montážní pokyny nutné pro opravu válce pomocí sady pro opravu.

# Obsluha

**Poznámka:** Levá a pravá strana stroje se určuje z pohledu obsluhy při normální pracovní poloze.

# Seřízení

## Seřízení plochého nože k vřetenu

Tento postup slouží k nastavení plochého nože vzhledem k vřetenu a ke kontrole stavu vřetena a plochého nože a jejich vzájemné interakce. Po dokončení tohoto postupu vždy otestujte činnost žací jednotky ve svých konkrétních pracovních podmínkách. K dosažení optimálního výkonu při sekání mohou být nutné další úpravy.

**Důležité: Neutahujte plochý nůž k vřetenu nadměrnou silou, neboť může dojít k jeho poškození.**

- Po přelapování žací jednotky nebo nabroušení vřetena je nutné několik minut s žací jednotkou sekat a poté provést tento postup seřízení plochého nože vzhledem k vřetenu podle potřeby znovu.
- V případě, že je trávník velmi hustý nebo výška sekání velmi malá, mohou být nutná další seřízení.

K provedení tohoto postupu potřebujete následující nástroje:

- Vymezovací podložka 0,0508 mm (0,002 palce) – objednací číslo Toro 125-5611
- Papír pro kontrolu žacího výkonu – objednací číslo Toro 125-5610

1. Umístěte žací jednotku na plochý vodorovný povrch. Otočte seřizovací šrouby držáku plochého nože proti směru hodinových ručiček a zajistěte, aby se držák plochého nože nedotýkal vřetena (Obrázek 8).

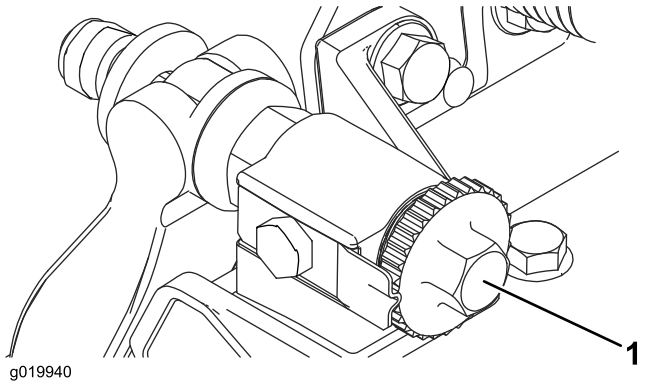


**Obrázek 8**

1. Seřizovací šroub držáku plochého nože

2. Nakloňte sekačku, abyste získali přístup k plochému noži a vřetenu.

   **Důležité: Matice na zadní straně seřizovacích šroubů držáku plochého nože nesmí spočívat na pracovním povrchu (Obrázek 9).**

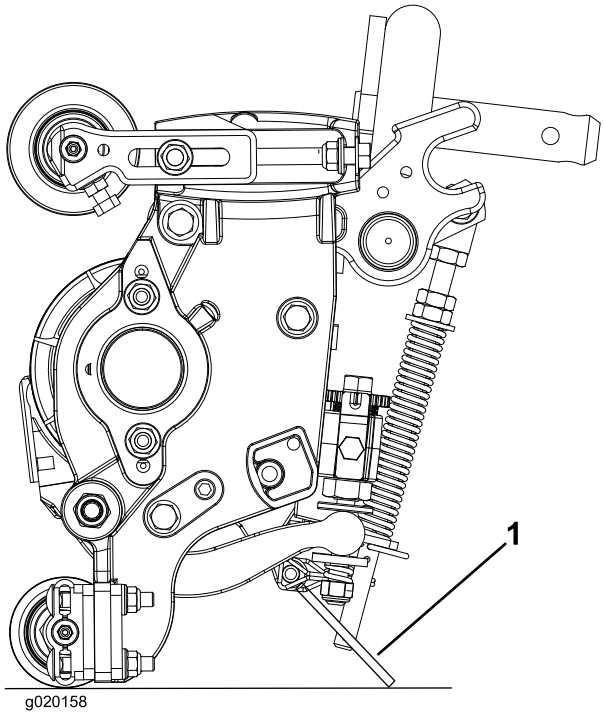


**Obrázek 9**

1. Nohou ovládaný stojan žací jednotky

3. Otočte vřetenem tak, aby žací nůž křížil plochý nůž přibližně 25 mm od konce plochého nože na pravé straně žací jednotky. Umístění identifikační značky na tento nůž usnadní další úpravy. Vložte vymezovací podložku 0,0508 mm mezi označený žací nůž a plochý nůž v bodě, kde žací nůž kříží plochý nůž.
4. Otáčejte pravým seřizovacím prvkem plochého nože ve směru hodinových ručiček, dokud neucítíte **lehký** tlak (tj. odpor) na vymezovací podložce, poté seřizovací prvek otočte zpět o 2 cvaknutí a vymezovací podložku odstraňte. (Protože seřízení jedné strany žacího nástavce ovlivňuje i opačnou stranu, dvě kliknutí zajistí vůli pro seřízení druhé strany.)

   **Poznámka:** Pokud je na začátku vůle příliš velká, je třeba rukou střídavě utahovat obě strany a přiblížit je tak k sobě.
5. **Pomalu** otáčejte vřetenem, aby tentýž žací nůž, který jste kontrolovali na pravé straně, křížil plochý nůž přibližně 25 mm od konce plochého nože na levé straně žací jednotky.
6. Otáčejte pravým seřizovacím prvkem plochého nože ve směru hodinových ručiček, dokud nepůjde vymezovací podložka bez většího úsilí protáhnout mezerou mezi vřetenem a plochým nožem.
7. Vraťte se k pravé straně a proveďte odpovídající seřízení, aby mezi stejnou čepelí a plochým nožem byla stejná vůle.
8. Opakujte kroky 6 a 7, dokud obě mezery nebudou umožňovat protažení vymezovací položky s mírným úsilím, ale jedno cvaknutí na obou stranách protažení vymezovací podložky zabrání. Držák plochého nože je nyní rovnoběžný s vřetenem.

   **Poznámka:** Tento postup není třeba provádět denně, ale je nutné ho provést po broušení a demontáži.
9. Z této polohy (tj jedno cvaknutí a vymezovací podložku nelze protáhnout) otočte oba seřizovací prvky plochých nožů ve směru hodinových ručiček o dvě cvaknutí.

   **Poznámka:** Každé cvaknutí otočí plochým nožem o 0,018 mm. **Seřizovací šrouby neutahujte nadměrně.**
10. Otestujte žací funkci vložením dlouhého pásu papíru pro kontrolu žacího výkonu (objednací číslo Toro 125-5610) mezi vřeteno a plochý nůž, kolmo k plochému noži (Obrázek 10). **Pomalu** otáčejte vřetenem dopředu. Mělo by dojít k useknutí papíru.

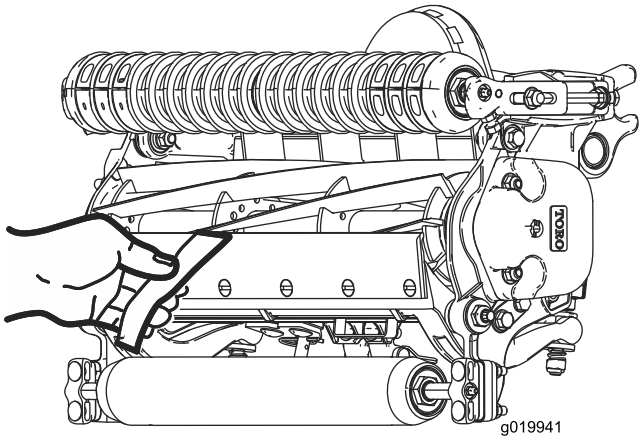


**Obrázek 10**

**Poznámka:** Pokud je patrný nadměrný odpor vřetena, bude nutné žací jednotku buď přelapovat nebo přebrousit, aby bylo dosaženo ostrých okrajů nutných k přesnému sekání.

## Seřízení zadního válce

1. Seřiďte držáky zadního válce (Obrázek 11) do požadovaného rozsahu výšky sekání vložením odpovídajícího počtu rozpěrek pod montážní přírubu boční desky (Obrázek 11) podle tabulky výšek sekání.

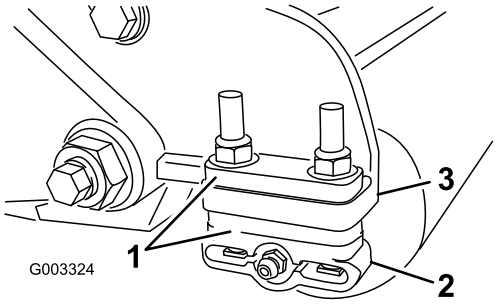


**Obrázek 11**

1. Rozpěrka
2. Držák válce
3. Montážní příruba boční desky

2. Zvedněte zadní stranu žací jednotky a podložte plochý nůž podpěrným blokem.
3. Demontujte (2) matice upevňující jednotlivé držáky válce a rozpěrky k montážním přírubám bočních desek.
4. Spusťte válec a šrouby z montážních přírub bočních desek a rozpěrek.
5. Nasaďte rozpěrky na šrouby na držácích válce.
6. Upevněte držák válce s rozpěrkami zpět ke spodní straně montážních přírub bočních desek pomocí dříve vyšroubovaných matic.
7. Zkontrolujte správný kontakt plochého nože a vřetena. Nakloňte sekačku, abyste získali přístup k předním a zadním válcům a plochému noži.

   **Poznámka:** Poloha zadního válce k vřetenu je určována tolerancemi obroušení sestavených součástí a vyrovnání není nutné. Částečné seřízení lze provést umístěním žací jednotky na příměrnou desku a povolením upevňovacích šroubů bočních desek (Obrázek 12). Seřiďte a dotáhněte upevňovací šrouby. Upevňovací šrouby utáhněte utahovacím momentem 37 až 45 Nm.

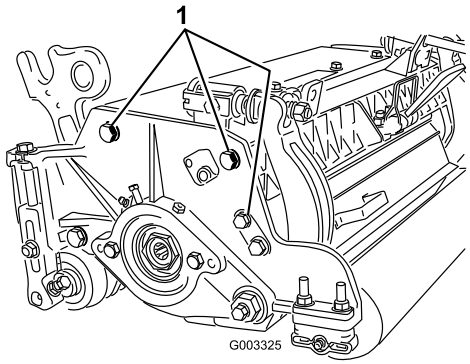


**Obrázek 12**

1. Upevňovací šrouby pro montáž boční desky

# Termíny použité v tabulce výšky sekání

## Nastavení výšky sekání (VS)

Požadovaná výška sekání.

## Provozní nastavení výšky sekání

Výška, v níž se horní okraj plochého nože nachází nad vodorovným plochým povrchem, který se dotýká spodního okraje předního i zadního válce.

## Účinná výška sekání

Představuje skutečnou výšku sekání trávy. Pro dané provozní nastavení výšky sekání se bude skutečná výška sekání lišit v závislosti na typu trávy, roční době a vlastnostech trávníku a půdy. Nastavení žací jednotky (agresivity sekání, válců, plochých nožů, namontovaného příslušenství, nastavení kompenzace stavu trávníku atd.) rovněž ovlivňuje účinnou výšku sekání. Účinnou výšku sekání pravidelně kontrolujte pomocí nástroje Turf Evaluator, model 04399, abyste správně určili požadované provozní nastavení výšky sekání.

## Agresivita sekání

Agresivita sekání žací jednotky má významný vliv na výkonnost žací jednotky. Agresivita sekání označuje úhel plochého nože vzhledem k povrchu (Obrázek 13).

Nejvhodnější nastavení žací jednotky závisí na stavu trávníku a požadovaných výsledcích. Zkušenost s žací jednotkou na konkrétním trávníku je základem pro určení nejvhodnějšího nastavení. Agresivitu sekání lze během sezóny seřídit, a přizpůsobit se tak různým stavům trávníku.

Obecně platí, že nižší a normální agresivita jsou vhodné pro trávy rostoucí během teplé sezóny (bermudská tráva, paspal, Zoysia), zatímco trávy chladnější sezóny (psineček, lipnice, jílek) mohou vyžadovat normální či agresivnější nastavení. Agresivnější nastavení dosahuje posekání většího množství trávy tím, že umožní rotujícímu vřetenu nabrání více trávy na plochý nůž.

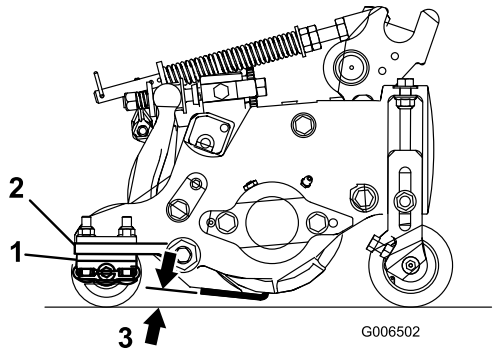


**Obrázek 13**

1. Zadní rozpěrky
2. Montážní příruba boční desky
3. Agresivita sekání

## Zadní rozpěrky

Počet zadních rozpěrek určuje agresivitu sekání žací jednotky. Pro danou výšku sekání lze agresivitu žací jednotky zvýšit přidáním rozpěrek pod montážní přírubu boční desky. Agresivita sekání musí být u všech žacích jednotek daného stroje stejná (počet zadních rozpěrek, objednací číslo 119-0626), jinak může být negativně ovlivněn vzhled trávníku po sekání (Obrázek 13).

## Nastavení kompenzace stavu trávníku

Pružina pro kompenzaci stavu trávníku přenáší hmotnost z předního na zadní válec. (Toto řešení pomáhá omezit vytváření vlnitých vzorů v trávníku, známé jako vlnění či kadeření.)

**Důležité: Seřiďte pružinu, když je žací jednotka namontována k hnací jednotce, směřuje přímo dopředu a je spuštěna na zem.**

1. V zadním otvoru táhla pružiny musí být nasazena závlačka (Obrázek 14).

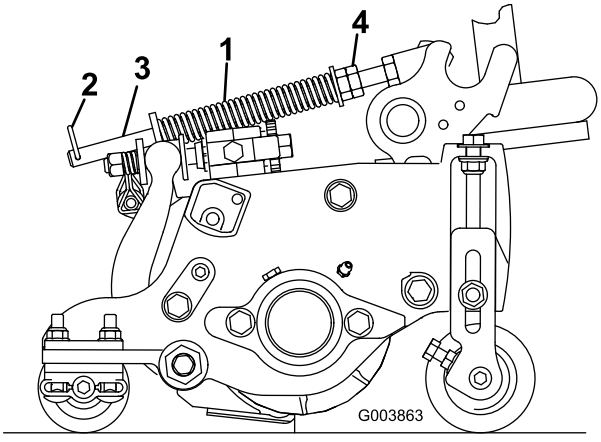


**Obrázek 14**

1. Pružina pro kompenzaci stavu trávníku
2. Závlačka
3. Táhlo pružiny
4. Šestihranné matice

2. Utáhněte šestihranné matice na přední straně táhla pružiny, abyste dosáhli stlačené délky pružiny 12,7 cm (Obrázek 14).

   **Poznámka:** Při provozu stroje na nerovném terénu zkraťte délku pružiny o 1,3 cm. Kopírování terénu bude mírně omezeno.

   **Poznámka:** Nastavení kompenzace stavu trávníku je nutné obnovit při změně nastavení výšky sekání nebo agresivity sekání.

## Články řetězu

Poloha, ve které je připojen řetěz zvedacího ramena, určuje úhel sklonu zadního válce (Obrázek 15).

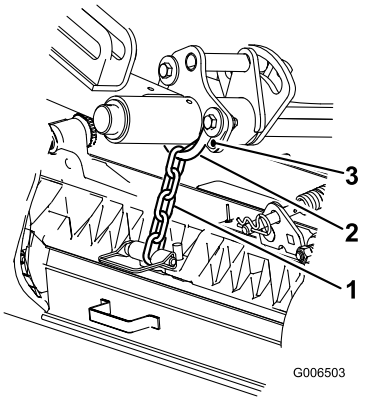


**Obrázek 15**

1. Zvedací řetěz
2. Konzola ve tvaru U
3. Spodní otvor

## Groomer

Tato nastavení výšky sekání jsou doporučena při použití sady groomeru nainstalované na žací jednotce.

# Tabulka výšky sekání

| Nastavení výšky sekání | Agresivita sekání | Počet zadních rozpěrek | Počet článků řetězu | Nainstalované sady groomeru |
|---|---|---|---|---|
| 0,64 cm (0,250 palce) | Menší<br>Normální<br>Větší | 0<br>0<br>1 | 3+<br>3+<br>3 | A<br>A<br>- |
| 0,95 cm (0,375 palce) | Menší<br>Normální<br>Větší | 0<br>1<br>2 | 4<br>3<br>3 | A<br>A<br>- |
| 1,27 cm (0,500 palce) | Menší<br>Normální<br>Větší | 0<br>1<br>2 | 4<br>3+<br>3 | A<br>A<br>A |
| 1,56 cm (0,625 palce) | Menší<br>Normální<br>Větší | 1<br>2<br>3 | 4<br>3<br>3 | A<br>A<br>- |
| 1,91 cm (0,750 palce) | Menší<br>Normální<br>Větší | 2<br>3<br>4 | 3+<br>3<br>3 | A<br>A<br>- |
| 2,22 cm (0,875 palce) | Menší<br>Normální<br>Větší | 2<br>3<br>4 | 4<br>3<br>3 | A<br>A<br>- |
| 2,54 cm | Menší<br>Normální<br>Větší | 3<br>4<br>5 | 3+<br>3<br>3 | A<br>A<br>- |
| 2,86 cm* | Menší<br>Normální<br>Větší | 4<br>5<br>6 | 4<br>3<br>3 | -<br>-<br>- |
| 3,18 cm* | Menší<br>Normální<br>Větší | 4<br>5<br>6 | 4<br>3<br>3 | -<br>-<br>- |
| 3,49 cm* | Menší<br>Normální<br>Větší | 4<br>5<br>6 | 4<br>3<br>3 | -<br>-<br>- |
| 3,81 cm* | Menší<br>Normální<br>Větší | 5<br>6<br>7 | 3+<br>3<br>3 | -<br>-<br>- |

+ Konzola ve tvaru U na zvedacím ramenu je umístěna ve spodním otvoru (Obrázek 15).
* Musí být použita sada pro vysokou výšku sekání (objednací číslo 110-9600). Přední držák nastavení výšky sekání musí být umístěn v horním otvoru boční desky.

**Poznámka:** Změnou jednoho článku řetězu změníte pohyb úhlu sklonu zadního válce o 7,0 stupně.

**Poznámka:** Přemístěním konzoly ve tvaru U na zvedacím ramenu do spodního otvoru přidáte 3,5 stupně k úhlu sklonu zadního válce.

## Seřízení výšky sekání

**Poznámka:** V případě výšky sekání vyšší než 2,54 cm je nutné použít sadu pro vysokou výšku sekání.

1. Povolte pojistné matice upevňující držáky pro nastavení výšky sekání k bočním deskám žací jednotky (Obrázek 16).

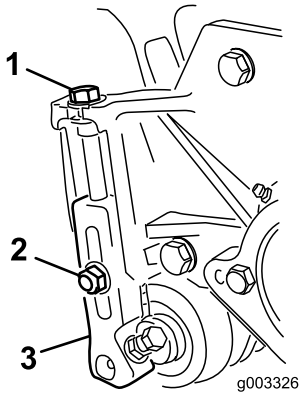


**Obrázek 16**

1. Držák pro nastavení výšky sekání
2. Pojistná matice
3. Seřizovací šroub

2. Povolte matici na stavěcí liště (Obrázek 17) a nastavte seřizovací šroub na požadovanou výšku sekání. Vzdálenost mezi spodní stranou hlavy šroubu a lícem lišty představuje výšku sekání.

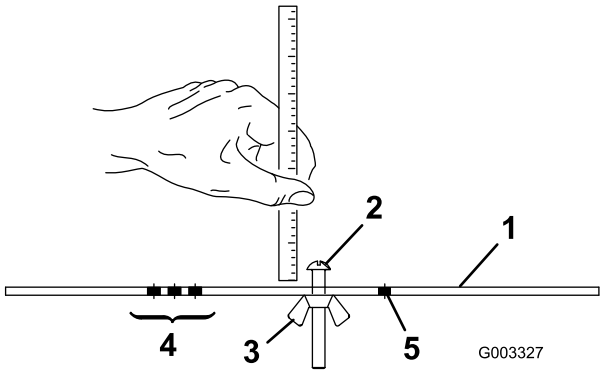


**Obrázek 17**

1. Stavěcí lišta
2. Seřizovací šroub výšky
3. Matice
4. Otvory sloužící k nastavení výšky sekání groomeru
5. Nepoužitý otvor

3. Zavěste hlavu šroubu na ostří plochého nože a opřete zadní stranu lišty o zadní válec (Obrázek 18).

4. Otáčejte seřizovacím šroubem, dokud se přední válec nedotkne stavěcí lišty (Obrázek 18). Seřiďte oba konce válce tak, aby byl celý válec rovnoběžný s plochým nožem.

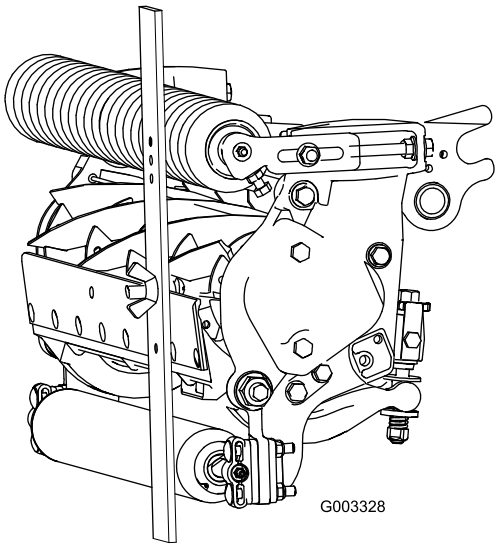


**Obrázek 18**

**Důležité: Při správném nastavení se zadní i přední válec budou dotýkat stavěcí lišty a šroub bude zarovnaný s plochým nožem. Tím zajistíte, že výška sekání bude na obou koncích plochého nože stejná.**

5. Zajistěte seřízení utažením matic. Matici neutahujte nadměrně. Utáhněte ji dostatečně, abyste odstranili vůli u podložky.

   Pomocí následující tabulky lze určit vhodný plochý nůž pro požadovanou výšku sekání.

**Tabulka plochých nožů a výšky sekání**

| Plochý nůž | Objednací číslo | Výška břitu plochého nože | Výška sekání |
|---|---|---|---|
| Nízká VS (volitelně) | 110-4084 | 5,6 mm | 6,4–12,7 mm |
| Premium pro nízkou VS (volitelně) | 125-2771 | 5,6 mm | 6,4–12,7 mm |
| EdgeMax® pro nízkou VS (volitelně) | 127-7132 | 5,6 mm | 6,4–12,7 mm |

| | | | |
|---|---|---|---|
| Rozšířený pro nízkou VS (volitelně) | 120-1640 | 5,6 mm | 6,4–12,7 mm |
| Rozšířený EdgeMax® pro nízkou VS (volitelně) | 119-4280 | 5,6 mm | 6,4–12,7 mm |
| EdgeMax® (z výroby) | 108-9095 | 6,9 mm | 9,5–38,1 mm* |
| Standardní (volitelně) | 108-9096 | 6,9 mm | 9,5–38,1 mm* |
| Se zvýšenou odolností (volitelně) | 110-4074 | 9,3 mm | 12,7–38,1 mm |

* Trávy rostoucí během teplé sezóny mohou vyžadovat použití plochého nože pro nízkou výšku sekání do 12,7 mm.

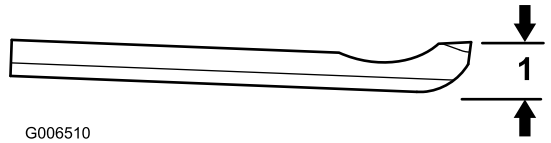


**Obrázek 19**

1. Výška břitu plochého nože*

## Vlastnosti žací jednotky

Seřizovací systém plochého nože a vřetena se dvěma knoflíky, který je součástí této žací jednotky, zjednodušuje postup seřízení nutný k dosažení optimální funkce sekání. Přesné seřízení, jehož lze pomocí konstrukce se dvěma knoflíky a držákem plochého nože dosáhnout, umožňuje nutné ovládání k zajištění nepřetržitého samočinného ostření, čímž je zajištěno zachování nabroušených ostří pro kvalitní sekání a rovněž významně omezena potřeba pravidelného přelapování.

## Každodenní seřizování žací jednotky

Před každým zahájením sekání, prováděným denně či podle potřeby, je nutné každou žací jednotku zkontrolovat a zajistit správný kontakt vřetena a plochého nože. **Tento postup je nutné provést, i když je kvalita sekání v pořádku.**

1. Pomalu otáčejte vřetenem opačným směrem a poslechem kontrolujte kontakt vřetena a plochého nože.

   **Poznámka:** Seřizovací knoflíky mají aretaci odpovídající pohybu plochého nože o 0,018 mm pro jednu indexovanou polohu. Další informace naleznete v části Seřízení plochého nože k vřetenu.

2. Otestujte žací funkci vložením dlouhého pásu papíru pro kontrolu žacího výkonu (objednací číslo Toro 125-5610) mezi vřeteno a plochý nůž, kolmo k plochému noži (Obrázek 20). Pomalu otáčejte vřetenem dopředu. Mělo by dojít k useknutí papíru.

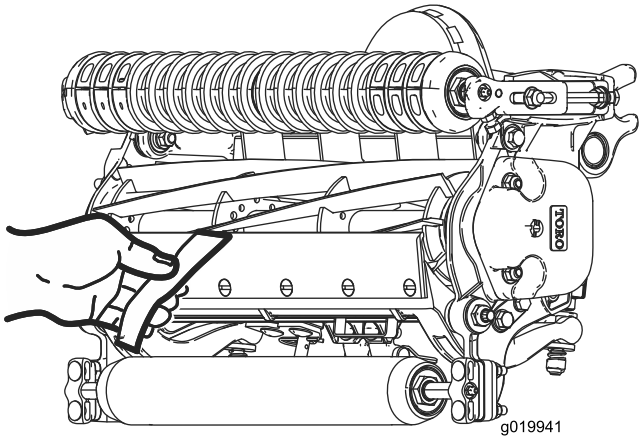


**Obrázek 20**

**Poznámka:** Pokud je patrný nadměrný kontakt/odpor vřetena, bude nutné žací jednotku buď přelapovat, povrchově upravit přední stranu plochého nože nebo přebrousit žací jednotku, aby okraje byly ostré a docílilo se tak přesného sekání (viz Návod na broušení vřeten a rotačních sekaček Toro, formulář č. 09168SL).

**Důležité: Za všech okolností je preferován lehký kontakt. Pokud nebude udržován lehký kontakt, nebude docházet k dostatečnému samočinnému broušení ostří plochého nože a vřetena a po určité době provozu dojde k otupení. Pokud je kontakt nadměrný, budou se plochý nůž i vřeteno opotřebovávat rychleji a kvalita sekání může být nepříznivě ovlivněna.**

**Poznámka:** Po delší době provozu se na obou koncích plochého nože mohou vytvořit rýhy. Tyto rýhy je nutné zaoblit nebo vybrousit a zarovnat s ostřím plochého nože, aby byl zajištěn bezproblémový provoz.

**Poznámka:** Po určité době je nutné zkosení (Obrázek 21) přebrousit, jelikož jeho výdrž odpovídá pouze 40 % životnosti plochého nože.

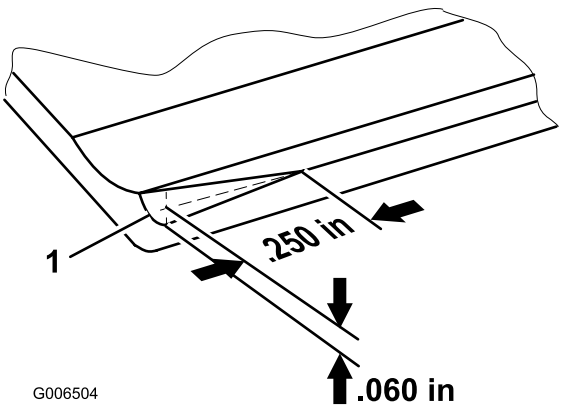


**Obrázek 21**

**Poznámka:** Čelní zkosení nesmí být příliš velké, jinak může docházet k vytváření chomáčů trávy.

# Údržba plochého nože

Provozní limity plochého nože jsou uvedeny v následujících tabulkách.

**Důležité: Použití žací jednotky s plochým nožem pod „provozním limitem“ může vést k nekvalitnímu vzhledu trávníku po sekání a narušení celistvosti konstrukce plochého nože v případě nárazů.**

**Tabulka provozních limitů plochého nože**

| Plochý nůž | Objednací číslo | Výška břitu plochého nože* | Provozní limit* | Úhly broušení Horní/přední úhel |
|---|---|---|---|---|
| Nízká VS (volitelně) | 110-4084 | 5,6 mm | 4,8 mm | 5/5 stupňů |
| Premium pro nízkou VS (volitelně) | 125-2771 | 5,6 mm | 6,4–12,7 mm | 10/5 stupňů |
| EdgeMax® pro nízkou VS (volitelně) | 127-7132 | 5,6 mm | 6,4–12,7 mm | 10/5 stupňů |
| Rozšířený pro nízkou VS (volitelně) | 120-1640 | 5,6 mm | 4,8 mm | 7/10 stupňů |
| Rozšířený EdgeMax® pro nízkou VS (volitelně) | 119-4280 | 5,6 mm | 4,8 mm | 7/10 stupňů |
| EdgeMax® (z výroby) | 108-9095 | 6,9 mm | 4,8 mm | 5/5 stupňů |
| Standardní (volitelně) | 108-9096 | 6,9 mm | 4,8 mm | 5/5 stupňů |
| Se zvýšenou odolností (volitelně) | 110-4074 | 9,3 mm | 4,8 mm | 5/5 stupňů |

**Doporučené úhly zbroušení pro horní a přední úhel plochého nože (Obrázek 22)**

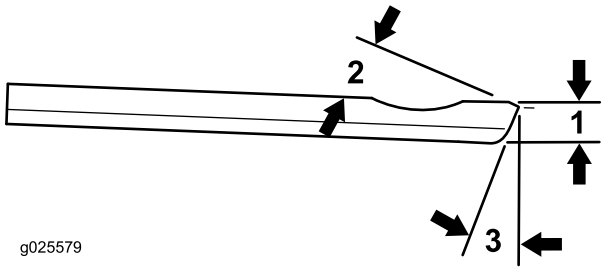


**Obrázek 22**

1. Provozní limit plochého nože*
2. Úhel horního zbroušení
3. Úhel předního zbroušení

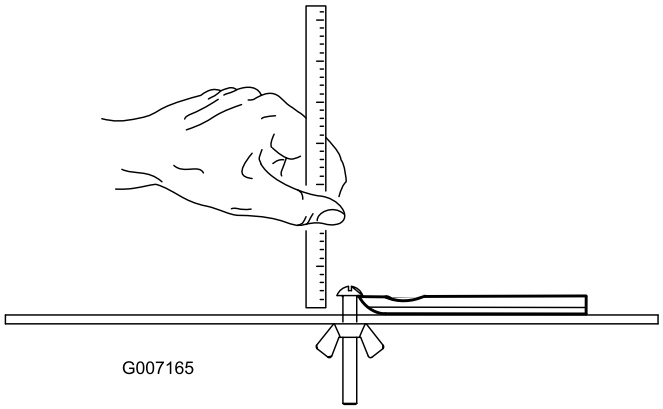


**Obrázek 23**

**Poznámka:** Všechny hodnoty provozních limitů plochého nože se týkají spodního okraje plochého nože (Obrázek 23).

# Údržba

## Mazání

Každá žací jednotka je vybavena (6) maznicemi (Obrázek 24), které je třeba pravidelně promazávat univerzálním mazivem č. 2 na bázi lithia.

Místa mazání jsou na předním válci (2), zadním válci (2) a ložisku vřetena (2).

**Poznámka: Mazání žacích jednotek ihned po umytí napomáhá vypuzení vody z ložisek a prodlužuje jejich životnost.**

1. Otřete všechny maznice čistým hadrem.
2. Nanášejte mazivo, dokud nebude patrné, že z těsnění válců a přetlakového ventilu ložiska vychází čisté mazivo.
3. Přebytečné mazivo utřete.

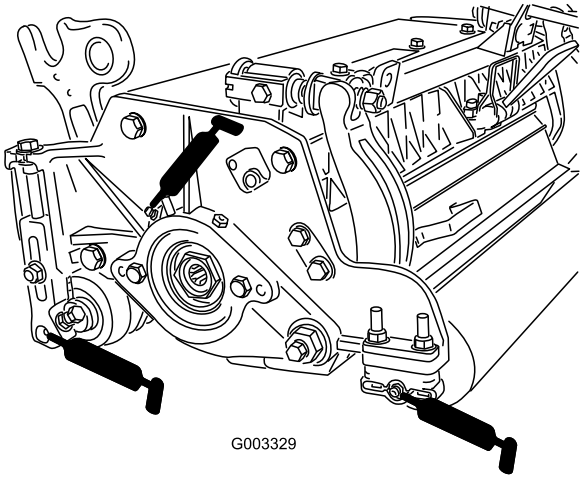


**Obrázek 24**
Umístění maznic na levé straně

## Seřízení ložisek vřetena

Chcete-li zajistit dlouhou životnost ložisek vřetena, provádějte pravidelnou kontrolu vůle vřetena. Kontrolu a seřízení ložisek vřetena proveďte následujícím způsobem:

1. Uvolněte kontakt vřetena a plochého nože otočením seřizovacích knoflíků plochého nože (Obrázek 25) proti směru hodinových ručiček, až nebude patrný žádný kontakt.

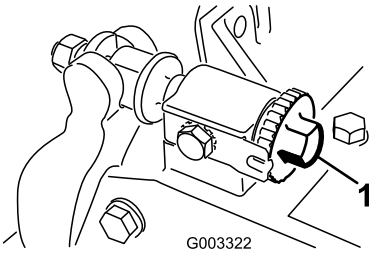


**Obrázek 25**

1. Seřizovací knoflík plochého nože

2. Pomocí hadru nebo silně polstrované rukavice uchopte žací nůž a pokuste se sestavou vřetena pohybovat do stran (Obrázek 26).

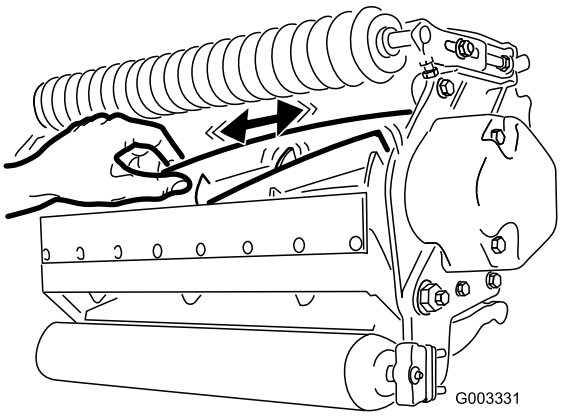


**Obrázek 26**

3. Pokud je patrná vůle, postupujte následujícím způsobem:
   A. Povolte vnější stavěcí šroub upevňující stavěcí matici ložiska k pouzdru ložiska na levé straně žací jednotky (Obrázek 27).

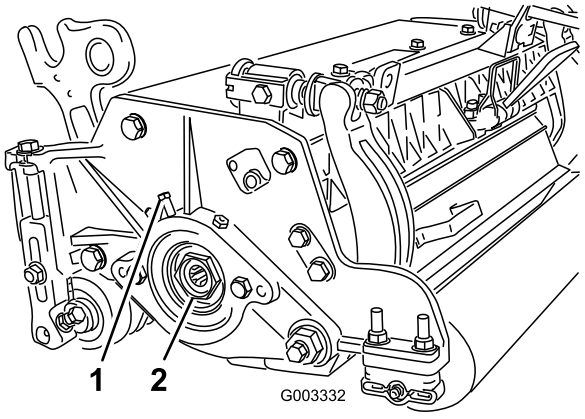


**Obrázek 27**

1. Vnější stavěcí šroub
2. Stavěcí matice ložiska

   B. Pomocí nástrčného klíče o velikosti 1-3/8 palce pomalu utáhněte stavěcí matici ložiska vřetena, dokud nebude odstraněna veškerá vůle. Pokud nelze odstranit vůli vřetena pomocí stavěcí matice, vyměňte ložiska vřetena.

**Poznámka:** Ložiska vřetena nevyžadují předepnutí. Nadměrné utažení seřizovacího prvku ložiska vřetena způsobí poškození ložisek vřetena.

4. Opětovně utáhněte stavěcí šroub upevňující stavěcí matici ložiska k pouzdru ložiska. Utáhněte utahovacím momentem 1,4 až 1,7 Nm.

# Údržba držáku plochého nože

## Demontáž držáku plochého nože

1. Otočením seřizovacích šroubů držáku plochého nože proti směru hodinových ručiček vzdalte plochý nůž od vřetena (Obrázek 28).

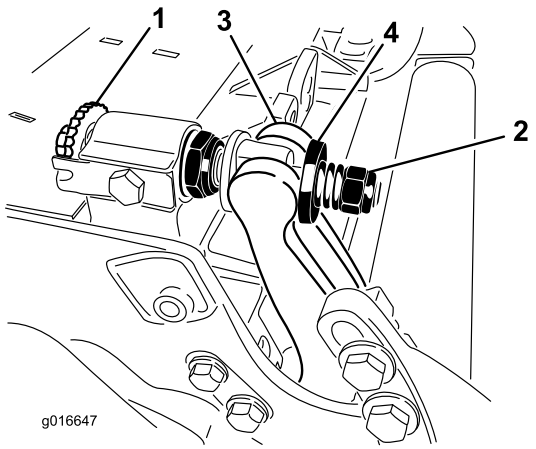


**Obrázek 28**

1. Seřizovací šroub držáku plochého nože
2. Matice pro napnutí pružiny
3. Držák plochého nože
4. Podložka

2. Vyšroubujte matici pro napnutí pružiny, aby pružina netlačila podložku k držáku plochého nože (Obrázek 28).
3. Na obou stranách stroje povolte pojistnou matici zajišťující šroub držáku plochého nože (Obrázek 29).

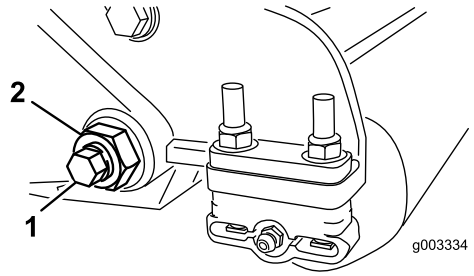


**Obrázek 29**

1. Šroub držáku plochého nože
2. Pojistná matice

4. Demontujte jednotlivé šrouby držáku plochého nože, aby bylo možné stáhnout držák plochého nože směrem dolů a demontovat jej ze šroubu stroje (Obrázek 29). Počítejte se 2 nylonovými a 1 raženou ocelovou podložkou na obou koncích držáku plochého nože (Obrázek 30).

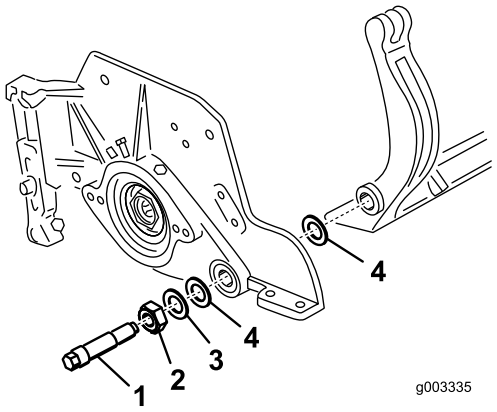


**Obrázek 30**

1. Šroub držáku plochého nože
2. Matice
3. Ocelová podložka
4. Nylonová podložka

## Montáž držáku plochého nože

1. Namontujte držák plochého nože; montážní výstupky přitom umístěte mezi podložku a seřizovací prvek držáku plochého nože.
2. Upevněte držák plochého nože k oběma bočním deskám pomocí šroubů držáku plochého nože (s maticemi na šroubech) a 6 podložek. Nylonová podložka musí být umístěna na obou stranách výčnělku boční desky. Na vnější stranu vnějších nylonových podložek umístěte ocelovou podložku (Obrázek 30). Utáhněte šrouby držáku plochého nože utahovacím momentem 27 až 36 N·m.
3. Pojistné matice utáhněte rovnoměrně na obou stranách tak, aby nebylo možné otočit vnějšími ocelovými podložkami rukou. Poté povolte pojistné matice, aby bylo možné otočit vnějšími ocelovými podložkami rukou, ale nedocházelo k vůli držáku plochého nože. (Obrázek 31).

   **Poznámka:** Při nadměrném utažení pojistných matic může dojít k vychýlení bočních desek, které může ovlivnit kontakt vřetena a plochého nože.

   **Poznámka:** U podložek uvnitř může vzniknout mezera.

   **Poznámka:** Matici nepřetahujte, jinak hrozí poškození pružiny.

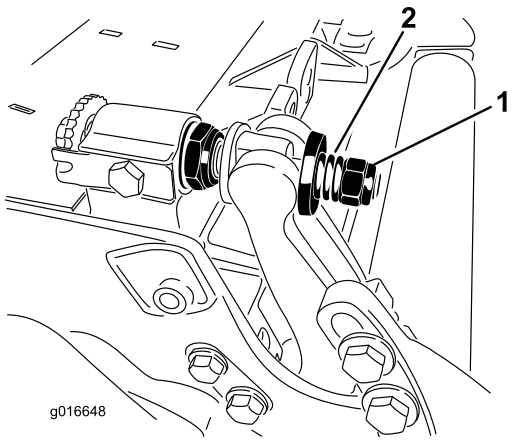


**Obrázek 31**

1. Matice pro napnutí pružiny 2. Pružina

# Údržba dvoubodových seřizovacích prvků (DPA) HD

1. Demontujte všechny díly (postupujte podle *montážních pokynů* k sadě HD DPA, model č. 120-7230 a podle Obrázek 32).
2. Naneste mazivo Never Seize na vnitřní stranu oblasti pouzdra na středovém rámu žací jednotky (Obrázek 32).
3. Vyrovnejte klíny na přírubových pouzdrech s drážkami v rámu a nasaďte pouzdra (Obrázek 32).
4. Nasaďte vlnitou podložku na dřík seřizovacího prvku a dřík zasuňte do přírubového pouzdra v rámu žací jednotky (Obrázek 32).
5. Upevněte dřík seřizovacího prvku pomocí ploché podložky a pojistné matice (Obrázek 32). Utáhněte pojistnou matici utahovacím momentem 20 až 27 Nm.

   **Poznámka:** Dřík seřizovacího prvku držáku plochého nože má levotočivý závit.
6. Naneste mazivo Never Seize na závity seřizovacího šroubu držáku plochého nože, které budou zavedeny do dříku seřizovacího prvku. Našroubujte seřizovací šroub držáku plochého nože do dříku seřizovacího prvku.
7. Volně nasaďte tvrzenou podložku, pružinu a matici pro stlačení pružiny na seřizovací šroub.
8. Namontujte držák plochého nože; montážní výstupky přitom umístěte mezi podložku a seřizovací prvek držáku plochého nože.
9. Upevněte držák plochého nože k oběma bočním deskám pomocí šroubů držáku plochého nože (s maticemi na šroubech) a 6 podložek. Nylonová podložka musí být umístěna na obou stranách výčnělku boční desky. Na vnější stranu nylonových podložek umístěte ocelovou podložku (Obrázek 32). Utáhněte šrouby držáku plochého nože utahovacím momentem 37 až 45 N·m. Utáhněte pojistné matice, dokud se vnější ocelová podložka nepřestane otáčet a vůle nezmizí, avšak nepřetahujte, aby nedošlo k vychýlení bočních desek. U podložek uvnitř může vzniknout mezera (Obrázek 30).
10. Utáhněte matici na obou koncích sestavy seřizovacího prvku držáku plochého nože, dokud nebude pružina zcela stlačena, a poté matici povolte o 1/2 otáčky (Obrázek 31).
11. Uvedený postup zopakujte i na opačné straně žací jednotky.
12. Proveďte seřízení plochého nože a vřetena.

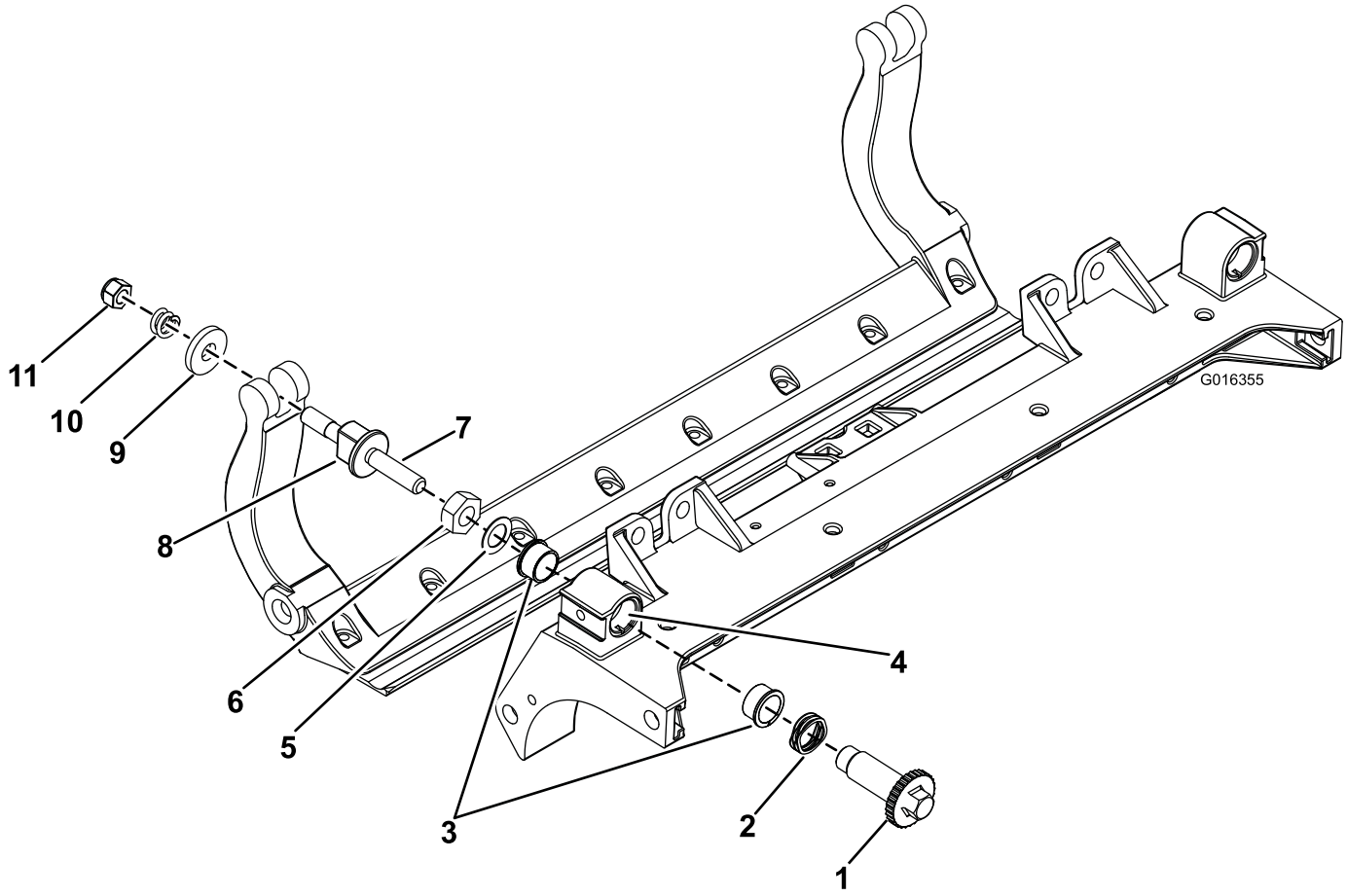


**Obrázek 32**

1. Seřizovací prvek s dříkem
2. Vlnitá podložka
3. Přírubové pouzdro
4. Místo nanesení maziva Never Seize
5. Plochá podložka
6. Pojistná matice
7. Místo nanesení maziva Never Seize
8. Seřizovací šroub držáku plochého nože
9. Tvrzená podložka
10. Tlačná pružina
11. Matice pro napnutí pružiny

# Údržba válce

Pro údržbu válce je k dispozici Sada pro opravu válce, objednací číslo 114-5430, a Sada nástrojů pro opravu válce, objednací číslo 115-0803 (Obrázek 33). Sada pro opravu válce obsahuje všechna ložiska, matice ložisek, vnitřní a vnější těsnění nutné k opravě válce. Sada nástrojů pro opravu válce obsahuje všechny nástroje a montážní pokyny nutné pro opravu válce pomocí sady pro opravu. Informace najdete v katalogu dílů nebo se obraťte na distributora a vyžádejte si další podporu.

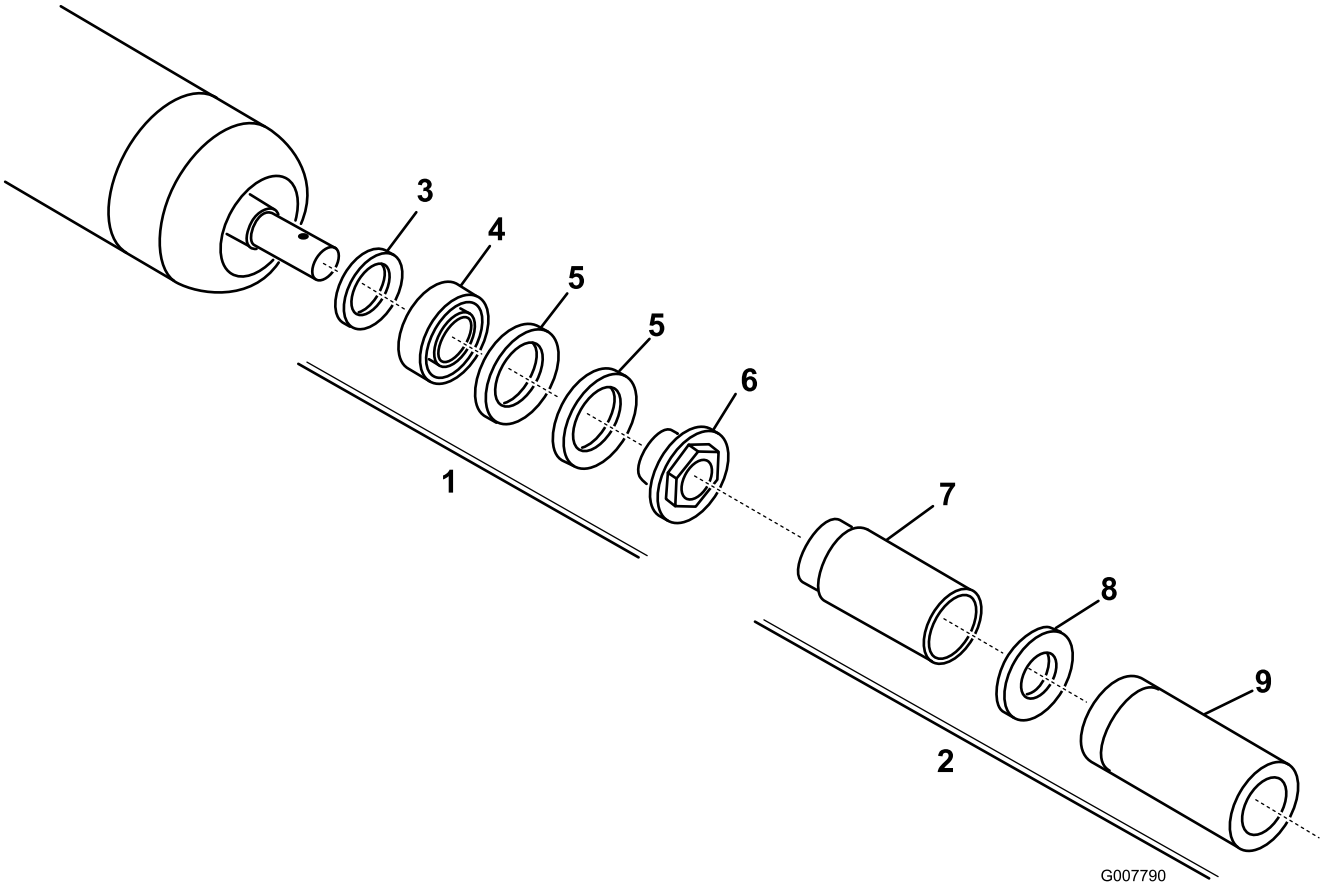


**Obrázek 33**

1. Sada pro opravu (objednací číslo 114-5430)
2. Sada nástrojů pro opravu (objednací číslo 115-0803)
3. Vnitřní těsnění
4. Ložisko
5. Vnější těsnění
6. Matice ložiska
7. Nástroj na montáž vnitřního těsnění
8. Podložka
9. Nástroj na montáž ložiska / vnějšího těsnění

# Poznámky:

# Poznámky:

# Prohlášení o zabudování

The Toro Company, 8111 Lyndale Ave. South, Bloomington, MN, USA prohlašuje, že následující zařízení jsou v souladu s uvedenými směrnicemi, pokud je zařízení montováno v souladu s přiloženými pokyny na konkrétní modely Toro, které jsou uvedeny v příslušném prohlášení o shodě.

| Číslo modelu | Výrobní číslo | Popis produktu | Popis faktury | Všeobecný popis | Směrnice |
|---|---|---|---|---|---|
| 03694 | 313000001 a vyšší | Žací jednotka DPA s 8 noži, s 12,7cm vřetenem, hnací jednotka Reelmaster série 5210/5410 | 5in-8 BLADE DPA-RADIAL | Žací jednotka DPA s 8 noži (R) | 2006/42/ES |
| 03695 | 313000001 a vyšší | Žací jednotka DPA s 11 noži, s 12,7cm vřetenem, hnací jednotka Reelmaster série 5210/5410 | 5" 11 BLADE DPA CUTTING UNIT | Žací jednotka DPA s 11 noži (R) | 2006/42/ES |

Příslušná technická dokumentace byla sestavena podle požadavků směrnice 2006/42/ES, části B, přílohy VII.

Zavazujeme se předávat na základě požadavků ze strany vnitrostátních orgánů příslušné informace o tomto neúplném strojním zařízení. Způsob předávání bude elektronický.

Toto zařízení nesmí být uvedeno do provozu, dokud nebude začleněno do schválených modelů Toro, které jsou uvedeny v souvisejícím prohlášení o shodě, v souladu se všemi pokyny a v souladu se všemi příslušnými směrnicemi.

Certifikace:



David Klis
Vedoucí technický manažer
8111 Lyndale Ave. South
Bloomington, MN 55420, USA
May 29, 2012

Technický kontakt v EU:

Peter Tetteroo
Toro Europe NV
B-2260 Oevel-Westerloo
Belgium

Tel. 0032 14 562960
Fax 0032 14 581911

# Mezinárodní seznam distributorů

| Distributor: | Země: | Tel. číslo: | Distributor: | Země: | Tel. číslo: |
|---|---|---|---|---|---|
| Agrolanc Kft | Maďarsko | 36 27 539 640 | Maquiver S.A. | Kolumbie | 57 1 236 4079 |
| Balama Prima Engineering Equip. | Hongkong | 852 2155 2163 | Maruyama Mfg. Co. Inc. | Japonsko | 81 3 3252 2285 |
| B-Ray Corporation | Jižní Korea | 82 32 551 2076 | Mountfield a.s. | Česká republika | 420 255 704 220 |
| Casco Sales Company | Portoriko | 787 788 8383 | Mountfield a.s. | Slovensko | 420 255 704 220 |
| Ceres S.A. | Kostarika | 506 239 1138 | Munditol S.A. | Argentina | 54 11 4 821 9999 |
| CSSC Turf Equipment (pvt) Ltd. | Srí Lanka | 94 11 2746100 | Norma Garden | Rusko | 7 495 411 61 20 |
| Cyril Johnston & Co. | Severní Irsko | 44 2890 813 121 | Oslinger Turf Equipment SA | Ekvádor | 593 4 239 6970 |
| Cyril Johnston & Co. | Irská republika | 44 2890 813 121 | Oy Hako Ground and Garden Ab | Finsko | 358 987 00733 |
| Equiver | Mexiko | 52 55 539 95444 | Parkland Products Ltd. | Nový Zéland | 64 3 34 93760 |
| Femco S.A. | Guatemala | 502 442 3277 | Perfetto | Polsko | 48 61 8 208 416 |
| ForGarder OU | Estonsko | 372 384 6060 | Pratoverde SRL. | Itálie | 39 049 9128 128 |
| G.Y.K. Company Ltd. | Japonsko | 81 726 325 861 | Prochaska & Cie | Rakousko | 43 1 278 5100 |
| Geomechaniki of Athens | Řecko | 30 10 935 0054 | RT Cohen 2004 Ltd. | Izrael | 972 986 17979 |
| Golf international Turizm | Turecko | 90 216 336 5993 | Riversa | Španělsko | 34 9 52 83 7500 |
| Guandong Golden Star | Čína | 86 20 876 51338 | Lely Turfcare | Dánsko | 45 66 109 200 |
| Hako Ground and Garden | Švédsko | 46 35 10 0000 | Solvert S.A.S. | Francie | 33 1 30 81 77 00 |
| Hako Ground and Garden | Norsko | 47 22 90 7760 | Spypros Stavrinides Limited | Kypr | 357 22 434131 |
| Hayter Limited (U.K.) | Spojené království | 44 1279 723 444 | Surge Systems India Limited | Indie | 91 1 292299901 |
| Hydroturf Int. Co Dubai | Spojené arabské emiráty | 97 14 347 9479 | T-Markt Logistics Ltd. | Maďarsko | 36 26 525 500 |
| Hydroturf Egypt LLC | Egypt | 202 519 4308 | Toro Australia | Austrálie | 61 3 9580 7355 |
| Irrimac | Portugalsko | 351 21 238 8260 | Toro Europe NV | Belgie | 32 14 562 960 |
| Irrigation Products Int'l Pvt Ltd. | Indie | 0091 44 2449 4387 | Valtech | Maroko | 212 5 3766 3636 |
| Jean Heybroek b.v. | Nizozemí | 31 30 639 4611 | Victus Emak | Polsko | 48 61 823 8369 |

## Zpráva věnovaná ochraně osobních údajů v Evropě

Informace shromažďované společností Toro
Společnost Toro Warranty Company (Toro) respektuje soukromí uživatelů. Abychom mohli zpracovat vaše reklamace ze záruky a kontaktovat vás v případě stahování produktu z trhu, prosíme vás, abyste nám sdělili některé své osobní údaje, a to buď přímo, nebo prostřednictvím místního distributora společnosti Toro.

Záruční systém společnosti Toro je hostován na serverech v USA, jejichž zákony na ochranu osobních údajů nemusí poskytovat stejnou ochranu jako zákony ve vaší zemi.

SDÍLENÍM SVÝCH OSOBNÍCH ÚDAJŮ SOUHLASÍTE SE ZPRACOVÁNÍM TĚCHTO ÚDAJŮ V ROZSAHU VYMEZENÉM TOUTO ZPRÁVOU VĚNOVANOU OCHRANĚ OSOBNÍCH ÚDAJŮ.

Způsob používání informací ve společnosti Toro
Společnost Toro může využít vaše osobní informace ke zpracování reklamací ze záruky a ke kontaktování vás v případě stahování produktu z trhu. Společnost Toro může poskytnuté údaje předat svým pobočkám, prodejcům nebo dalším obchodním partnerům, pokud to vyžadují uvedené akce. Vaše osobní informace nebudeme prodávat žádné další společnosti. Vyhrazujeme si právo zveřejnit osobní údaje za účelem dosažení souladu s platnými zákony a se žádostí příslušných orgánů k řádnému provozování našich systémů, nebo pro ochranu vlastní i dalších uživatelů.

Uchovávání osobních údajů
Osobní údaje uchováváme pouze po dobu nezbytně nutnou pro účely, pro které byly původně shromážděny, nebo pro jiné legitimní účely (například dodržování předpisů), případně do doby vyžadované příslušným zákonem.

Závazek společnosti Toro týkající se bezpečnosti osobních údajů
Abychom ochránili bezpečnost vašich osobních údajů, přijali jsme odpovídající opatření. Společnost také přijala opatření k zajištění přesnosti a aktuálnosti osobních údajů.

Dostupnost a správnost osobních údajů
Pokud chcete zobrazit nebo upravit své osobní údaje, kontaktujte nás e-mailem na adrese legal@toro.com.

## Australský zákon na ochranu spotřebitelů

Australští zákazníci naleznou podrobné informace o australském zákoně na ochranu spotřebitelů uvnitř balení nebo u místního distributora společnosti Toro.

# Všeobecné záruční podmínky na produkty Toro

Dvouletá omezená záruka

### Podmínky a výrobky, na které se záruka vztahuje

Společnost Toro Company a její dceřiná společnost Toro Warranty Company na základě vzájemné dohody nesou společně záruky za případné materiálové či výrobní vady komerčního výrobku společnosti Toro („výrobek“) po dobu dvou let nebo 1 500 provozních hodin* podle toho, která z možností nastane dříve. Tato záruka se vztahuje na všechny výrobky s výjimkou provzdušňovačů (viz jednotlivé části záruky vztahující se na tyto výrobky). V případě, že jsou naplněny záruční podmínky, opravíme výrobek na vlastní náklady, včetně diagnostiky, práce, náhradních dílů a dopravy. Tato záruka začíná běžet v den dodání výrobku původnímu maloobchodnímu odběrateli.
* Výrobek vybavený měřičem provozních hodin.

### Pokyny pro poskytnutí záruční opravy

Jste-li přesvědčeni, že došlo k naplnění záručních podmínek, musíte sdělit distributorovi komerčních výrobků nebo autorizovanému prodejci komerčních výrobků, kde jste výrobek zakoupili. Potřebujete-li pomoc s vyhledáním distributora nebo autorizovaného prodejce komerčních výrobků nebo máte-li dotazy týkající se vašich práv či povinností spojených se zárukou, můžete nás kontaktovat na adrese:

Toro Commercial Products Service Department
Toro Warranty Company
8111 Lyndale Avenue South
Bloomington, MN 55420-1196

952–888–8801 nebo 800–952–2740
E-mail: commercial.warranty@toro.com

### Povinnosti vlastníka

Jako vlastníci výrobku jste odpovědní za provádění nutné údržby a seřizování, jak je uvedeno v příslušné *provozní příručce*. Neprovádění nezbytné údržby a seřizování může být důvodem k zamítnutí reklamace.

### Součásti a úkony, na které se nevztahuje záruka

Ne všechny závady nebo poruchy, které se v záruční době na výrobku vyskytnou, jsou vady materiálu nebo výrobní vady. Záruka se nevztahuje na následující:

- Závady na výrobku, které jsou důsledkem použití jiných náhradních dílů než Toro nebo instalace a používání přídavných nebo upravených zařízení a produktů jiné značky než Toro. Výrobce těchto součástí může poskytnout samostatnou záruku.
- Závady na výrobku, které jsou důsledkem neprovádění doporučené údržby a/nebo seřizování. Neprovádění řádné údržby produktu Toro podle zásad doporučené údržby vyjmenovaných v *provozní příručce* může mít za následek zamítnutí reklamace.
- Závady na výrobku, které jsou důsledkem jeho nesprávného, nedbalého nebo nezodpovědného používání.
- Díly podléhající opotřebení v důsledku používání, nejsou-li tyto díly uznány za vadné. Mezi součásti, u nichž dochází k opotřebení nebo ke spotřebě v rámci běžného provozu výrobku, patří mimo jiné brzdové destičky a obložení, spojkové obložení, žací nože, vřetena, válce a ložiska (utěsněná nebo mazatelná), ploché nože, zapalovací svíčky, řídicí kolečka a jejich ložiska, pneumatiky, filtry, řemeny a některé součásti rozprašovačů, například membrány, trysky, pojistné ventily atd.
- Závady způsobené vnějším vlivem. Vnější vlivy zahrnují kromě jiného počasí, skladovací postupy, kontaminaci, používání neschválených paliv, chladicích kapalin, maziv, přísad, hnojiv, vody, chemikálií atd.
- Závady nebo snížení výkonu způsobené používáním paliv (např. benzínu, motorové nafty nebo bionafty), která nevyhovují příslušným průmyslovým normám.
- Běžný hluk, vibrace, opotřebení a znehodnocení.
- Běžné „opotřebení“ zahrnuje kromě jiného poškození sedadel opotřebením nebo oděrem, odřený lak, poškrábané etikety nebo okna atd.

### Díly

Díly, u nichž je v rámci údržby plánována výměna, jsou kryté zárukou do doby jejich plánované výměny. Díly vyměněné podle této záruky jsou kryté po dobu platnosti záruky na originální výrobek a stávají se majetkem společnosti Toro. Společnost Toro učiní konečné rozhodnutí o tom, zda příslušný díl nebo sestava budou opraveny nebo vyměněny. Společnost Toro může k záručním opravám použít repasované díly.

### Záruka poskytovaná na baterie s hlubokým cyklem vybití a lithium-iontové baterie:

Baterie s hlubokým cyklem vybití a lithium-iontové baterie mají specifikovaný celkový počet kilowatthodin, které jsou během své životnosti schopny dodat. Způsoby provozu, dobíjení a údržby mohou prodloužit nebo zkrátit životnost baterií. Postupem času se snižuje množství užitečné práce v intervalech mezi dobíjením baterií, až jsou baterie zcela vypotřebované. Výměna vypotřebovaných baterií v důsledku běžného provozu je odpovědností majitele výrobku. Během standardní záruční doby může být nutná výměna baterií na náklady majitele. Poznámka (pouze lithium-iontová baterie): Na lithium-iontovou baterii se poskytuje poměrná prodloužená záruka po dobu 3 až 5 let na základě doby provozu a spotřebovaných kilowatthodin. Dodatečné informace naleznete v *provozní příručce*.

### Údržbu hradí majitel

Mezi běžné servisní úkony vyžadované u výrobků značky Toro a prováděné na náklady majitele patří seřizování, mazání, čištění a leštění motoru, výměna filtrů, chladicí kapaliny a provádění doporučené údržby.

### Obecné podmínky

Oprava autorizovaným distributorem nebo prodejcem Toro je jediný nápravný prostředek, na který máte podle této záruky nárok.

**Společnosti Toro Company a Toro Warranty Company nejsou odpovědné za nepřímé, náhodné ani následné škody související s používáním výrobků Toro, na něž se vztahuje tato záruka, včetně jakýchkoli nákladů nebo výdajů na zajištění náhradního zařízení nebo servisu během odpovídající doby trvání poruchy nebo nepoužitelnosti výrobku do skončení oprav podle této záruky. S výjimkou níže uvedené emisní záruky, která platí v odpovídajících případech, neexistuje žádná jiná výslovná záruka. Veškeré předpokládané záruky prodejnosti a vhodnosti použití jsou omezeny na dobu trvání této výslovné záruky.**

Některé státy nepovolují vyloučení náhodných nebo následných škod ze záruky nebo omezení doby trvání předpokládané záruky, proto se na vás výše uvedené výjimky a omezení nemusejí vztahovat. Tato záruka uděluje specifická zákonná práva, kromě nichž můžete mít i další práva, která se mezi jednotlivými státy liší.

### Poznámka k záruce poskytované na motor:

Systém pro kontrolu emisí v produktu může být pokryt samostatnou zárukou, která splňuje požadavky stanovené americkými organizacemi EPA (U.S. Environmental Protection Agency) a/nebo CARB (California Air Resources Board). Na záruku na systém pro kontrolu emisí se nevztahují výše uvedená omezení týkající se provozních hodin. Podrobnosti naleznete v prohlášení o záruce na systém kontroly emisí, které bylo dodáno s výrobkem nebo je součástí dokumentace výrobce k motoru.

### Jiné země než USA a Kanada

Prosíme zákazníky, kteří zakoupili produkty společnosti Toro dovezené z USA či Kanady, aby se spojili s příslušným distributorem (zástupcem) společnosti Toro, který jim poskytne záruční podmínky platné v dané zemi, oblasti nebo státu. Pokud z nějakého důvodu nejste se službami distributora spokojení nebo je pro vás obtížné získat informace o záruce, obraťte se na dovozce produktů Toro.