Form No. 3391-997 Rev A

TORO®

Count on it.

Betjeningsvejledning

DPA-klippeenhed med 8 eller 11 skæreknive med knivcylinder på 12,7 cm

Reelmaster®-traktionsenhed i 5210/5410-serien

Modelnr. 03694—Serienr. 315000001 og derover

Modelnr. 03695—Serienr. 315000001 og derover

Registrer dit produkt på www.Toro.com.
Oversættelse af original (DA)

CE

3391-997 A

⚠ ADVARSEL

CALIFORNIEN
Advarsel i henhold til erklæring nr. 65

Dette produkt indeholder et eller flere kemikalier, der ifølge staten Californien er kræftfremkaldende og giver medfødte defekter eller forplantningsskader.

Dette produkt overholder alle relevante EU-direktiver. Få yderligere oplysninger i inkorporeringserklæringen bagest i denne udgivelse.

Indledning

Læs disse oplysninger omhyggeligt, så du kan lære at betjene og vedligeholde produktet korrekt samt undgå person- og produktskade. Det er dit ansvar at betjene produktet korrekt og sikkert.

Du kan kontakte Toro direkte på www.Toro.com for at få materialer om produktsikkerhed og oplæring i betjening, oplysninger om tilbehør, hjælp til at finde en forhandler eller for at registrere dit produkt.

Når du har brug for service, originale Toro-dele eller yderligere oplysninger, bedes du kontakte en autoriseret serviceforhandler eller Toros kundeservice samt have produktets model- og serienummer parat. Figur 1 angiver, hvor model- og serienummeret er placeret på produktet. Skriv numrene, hvor der er gjort plads til dette.

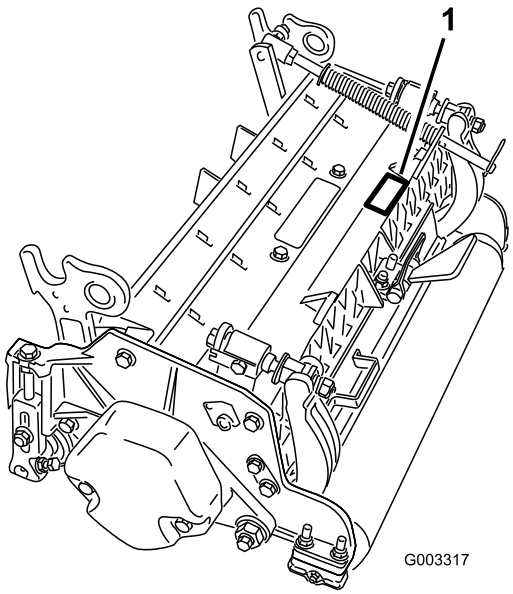

Figur 1

1. Model- og serienummerets placering

Modelnr. _____

Serienr. _____

Denne betjeningsvejledning beskriver potentielle risici og indeholder sikkerhedsmeddelelser, der angives med advarselssymbolet (Figur 2). Dette angiver en farekilde, der kan medføre alvorlig personskade eller død, hvis du ikke følger de anbefalede forholdsregler.



Figur 2

1. Advarselssymbol

Denne betjeningsvejledning bruger to andre ord til at fremhæve oplysninger. **Vigtigt** henleder opmærksomheden på særlige mekaniske oplysninger, og **Bemærk** angiver generel information, som det er værd at lægge særligt mærke til.

Indhold

Sikkerhed 3
Sikkerheds- og instruktionsmærkater 3
Opsætning 4
1 Inspektion 4
2 Støtteben til klippeenhed 4
3 Justering af bagafskærmning 5
4 Montering af kontravægtene 5
Produktoversigt 6
Specifikationer 6
Tilbehør og udstyr til klippeenheden (reservedelsnumrene kan findes i reservedelskataloget) 6
Betjening 7
Justeringer 7
Betingelser for indstilling af klippehøjde 9
Klippehøjdeoversigt 11
Serviceeftersyn af bundkniven 14
Vedligeholdelse 15
Smøring 15
Justering af knivcylindernes lejer 15
Serviceeftersyn af bundtværstangen 16
Serviceeftersyn af HD-dobbeltpunktsjusteringsanordninger (DPA) 17
Serviceeftersyn af rullen 19

© 2015—The Toro® Company

8111 Lyndale Avenue South
Bloomington, MN 55420

Kontakt os på www.Toro.com.
Trykt i USA.

Alle rettigheder forbeholdes

Sikkerhed

Denne maskine er designet i overensstemmelse med EN ISO 5395:2013.

Risikokontrol og forebyggelse mod ulykker afhænger af, at det personale, der skal betjene, transportere, vedligeholde og opbevare maskinen, er uddannet i brugen af maskinen og udviser den fornødne opmærksomhed. Forkert brug eller vedligeholdelse af maskinen kan føre til personskader eller dødsulykker. Iagttag følgende sikkerhedsanvisninger for at mindske risikoen for personskader eller dødsulykker.

- Læs, forstå og følg alle instruktionerne i traktionsenhedens betjeningsvejledning, før klippeenheden betjenes.
- Læs, forstå og følg alle instruktionerne i denne betjeningsvejledning, før klippeenheden betjenes.
- Lad aldrig børn betjene traktionsenheden eller klippeenhederne. Lad ikke voksne betjene traktionsenheden eller klippeenhederne uden korrekt instruktion. Det bør kun være uddannede operatører, som har læst denne vejledning, som betjener klippeenhederne.
- Klippeenhederne må aldrig betjenes af personer, som er påvirket af medicin eller alkohol.
- Sørg for, at alle afskærmninger og sikkerhedsanordninger er på plads. Hvis en afskærmning, sikkerhedsanordning eller mærkat er ulæselig(t) eller beskadiget, skal den/det repareres eller udskiftes, før maskinen betjenes. Tilspænd også evt. løse møtrikker, bolte og skruer for at sikre, at klippeenheden er i forsvarlig, driftsmæssig stand.
- Bær altid kraftigt, skridsikkert fodtøj. Betjen ikke klippeenhederne, hvis du er iført sandaler, tennissko, gummisko eller shorts. Bær heller ikke løstsiddende tøj, som kan blive fanget i bevægelige dele. Bær altid lange benklæder og kraftige sko. Det tilrådes at bære sikkerhedsbriller, sikkerhedssko og hjelm, og dette er tilrådeligt og påkrævet i henhold til visse lokale forordninger og forsikringsregler.
- Fjern alt snavs og andre genstande, der kan opsamles og udslynges af klippeenhedens cylinderknive. Hold alle omkringstående væk fra arbejdsområdet.
- Stands og sluk motoren, hvis skæreknivene rammer en fast genstand, eller hvis maskinen vibrerer unormalt. Kontroller klippeenheden for eventuelt beskadigede dele. Reparer eventuelle skader, før motoren genstartes og klippeenheden betjenes.
- Sænk klippeenheden ned til jorden, og tag nøglen ud af tændingen, når maskinen efterlades uden opsyn.
- Sørg for, at klippeenhederne er i sikker driftsmæssig stand ved at holde møtrikker, bolte og skruer fast tilspændt.
- Tag nøglen ud af tændingen for at forhindre start ved et uheld, når du efterser, justerer eller opbevarer maskinen.
- Udfør kun den vedligeholdelse, som er beskrevet i instruktionerne i denne vejledning. Kontakt en autoriseret Toro-forhandler, hvis det nogen sinde skulle være nødvendigt med større reparationer, eller du har brug for anden hjælp.
- Køb altid originale Toro-reservedele og originalt tilbehør for at være sikker på optimal ydeevne og sikkerhed og for udelukkende at benytte Toro-udstyr til din Toro-maskine**. Brug aldrig reservedele og tilbehør fremstillet af andre producenter, selvom det påstås, at udstyret passer**. Kig efter Toro-logoet for at sikre, at delene er ægte. Hvis der benyttes reservedele og tilbehør, som ikke er godkendt, kan garantien fra The Toro Company blive gjort ugyldig.

Sikkerheds- og instruktionsmærkater

Sikkerheds- og instruktionsmærkaterne kan nemt ses af operatøren og er placeret tæt på potentielle risikoområder. Beskadigede eller bortkomne mærkater skal udskiftes.

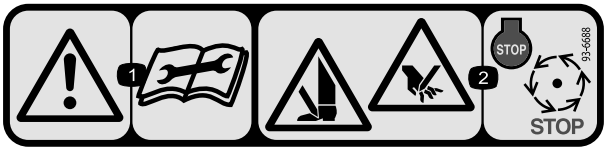

93-6688

1. Advarsel – læs *betjeningsvejledningen*, før der udføres vedligeholdelsesarbejde.
2. Risiko for at skære hænder og fødder – stop motoren, og vent til alle bevægelige dele er standset.

Opsætning

Løsdele

Brug skemaet herunder til at kontrollere, at alle dele er blevet leveret.

Fremgangsmåde	Beskrivelse	Antal	Anvendelse
1	Klippeenhed	1	Inspektion af klippeenheden
2	Kræver ingen dele	–	Brug af støttebenet, når klippeenheden vippes
3	Kræver ingen dele	–	Justering af bagafskærmningen
4	Kræver ingen dele	–	Montering af kontravægtene

Medier og øvrige dele

Beskrivelse	Antal	Anvendelse
Reservedelskatalog Betjeningsvejledning Overensstemmelsescertifikat	1 1 1	Gennemgå materialet, og opbevar det på et sikkert sted.
O-ring	1	Skal bruges til at montere cylindermotoren på klippeenheden
Skruer	2	Skal bruges til at montere cylindermotoren på klippeenheden

Bemærk: Maskinens venstre og højre side er som set fra den normale betjeningsposition.

1

Inspektion

Dele, der skal bruges til dette trin:

1	Klippeenhed

Fremgangsmåde

Når klippeenheden er taget ud af kassen, skal følgende kontrolleres:

1. Kontroller, at begge ender af knivcylinderen er smurt. Der skal kunne ses fedt i knivcylinderens lejer og i knivcylinderakslens interne noter.
2. Sørg for, at alle møtrikker og bolte er skruet godt fast.
3. Sørg for, at bærerammeophænget bevæger sig frit og ikke binder, når det bevæger sig frem og tilbage.

2

Støtteben til klippeenhed

Kræver ingen dele

Fremgangsmåde

Når det er nødvendigt at vippe klippeenheden, så bundkniven/knivcylinderen kommer til syne, skal det bageste af klippeenheden understøttes med støttebenet (leveres med traktoren) for at sikre, at møtrikkerne på den bageste del af bundtværstangens justeringsskruer ikke hviler på arbejdsfladen (Figur 3).

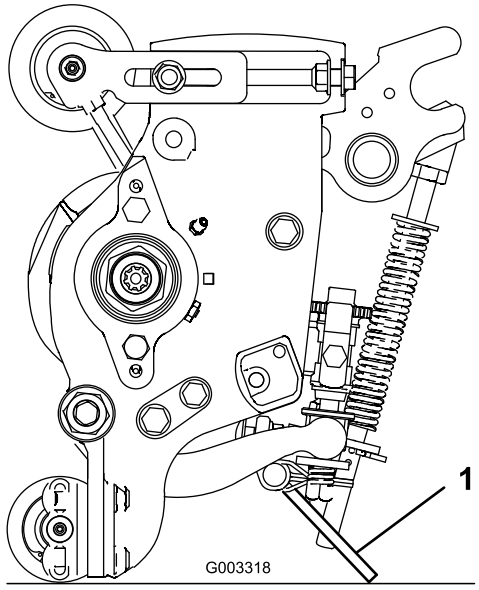

Figur 3

1. Støtteben til klippeenhed

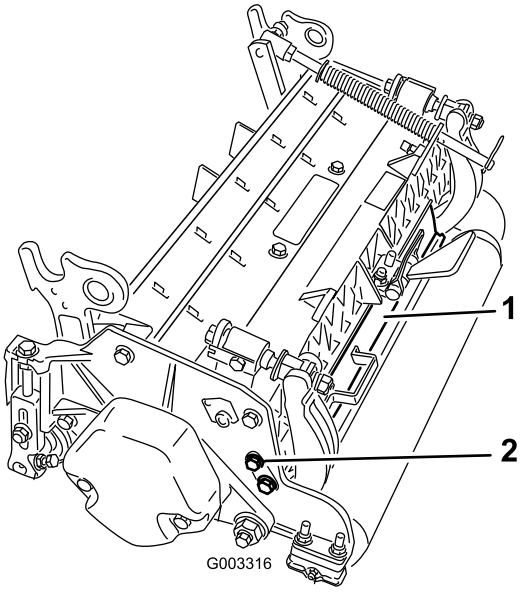

Figur 4

1. Bagafskærmning
2. Maskinskrue

3

Justering af bagafskærmning

Kræver ingen dele

Fremgangsmåde

Under de fleste forhold opnås den bedste spredning, når bagafskærmningen er lukket (udledning foran). Når forholdene er tunge og våde, kan bagafskærmningen åbnes.

Løsn maskinskruen, der fastgør afskærmningen på den venstre sideplade, drej afskærmningen i åben position, og tilspænd maskinskruen for at åbne bagafskærmningen (Figur 4).

4

Montering af kontravægtene

Kræver ingen dele

Fremgangsmåde

Alle klippeenheder leveres med kontravægten monteret i den venstre ende. Brug følgende diagram til at bestemme placeringen af kontravægte og cylindermotorer.

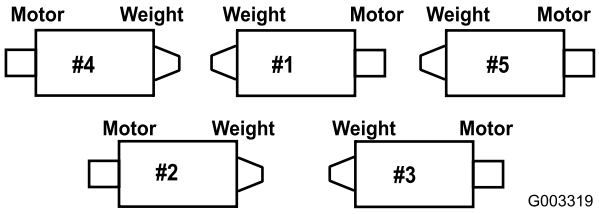

Figur 5

1. Fjern de to maskinskruer, der fastgør kontravægten på venstre ende af klippeenheden, på klippeenhed nr. 2 og 4. Fjern kontravægten (Figur 6).

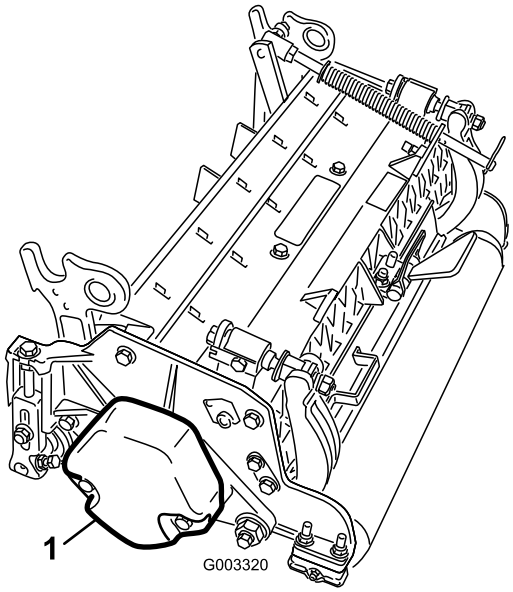

Figur 6

1. Kontravægt

2. Fjern plastproppen fra lejehuset i højre ende af klippeenheden (Figur 7).
3. Fjern de to maskinskruer fra den højre sideplade (Figur 7).

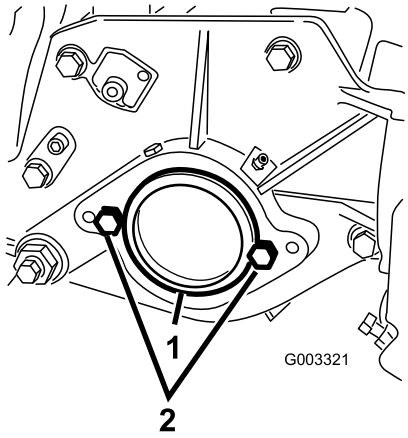

Figur 7

1. Plastprop
2. Maskinskrue (2)

4. Monter kontravægten i højre ende af klippeenheden med de skruer, du fjernede tidligere.
5. Monter løst de to motormonteringsskruer på klippeenhedens venstre sideplade (Figur 7).

Produktoversigt

Specifikationer

Modelnummer	Nettovægt
03694	51 kg
03695	52 kg

Tilbehør og udstyr til klippeenheden (reservedelsnumrene kan findes i reservedelskataloget)

Bemærk: Der er et sæt tilbehør og udstyr pr. klippeenhed, medmindre andet er specificeret.

Græsopsamlersæt: En række opsamlere til afklippet græs er fastgjort foran på klippeenheden til græsopsamling.

Sæt til bagløftecylinder: Muffer monteret på den bageste klippeenheds løftearmscylindre for at begrænse klippeenhedernes højde. Dette øger de bageste græsopsamleres område.

Bagrullebørstesæt: Høj hastighed og høj børstekontakt holder bagrullen fri for græs og snavs, hvilket giver en ensartet klippehøjde og forhindrer sammenklumpning af græs. Dette giver et bedre udseende efter klipning.

Trimmer-sæt: Roterende skæreknive, der er monteret bag på frontrullen, giver den bedste metode til reducering af partikler og svampet plæne ved at rejse græsset op i lodret tilstand før klipning. Trimmeren fjerner også duggen for at mindske klæbrighed og sammenklumpning, åbner bladlaget for at få en bedre integration ved græsklipningen og løfter græsset, således at græsstråene skæres rent. Det generelle design forbedrer klippekvaliteten og giver sundere græs samt bedre udseende efter klipning.

Kostesæt: Der er flere børstebånd, der er vævet ind i de skrueskårede trimmerknive, hvilket forbedrer trimmersættets effektivitet. Trimmerens ydeevne øges ved at aktivere effekten af kostens fulde bredde på plænen, mens bladlaget åbnes, så der opnås en bedre integration ved græsklipningen. Kombinationen af trimmer- og kostesystemet optimerer klippekvalitet og udseende efter klipning, og man får en mere jævn bane.

Kam/skrabersæt: Der er monteret en fast kam bag ved frontrullen, hvilket bidrager til at reducere partikler og svampet plæne ved at rejse græsset op i lodret tilstand før klipning. Der følger en skraber til den forreste Wiehle-rulle med i sættet.

Sæt til høj klippehøjde: Nye frontrullebeslag og flere afstandsbøsninger på bagrullen gør det muligt for klippeenheden at opnå klippehøjder over 5 mm. De nye frontrullebeslag flytter også frontrullen længere ud for at forbedre udseendet efter klipning ved disse klippehøjder.

Skulderrulle: Bidrager til at reducere overlapningsmærker på græssorter til varme årstider (bermudagræs, zoysiagræs, groft fodergræs).

Kravesæt (6 kræves pr. rulle): Bidrager til at reducere overlapningsmærker på græssorter til varme årstider (bermudagræs, zoysiagræs, paspalum/groft fodergræs). Denne anordning installeres på de tre yderste riller på den eksisterende Wiehle-rulle, men er ikke så aggressiv som skulderrullen.

Lang bagrulle: Bidrager til at reducere overlapningsmærker og forskydning mellem klippeenhederne ved klipning af græssorter til varme årstider (Bermuda, Zoysia, Paspalum).

Fuld frontrulle: Bidrager til at producere mere udpræget stribedannelse (gentagne klipninger i den samme retning/bane). Den effektive klippehøjde hæves imidlertid, og klippekvaliteten reduceres.

Skrabere (Wiehle, skulder, bagrulle, fuld frontrulle): Faste skrabere til alle de ekstra ruller er tilgængelige og kan benyttes til reducering af ophobet græs på rullerne, hvilket kan påvirke klippehøjdeindstillingerne.

Sæt til genmontering af en rulle: Indeholder alle lejer, lejemøtrikker samt de indvendige og udvendige pakninger, der skal bruges til genmontering af en rulle.

Værktøjssæt til genmontering af rulle: Indeholder det værktøj og den installationsvejledning, der er nødvendig til at genmontere en rulle med genmonteringssættet.

Betjening

Bemærk: Maskinens venstre og højre side er som set fra den normale betjeningsposition.

Justeringer

Justering af bundkniven mod knivcylinderen

Brug denne procedure til at indstille bundkniven mod knivcylinderen, og kontroller knivcylinderens og bundknivens tilstand, og hvordan de interagere med hinanden. Når denne procedure er afsluttet, skal klippeenhedens ydelse altid testes under feltforholdene. Du skal muligvis foretage yderligere justeringer for at opnå en optimal klippeydelse.

Vigtigt: Overspænd ikke bundkniven mod knivcylinderen, da dette beskadiger den.

- Efter baglapning af klippeenheden eller slibning af knivcylinderen skal du muligvis klippe med klippeenheden i et par minutter, og derefter udføre denne procedure for at justere bundkniven mod knivcylinderen, da knivcylinderen og bundkniven retter sig ind efter hinanden.
- Du skal muligvis foretage flere justeringer, hvis græsset er meget tæt, eller hvis din klippehøjde er meget lav.

Du skal bruge følgende værktøjer for at fuldføre denne procedure:

- Afstandsstykke (0,05 mm) – Toro-delnr. 125-5611
- Klippeydelsespapir – Toro-delnr. 125-5610

1. Placer klippeenheden på en flad og plan arbejdsflade. Drej bundtværstangens justeringsskruer mod uret for at sikre, at bundtværstangen ikke berører knivcylinderen (Figur 8).

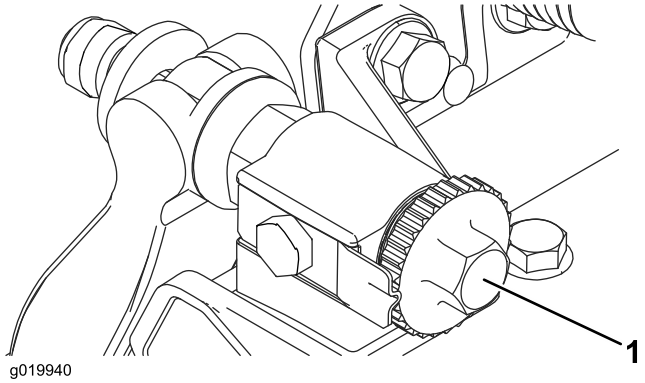

Figur 8

1. Bundtværstangens justeringsskrue

2. Vend plæneklipperen på hovedet, så bundkniven og knivcylinderen kommer til syne.

Vigtigt: Sørg for, at møtrikkerne på den bageste del af bundtværstangens justeringsskruer ikke hviler på arbejdsfladen (Figur 9).

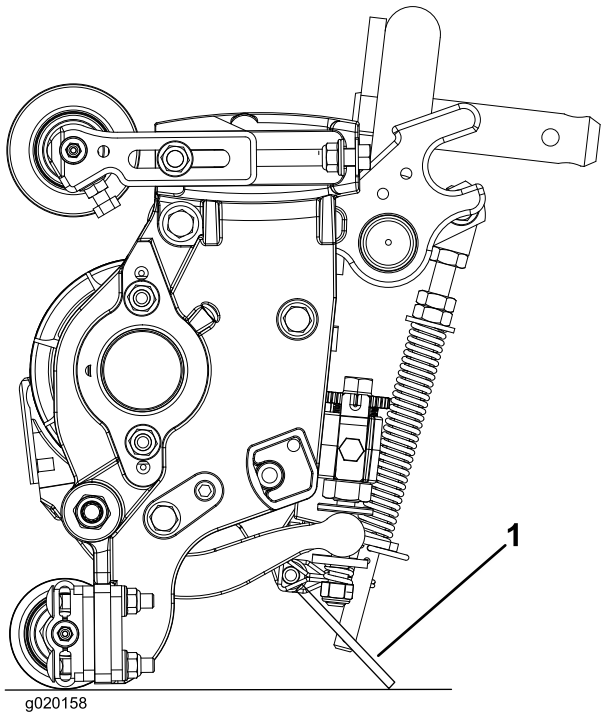

Figur 9

1. Støtteben til klippeenhed

3. Drej knivcylinderen, så skærekniven krydser bundkniven ca. 25 mm ind fra bundknivens kant på højre side af klippeenheden. Det bliver nemmere at foretage justeringer senere, hvis du sætter et mærke på skærekniven. Sæt afstandsstykket på 0,05 mm mellem den mærkede cylinderkniv og bundkniven på det punkt, hvor skærekniven krydser bundkniven.

4. Drej den højre bundtværstangs justeringsanordning med uret, indtil du mærker et **let** tryk (dvs. modstand) på afstandsstykket. Drej derefter bundtværstangens justeringsanordning tilbage to klik, og fjern afstandsstykket. (Da justering af den ene side af klippeenheden påvirker den anden side, giver de to klik frirum til at justere den anden side.)

   Bemærk: Hvis du starter med et stort mellemrum, skal begge sider først trækkes sammen ved på skift at stramme højre og venstre side.

5. Drej knivcylinderen **langsomt**, så den samme skærekniv, som du kontrollerede på højre side, krydser bundkniven ca. 25 mm ind fra bundknivens kant på venstre side af klippeenheden.

6. Drej den venstre bundtværstangs justeringsenhed med uret, indtil afstandsstykket kan skubbes gennem knivcylinderen til bundknivsmellemrummet med en let modstand.

7. Vend tilbage til den højre side, og juster efter behov for at få en let modstand på afstandsstykket mellem den samme skærekniv og bundkniv.

8. Gentag trin 6 og 7, indtil afstandsstykket kan skubbes gennem begge mellemrum med en let modstand, men et klik ind på begge sider forhindrer afstandsstykket i at passere igennem på begge sider. Bundkniven er nu parallel med knivcylinderen.

   Bemærk: Denne fremgangsmåde er ikke nødvendig ved daglige justeringer, men skal udføres efter slibning eller afmontering.

9. Fra denne position (dvs. ét klik ind, hvor afstandsstykket ikke passerer igennem) skal du dreje bundtværstangens justeringsanordninger to klik med uret.

   Bemærk: For hvert klik, der drejes, flyttes bundkniven 0,018 mm. **Stram ikke justeringsskruerne for meget.**

10. Afprøv klippeydelsen ved at indsætte en lang stribe klippeydelsespapir (Toro-delnr. 125-5610) mellem knivcylinderen og bundkniven, vinkelret med bundkniven (Figur 10). **Drej** langsomt knivcylinderen fremad. Den bør klippe papiret.

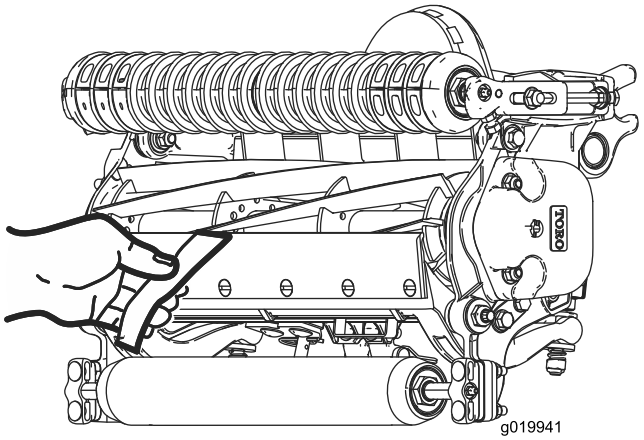

Figur 10

Bemærk: Hvis knivcylinderens modstand er for stor, er det enten nødvendigt at baglappe eller slibe klippeenheden igen for at opnå de skarpe kanter, der er nødvendige til præcisionsklipning.

Justering af bagrullen

1. Juster beslagene på bagrullen (Figur 11) for at opnå den ønskede klippehøjde ved at placere den nødvendige mængde afstandsbøsninger under sidepladens monteringsflange (Figur 11) i henhold til klippehøjdeoversigten.

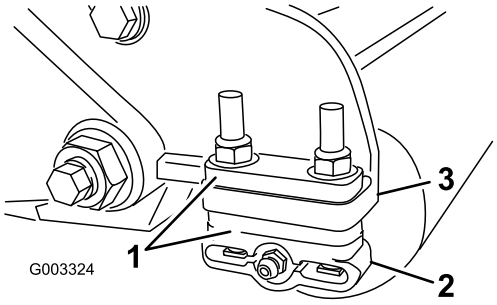

Figur 11

1. Afstandsbøsning
2. Rulleholder
3. Sidepladens monteringsflange

2. Hæv den bageste del af klippeenheden, og placer en blok under bundkniven.
3. Fjern (2) møtrikker, der fastgør hver rulleholder og afstandsklods til hver af sidepladens monteringsflanger.
4. Sænk rulle og skruer fra sidepladens monteringsflanger og afstandsklodser.
5. Placer afstandsklodser på skruerne på rulleholderne.
6. Fastgør rulleholder og afstandsklodser på undersiden af sidepladens monteringsflanger igen med de møtrikker, du fjernede tidligere.
7. Kontroller, at kontakten mellem bundkniven og knivcylinderen er korrekt. Vend plæneklipperen om, så front- og bagruller samt bundkniv kommer til syne.

   Bemærk: Bagrullens position i forhold til knivcylinderen styres af maskintolerancerne for de samlede komponenter, og synkronisering er ikke nødvendig. Det er muligt at foretage begrænset justering ved at placere klippeenheden på en plade og løsne sidepladens monteringsskruer (Figur 12). Juster og tilspænd monteringsskruerne igen. Tilspænd maskinskruerne med et moment på 37–45 Nm.

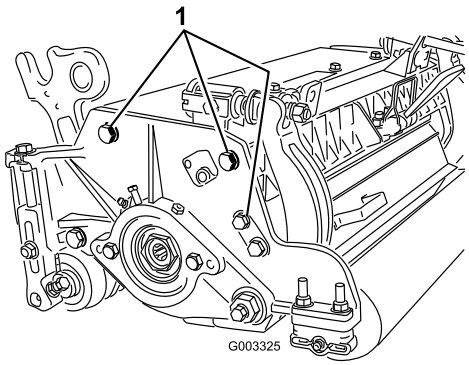

Figur 12

1. Sidepladens monteringsskruer

Betingelser for indstilling af klippehøjde

Indstilling af klippehøjde

Den ønskede klippehøjde.

Klippehøjde for bænk

Den højde, hvormed bundknivens øverste kant er placeret over en flad og plan overflade, der har kontakt med bunden af både for- og bagrullen.

Effektiv klippehøjde

Dette er den faktiske højde, græsset er blevet klippet i. For en given prædefineret klippehøjde varierer den faktiske klippehøjde afhængigt af græstypen, årstiden samt plæne- og jordforhold. Opsætningen af klippeenheden (klipningens aggressivitet, ruller, bundknive, monterede redskaber, indstillinger for plænekompensation osv.) har også indflydelse på den effektive klippehøjde. Kontroller den effektive klippehøjde ved at bruge Turf Evaluator, Model 04399, regelmæssigt for at bestemme den ønskede klippehøjde for bænken.

Klipningens aggressivitet

Klippeenhedens aggressive klipning har en betydelig indvirkning på klippeenhedens ydeevne. Aggressiv klipning bestemmes af bundknivens vinkel i forhold til jorden (Figur 13).

Den bedste opsætning af klippeenheden afhænger af plæneforholdene og de ønskede resultater. Erfaring med klippeenheden på din plæne bestemmer, hvilken indstilling er den bedste at bruge. Klipningens aggressivitet kan justeres i hele græsslåningssæsonen, så der kan tages højde for de forskellige plæneforhold.

Generelt er det mest passende med mindre aggressive til normalt aggressive indstillinger til græssorter til varme sæsoner (bermudagræs, paspalum/groft fodergræs, zoysiagræs), mens græssorter til kolde sæsoner (byg, rapgræs, rug) kræver normalt aggressive til mere aggressive opsætninger. Mere aggressive opsætninger betyder, at der afklippes mere græs, og lader den drejende knivcylinder trække mere græs ind i bundkniven.

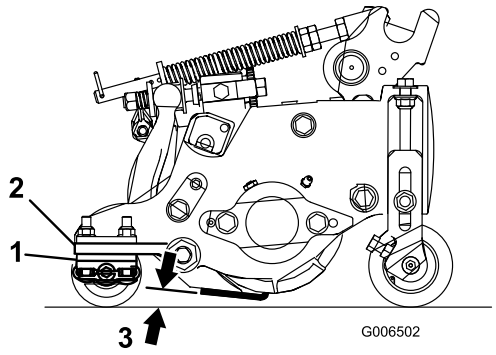

Figur 13

1. Bageste afstandsbøsninger
2. Sidepladens monteringsflange
3. Klipningens aggressivitet

Bageste afstandsklodser

Antallet af de bageste afstandsklodser bestemmer klippeenhedens aggressive klipning. Ved en given klippehøjde øges klippeenhedens aggressivitet ved at tilføje afstandsbøsninger under sidepladens monteringsflange. Alle klippeenheder på en given maskine skal indstilles med den samme aggressive klippeindstilling (antal bageste afstandsklodser, delnr. 119-0626), ellers vil udseendet efter klipning blive negativt påvirket (Figur 13).

Indstillinger for plænekompensation

Plænekompensationsfjederen overfører vægt fra frontrullen til bagrullen (Dette medvirker til at reducere dannelsen af et bølgemønster i plænen, også kaldet ondulation.)

Vigtigt: Foretag justeringerne af fjederen, mens klippeenheden er monteret på traktionsenheden, peger lige frem og er sænket ned på gulvet.

1. Sørg for, at låseclipsen er monteret i det bageste hul i fjederstangen (Figur 14).

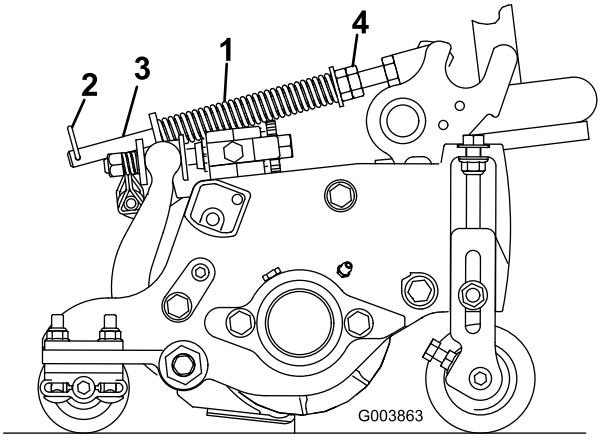

Figur 14

1. Plænekompensationsfjeder
2. Låseclips
3. Fjederstang
4. Sekskantmøtrikker

2. Stram sekskantmøtrikkerne på fjederstangens forende, indtil fjederens sammentrykkede længde er 12,7 cm (Figur 14).

   Bemærk: Ved drift i ujævnt terræn skal fjederlængden mindskes med 1,3 cm. Kontakten med terrænet vil blive mindsket let.

   Bemærk: Indstillingen for plænekompensation skal nulstilles, hvis indstillingen af klippehøjden eller indstillingen af klipningens aggressivitet ændres.

Kædeled

Placeringen af løftearmkædens fastgørelse bestemmer bagrullens omdrejningsvinkel (Figur 15).

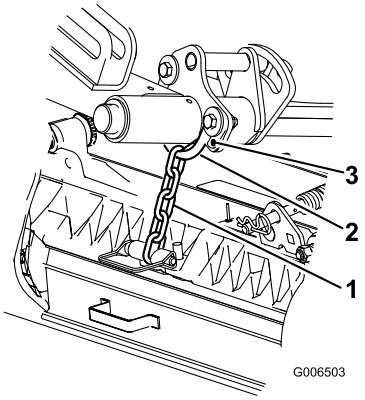

Figur 15

1. Løftekæde
2. Bøjlebeslag
3. Nederste hul

Trimmer

Disse er de anbefalede klippehøjdeindstillinger, når et trimmersæt monteres på klippeenheden.

Klippehøjdeoversigt

Indstilling af klippehøjde	Klipningens aggressivitet	Antal bageste afstandsbøsninger	Antal kædeled	Med trimmersæt installeret
0,64 cm	Mindre Normal Mere	0 0 1	3+ 3+ 3	J J -
0,95 cm	Mindre Normal Mere	0 1 2	4 3 3	J J -
1,27 cm	Mindre Normal Mere	0 1 2	4 3+ 3	J J J
1,56 cm	Mindre Normal Mere	1 2 3	4 3 3	J J -
1,91 cm	Mindre Normal Mere	2 3 4	3+ 3 3	J J -
2,22 cm	Mindre Normal Mere	2 3 4	4 3 3	J J -
2,54 cm	Mindre Normal Mere	3 4 5	3+ 3 3	J J -
2,86 cm*	Mindre Normal Mere	4 5 6	4 3 3	- - -
3,13 cm*	Mindre Normal Mere	4 5 6	4 3 3	- - -
3,49 cm*	Mindre Normal Mere	4 5 6	4 3 3	- - -
3,81 cm	Mindre Normal Mere	5 6 7	3+ 3 3	- - -

+ Indikerer, at bøjlebeslaget på løftearmen er placeret i det nederste hul (Figur 15).
* Der skal installeres sæt til høj klippehøjde (reservedelsnr. 110-9600). Det forreste klippehøjdebeslag skal placeres i det øverste hul i sidepladen.

Bemærk: Hvis et kædeled ændres, ændres bagrullens omdrejningsvinkel med 7,0 grader.

Bemærk: Hvis bøjlebeslaget på løftearmen flyttes til det nederste hul, føjes 3,5 grader til bagrullens omdrejningsvinkel.

Justering af klippehøjden

Bemærk: Hvis du ønsker klippehøjder på over 2,54 cm, skal sættet til høj klippehøjde monteres.

1. Løsn de låsemøtrikker, der fastholder klippehøjdebeslagene på klippeenhedens sideplader (Figur 16).

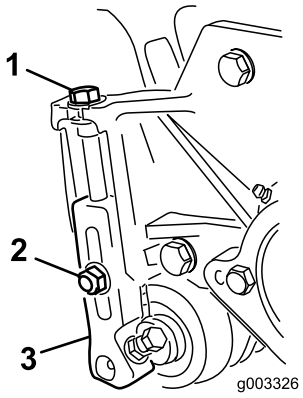

Figur 16

1. Klippehøjdebeslag
2. Låsemøtrik
3. Justeringsskrue

2. Løsn møtrikken på målestangen (Figur 17), og indstil justeringsskruen til den ønskede klippehøjde. Afstanden mellem bunden af skruehovedet og stangens flade udgør klippehøjden.

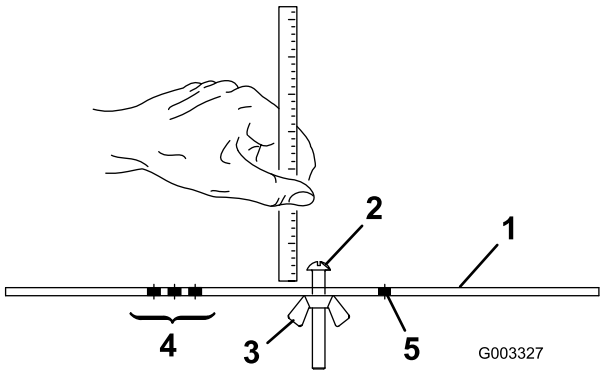

Figur 17

1. Målestang
2. Højdejusteringsskrue
3. Møtrik
4. Huller til indstilling af trimmerens driftshøjde
5. Hul ikke i brug

3. Hægt skruehovedet på bundknivens æg, og lad den bageste ende af stangen hvile på bagrullen (Figur 18).
4. Drej justeringsskruen, indtil frontrullen rører ved målestangen (Figur 18). Juster begge rullens ender, indtil hele rullen er parallel med bundkniven.

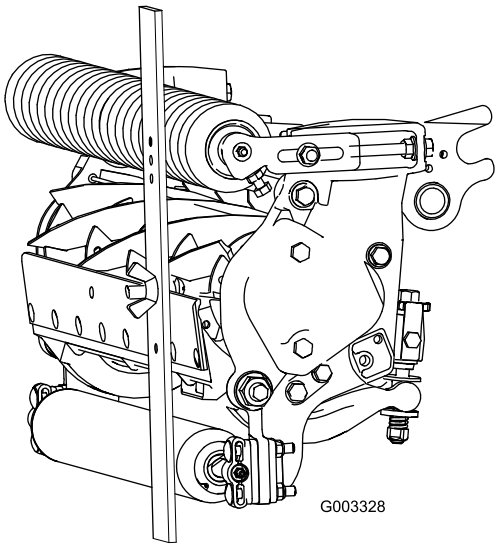

Figur 18

Vigtigt: Når indstillingen er korrekt, vil bag- og frontrullerne berøre målestangen, og skruen vil ligge pænt tæt op ad bundkniven. Således sikres det, at klippehøjden er den samme i begge ender af bundkniven.

5. Tilspænd møtrikkerne for at sikre justeringen. Overspænd ikke møtrikken. Spænd den nok til, at der ikke er slør i skiven.

   Brug følgende skema til at vurdere, hvilken bundkniv der egner sig bedst til den ønskede klippehøjde.

Oversigt over bundkniv/klippehøjde

Bundkniv	Reservedelsnr.	Højde på bundknivens kant	Klippehøjde
Lav klippehøjde (valgfri)	110-4084	5,6 mm	6,4-12,7 mm
Premium lav klippehøjde (valgfri)	125-2771	5,6 mm	6,4 - 12,7 mm
EdgeMax® lav klippehøjde (valgfri)	127-7132	5,6 mm	6,4 - 12,7 mm

Forlænget lav klippehøjde (valgfri)	120-1640	5,6 mm	6,4 - 12,7 mm
Forlænget EdgeMax® lav klippehøjde (valgfri)	119-4280	5,6 mm	6,4 - 12,7 mm
EdgeMax® (Produktion)	108-9095	6,9 mm	9,5-38,1 mm *
Standard (valgfri)	108-9096	6,9 mm	9,5 - 38,1 mm *
Svær (valgfri)	110-4074	9,3 mm	12,7 - 38,1 mm

* Ved klipning af græssorter til varme årstider kan der være påkrævet bundkniv til lav klippehøjde til 12,7 mm og derunder.

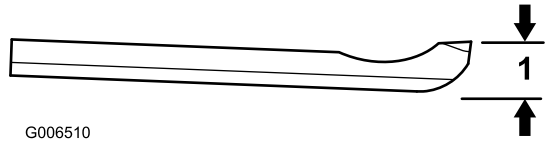

Figur 19

1. Højde på bundknivens kant *

Klippeenhedens egenskaber

Justeringssystemet for bundkniv til knivcylinder med to knapper, som findes på denne klippeenhed, forenkler justeringsproceduren, som er nødvendig for at give den optimale glæsklipningsydelse. Den præcise justering, som er mulig med to knapper/bundtværstangskonstruktion, giver den nødvendige kontrol, som sikrer kontinuerlig selvslibning, hvorved skarpheden og dermed god klippekvalitet opretholdes og mindsker behovet for rutinemæssig baglapning.

Daglig justering af klippeenheden

Før den daglige plæneklipning, eller før hver plæneklipning generelt, skal hver klippeenhed kontrolleres for at undersøge, om der er nok kontakt mellem bundkniven og knivcylinderen. **Dette skal kontrolleres, selv når klippekvaliteten er acceptabel.**

1. Drej langsomt knivcylinderen i den modsatte retning, og lyt efter, hvornår der er kontakt mellem knivcylinderen og bundkniven.

   Bemærk: Justeringsknapperne har låse, der svarer til en bevægelse af bundkniven på 0,018 mm for hver angivet position. Se Justering af bundkniven mod knivcylinderen.

2. Afprøv klippeydelsen ved at indsætte en lang stribe klippeydelsespapir (Toro-delnr. 125-5610) mellem knivcylinderen og bundkniven, vinkelret med bundkniven (Figur 20). Drej langsomt knivcylinderen fremad. Den bør klippe papiret.

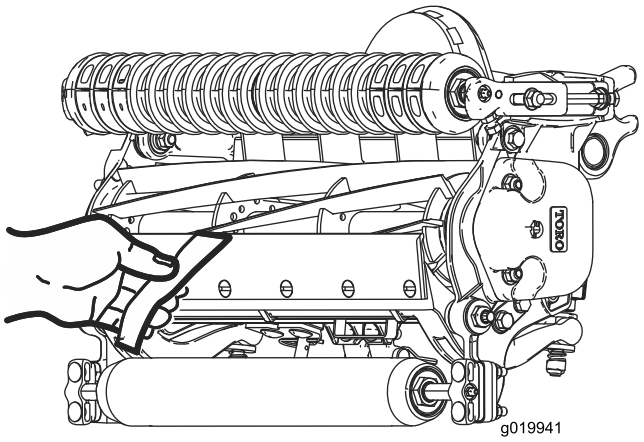

Figur 20

Bemærk: Hvis kontakten/knivcylinderens modstand er for stor, er det enten nødvendigt at baglappe, slibe bundknivens front eller slibe klippeenheden igen for at opnå de skarpe kanter, der er nødvendige til præcisionsklipning (se Toro-manualen om slibning af knivcylinderen og rotorplæneklippere, Form No. 09168SL).

Vigtigt: Let kontakt er altid at foretrække. Hvis du ikke opretholder let kontakt, vil bundknivens og knivcylinderens kanter ikke slibe sig selv tilstrækkeligt og bliver sløve efter en vis tidsperiode. Hvis du opretholder for stor kontakt, vil bundkniven og knivcylinderen slides hurtigere og mere uensartet, og klippekvaliteten kan blive påvirket negativt.

Bemærk: Efter lang tids kørsel vil der dannes en kant i begge ender af bundkniven. Rund disse hakker af, eller fil dem ned, så de flugter med bundknivens skarpe side for at sikre jævn drift.

Bemærk: Med tiden skal den afskråede kant (Figur 21) slibes igen, da den kun er konstrueret til at holde i 40% af bundknivens levetid.

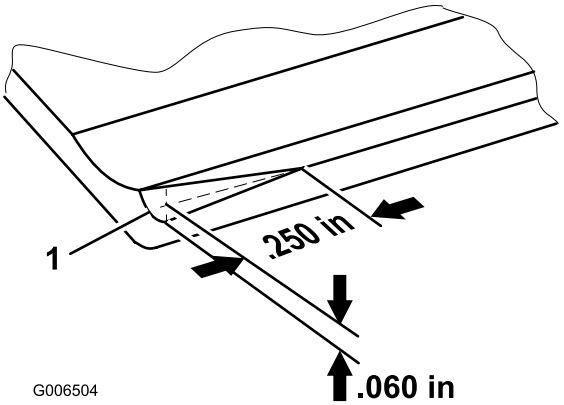

Figur 21

Bemærk: Gør ikke indføringen af den afskråede kant for stor, da det kan medføre, at plænen bliver tottet.

Serviceeftersyn af bundkniven

Servicegrænserne for bundkniven er anført i følgende oversigter.

Vigtigt: Betjening af klippeenheden med bundkniven placeret under "servicegrænsen" kan resultere i et ringe udseende efterklipning og kan reducere bundknivens modstandsdygtighed over for slag.

Oversigt over bundknivens servicegrænser

Bundkniv	Reservedelsnr.	Højde på bundknivens kant *	Servicegrænse*	Slibevinkler Øverste/forreste bundkniv
Lav klippehøjde (valgfri)	110-4084	5,6 mm	4,8 mm	5/5 grader
Premium lav (valgfri)	125-2771	5,6 mm	6,4 - 12,7 mm	10/5 grader
EdgeMax® lav klippehøjde (valgfri)	127-7132	5,6 mm	6,4 - 12,7 mm	10/5 grader
Forlænget lav klippehøjde (valgfri)	120-1640	5,6 mm	4,8 mm	7/10 grader
Forlænget EdgeMax® lav klippehøjde (valgfri)	119-4280	5,6 mm	4,8 mm	7/10 grader
EdgeMax® (Produktion)	108-9095	6,9 mm	4,8 mm	5/5 grader
Standard (valgfri)	108-9096	6,9 mm	4,8 mm	5/5 grader
Svær (valgfri)	110-4074	9,3 mm	4,8 mm	5/5 grader

Den anbefalede slibevinkel for den øverste og forreste bundkniv er (Figur 22) .

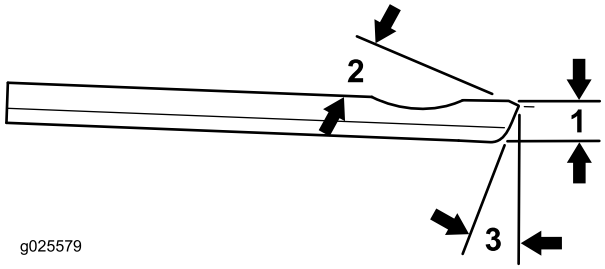

Figur 22

1. Bundknivens servicegrænse*
2. Slibevinkel for den øverste bundkniv
3. Slibevinkel for den forreste bundkniv

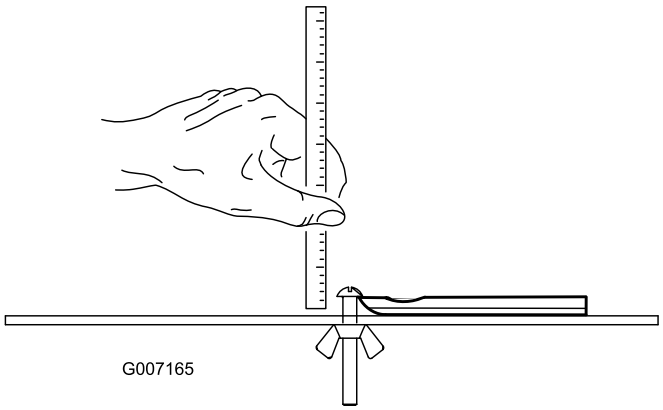

Figur 23

Bemærk: Alle mål af bundknivens servicegrænser henviser til undersiden af bundkniven (Figur 23)

Vedligeholdelse

Smøring

Hver klippeenhed har 6 fedtfittings (Figur 24), som skal smøres jævnligt med universalt litiumfedt nr. 2.

Smørepunkterne er frontrulle (2), bagrulle (2) og knivcylinderlejer (2).

Bemærk: Smøring af klippeenhederne umiddelbart efter vask hjælper med at rense vand ud af lejerne og øger deres levetid.

1. Tør hver fedtfitting af med en ren klud.
2. Brug smørefedt, indtil rent smørefedt kommer ud af rullens pakninger og lejernes aflastningsventil.
3. Tør overskydende fedt af.

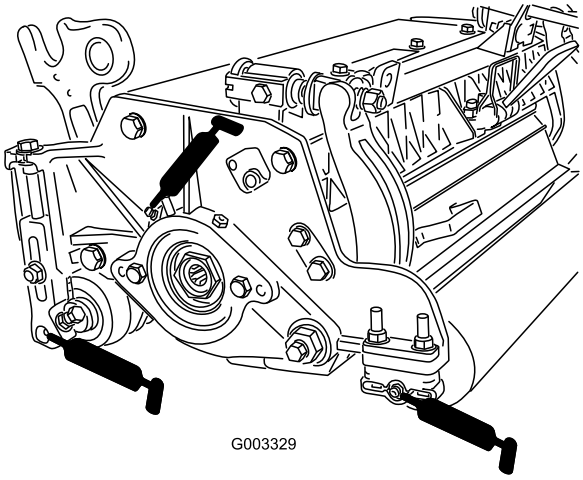

Figur 24

Fedtfittingernes placeringer på venstre side

Justering af knivcylindernes lejer

For at sikre, at knivcylindernes lejer får en lang levetid, skal det regelmæssigt kontrolleres, om der er endeslør på knivcylinderen. Knivcylindernes lejer kan kontrolleres og justeres som følger:

1. Øg kontakten mellem knivcylinder og bundkniv ved at dreje bundknivens justeringsknapper (Figur 25) mod uret, indtil der ikke længere er kontakt.

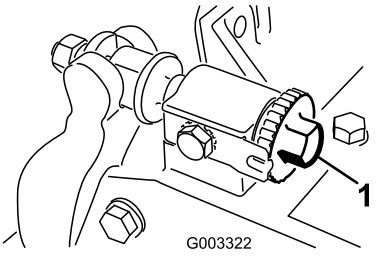

Figur 25

1. Bundknivens justeringsknap

2. Ved at bruge en klud eller en tykt polstret handske, skal du holde på kniven og forsøge at flytte knivcylinderen fra side til side (Figur 26).

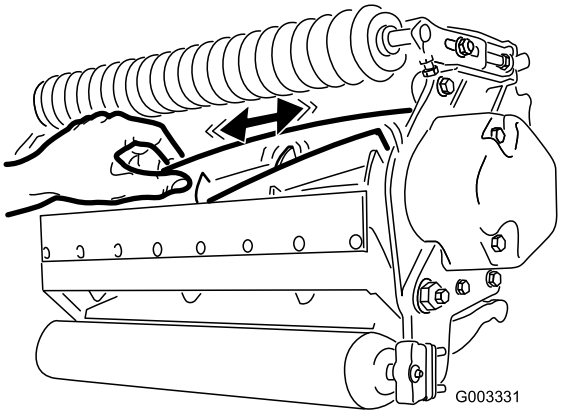

Figur 26

3. Hvis der er endeslør, skal du fortsætte som følger:
   A. Løsn den eksterne sætskrue, der fastgør lejets justermøtrik til lejehuset, der er placeret på venstre side af klippeenheden (Figur 27).

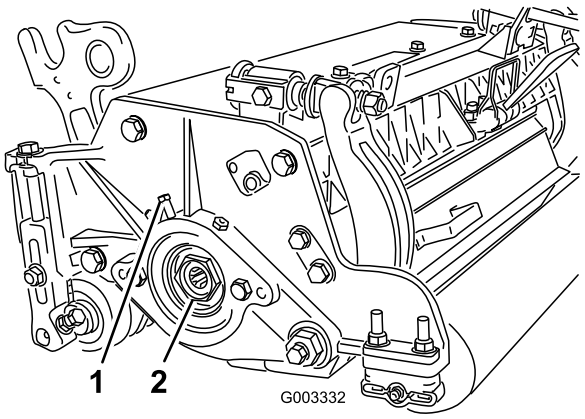

Figur 27

1. Ekstern sætskrue
2. Lejets justermøtrik

   B. Tilspænd langsomt knivcylinderlejets justermøtrik, indtil der ikke længere er endeslør på knivcylinderen, ved hjælp af en topnøgle på 1-3/8 tomme. Hvis justermøtrikken ikke eliminerer knivcylinderens endeslør, skal knivcylinderens lejer udskiftes.

Bemærk: Knivcylinderens lejer kræver ikke forspænding. Hvis knivcylinderlejets justermøtrik tilspændes for meget, beskadiges knivcylinderens lejer.

4. Tilspænd atter sætteskruen, der fastgør lejets justermøtrik til lejehuset. Spænd til 1,4-1,7 Nm.

Serviceeftersyn af bundtværstangen

Afmontering af bundtværstangen

1. Drej bundtværstangens justeringsskruer mod uret for at føre bundkniven væk fra knivcylinderen (Figur 28).

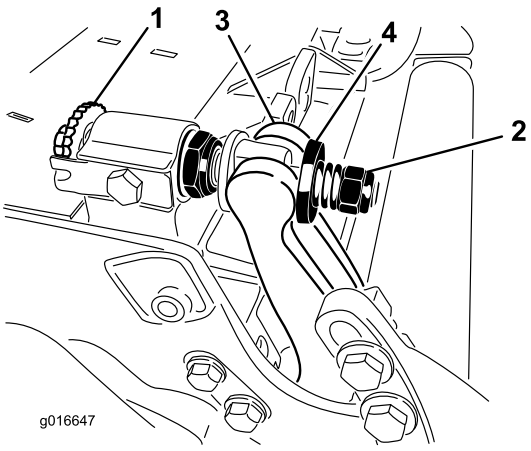

Figur 28

1. Bundtværstangens justeringsskrue
2. Fjederspændingsmøtrik
3. Bundtværstang
4. Skive

2. Før fjederspændingsmøtrikken bagud, indtil skiven ikke længere sidder stramt mod bundtværstangen (Figur 28).
3. Løsn den låsemøtrik, som fastgør bundtværstangens bolt, på hver side af maskinen (Figur 29).

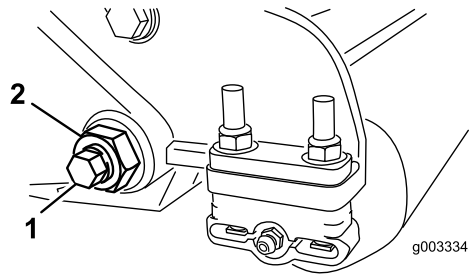

Figur 29

1. Bundtværstangens bolt
2. Låsemøtrik

4. Afmonter bundtværstangens bolte, så bundtværstangen kan trækkes nedad og fjernes fra maskinen (Figur 29). Der skal være 2 nylonskiver og 1 præget stålskive på hver ende af bundtværstangen (Figur 30).

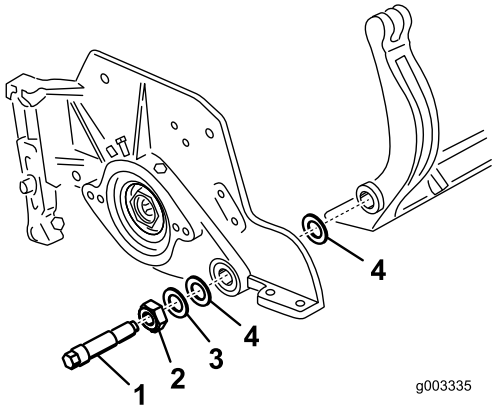

Figur 30

1. Bundtværstangens bolt
2. Møtrik
3. Stålskive
4. Nylonskive

Montering af bundtværstangen

1. Monter bundtværstangen, og anbring monteringsørerne mellem skiven og justeringsanordningen.
2. Fastgør bundtværstangen på hver sideplade med boltene (møtrikker på bolte) og 6 skiver. Der skal placeres en nylonskive på hver side af sidepladens nav. Anbring en stålskive på ydersiden af de udvendige nylonskiver (Figur 30). Stram bundtværstangens bolte til 27-36 N·m.
3. Tilspænd låsemøtrikkerne lige meget på hver side, indtil de yderste stålskiver ikke kan drejes med hånden. Løsn derefter låsemøtrikkerne, indtil de yderste stålskiver netop kan drejes med hånden, selvom bundtværstangens endeslør er fjernet. (Figur 31).

Bemærk: Hvis låsemøtrikkerne strammes for meget, kan sidepladerne og bundtværstangen afbøjes, hvilket kan påvirke kontakten mellem knivcylinderen/bundkniven.

Bemærk: Indvendige skiver har muligvis et mellemrum.

Bemærk: Fjederen kan lide skade ved overspænding.

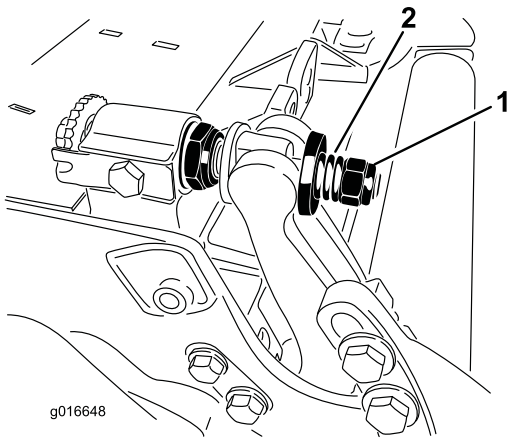

Figur 31

1. Fjederspændingsmøtrik
2. Fjeder

Serviceeftersyn af HD-dobbelt-punktsjusteringsanordninger (DPA)

1. Fjern alle delene (se *monteringsvejledningen* for HD DPA-sæt modelnr. 120-7230 og Figur 32).
2. Påfør Never Seize på indersiden af støbestykket på klippeenhedens midterste ramme (Figur 32).
3. Ret splitterne på flangebøsningerne ind i forhold til rammen og monter bøsningerne (Figur 32).
4. Monter en flad spændeskive på justeringsakslen og skub justeringsakslen ind i flangebøsningerne i klippeenhedens ramme (Figur 32).
5. Fastgør justeringsakslen med en flad skive og låsemøtrik (Figur 32). Stram låsemøtrikken med et moment på 20-27 Nm.

   Bemærk: Bundtværstangens justeringsaksel har venstregevind.
6. Påfør Never Seize-smøreolie på gevindet af bundtværstangens justeringsskrue, der passer ind i justeringsakslen. Skru bundtværstangens justeringsskrue ind i justeringsakslen.
7. Sæt den hærdede skive, fjeder og fjederspændings-møtrikken løst på justeringsskruen.
8. Monter bundtværstangen, og anbring monteringsørerne mellem skiven og justeringsanordningen.
9. Fastgør bundtværstangen på hver sideplade med boltene (møtrikker på bolte) og 6 skiver. Der skal placeres en nylonskive på hver side af sidepladens nav. Anbring en stålskive på ydersiden af hver nylonskive (Figur 32). Tilspænd bundknivens bolte med et moment på 37-45 N·m. Tilspænd låsemøtrikkerne, indtil den udvendige stålskive holder op med at dreje, og endeslør er fjernet, uden at overspænde eller bøje sidepladerne. Indvendige skiver har muligvis et mellemrum (Figur 30).
10. Stram møtrikken på hver bundtværstangs justeringsanordning, indtil trykfjederen er helt nedtrykket, løsn derefter møtrikken med 1/2 omgang (Figur 31).
11. Gentag proceduren i den anden ende af klippeenheden.
12. Juster bundkniven mod knivcylinderen.

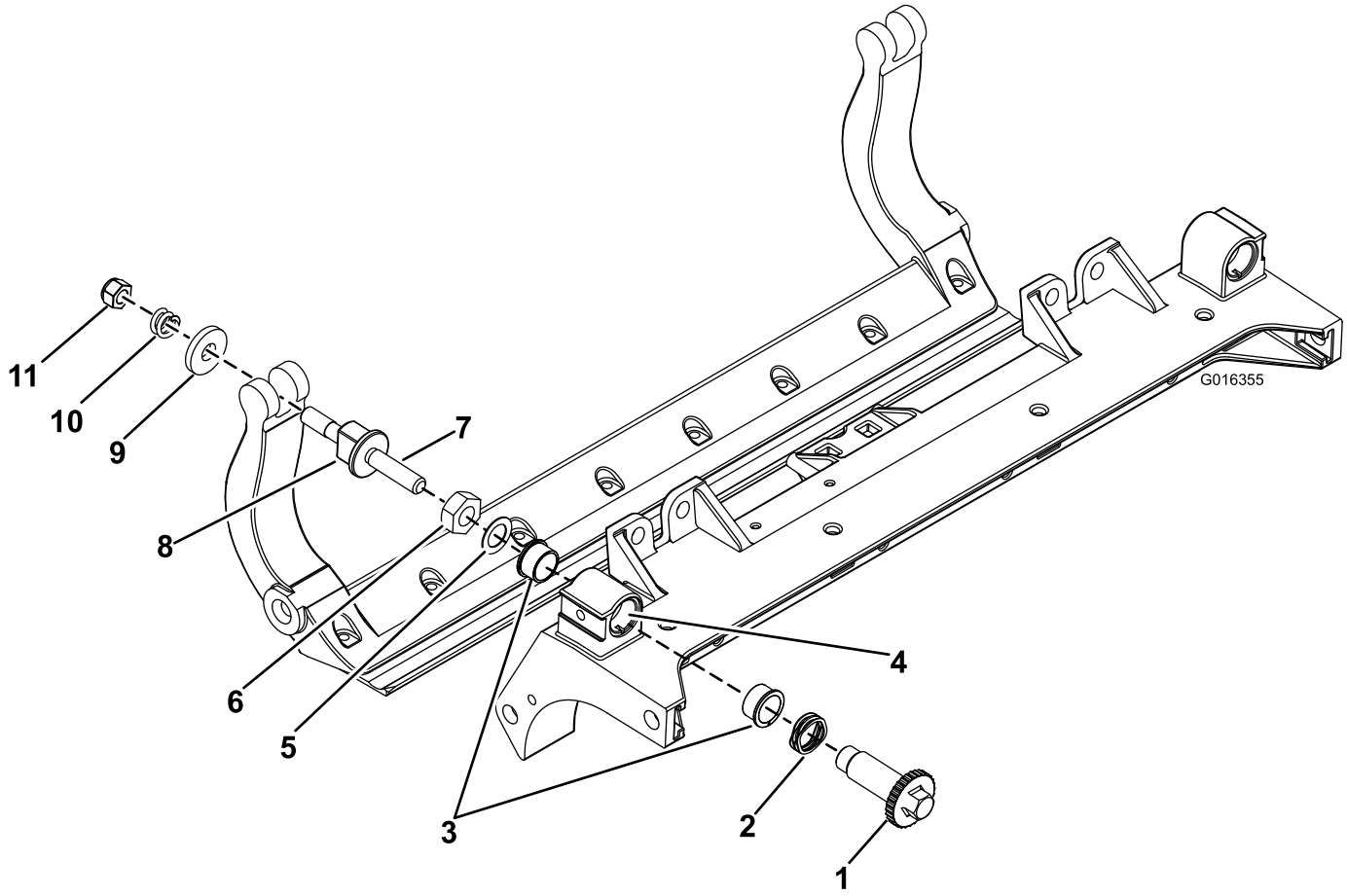

Figur 32

1. Akseljustering
2. Spændeskive
3. Flangebøsning
4. Påfør "Never Seize" her
5. Flad spændeskive
6. Låsemøtrik
7. Påfør "Never Seize" her
8. Bundtværstangens justeringsskrue
9. Hærdet skive
10. Trykfjeder
11. Fjederspændingsmøtrik

Serviceeftersyn af rullen

Et sæt til genmontering af rulle, delnr. 114-5430, og et værktøjssæt til genmontering af rulle, delnr. 115-0803 (Figur 33) er tilgængelige til serviceeftersyn af rullen. Sættet til genmontering af rullen indeholder lejer, lejemøtrikker, indvendige og udvendige pakninger til genopbygning af en rulle. Værktøjssættet til genmontering af rullen indeholder alt det værktøj og alle de installationsvejledninger, der er nødvendige til genopbygning af rullen med sættet. Læs reservedelskataloget, eller kontakt forhandleren, hvis du har brug for hjælp.

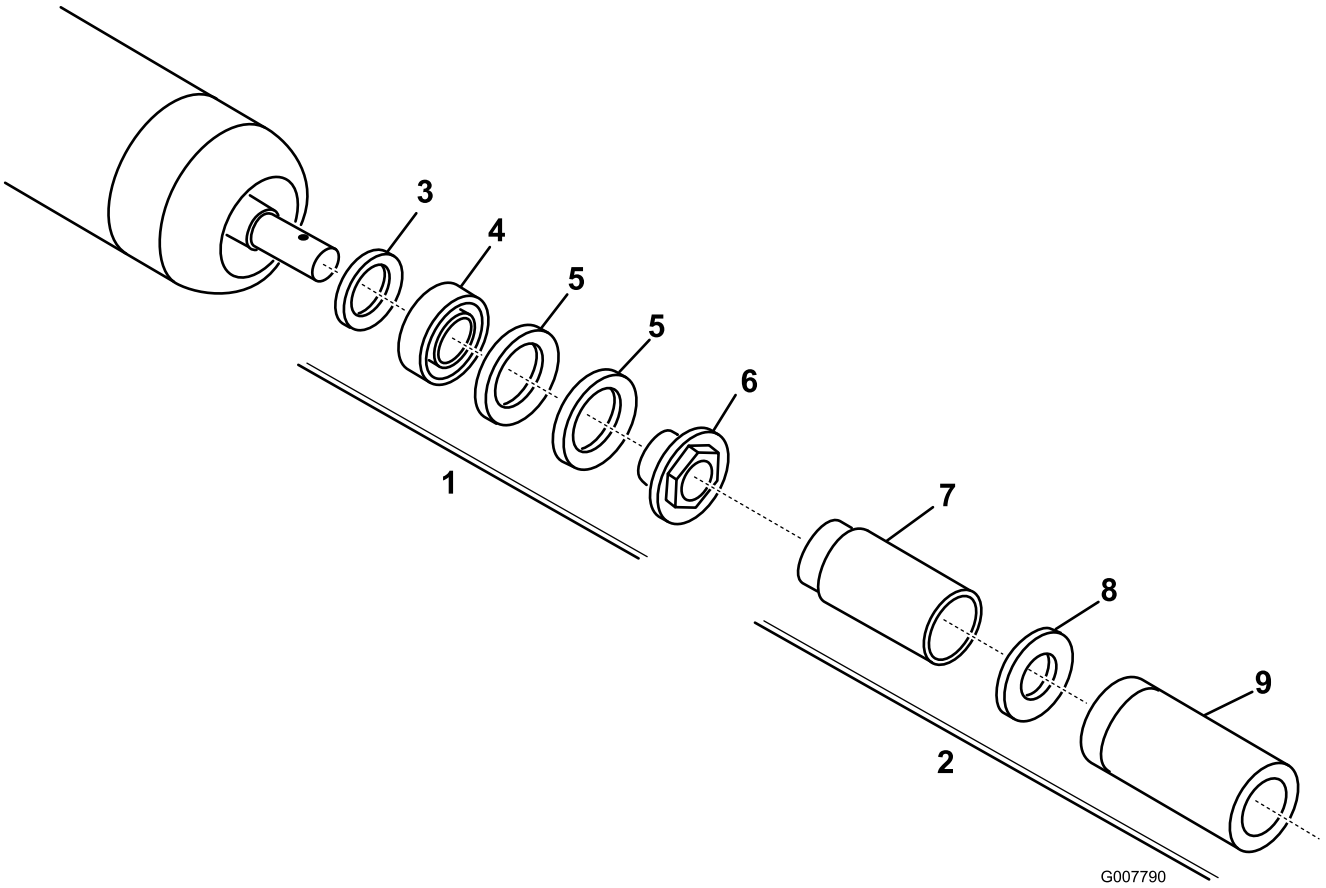

Figur 33

1. Sæt til genmontering (delnr. 114-5430)
2. Værktøjssæt til genmontering (delnr. 115-0803)
3. Indvendig pakning
4. Leje
5. Udvendig pakning
6. Lejemøtrik
7. Indvendig pakning
8. Skive
9. Leje/udvendig pakning

Bemærkninger:

Bemærkninger:

Inkorporeringserklæring

The Toro Company, 8111 Lyndale Ave. South, Bloomington, MN, USA erklærer, at de(n) følgende enhed(er) overholder de anførte direktiver, når de(n) installeres iht. den medfølgende vejledning på visse Toro-modeller, som angivet i den relevante overensstemmelseserklæring.

Modelnr.	Serienr.	Produktbeskrivelse	Fakturabeskrivelse	Generel beskrivelse	Direktiv
03694	313000001 og derover	DPA-klippeenhed med 8 knive og knivcylinder på 12,7 cm til traktionsenheder i Reelmaster 5210/5410-serien	5in-8 BLADE DPA-RADIAL	DPA-klippeenhed (R) med 8 knive	2006/42/EF
03695	313000001 og derover	DPA-klippeenhed med 11 knive og knivcylinder på 12,7 cm til traktionsenheder i Reelmaster 5210/5410-serien	5" 11 BLADE DPA CUTTING UNIT	DPA-klippeenhed (R) med 11 knive	2006/42/EF

Relevant teknisk dokumentation er blevet udarbejdet som krævet iht. del B i bilag VII til direktiv 2006/42/EF.

Vi vil som svar på anmodninger fra nationale myndigheder fremsende relevant information om dette delvist komplette maskineri. Informationerne bliver fremsendt elektronisk.

Dette maskineri må ikke idriftsættes, før det er inkorporeret i godkendte Toro-modeller som angivet i den tilknyttede overensstemmelseserklæring og iht. alle vejledninger, hvorved det kan erklæres at overholde alle relevante direktiver.

Certificeret:

David Klis
Overordnet teknisk chef
8111 Lyndale Ave. South
Bloomington, MN 55420, USA
May 29, 2012

Teknisk EU-kontakt:

Peter Tetteroo
Toro Europe NV
B-2260 Oevel-Westerloo
Belgium

Tel. 0032 14 562960
Fax 0032 14 581911

International forhandlerliste

Forhandler:	Land:	Tlf.:	Forhandler:	Land:	Tlf.:
Agrolanc Kft	Ungarn	36 27 539 640	Maquiver S.A.	Colombia	57 1 236 4079
Balama Prima Engineering Equip.	Hongkong	852 2155 2163	Maruyama Mfg. Co. Inc.	Japan	81 3 3252 2285
B-Ray Corporation	Korea	82 32 551 2076	Mountfield a.s.	Tjekkiet	420 255 704 220
Casco Sales Company	Puerto Rico	787 788 8383	Mountfield a.s.	Slovakiet	420 255 704 220
Ceres S.A.	Costa Rica	506 239 1138	Munditol S.A.	Argentina	54 11 4 821 9999
CSSC Turf Equipment (pvt) Ltd.	Sri Lanka	94 11 2746100	Norma Garden	Rusland	7 495 411 61 20
Cyril Johnston & Co.	Nordirland	44 2890 813 121	Oslinger Turf Equipment SA	Ecuador	593 4 239 6970
Cyril Johnston & Co.	Republikken Irland	44 2890 813 121	Oy Hako Ground and Garden Ab	Finland	358 987 00733
Equiver	Mexico	52 55 539 95444	Parkland Products Ltd.	New Zealand	64 3 34 93760
Femco S.A.	Guatemala	502 442 3277	Perfetto	Polen	48 61 8 208 416
ForGarder OU	Estland	372 384 6060	Pratoverde SRL.	Italien	39 049 9128 128
G.Y.K. Company Ltd.	Japan	81 726 325 861	Prochaska & Cie	Østrig	43 1 278 5100
Geomechaniki of Athens	Grækenland	30 10 935 0054	RT Cohen 2004 Ltd.	Israel	972 986 17979
Golf international Turizm	Tyrkiet	90 216 336 5993	Riversa	Spanien	34 9 52 83 7500
Guandong Golden Star	Kina	86 20 876 51338	Lely Turfcare	Danmark	45 66 109 200
Hako Ground and Garden	Sverige	46 35 10 0000	Solvert S.A.S	Frankrig	33 1 30 81 77 00
Hako Ground and Garden	Norge	47 22 90 7760	Spypros Stavrinides Limited	Cypern	357 22 434131
Hayter Limited (U.K.)	Storbritannien	44 1279 723 444	Surge Systems India Limited	Indien	91 1 292299901
Hydroturf Int. Co Dubai	Forenede Arabiske Emirater	97 14 347 9479	T-Markt Logistics Ltd.	Ungarn	36 26 525 500
Hydroturf Egypt LLC	Ægypten	202 519 4308	Toro Australia	Australien	61 3 9580 7355
Irrimac	Portugal	351 21 238 8260	Toro Europe NV	Belgien	32 14 562 960
Irrigation Products Int'l Pvt Ltd.	Indien	0091 44 2449 4387	Valtech	Marocco	212 5 3766 3636
Jean Heybroek b.v.	Holland	31 30 639 4611	Victus Emak	Polen	48 61 823 8369

Europæisk erklæring om beskyttelse af privatlivets fred

De oplysninger, som Toro indsamler
Toro Warranty Company (Toro) respekterer dit privatliv. For at vi kan behandle dit garantikrav og kontakte dig i tilfælde af en produkttilbagekaldelse, beder vi dig dele visse oplysninger med os, enten direkte eller gennem din lokale Toro-virksomhed eller -forhandler.

Toros garantisystem hostes på servere i USA, hvor love om beskyttelse af privatlivets fred muligvis ikke yder samme beskyttelse, som gælder i dit land.

VED AT DELE DINE PERSONLIGE OPLYSNINGER MED OS GIVER DU DIT SAMTYKKE TIL BEHANDLING AF DINE PERSONLIGE OPLYSNINGER SOM BESKREVET I DENNE ERKLÆRING OM BESKYTTELSE AF PRIVATLIVETS FRED.

Toros brug af oplysninger
Toro kan bruge dine personlige oplysninger til at behandle garantikrav og kontakte dig i tilfælde af en produkttilbagekaldelse og til ethvert andet formål, som vi informerer dig om. Toro kan dele dine oplysninger med Toros søsterselskaber, forhandlere eller andre forretningspartnere i forbindelse med enhver af disse aktiviteter. Vi sælger ikke dine personlige oplysninger til andre virksomheder. Vi forbeholder os retten til at offentliggøre personlige oplysninger for at kunne overholde gældende lovgivning og efter anmodning fra relevante myndigheder med henblik på at kunne betjene vores systemer korrekt eller af hensyn til vores egen eller brugerens beskyttelse.

Opbevaring af dine personlige oplysninger
Vi opbevarer dine personlige oplysninger, så længe vi har behov for dem, til de formål, som de oprindeligt blev indsamlet til, eller til andre legitime formål (som f.eks. overholdelse af regler) eller som påkrævet af gældende lovgivning.

Toros forpligtelse i forbindelse med sikkerheden af dine personlige oplysninger
Vi tager rimelige forholdsregler for at beskytte sikkerheden af dine personlige oplysninger. Vi tager også forholdsregler for at opretholde nøjagtigheden og aktualiteten af personlige oplysninger.

Adgang til og korrigering af dine personlige oplysninger
Hvis du gerne vil gennemse eller ændre dine personlige oplysninger, kan du kontakte os pr. e-mail på legal@toro.com.

Forbrugerlovgivning i Australien

Forbrugere i Australien kan finde nærmere oplysninger om forbrugerlovgivningen i Australien i kassen eller hos den lokale Toro-forhandler.

Toros generelle produktgaranti

To års begrænset garanti

Fejl og produkter, der er dækket

The Toro Company og dets søsterselskab, Toro Warranty Company, garanterer i fællesskab i henhold til en aftale mellem dem, at dit Toro-produkt ("produktet") er frit for materialefejl og fejl i den håndværksmæssige udførelse i to år eller 1500 driftstimer*, hvad end der måtte indtræde først. Denne garanti gælder for alle produkter med undtagelse af dybdeluftere (se de separate garantierklæringer for disse produkter). Hvis der forekommer en fejl, som er dækket af garantien, vil vi reparere produktet uden omkostninger for dig. Dette inkluderer fejldiagnose, arbejdsløn, reservedele og transport. Denne garanti træder i kraft på den dato, produktet leveres til den person, som oprindeligt køber det i detailleddet.
* Produkt udstyret med timetæller.

Sådan får du udført service, der er dækket af garantien

Det påhviler dig at underrette produktforhandleren eller den autoriserede produktforhandler, som du har købt produktet hos, så snart du tror, der er opstået en fejl, som er dækket af garantien. Hvis du har brug for hjælp til at finde frem til en produktforhandler eller en autoriseret forhandler, eller hvis du har spørgsmål vedrørende dine rettigheder eller ansvar i henhold til garantien, kan du kontakte os her:

Toro Commercial Products Service Department
Toro Warranty Company
8111 Lyndale Avenue South
Bloomington, MN 55420-1196, USA

+1–952–888–8801 eller +1–800–952–2740
E-mail: commercial.warranty@toro.com

Ejerens ansvar

Du er som ejer af produktet ansvarlig for at udføre den vedligeholdelse og de justeringer, som er nødvendige i henhold til din *betjeningsvejledning*. Hvis du ikke udfører den nødvendige vedligeholdelse og de nødvendige justeringer, kan dette danne grundlag for at afvise en reklamation i henhold til garantien.

Genstande og fejl, der ikke er dækket

Det er ikke alle produktfejl eller funktionsfejl, der måtte opstå i garantiperioden, som udgør materialefejl eller fejl i den håndværksmæssige udførelse. Denne garanti dækker ikke følgende:

- Produktfejl, som er en følge af brug af ikke-originale Toro-reservedele eller af installation og brug af ekstra eller modificeret eller ikke-originalt Toro-tilbehør og -produkter. Der kan medfølge en separat garantierklæring fra producenten af sådanne enheder.
- Produktfejl, som er en følge af manglende udførelse af anbefalet vedligeholdelse og/eller justeringer. Undladelse af at udføre korrekt vedligeholdelse af Toro-produkterne i henhold til skemaet over anbefalet vedligeholdelse i *betjeningsvejledningen* kan danne grundlag for afvisning af et garantikrav.
- Produktfejl, der stammer fra brug af produktet på ødelæggende, uagtsom eller hensynsløs vis.
- Reservedele, som forbruges ved brug, medmindre de skønnes at være defekte. Eksempler på reservedele, som forbruges eller opbruges under normal betjening af produktet omfatter, men er ikke begrænset til, bremseklodser og -belægninger, koblingsbelægninger, skæreknive, knivcylindre, ruller og lejer (forseglede eller smørbare), bundknive, tændrør, styrehjul, lejer, dæk, filtre, remme samt visse sprøjtekomponenter såsom membraner, dyser og kontraventiler osv.
- Fejl, der forårsages af eksterne forhold. Forhold, der anses for at være eksterne forhold, omfatter, men er ikke begrænset til, vejret, opbevaringsforhold, forurening, brug af ikke-godkendte brændstoffer, kølevæsker, smøremidler, tilsætningsstoffer, gødningsmidler, vand eller kemikalier osv.
- Funktions- eller driftsfejl forårsaget af brændstoffer (f.eks. benzin, diesel eller biodiesel), der ikke overholder deres respektive branchestandarder.
- Normal støj, vibration, slid og ælde samt forringelse.
- Normalt slid omfatter, men er ikke begrænset til, beskadigelse af sæder som følge af slitage eller afslidning, slid på malede overflader, ridsede mærkater eller vinduer osv.

Reservedele

Reservedele, der planmæssigt skal udskiftet i forbindelse med nødvendig vedligeholdelse, er kun dækket af garantien i tidsrummet frem til det planmæssige tidspunkt for udskiftning af den pågældende reservedel. Reservedele, der udskiftes i henhold til denne garanti, er dækket af garantien i den originale produktgarantis løbetid og bliver Toros ejendom. Toro træffer endelig beslutning om, hvorvidt en reservedel eller en samlet enhed skal repareres eller udskiftes. Toro har ret til at bruge fabriksrenoverede reservedele til reparationer, der er dækket af garantien.

Garanti på dybdeafladnings- og litium-ion-batterier:

Dybdeafladnings- og litium-ion-batterier kan levere et samlet, specificeret antal kilowatttimer i løbet af deres levetid. Brugs-, opladnings- og vedligeholdelsesteknikker kan forlænge eller forkorte den samlede batterilevetid. I takt med at batterierne i dette produkt forbruges, vil mængden af nyttigt arbejde mellem opladningsintervaller langsomt formindskes, indtil batteriet er helt faldt. Udskiftning af slidte batterier som følge af normalt forbrug påhviler ejeren af produktet. Det kan være nødvendigt at udskifte batterier under produktets normale garantiperiode for ejerens regning. Bemærk: (kun litium-ion-batteri): Et litium-ion-batteri har en garanti, der kun dækker delen og dækker forholdsmæssigt, med start i år 3 til år 5 baseret på driftstiden og de brugte kilowatttimer. Der findes flere oplysninger i *betjeningsvejledningen*.

Omkostninger til vedligeholdelse afholdes af ejeren

Motorjustering, smøring, rengøring og polering, udskiftning af filtre, kølevæske og udførelse af anbefalet vedligeholdelse er eksempler på normal service, som Toro-produkter kræver, og omkostninger i forbindelse hermed afholdes af ejeren.

Generelle betingelser

Det eneste retsmiddel, du har til rådighed i henhold til nærværende garanti, er reparation hos en autoriseret Toro-forhandler.

Hverken The Toro Company eller Toro Warranty Company er ansvarlig for følgeskader eller indirekte eller hændelige skader i forbindelse med brugen af de Toro-produkter, der er dækket af nærværende garanti, herunder omkostninger eller udgifter til at fremskaffe erstatningsudstyr eller service i de perioder, der med rimelighed medgår i forbindelse med funktionsfejl eller manglende rådighed over produktet, mens der udføres reparationer i henhold til garantien. Bortset fra den emissionsgaranti, der er nævnt nedenfor, og kun såfremt denne måtte finde anvendelse, gives ingen anden udtrykkelig garanti. Alle underforståede garantier om salgbarhed og brugsegnethed er begrænset til denne udtrykkelige garantis varighed.

I visse stater er det ikke tilladt at fragå ansvar for hændelige og følgeskader eller at begrænse tidsrummet for en underforstået garantis varighed, så ovenstående ansvarsfragåelser og begrænsninger gælder muligvis ikke for dig. Denne garanti giver dig bestemte juridiske rettigheder, men derudover kan du også have andre rettigheder, som varierer fra stat til stat.

Bemærk vedrørende motorgaranti:

Emissionskontrolsystemet på dit produkt kan være dækket at en separat garanti, som overholder de krav, der er fastsat af det amerikanske miljøbeskyttelsesagentur (Environmental Protection Agency, EPA) og/eller rådet for luftressourcer i Californien (California Air Resources Board, CARB). De timemæssige begrænsninger, der er anført ovenfor, gælder ikke for garantien på emissionskontrolsystemet. Der henvises til garantierklæringen om motoremissionsgaranti, som er vedlagt dit produkt eller er indeholdt i motorfabrikantens dokumentation, for yderligere oplysninger.

Andre lande end USA og Canada

Kunder, som har købt Toro-produkter, der er eksporteret fra USA eller Canada, skal kontakte deres Toro-forhandler for at få en garantipolice, som gælder for deres land, provins eller stat. Såfremt du af en eller anden grund er utilfreds med din forhandlers service eller har problemer med at få oplysninger om garantien, bedes du kontakte Toro-importøren.

374-0253 Rev C