Form No. 3392-104 Rev A

TORO®

Count on it.

Gebruikershandleiding

# DPA-maaidek met 8 en 11 messen en messenkooi van 12,7 cm

## Reelmaster® 5210/5410 serie trekkereenheid

**Modelnr.: 03694—Serienr.: 315000001 en hoger**

**Modelnr.: 03695—Serienr.: 315000001 en hoger**

Registreer uw product op www.Toro.com.
Vertaling van de oorspronkelijke tekst (NL)

CE

*3392-104* A

**⚠ WAARSCHUWING**

**CALIFORNIË**
**Proposition 65 Waarschuwing**

**Dit product bevat een chemische stof of chemische stoffen waarvan de Staat Californië weet dat ze kanker, geboorteafwijkingen en schade aan het voortplantingssysteem veroorzaken.**

Dit product voldoet aan alle relevante Europese richtlijnen. Voor meer informatie, zie de inbouwverklaring aan het einde van deze handleiding.

# Inleiding

Lees deze informatie zorgvuldig door, zodat u weet hoe u de machine op de juiste wijze moet gebruiken en onderhouden en om schade aan de machine en letsel te voorkomen. U bent verantwoordelijk voor het juiste en veilige gebruik van de machine.

U kunt rechtstreeks contact opnemen met Toro via www.Toro.com voor documentatie over productveiligheid en bedieningsinstructies, informatie over accessoires, hulp bij het vinden van een dealer of om uw product te registreren.

Als u service, originele Toro-onderdelen of aanvullende informatie nodig hebt, kunt u contact opnemen met een erkende servicedealer of met de klantenservice van Toro. U dient hierbij altijd het modelnummer en het serienummer van het product te vermelden. De locatie van het plaatje met het modelnummer en het serienummer van het product is aangegeven op Figuur 1. U kunt de nummers noteren in de ruimte hieronder.

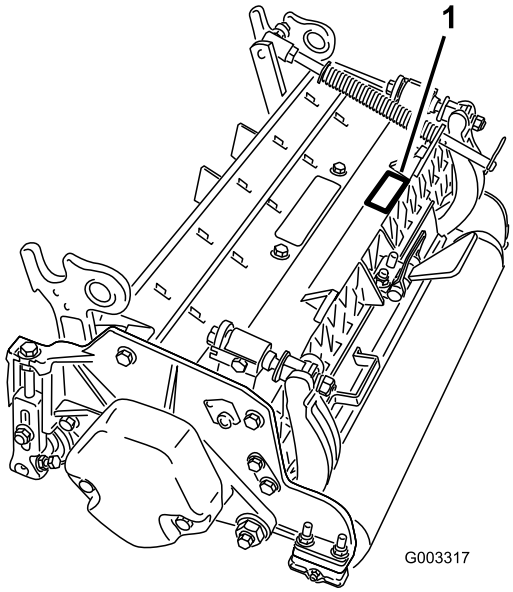


**Figuur 1**

1. Locatie van het modelnummer en het serienummer.

**Modelnr.:** _____

**Serienr.:** _____

Er worden in deze handleiding een aantal mogelijke gevaren en een aantal veiligheidsberichten genoemd met het volgende veiligheidssymbool (Figuur 2) dat duidt op een gevaarlijke situatie die zwaar lichamelijk letsel of de dood tot gevolg kan hebben wanneer de veiligheidsvoorschriften niet in acht worden genomen.



**Figuur 2**

1. Veiligheidssymbool

Er worden in deze handleiding nog 2 woorden gebruikt om uw aandacht op bijzondere informatie te vestigen. **Belangrijk** attendeert u op bijzondere technische informatie en **Opmerking** duidt algemene informatie aan die bijzondere aandacht verdient.

# Inhoud

Veiligheid ..... 3
Veiligheids- en instructiestickers ..... 4
Montage ..... 5
1 Controle ..... 5
2 Kick-standaard maaidek ..... 5
3 Achterscherm verstellen ..... 6
4 De contragewichten monteren ..... 6

© 2015—The Toro® Company
8111 Lyndale Avenue South
Bloomington, MN 55420



U kunt contact met ons opnemen op www.Toro.com.
Gedrukt in de VS.
Alle rechten voorbehouden

Algemeen overzicht van de machine ..... 7
Specificaties ..... 7
Maaidekaccessories en -sets (zie onderdelencatalogus voor onderdeelnummers) ..... 7
Gebruiksaanwijzing ..... 8
Afstelling..... 8
Termen van maaihoogtetabel .....10
Maaihoogtetabel.....12
Onderhoud van de snijplaat .....16
Onderhoud .....17
Smering .....17
De lagers van de messenkooi afstellen.....17
Onderhoud van de snijbalk .....18
Onderhoud uitvoeren aan de zwaar uitgevoerde tweepuntsafstelling (DPA) .....19
Onderhoud van de rol.....21

# Veiligheid

Deze machine is ontworpen in overeenstemming met de EN-norm ISO 5395:2013.

**Risicobeheersing en ongevallenpreventie zijn afhankelijk van de oplettendheid, zorgvuldigheid en een goede instructie van het personeel dat is belast met het gebruik, onderhoud en opslag van de machine. Onjuist gebruik of onderhoud van de machine kan lichamelijk of dodelijk letsel veroorzaken. Om het risico op lichamelijk of dodelijk letsel te verminderen, moet u zich aan de volgende veiligheidsinstructies houden.**

- Voordat u het maaidek start, moet u ervoor zorgen dat u alle instructies in de gebruikershandleiding en op de machine hebt gelezen, begrepen en uitgevoerd.
- Voordat u met het maaidek gaat werken, moet u ervoor zorgen dat u alle instructies in de gebruikershandleiding en op de machine hebt gelezen, begrepen en uitgevoerd.
- Laat nooit kinderen de tractie-eenheden of maaidekken gebruiken. Laat volwassenen nooit de tractie-eenheid of maaidekken bedienen zonder dat ze een grondige instructie hebben gekregen. De maaidekken mogen uitsluitend worden gebruikt door getrainde personen die deze handleiding hebben gelezen.
- Gebruik de maaidekken nooit als u onder invloed van drugs of alcohol bent.
- Zorg ervoor dat alle veiligheidsschermen en veiligheidsvoorzieningen op hun plaats zitten. Als veiligheidsschermen, veiligheidsvoorzieningen of stickers in slechte staat verkeren, onleesbaar zijn of beschadigd raken, moet u deze herstellen of vervangen vóór u de machine gaat gebruiken. Draai ook losse moeren, bouten en schroeven vast, zodat veilig met het maaidek kan worden gewerkt.
- Draag altijd stevige schoenen met een gripvaste zool. Draag geen sandalen, tennisschoenen of gymschoenen als u het maaidek gebruikt. Draag ook geen loszittende kleding die kan worden gegrepen door bewegende onderdelen. Draag altijd een lange broek en stevige schoenen. Het verdient aanbeveling een veiligheidsbril, veiligheidsschoenen en een helm te dragen. Dit is verplicht op grond van diverse plaatselijke verordeningen en verzekeringsbepalingen.
- Haal alle puin of andere voorwerpen weg die opgeraapt kunnen worden en door de messen van het maaidek kunnen worden weggeslingerd. Houd omstanders uit het trimgebied.
- Als de maaimessen op een vast voorwerp stoten of als de unit abnormaal trilt, stopt u en schakelt u de motor uit. Controleer of het maaidek niet beschadigd is. Herstel eventuele schade vóór u het maaidek weer start en gaat gebruiken.
- Leg de maaidekken neer op de grond en haal het sleuteltje uit het contact als u de machine onbeheerd achterlaat.

- Zorg ervoor dat alle moeren, bouten en schroeven goed zijn vastgedraaid zodat u veilig met de maaidekken kunt werken.
- Haal het sleuteltje uit het contact om te voorkomen dat de motor per ongeluk start als u onderhouds- of afstelwerkzaamheden aan de machine verricht of deze opslaat.
- Verricht onderhoudswerkzaamheden uitsluitend volgens de instructies in deze handleiding. Indien belangrijke reparaties nodig zijn of hulp is vereist, moet u contact opnemen met een erkende Toro-dealer.
- Om de beste prestaties te verkrijgen en er zeker van te zijn dat de machine veilig kan worden gebruikt, moet u ter vervanging altijd originele onderdelen en accessoires van Toro aanschaffen, zodat de machine ook helemaal een TORO blijft**. Gebruik nooit universele onderdelen en accessoires van andere fabrikanten**. Let op het Toro-logo, zodat u weet dat het om een echt Toro-onderdeel gaat. Door het gebruik van niet-goedgekeurde onderdelen en accessoires kan de garantie van The Toro Company komen te vervallen.

# Veiligheids- en instructiestickers



Veiligheidsstickers en veiligheidsinstructies zijn gemakkelijk zichtbaar voor de bestuurder en bevinden zich bij plaatsen waar gevaar kan ontstaan. Vervang alle beschadigde of verdwenen stickers.

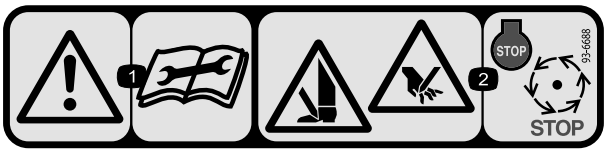


**93-6688**

1. Waarschuwing – Lees de *Gebruikershandleiding* voordat u service- of onderhoudswerkzaamheden uitvoert.
2. Handen en voeten kunnen worden gesneden – Zet de motor af en wacht totdat alle bewegende delen tot stilstand zijn gekomen.

# Montage

## Losse onderdelen

Gebruik onderstaande lijst om te controleren of alle onderdelen zijn geleverd.

| Procedure | Omschrijving | Hoeveelheid | Gebruik |
|---|---|---|---|
| 1 | Maaidek | 1 | Het maaidek controleren |
| 2 | Geen onderdelen vereist | – | Gebruik de kick-standaard als u het maaidek kantelt. |
| 3 | Geen onderdelen vereist | – | Verstel het achterscherm |
| 4 | Geen onderdelen vereist | – | De contragewichten monteren |

## Instructiemateriaal en aanvullende onderdelen

| Omschrijving | Hoeveelheid | Gebruik |
|---|---|---|
| Onderdelencatalogus<br>Gebruikershandleiding<br>Certificaat van Integriteit en Naleving | 1<br>1<br>1 | Lees het materiaal en bewaar het op een geschikte plaats. |
| O-ring | 1 | Gebruiken bij de montage van de messenkooimotor op de maaieenheid |
| Schroeven | 2 | Gebruiken bij de montage van de messenkooimotor op de maaieenheid |

**Opmerking:** Bepaal vanuit de normale bedieningspositie de linker- en rechterzijde van de machine.

# 1

# Controle

### Benodigde onderdelen voor deze stap:

| | |
|---|---|
| 1 | Maaidek |

## Procedure

Nadat het maaidek is uitgepakt, controleert u het volgende:

1. Controleer of er aan beide kanten van de messenkooi smeervet zit. Er moet duidelijk vet te zien zijn op de lagers van de messenkooi en de inwendige gleuven van de as van de messenkooi.
2. Controleer of alle moeren en bouten stevig zijn vastgezet.
3. Zorg ervoor dat de ophanging van het draagframe vrij kan bewegen en niet vastloopt als deze vooruit en achteruit wordt bewogen.

# 2

# Kick-standaard maaidek

### Geen onderdelen vereist

## Procedure

Als het maaidek moet worden gekanteld om bij de snijplaat/messen te kunnen komen, moet u de achterkant van het maaidek ondersteunen zodat de moeren op het achtereind van de stelschroeven van de snijbalk niet op het werkvlak rusten (Figuur 3).

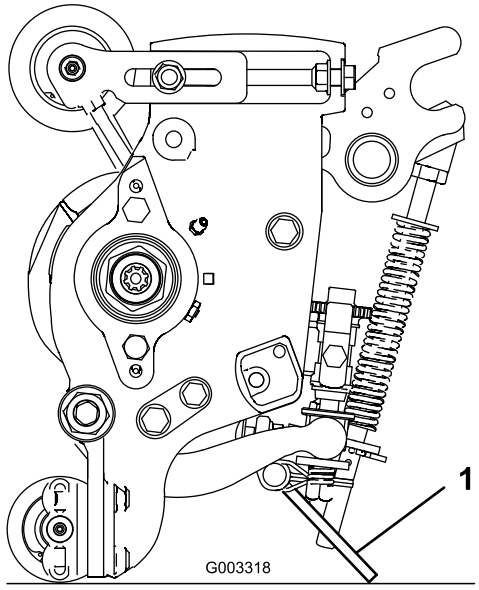


**Figuur 3**

1. Kick-standaard van maaidek

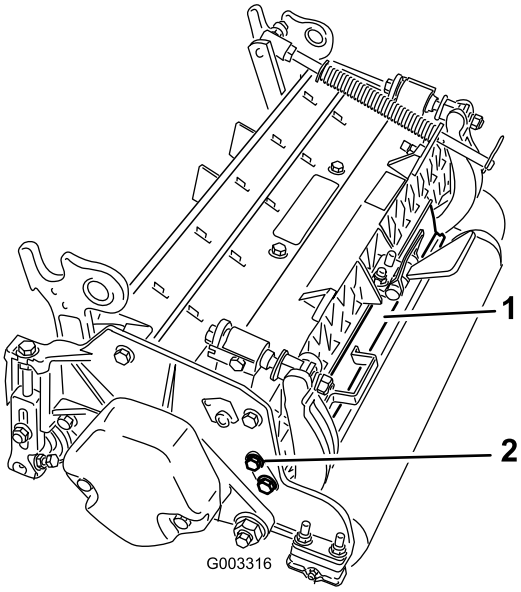


**Figuur 4**

1. Achterscherm
2. Tapbout

# 3

# Achterscherm verstellen

### Geen onderdelen vereist

## Procedure

In de meeste gevallen wordt het maaisel het beste verspreid als het achterscherm dicht zit (vooruitworp). Bij zware of natte omstandigheden kan het achterscherm worden geopend.

Om het achterscherm te openen (Figuur 4), maakt u de tapbout los waarmee het scherm is bevestigd aan de linkerkant van de zijplaat. Daarna draai het scherm open en zet u de tapbout weer vast.

# 4

# De contragewichten monteren

### Geen onderdelen vereist

## Procedure

Alle maaidekken worden geleverd met het contragewicht gemonteerd aan het linker uiteinde van het maaidek. Bepaal aan de hand van de volgende schets de plaats van de contragewichten en messenkooimotoren.

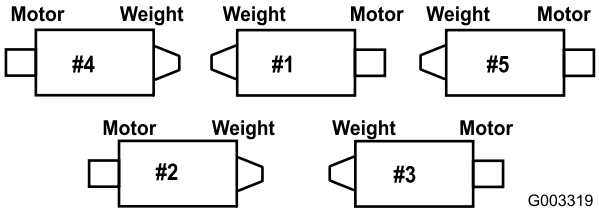


**Figuur 5**

1. Op de maaidekken 2 en 4 verwijdert u de 2 tapbouten en zet u het contragewicht vast aan het linker uiteinde van het maaidek. Verwijder het contragewicht (Figuur 6).

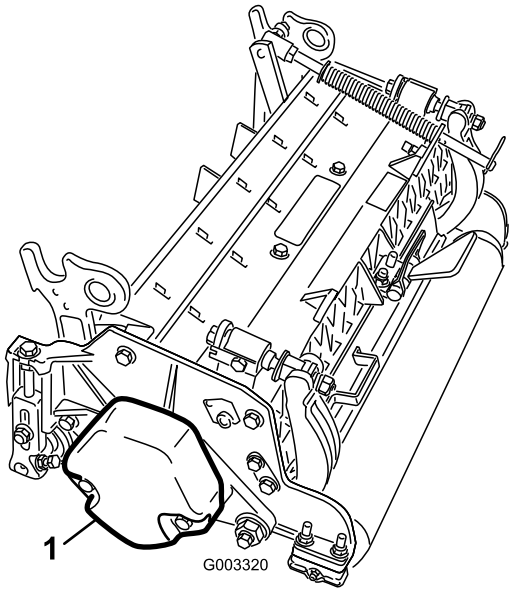


**Figuur 6**

1. Contragewicht

2. Verwijder de kunststofplug op het rechter uiteinde van het maaidek uit de lagerbehuizing (Figuur 7).
3. Verwijder de 2 tapbouten van de rechter zijplaat (Figuur 7).

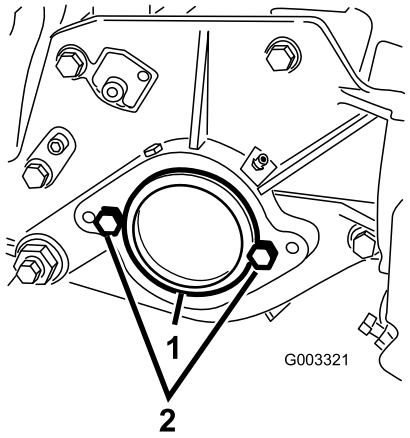


**Figuur 7**

1. Kunststofplug
2. Tapbout (2)

4. Monteer het contragewicht op het rechter uiteinde van het maaidek met de 2 schroeven die u eerder hebt verwijderd.
5. Plaats de 2 tapbouten voor de bevestiging van de motor van de messenkooi losjes op linker zijplaat van het maaidek (Figuur 7).

# Algemeen overzicht van de machine

## Specificaties

| Modelnummer | Nettogewicht |
|---|---|
| 03694 | 51 kg |
| 03695 | 52 kg |

### Maaidekaccessories en -sets (zie onderdelencatalogus voor onderdeelnummers)

**Opmerking:** Per maaidek is er telkens één accessoire of set tenzij anders aangegeven.

**Grasmandset:** Een serie manden voor het opvangen van maaisel, de manden worden aan de voorkant van de maaidekken bevestigd.

**Achterhefcilinderset:** Kragen die aan de hefarmcilinders van het achterste maaidek worden bevestigd om de hoogte van de maaidekken te begrenzen. Hierdoor ontstaat er meer ruimte voor de achterste grasmanden.

**Borstelset achterrol** Een zeer snel en met veel contact draaiende borstel die de achterrol vrij houdt van gras en vuil, waardoor de maaihoogte constant blijft en wordt voorkomen dat het gras kluiten gaat vormen. Dit zorgt voor een mooier maairesultaat.

**Groomer:** Er zijn draaiende messen gemonteerd achter de voorrollen. Dit is de beste methode om vleugvorming en sponzig gras te verminderen doordat de grassprieten vóór het maaien rechtop worden gezet. De groomer slaat ook dauw van de halmen af zodat het gras minder plakt en geen kluiten vormt, hij opent de huif voor een betere integratie van het maaisel en tilt het gras op zodat het recht en strak kan worden gemaaid. Het totale ontwerp verbetert de maaikwaliteit voor een gezonder gazon en zorgt voor een fraaier maairesultaat.

**Bezemset:** Een aantal borstelstrips die in de spiraalvormige groomermessen zijn verwerkt, zorgen voor een betere werking van de groomer. De groomer werkt bovendien beter doordat deze het gras over de hele breedte 'borstelt', terwijl het openen van de huif voor een betere integratie van het maaisel zorgt. De combinatie van groomer en borstelsystemen leidt tot een optimale maaikwaliteit en een uitstekend maairesultaat, wat weer zorgt voor constante speelomstandigheden.

**Kam/schraperset:** Een vaste kam achter de voorrol helpt korrelvorming en sponzig gras te verminderen doordat de grassprieten vóór het maaien rechtop worden gezet. Een schraper voor de Wiehle-voorrol zit ook in de set.

**Set voor hoge maaistand:** Nieuwe voorrolbeugels en extra afstandsstukken voor de achterrol zorgen ervoor dat het maaidek op een hoogte van meer dan 5 mm kan worden gezet. De nieuwe voorrolbeugels bewegen de voorrol ook

verder naar buiten waardoor het maairesultaat bij deze maaihoogte fraaier wordt.

**Rol met kraag:** Vermindert overlappingssporen op grassoorten voor het warme seizoen (bermuda-, zoysia- of paspalumgras).

**Kraagset (6 nodig per rol):** Helpt overlappingssporen op grassoorten voor het warme seizoen (bermuda-, zoysia- of paspalumgras) te verminderen. Deze set is geïnstalleerd op de buitenste drie groeven van de aanwezige Wiehle-rol, maar is niet zo agressief als de rol met kraag.

**Lange achterrol:** Helpt ook overlappingssporen en ongelijke hoogten van maaidekken voor warm-seizoengrassen (Bermuda, Zoysia, Paspalum) te verminderen.

**Volledige voorrol** Zorgt voor een duidelijker streeppatroon (herhaald maaien in dezelfde richting/baan). De effectieve maaihoogte wordt echter hoger en de maaikwaliteit gaat achteruit.

**Schrapers (Wiehle, schouder, achterrol, volledige voorrol):** Er zijn vaste schrapers verkrijgbaar voor alle optionele rollen, die ervoor zorgen dat er minder gras op de rollen komt te zitten. Dit kan echter de maaihoogte-instelling beïnvloeden.

**Revisieset voor de rol:** omvat alle lagers, lagermoeren en binnen- en buitenpakkingen die nodig zijn om een rol te reviseren.

**Gereedschapsset voor revisie van de rol:** omvat alle werktuigen en montage-instructies die nodig zijn om een rol te reviseren met de revisieset.

# Gebruiksaanwijzing

**Opmerking:** Bepaal vanuit de normale bedieningspositie de linker– en rechterzijde van de machine.

# Afstelling

## Contact tussen snijplaat en messenkooi afstellen

Voer deze stappen uit om het contact tussen snijplaat en messenkooi af te stellen en de toestand en onderlinge werking van de snijplaat en messenkooi te controleren. Test na deze procedure altijd de prestaties van de maaimachine en doe dit onder omstandigheden die normaal zijn voor uw werkgebied. Mogelijk moet u de machine nog verder afstellen om deze optimaal te laten maaien.

**Belangrijk: Maak het contact tussen de snijplaat en de messenkooi niet te groot; u zult de snijplaat beschadigen.**

- Na het wetten van de maaieenheid of het slijpen van de messen kan het zijn dat u er enkele minuten mee moet maaien en vervolgens deze procedure uitvoeren om het contact tussen de snijplaat en de messenkooi af te stellen; de snijplaat en messenkooi zetten zich namelijk naar elkaar.
- Mogelijk is er nog verdere afstelling nodig als het om zeer dichte gazonbegroeiing gaat of als u een erg lage maaihoogte gebruikt.

U hebt het volgende gereedschap nodig om deze procedure uit te voeren:

- Afstandsring (0,002 inch) – Toro onderdeelnummer 125-5611
- Maaitestpapier – Toro onderdeelnummer 125-5610

1. Plaats de maaieenheid op een vlak, horizontaal oppervlak. Draai de stelschroeven van de snijbalk linksom zodat de snijbalk de messenkooi niet raakt (Figuur 8).

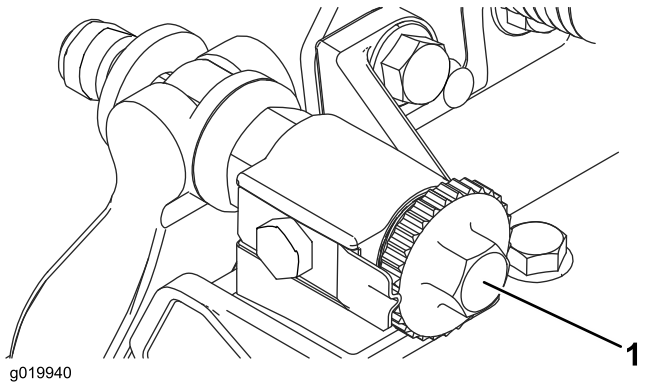


**Figuur 8**

1. Stelschroef van snijbalk

2. Kantel de machine zodat u bij de snijplaat en de messenkooi kunt komen.

   **Belangrijk: Zorg ervoor dat de moeren achteraan de stelschroeven van de snijbalk niet op het werkvlak rusten (Figuur 9).**

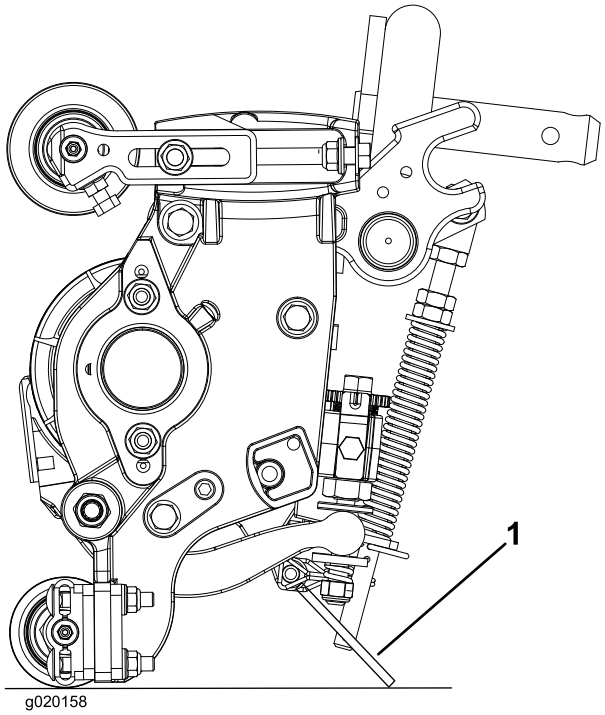


**Figuur 9**

1. Kick-standaard van maaidek

3. Draai de messenkooi zodanig dat een mes de snijplaat kruist op ongeveer 25 mm van het uiteinde van de snijplaat, aan de rechterzijde van de maai-eenheid. Breng een teken aan op dit mes om daaropvolgende afstellingen eenvoudiger te maken. Steek de afstandsring van 0,05 mm tussen het gemarkeerde mes van de messenkooi en de snijplaat op de plaats waar het mes de snijplaat kruist.
4. Draai de stelschroef aan de rechterkant van de snijplaat rechtsom tot u **lichte** weerstand van de afstandsring voelt. Draai de stelschroef van de snijplaat vervolgens twee klikstanden terug en verwijder de afstandsring. (Twee klikstanden terugdraaien is nodig omdat de afstelling van de ene zijde van de maaieenheid invloed heeft op de andere zijde, en omdat dit u ruimte geeft om de andere zijde af te stellen.)

   **Opmerking:** Als er een grote tussenruimte is, moet u de beide zijden eerst dichter bij elkaar brengen door beurtelings de linker- en rechterzijde vaster te draaien.
5. Draai **traag** aan de messenkooi tot het mes dat u gecontroleerd hebt aan de rechterzijde de snijplaat kruist op ongeveer 25 mm van het uiteinde van de snijplaat aan de linkerkant van de maaieenheid.
6. Draai de stelschroef aan de linkerkant van de snijplaat rechtsom tot u de afstandsring met enige weerstand tussen de messenkooi en de snijplaat kan schuiven.
7. Ga terug naar de rechterkant en stel zo nodig af om een lichte weerstand te verkrijgen op de afstandsring tussen hetzelfde mes en de snijplaat.
8. Herhaal stap 6 en 7 tot de afstandsring met enige weerstand door de beide tussenruimten kan worden geschoven. De tussenruimte met één klikstand verkleinen moet aan beide kanten voorkomen dat de afstandsring ertussen past. De snijplaat is nu evenwijdig met de messenkooi.

   **Opmerking:** Deze procedure is niet dagelijks nodig, maar wel na slijpen of demontage.
9. Draai de beide stelschroeven van de snijplaat twee klikstanden rechtsom vanuit deze afstelling (d.w.z. terwijl de stelschroeven één klikstand vaster staan en de afstandsring niet past).

   **Opmerking:** Elke klikstand beweegt de snijplaat 0,018 mm **Draai de stelschroeven niet te vast.**
10. Test de maaiprestaties door een lange strook maaitestpapier (Toro onderdeelnummer 125-5610) tussen de snijplaat en de messenkooi te steken, loodrecht op de snijplaat (Figuur 10). Draai de messenkooi **traag** naar voren. Het papier moet gesneden worden.

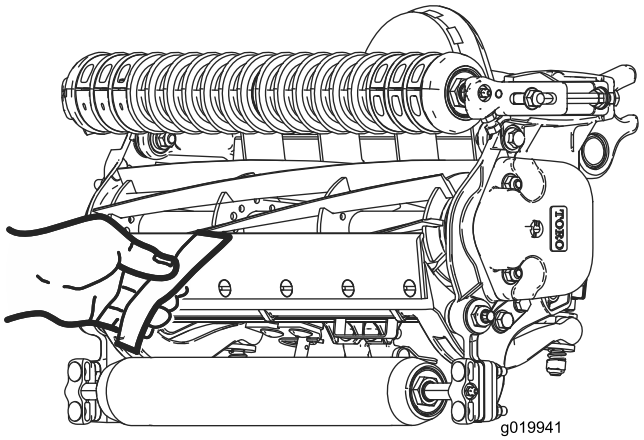


**Figuur 10**

**Opmerking:** Als het contact tussen snijplaat en messenkooi te zwaar wordt, moet u de messen van het maaidek wetten of slijpen om de scherpe snijranden te krijgen die nodig zijn om met grote precisie te kunnen maaien.

## Achterrol afstellen

1. Zet de beugels van de achterrol (Figuur 11) op de gewenste maaihoogte door de vereiste hoeveelheid afstandsstukken onder de montageflens op de zijplaat te plaatsen (Figuur 11) volgens de maaihoogtetabel.

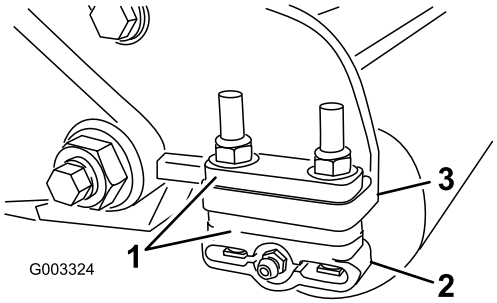


**Figuur 11**

1. Afstandsstuk
2. Beugel van rol
3. Montageflens van zijplaat

2. Breng de achterkant van het maaidek omhoog en plaats een blok onder de snijplaat.
3. Verwijder de 2 moeren waarmee de beugels van beide rollen en het afstandsstuk zijn bevestigd aan de montageflens van beide snijplaten.
4. Verwijder de rol en de schroeven uit de montageflenzen van de zijplaat en de afstandsstukken.
5. Plaats de afstandsstukken op de schroeven van de beugels van de rol.
6. Zet de beugel van de rol en afstandsstukken weer vast aan de onderkant van de montageflenzen met de schroeven die u eerder hebt verwijderd.
7. Controleer of het contact tussen snijplaat en messenkooi correct is. Kantel de machine zodat u bij de voor- en achterrol en de snijplaat kunt komen.

   **Opmerking:** De stand van de achterrol ten opzichte van de messenkooi wordt bepaald door de bewerkingstolerantie van de gemonteerde onderdelen en evenwijdig stellen is niet nodig. U kunt de stand enigszins bijstellen door het maaidek op een vlakke plaat te plaatsen en de tapbouten van de zijplaat los te draaien (Figuur 12). Verstel de tapbouten en draai ze vast. Draai de tapbouten vast met een torsie van 37-45 Nm.

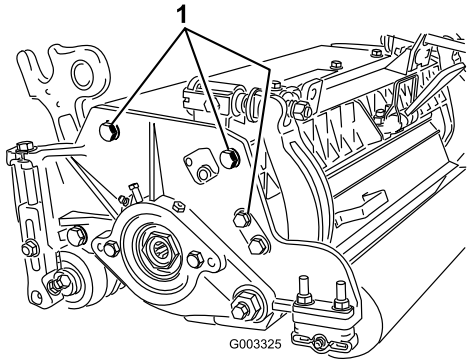


**Figuur 12**

1. Tapbouten voor montage van zijplaat

# Termen van maaihoogtetabel

## Maaihoogte-instelling

De gewenste maaihoogte.

## Basisinstelling van maaihoogte

De hoogte waarop de bovenrand van de snijbalk is ingesteld boven een gelijk oppervlak dat de onderkant van zowel de voor- als de achterrol raakt.

## Effectieve maaihoogte

Dit is de werkelijke hoogte waarop het gras is gemaaid. Voor een bepaalde basisinstelling van de maaihoogte zal de effectieve maaihoogte variëren afhankelijk van het type gras, het seizoen en de toestand van de grond. De instelling van de maaieenheid (agressiviteit van maaien, rollen, snijbalken, gemonteerde werktuigen, gazoncompensatie-instellingen enz.) heeft ook een invloed op de effectieve maaihoogte. Controleer regelmatig de effectieve maaihoogte met de Turf Evaluator, model 04399, om de gewenste basisinstelling van de maaihoogte te bepalen.

## Agressiviteit van maaistand

De agressiviteit van de maaistand van het maaidek heeft een duidelijke invloed op de prestaties van het maaidek. De agressiviteit van de maaistand slaat op de hoek van de snijplaat ten opzichte van de grond (Figuur 13).

De beste instelling van het maaidek hangt af van de gazonomstandigheden en de gewenste resultaten. Ervaring met het maaien van uw gazon bepaalt de beste instellingen. De agressiviteit van de maaistand kan tijdens het maaiseizoen aangepast worden aan de conditie van het gras.

Over het algemeen is een laag tot normaal agressieve instelling beter geschikt voor grassoorten voor het warme seizoen (bermuda-, paspalum-, zoysiagras), terwijl voor grassoorten voor het koele seizoen (agrostis, blue grass, rogge) een normaal tot hoog agressieve instelling vereist is. Bij een hoog agressieve instelling wordt meer gras gemaaid doordat de ronddraaiende messenkooi meer gras in de snijplaat trekt.

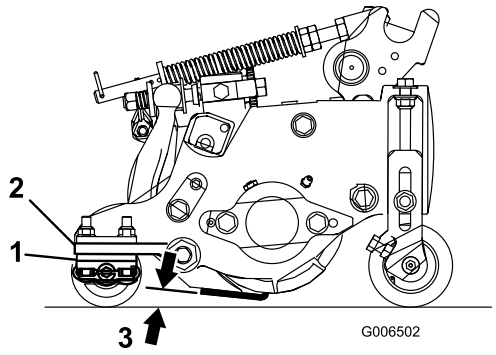


**Figuur 13**

1. Afstandsstukken, achter
2. Montageflens van zijplaat
3. Agressiviteit van maaistand

## Afstandsstukken, achter

Het aantal afstandsstukken achter bepaalt de agressiviteit van de maaistand van het maaidek. Bij een bepaalde maaihoogte verhoogt de plaatsing van extra afstandsstukken onder de montageflens op de zijplaat de agressiviteit van het maaidek. U dient de maaistand van alle maaidekken op een bepaalde machine dezelfde agressiviteit te geven (aantal afstandsstukken achter, onderdeelnr. 119-0626), want als dit niet het geval is, kan dit een negatief effect op het maairesultaat hebben (Figuur 13).

## Gazoncompensatie-instellingen

De gazoncompensatieveer zorgt ervoor dat het gewicht van de voorste naar de achterste roller wordt verplaatst. (Dit voorkomt dat er een golfpatroon in de grasmat ontstaat, ook wel bekend als 'bobbing'.)

**Belangrijk: Stel de veer af als het maaidek is gemonteerd aan de tractie-eenheid, recht naar voren wijst en is neergelaten op de vloer van de werkplaats.**

1. Monteer de borgpen in de achterste opening in de veerstang (Figuur 14).

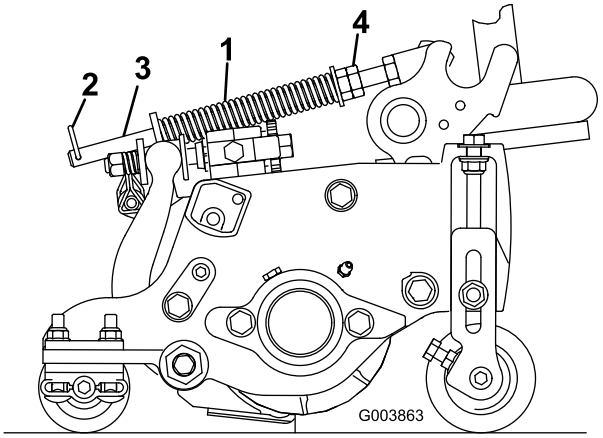


**Figuur 14**

1. Gazoncompensatieveer
2. Borgpen
3. Veerstang
4. Zeskantige moeren

2. Draai de zeskantige moeren op het voorste uiteinde van de veerstang vast totdat de lengte van de samengedrukte veer 12,7 cm bedraagt (Figuur 14).

   **Opmerking:** Als u werkt op oneffen terrein, moet de veer 1,3 cm langer zijn. De machine zal het grondoppervlak iets minder goed volgen.

   **Opmerking:** De gazoncompensatie-instelling dient opnieuw te worden ingesteld als de maaihoogte of de agressiviteit van de maaistand gewijzigd wordt.

## Kettingschakels

De plaats waar de hefarmketting vastzit, bepaalt de steekhoek van de achterrol (Figuur 15).

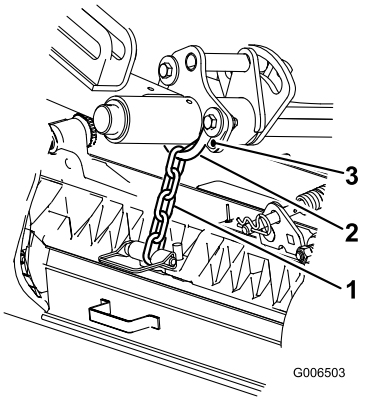


**Figuur 15**

1. Hefketting
2. U-beugel
3. Onderste opening

## Groomer

Dit is de aanbevolen maaihoogte als een groomer op het maaidek is gemonteerd.

# Maaihoogtetabel

| Maaihoogte-instelling | Agressiviteit van maaistand | Aantal afstandsstukken achter | Aantal kettingschakels | Met groomer gemonteerd |
|---|---|---|---|---|
| 0,64 cm | Laag<br>Normaal<br>Hoog | 0<br>0<br>1 | 3+<br>3+<br>3 | J<br>J<br>- |
| 0,95 cm | Laag<br>Normaal<br>Hoog | 0<br>1<br>2 | 4<br>3<br>3 | J<br>J<br>- |
| 1,27 cm | Laag<br>Normaal<br>Hoog | 0<br>1<br>2 | 4<br>3+<br>3 | J<br>J<br>J |
| 1,56 cm | Laag<br>Normaal<br>Hoog | 1<br>2<br>3 | 4<br>3<br>3 | J<br>J<br>- |
| 1,91 cm | Laag<br>Normaal<br>Hoog | 2<br>3<br>4 | 3+<br>3<br>3 | J<br>J<br>- |
| 2,22 cm | Laag<br>Normaal<br>Hoog | 2<br>3<br>4 | 4<br>3<br>3 | J<br>J<br>- |
| 2,54 cm | Laag<br>Normaal<br>Hoog | 3<br>4<br>5 | 3+<br>3<br>3 | J<br>J<br>- |
| 2,86 cm | Laag<br>Normaal<br>Hoog | 4<br>5<br>6 | 4<br>3<br>3 | -<br>-<br>- |
| 3,18 cm | Laag<br>Normaal<br>Hoog | 4<br>5<br>6 | 4<br>3<br>3 | -<br>-<br>- |
| 3,49 cm | Laag<br>Normaal<br>Hoog | 4<br>5<br>6 | 4<br>3<br>3 | -<br>-<br>- |
| 3,81 cm | Laag<br>Normaal<br>Hoog | 5<br>6<br>7 | 3+<br>3<br>3 | -<br>-<br>- |

+ Geeft aan dat de U-beugel op de hefarm in het onderste gat zit (Figuur 15).
* De set voor een hoge maaistand (onderdeelnr. 110-9600) moet gemonteerd zijn. De voorste maaihoogtebeugel moet in de bovenste opening in de zijplaat zijn geplaatst.

**Opmerking:** Door één ketting te veranderen, wordt de steek van de achterrol met 7,0 graden gewijzigd.

**Opmerking:** Door de U-beugel op de hefarm in de richting van het onderste gat te bewegen, wordt de steekhoek van de achterrol met 3,5 graden vergroot.

## De maaihoogte instellen

**Opmerking:** Voor maaihoogten van meer dan 2,54 cm moet de set voor een hoge maaistand worden gemonteerd.

1. Draai de borgmoeren los waarmee de maaihoogtebeugels zijn bevestigd aan de zijplaten van het maaidek (Figuur 16).

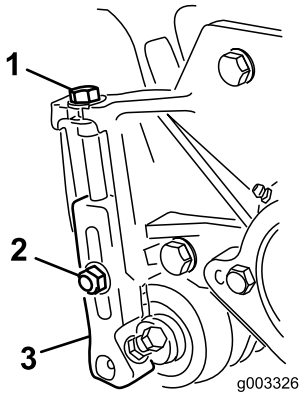


**Figuur 16**

1. Maaihoogtebeugel
2. Borgmoer
3. Stelschroef

2. Draai de moer op de hoogtelat los (Figuur 17) en draai de stelschroef naar de gewenste maaihoogte. De afstand tussen de onderkant van de schroefkop en de lat is de maaihoogte.

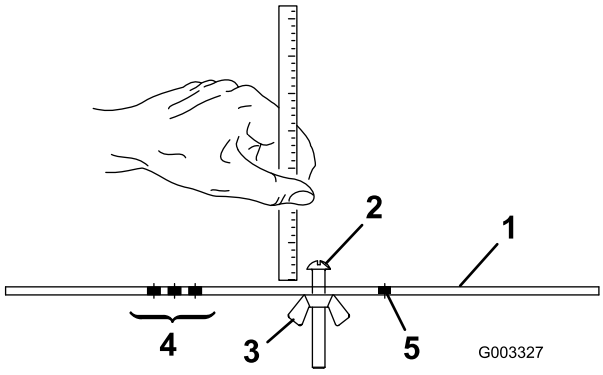


**Figuur 17**

1. Hoogtelat
2. Stelschroef voor maaihoogte
3. Moer
4. Openingen voor het instellen van het hoogtebereik van de groomer
5. Ongebruikte opening

3. Plaats de schroefkop op de snijrand van de snijplaat en laat de achterzijde van de lat op de achterrol rusten (Figuur 18).
4. Draai aan de stelschroef totdat de voorrol contact maakt met de hoogtelat (Figuur 18). Stel beide uiteinden van de rol af totdat de hele rol evenwijdig is aan de snijplaat.

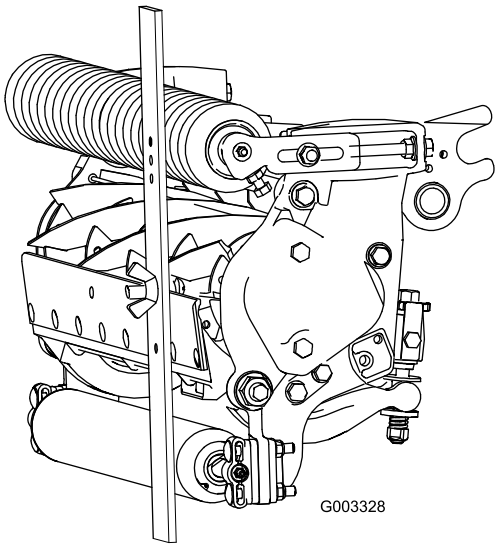


**Figuur 18**

**Belangrijk: Bij een correcte afstelling zullen de achter- en voorrol contact maken met de hoogtelat en zal de schroef goed tegen de snijplaat aan zitten. Hierdoor hebben beide uiteinden van de snijplaat dezelfde maaihoogte.**

5. Draai de moeren vast om de afstelling te borgen. Niet te vast zetten. Draai net zolang aan de moer totdat de ring geen speling meer heeft.

   Gebruik onderstaande tabel om te bepalen welke snijplaat het best geschikt is voor de gewenste maaihoogte.

**Snijplaat/maaihoogtetabel**

| Snijplaat | Onder-deelnr. | Hoogte snijplaatlip | Maaihoogte |
|---|---|---|---|
| Lage maaihoogte (optioneel) | 110-4084 | 5,6 mm | 6,4-12,7 mm |
| Premium lage maaihoogte (optioneel) | 125-2771 | 5,6 mm | 6,4-12,7 mm |
| EdgeMax® lage maaihoogte (optioneel) | 127-7132 | 5,6 mm | 6,4-12,7 mm |

| | | | |
|---|---|---|---|
| Uitgebreide lage maaihoogte (optioneel) | 120-1640 | 5,6 mm | 6,4-12,7 mm |
| Uitgebreide EdgeMax® lage maaihoogte (optioneel) | 119-4280 | 5,6 mm | 6,4-12,7 mm |
| EdgeMax® (productie) | 108-9095 | 6,9 mm | 9,5-38,1 mm |
| Standaard (optioneel) | 108-9096 | 6,9 mm | 9,5-38,1 mm |
| Heavy-duty (optioneel) | 110-4074 | 9,3 mm | 12,7-38,1 mm |

* Bij grassoorten voor het warme seizoen is mogelijk de snijbalk met lage maaihoogte nodig voor 12,7 mm en minder.

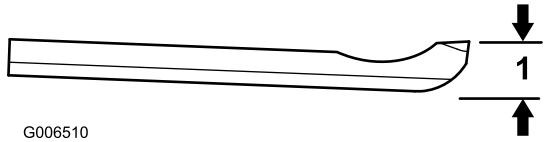


**Figuur 19**

1. Hoogte snijplaatlip *

## Eigenschappen van maaidek

Dit maaidek is voorzien van een systeem waarbij u met twee knoppen het contact tussen snijplaat en messenkooi kunt afstellen. Dit vereenvoudigt de afstellingsprocedure die is vereist om optimale maairesultaten te verkrijgen. Dankzij de nauwkeurige afstelling die mogelijk is met de twee stelknoppen/snijbalk, zal de machine zichzelf voortdurend slijpen waardoor de snijranden scherp blijven. Dit zorgt voor een goede maaikwaliteit en vermindert in aanzienlijke mate de noodzaak om de maaidekken routinematig te wetten.

## Dagelijkse afstelling van het maaidek

Elke dag voordat u gaat maaien of telkens als het nodig is, moet u controleren of het contact tussen de snijplaat en de messenkooi bij elk maaidek correct is afgesteld. **U moet dit controleren, ook al is de maaikwaliteit aanvaardbaar.**

1. Draai de messenkooi langzaam in de tegenovergestelde richting en luister of de messenkooi en de snijplaat contact maken.

   **Opmerking:** De stelknop heeft pallen waarmee elke aangegeven stand van de snijplaat telkens met 0,018 mm kan worden veranderd. Raadpleeg het onderdeel Contact tussen snijplaat en messenkooi afstellen.

2. Test de maaiprestaties door een lange strook maaitestpapier (Toro onderdeelnummer 125-5610) tussen de snijplaat en de messenkooi te steken, loodrecht op de snijplaat (Figuur 20). Draai de messenkooi traag naar voren. Het papier moet gesneden worden.

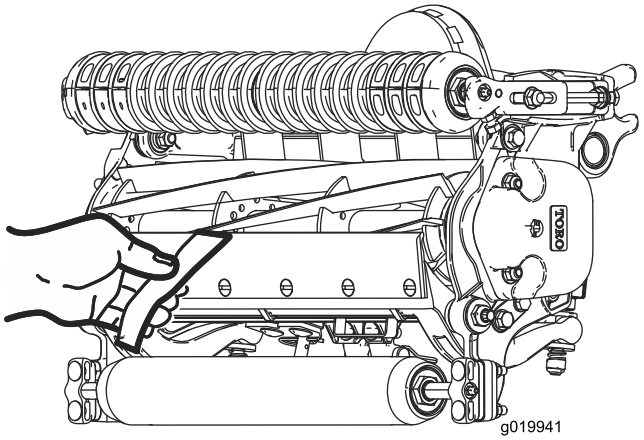


**Figuur 20**

**Opmerking:** Als het contact tussen de snijplaat en messenkooi te zwaar wordt, moet u de messen van het maaidek wetten, de voorrand van de snijplaat vernieuwen of de maaieenheid slijpen om de scherpe snijranden te krijgen die nodig zijn om met grote precisie te kunnen maaien (zie de handleiding Slijpen van Toro-maaimachine met messenkooien en roterende messen, documentnr. 09168 SL).

**Belangrijk: Zorg ervoor dat er altijd een licht contact tussen de snijplaat en de messenkooi is. Als u niet voor een licht contact zorgt, zullen de randen van de snijplaat en de messenkooi zichzelf onvoldoende slijpen en na enig gebruik bot worden. Als u het contact te zwaar afstelt, zullen de snijplaat en de messenkooi sneller of ongelijkmatig slijten, wat de maaikwaliteit ongunstig beïnvloedt.**

**Opmerking:** Na langdurig gebruik zal er uiteindelijk aan beide uiteinden van de snijplaat een groef ontstaan. Deze groeven moet u afronden of gelijk vijlen met de snijrand van de snijplaat ten behoeve van een soepele werking.

**Opmerking:** Na verloop van tijd moet de schuinte (Figuur 21) worden bijgevijld, omdat deze slechts gedurende 40% van de levensduur van de snijplaat meegaat.

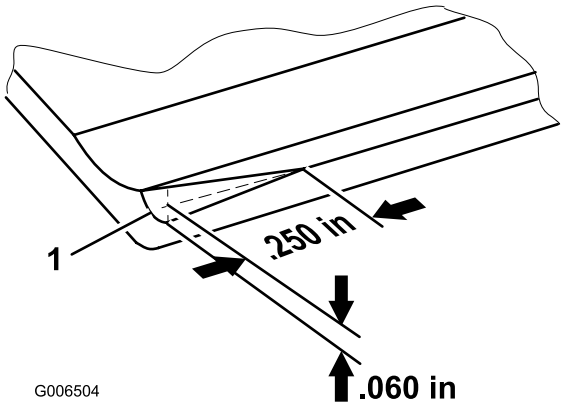


**Figuur 21**

**Opmerking:** Maak de invoerschuinte niet te groot omdat hierdoor het gras kluitjes kan gaan vormen.

# Onderhoud van de snijplaat

De onderhoudslimieten voor de snijplaat staan in de volgende tabel.

**Belangrijk: Als het maaidek wordt gebruikt met de snijplaat na de onderhoudslimiet, kan dit leiden tot een slecht maairesultaat en de snijplaat minder bestand tegen stoten maken.**

**Tabel met onderhoudslimiet voor snijplaat**

| Snijplaat | Onderdeelnr. | Hoogte snijplaatlip * | Onderhoudslimiet * | Slijphoeken Boven/voorhoek |
|---|---|---|---|---|
| Lage maaihoogte (optioneel) | 110-4084 | 5,6 mm | 4,8 mm | 5/5 graden |
| Premium laag (optioneel) | 125-2771 | 5,6 mm | 6,4-12,7 mm | 10/5 graden |
| EdgeMax® lage maaihoogte (optioneel) | 127-7132 | 5,6 mm | 6,4-12,7 mm | 10/5 graden |
| Uitgebreide lage maaihoogte (optioneel) | 120-1640 | 5,6 mm | 4,8 mm | 7/10 graden |
| Uitgebreide EdgeMax® lage maaihoogte (optioneel) | 119-4280 | 5,6 mm | 4,8 mm | 7/10 graden |
| EdgeMax® (productie) | 108-9095 | 6,9 mm | 4,8 mm | 5/5 graden |
| Standaard (optioneel) | 108-9096 | 6,9 mm | 4,8 mm | 5/5 graden |
| Heavy-duty (optioneel) | 110-4074 | 9,3 mm | 4,8 mm | 5/5 graden |

**Aanbevolen slijphoeken voor bovenkant en voorzijde snijplaat (Figuur 22)**

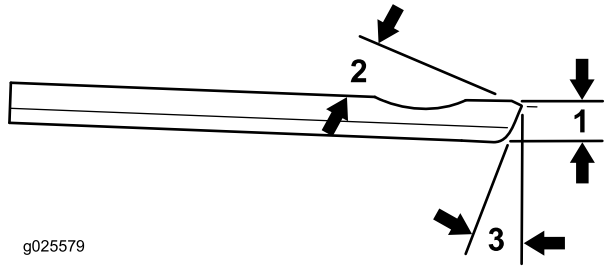


**Figuur 22**

1. Onderhoudslimiet voor snijplaat *
2. Slijphoek bovenkant
3. Slijphoek voorzijde

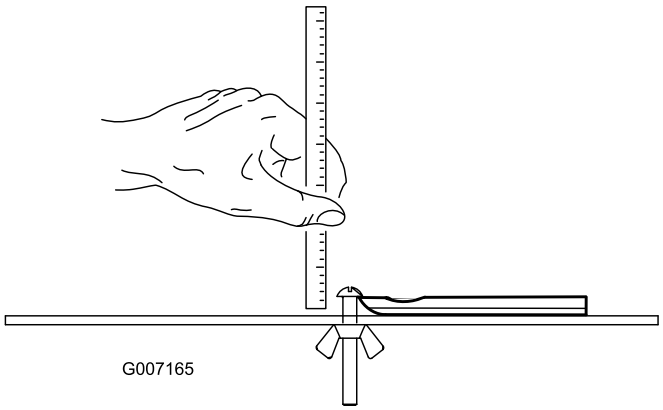


**Figuur 23**

**Opmerking:** Alle metingen voor de onderhoudslimiet van de snijplaat hebben betrekking op de onderkant van de snijplaat (Figuur 23)

# Onderhoud

## Smering

Elk maaidek is voorzien van 6 smeernippels (Figuur 24) die regelmatig moeten worden gesmeerd met nr. 2 smeervet voor algemene doeleinden op lithiumbasis.

De smeerpunten zijn voorrol (2), achterrol (2) en lager van messenkooi (2).

**Opmerking: Smeer de maaidekken onmiddellijk nadat u deze hebt gewassen. Hierdoor wordt het water afgevoerd uit de lagers en wordt hun levensduur verlengd.**

1. Veeg alle smeernippels af met een schone doek.
2. Spuit net zo lang vet in de nippels totdat er schoon vet uit de afdichtingen van de rol en de ontlastklep van het lager komt.
3. Neem overtollig vet op.

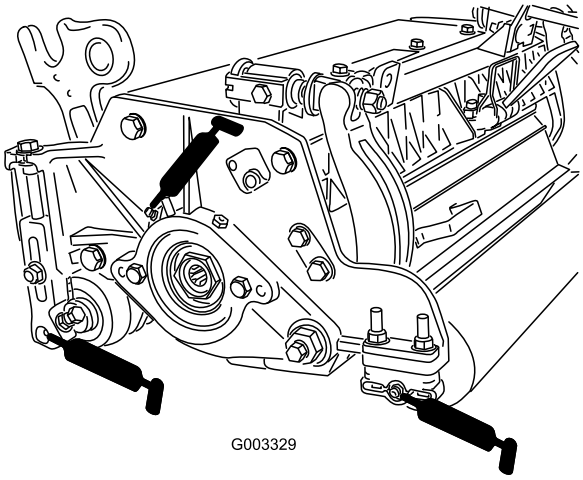


**Figuur 24**

Locatie van smeernippels aan de linkerkant

## De lagers van de messenkooi afstellen

Controleer regelmatig of er nog eindspeling op de messenkooi zit, zodat de lagers van de messenkooi lang meegaan. De lagers van de messenkooi kunnen als volgt worden gecontroleerd en afgesteld:

1. Draai de messenkooi en de snijplaat van elkaar af door de stelknoppen van de snijplaat (Figuur 25) naar links te draaien totdat er geen contact meer is.

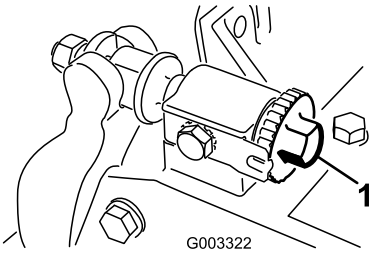


**Figuur 25**

1. Stelknop van snijplaat

2. Houd met een doek of dik gevoerde handschoen het mesblad vast en probeer de messen zijdelings te bewegen (Figuur 26).

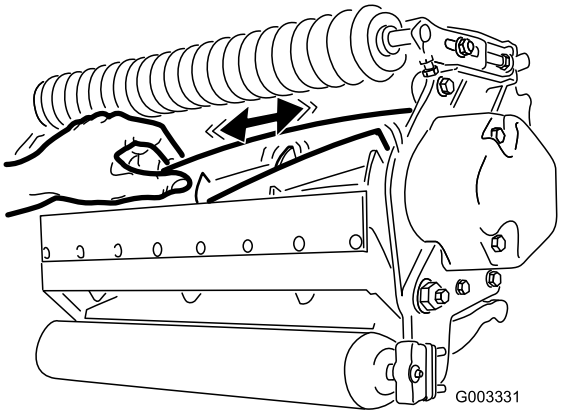


**Figuur 26**

3. Ga als volgt te werk, als er speling is:
   A. Draai de externe stelschroef los waarmee de stelmoer van het lager vastzit aan de lagerbehuizing aan de linkerkant van het maaidek (Figuur 27).

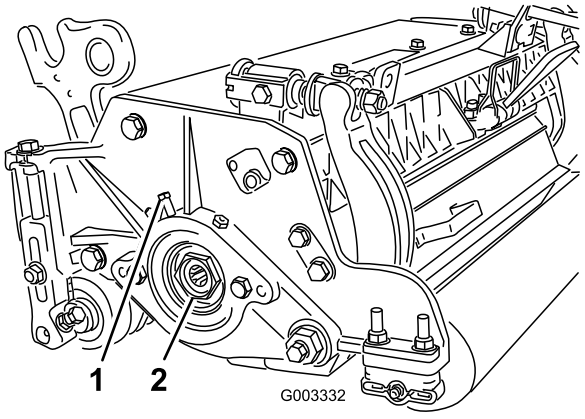


**Figuur 27**

1. Externe stelschroef
2. Stelmoer van lager

   B. Draai de stelmoer van het lager van de messenkooi met een dopsleutel van 1-3/8 inch langzaam vast totdat de messenkooi geen eindspeling meer heeft. Vervang de lagers van de messenkooi als u de speling niet kunt verhelpen met de stelmoer.

**Opmerking:** De lagers van de messenkooi hoeven niet voorbelast te worden. Als u de stelmoer van de lagers van de messenkooi te strak vastdraait, kunnen de lagers beschadigd raken.

4. Draai de stelschroef weer vast waarmee de stelmoer van het lager is bevestigd aan de lagerbehuizing. Vastdraaien met een torsie van 1,4-1,7 Nm.

# Onderhoud van de snijbalk

## De snijbalk verwijderen

1. Draai de stelschroeven van de snijbalk linksom om de snijbalk weg te trekken van de messenkooi (Figuur 28).

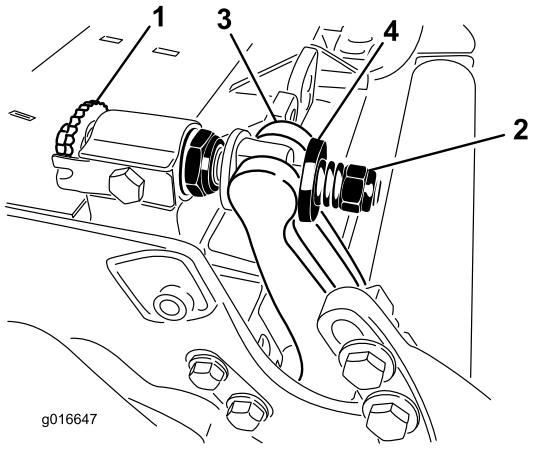


**Figuur 28**

1. Stelschroef van snijbalk
2. Veerspanningsmoer
3. Snijbalk
4. Ring

2. Draai de veerspanningsmoer uit totdat de ring niet meer tegen de snijbalk is geklemd (Figuur 28).
3. Draai de borgmoer van de snijbalkbout op beide zijden van de machine los (Figuur 29).

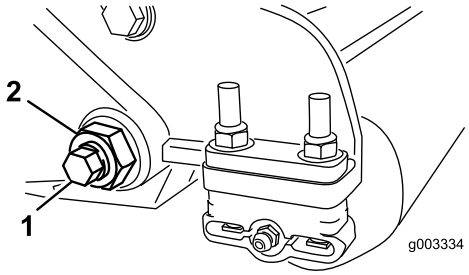


**Figuur 29**

1. Snijbalkbout
2. Borgmoer

4. Verwijder beide snijbalkbouten zodat de snijbalk omlaag kan worden getrokken en van de bout van de machine kan worden verwijderd (Figuur 29). Bewaar de 2 nylon ringen en de stalen ring op beide uiteinden van de snijbalk (Figuur 30).

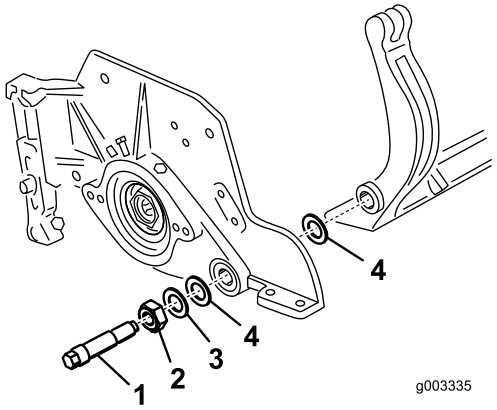


**Figuur 30**

1. Snijbalkbout
2. Moer
3. Stalen ring
4. Nylon ring

## De snijbalk monteren

1. Plaats de snijbalk en zorg ervoor dat de montagelippen zich tussen de drukring en de stelschroef van de snijbalk bevinden.
2. Zet de snijbalk vast aan beide zijplaten met de snijbalkbouten (moeren op de bouten) en 6 ringen. Plaats een nylon ring op beide zijden van de verdikking op de zijplaat. Plaats een stalen ring aan de buitenkant van de buitenste nylon ringen (Figuur 30). Draai de snijbalkbouten vast met een torsie van 27-36 N·m.
3. Draai de borgmoeren aan beide kanten gelijkmatig vast tot u de buitenste stalen ringen niet meer kunt draaien met de hand. Draai de borgmoeren dan los tot de buitenste stalen ringen net kunnen worden gedraaid met de hand, maar de snijbalk geen eindspeling vertoont. (Figuur 31).

**Opmerking:** De borgmoeren te vast draaien kan de zijplaten en de snijbalk vervormen, wat een invloed kan hebben op het contact tussen messenkooi en snijplaat.

**Opmerking:** Ringen aan de binnenkant mogen speelruimte hebben.

**Opmerking:** Draai de moer niet te vast, omdat anders de veer kan beschadigen.

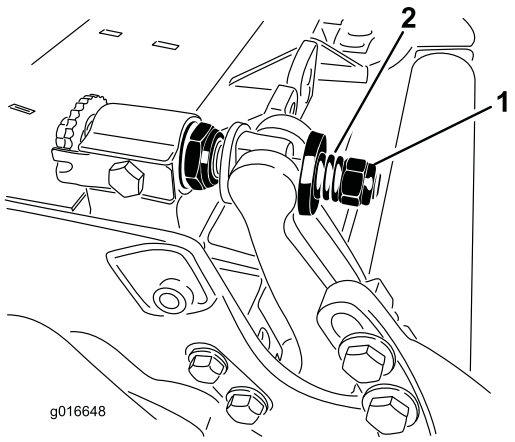


**Figuur 31**

1. Veerspanningsmoer
2. Veer

# Onderhoud uitvoeren aan de zwaar uitgevoerde tweepuntsafstelling (DPA)

1. Verwijder alle onderdelen (raadpleeg *Aanwijzingen voor montage* van DPA-set modelnr. 120-7230 en Figuur 32).
2. Breng Never Seize aan op de binnenkant van de plaats van de lager op het middelste frame van het maaidek (Figuur 32).
3. Lijn de pinnen van de flenslagers uit met de openingen in het frame en monteer de lagers (Figuur 32).
4. Monteer een golfring op de afstelas en schuif de afstelas in de flenslagers in het frame van het maaidek (Figuur 32).
5. Bevestig de afstelas met een platte ring en een borgmoer (Figuur 32). Haal de borgmoer aan met 20 tot 27 Nm.

   **Opmerking:** De afstelas van de snijbalk heeft linksdraaiende schroefdraad.
6. Breng Never Seize smeermiddel aan op de schroefdraad van de snijbalkstelschroef die in de afstelas gaat. Schroef de stelschroef van de snijbalk in de afstelas.
7. Monteer de geharde ring, veer en veerspanningsmoer losjes op de stelschroef.
8. Plaats de snijbalk en zorg ervoor dat de montagelippen zich tussen de ring en de stelschroef van de snijbalk bevinden.
9. Zet de snijbalk vast aan beide zijplaten met de snijbalkbouten (moeren op de bouten) en 6 ringen. Plaats een nylon ring op beide zijden van de verdikking op de zijplaat. Plaats een stalen ring op de buitenkant van beide nylon ringen (Figuur 32). Draai de bouten van de snijbalk vast met een torsie van 37-45 N·m. Draai de borgmoeren vast tot de buitenste stalen ring stopt met draaien en er geen eindspeling meer is, maar draai de moeren niet te vast en zorg ervoor dat de zijplaten niet vervormen. De ringen aan de binnenkant mogen speelruimte hebben (Figuur 30).
10. Draai de moer van elke snijbalkafsteller vast tot de drukveer volledig ingedrukt is. Draai vervolgens de moer een halve slag los (Figuur 31).
11. Herhaal deze procedure aan de andere kant van de eenheid.
12. Stel het contact tussen snijplaat en messenkooi af.

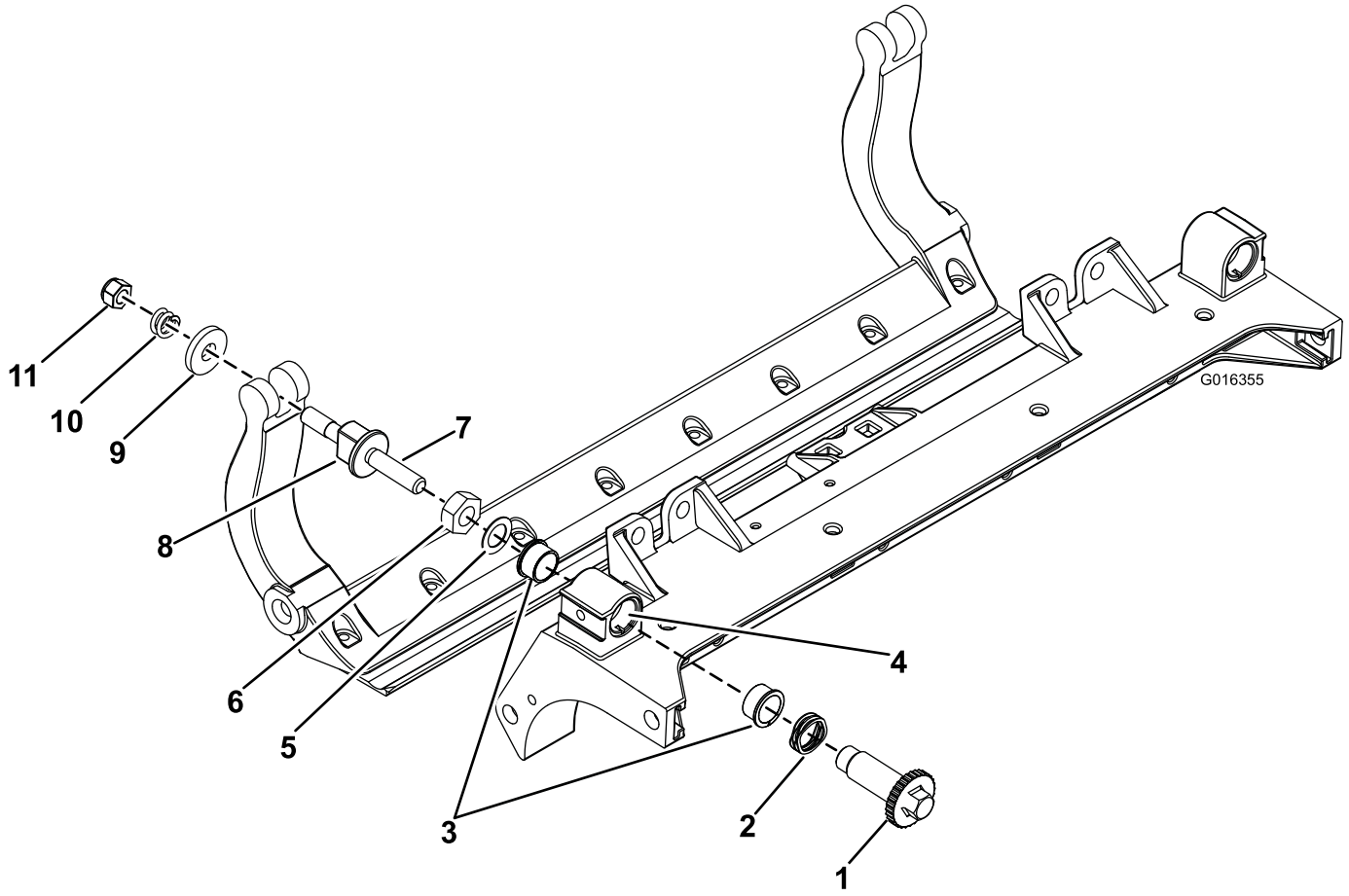


**Figuur 32**

1. Afstelas
2. Golfring
3. Flenslager
4. Breng hier Never Seize aan
5. Platte ring
6. Borgmoer
7. Breng hier Never Seize aan
8. Stelschroef van snijbalk
9. Geharde ring
10. Drukveer
11. Veerspanningsmoer

# Onderhoud van de rol

Er zijn een revisieset voor de rol (onderdeelnr. 114-5430) en een gereedschapsset voor revisie van de rol (onderdeelnr. 115-0803) (Figuur 33) verkrijgbaar om de rol een onderhoudsbeurt te geven. De revisieset bevat alle lagers, lagermoeren en binnen- en buitenpakkingen die nodig zijn om een rol te reviseren. De gereedschapsset bevat alle werktuigen en montage-instructies die nodig zijn om een rol te reviseren met de revisieset. Zie de onderdelencatalogus of neem contact op met uw Toro-dealer als u hulp nodig heeft.

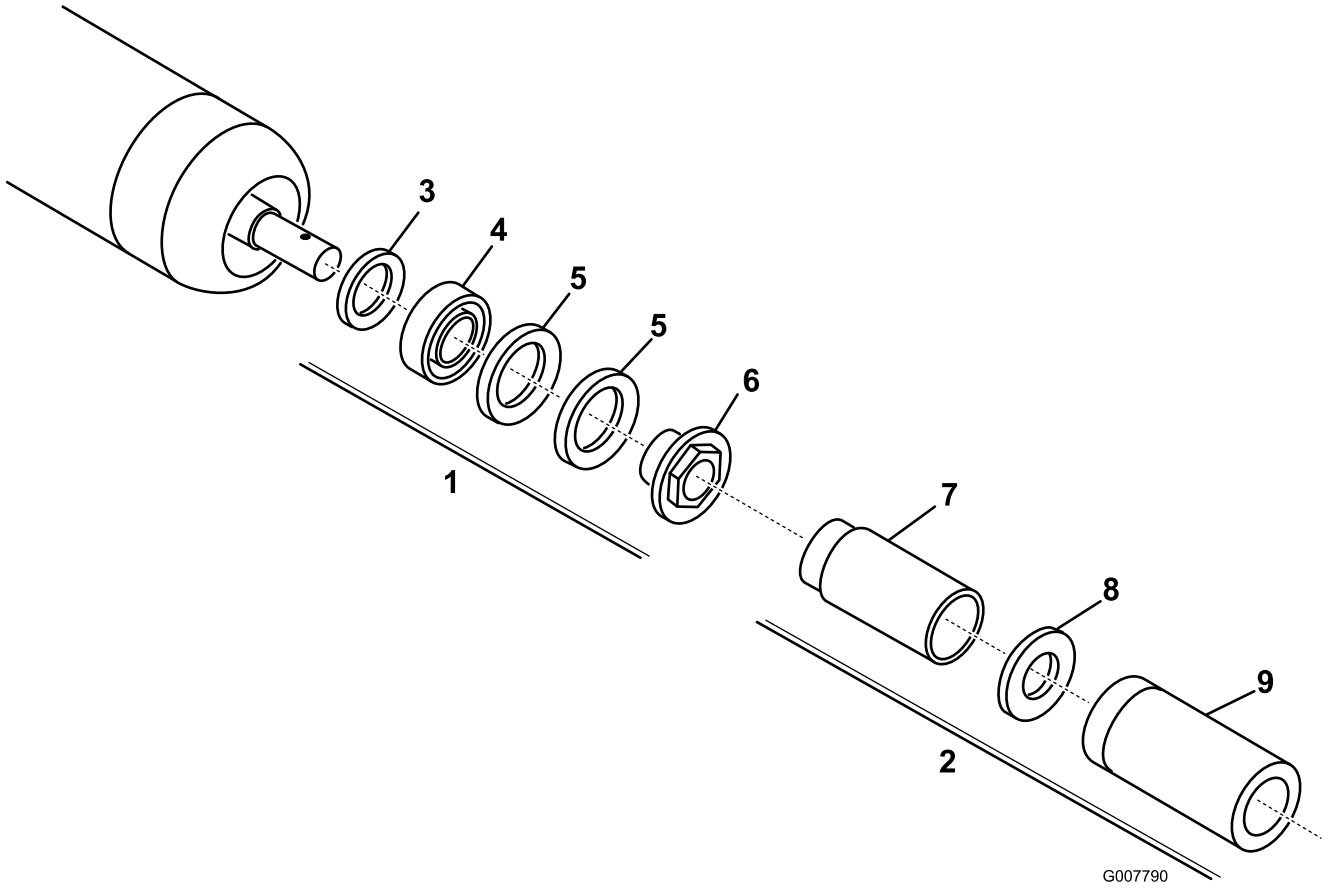


**Figuur 33**

1. Revisieset (onderdeel. 114-5430)
2. Gereedschapsset voor revisie van de rol (onderdeelnr. 115-0803)
3. Binnenpakking
4. Lager
5. Buitenpakking
6. Lagermoer
7. Gereedschap voor binnenpakking
8. Ring
9. Gereedschap voor lager/buitenpakking

# Inbouwverklaring

The Toro Company, 8111 Lyndale Ave. South, Bloomington, MN, VS verklaart dat de volgende eenheid/eenheden voldoet/voldoen aan de vermelde richtlijnen als ze volgens de bijgeleverde instructies gemonteerd worden op bepaalde Toro-machines, zoals beschreven in de relevante conformiteitsverklaringen.

| Modelnr.: | Serienr.: | Productbeschrijving | Factuuromschrijving | Algemene omschrijving | Richtlijn |
|---|---|---|---|---|---|
| 03694 | 313000001 en hoger | DPA-maaidek met 8 messen en messenkooi van 12,7 cm, Reelmaster 5210/5410-serie tractie-eenheid | 5in-8 BLADE DPA-RADIAL | DPA maaidek met 8 messen (R) | 2006/42/EG |
| 03695 | 313000001 en hoger | DPA-maaidek met 11 messen en messenkooi van 12,7 cm, Reelmaster 5210/5410-serie tractie-eenheid | 5" 11 BLADE DPA CUTTING UNIT | DPA maaidek met 11 messen (R) | 2006/42/EG |

De relevante technische documentatie werd samengesteld in overeenstemming met Deel B van Bijlage VII van richtlijn 2006/42/EG.

Wij beloven op vraag van nationale overheden relevante informatie over deze gedeeltelijk afgewerkte machine over te dragen. Dit zal gebeuren via elektronische weg.

Deze machine mag pas in werking worden gesteld als deze geïntegreerd is in een goedgekeurd Toro-model zoals beschreven in de toegevoegde conformiteitsverklaring en in overeenstemming met alle instructies, waardoor men ervan kan uitgaan dat deze in overeenstemming is met alle relevante richtlijnen.

Gecertificeerd:



David Klis
Sr. Engineering Manager
8111 Lyndale Ave. South
Bloomington, MN 55420, USA
May 29, 2012

Technisch contactpersoon EU:

Peter Tetteroo
Toro Europe NV
B-2260 Oevel-Westerloo
Belgium

Tel. 0032 14 562960
Fax 0032 14 581911

# Lijst met internationale dealers

| Dealer: | Land: | Telefoonnummer: | Dealer: | Land: | Telefoonnummer: |
|---|---|---|---|---|---|
| Agrolanc Kft | Hongarije | 36 27 539 640 | Maquiver S.A. | Colombia | 57 1 236 4079 |
| Balama Prima Engineering Equip. | Hongkong | 852 2155 2163 | Maruyama Mfg. Co. Inc. | Japan | 81 3 3252 2285 |
| B-Ray Corporation | Korea | 82 32 551 2076 | Mountfield a.s. | Tsjechië | 420 255 704 220 |
| Casco Sales Company | Puerto Rico | 787 788 8383 | Mountfield a.s. | Slowakije | 420 255 704 220 |
| Ceres S.A. | Costa Rica | 506 239 1138 | Munditol S.A. | Argentinië | 54 11 4 821 9999 |
| CSSC Turf Equipment (pvt) Ltd. | Sri Lanka | 94 11 2746100 | Norma Garden | Rusland | 7 495 411 61 20 |
| Cyril Johnston & Co. | Noord-Ierland | 44 2890 813 121 | Oslinger Turf Equipment S.A. | Ecuador | 593 4 239 6970 |
| Cyril Johnston & Co. | Ierland | 44 2890 813 121 | Oy Hako Ground and Garden Ab | Finland | 358 987 00733 |
| Equiver | Mexico | 52 55 539 95444 | Parkland Products Ltd. | Nieuw-Zeeland | 64 3 34 93760 |
| Femco S.A. | Guatemala | 502 442 3277 | Perfetto | Polen | 48 61 8 208 416 |
| ForGarder OU | Estland | 372 384 6060 | Pratoverde SRL. | Italië | 39 049 9128 128 |
| G.Y.K. Company Ltd. | Japan | 81 726 325 861 | Prochaska & Cie | Oostenrijk | 43 1 278 5100 |
| Geomechaniki of Athens | Griekenland | 30 10 935 0054 | RT Cohen 2004 Ltd. | Israël | 972 986 17979 |
| Golf international Turizm | Turkije | 90 216 336 5993 | Riversa | Spanje | 34 9 52 83 7500 |
| Guandong Golden Star | China | 86 20 876 51338 | Lely Turfcare | Denemarken | 45 66 109 200 |
| Hako Ground and Garden | Zweden | 46 35 10 0000 | Solvert S.A.S. | Frankrijk | 33 1 30 81 77 00 |
| Hako Ground and Garden | Noorwegen | 47 22 90 7760 | Spypros Stavrinides Limited | Cyprus | 357 22 434131 |
| Hayter Limited (U.K.) | Verenigd Koninkrijk | 44 1279 723 444 | Surge Systems India Limited | India | 91 1 292299901 |
| Hydroturf Int. Co Dubai | Verenigde Arabische Emiraten | 97 14 347 9479 | T-Markt Logistics Ltd. | Hongarije | 36 26 525 500 |
| Hydroturf Egypt LLC | Egypte | 202 519 4308 | Toro Australia | Australië | 61 3 9580 7355 |
| Irrimac | Portugal | 351 21 238 8260 | Toro Europe NV | België | 32 14 562 960 |
| Irrigation Products Int'l Pvt Ltd. | India | 0091 44 2449 4387 | Valtech | Marokko | 212 5 3766 3636 |
| Jean Heybroek BV | Nederland | 31 30 639 4611 | Victus Emak | Polen | 48 61 823 8369 |

## Privacyverklaring voor Europa

De informatie die Toro verzamelt
Toro Warranty Company (Toro) respecteert uw privacy. Om uw aanspraak op garantie te behandelen en contact met u op te nemen in het geval van een terugroepactie vragen wij om bepaalde persoonlijke informatie, hetzij direct of via uw lokale Toro-dealer.

Het Toro garantiesysteem wordt gehost op servers in de Verenigde Staten, waar de privacywet mogelijk niet dezelfde bescherming biedt als in uw land.

DOOR UW PERSOONLIJKE GEGEVENS MET ONS TE DELEN STEMT U IN MET DE VERWERKING VAN UW PERSOONLIJKE GEGEVENS ZOALS BESCHREVEN IN DEZE PRIVACYVERKLARING.

Hoe Toro informatie gebruikt
Toro kan uw persoonsgegevens gebruiken om uw aanspraak op garantie te behandelen, contact met u op te nemen in het geval van een terugroepactie, of voor een ander doeleinde waarvan we u op de hoogte brengen. Toro kan uw informatie delen met zijn afdelingen, dealers of andere zakenpartners in verband met deze activiteiten. We verkopen uw persoonsgegevens niet aan andere bedrijven. We behouden ons het recht voor om persoonsgegevens te delen teneinde te voldoen aan geldende wetten en verzoeken van de aangewezen autoriteiten, opdat wij onze systemen naar behoren kunnen gebruiken of met het oog op onze eigen bescherming of die van andere gebruikers.

Behoud van uw persoonlijke gegevens
Wij bewaren uw persoonlijke gegevens zo lang als dat nodig is voor de doeleinden waarvoor ze oorspronkelijk werden verzameld of voor andere legitieme doeleinden (zoals naleving van voorschriften), of zo lang als vereist is door de van toepassing zijnde wet.

Toro's engagement voor de beveiliging van uw persoonlijke gegevens.
We nemen redelijke voorzorgen om uw persoonlijke gegevens te beschermen. We proberen bovendien de nauwkeurigheid en geldigheid van persoonlijke gegevens te waarborgen.

Toegang tot en aanpassing van uw persoonlijke gegevens
Als u toegang wenst tot uw persoonlijke gegevens of deze wilt aanpassen, gelieve dan een e-mail te sturen naar legal@toro.com.

## Australische consumentenwet

Australische klanten kunnen voor informatie over de Australische consumentenwet (Australian Consumer Law) terecht bij de lokale Toro-dealer of ze kunnen deze informatie in de doos vinden.

# De Algemene Garantiebepalingen voor Toro-producten

Beperkte garantie van twee jaar

### Voorwaarden en producten waarvoor de garantie geldt

De Toro Company en de hieraan gelieerde onderneming, Toro Warranty Company, bieden krachtens een overeenkomst tussen beide ondernemingen gezamenlijk de garantie dat uw Toro-product (hierna: het 'product') gedurende twee jaar of 1500 bedrijfsuren* vrij van materiaalgebreken of fabricagefouten is, met dien verstande dat hierbij de kortste periode moet worden aangehouden. Deze garantie geldt voor alle producten met uitzondering van beluchters (zie de afzonderlijke garantieverklaringen voor deze producten). In een geval waarin de garantie van toepassing is, zullen wij het product kosteloos repareren en ook niet de kosten van diagnose, arbeid, onderdelen en transport in rekening brengen. De garantie gaat in op de datum waarop het product is geleverd aan de oorspronkelijke koper.
* Producten uitgerust met een urenteller.

### Aanwijzingen voor aanvraag van garantieservice

U dient contact op te nemen met de distributeur van commerciële producten of erkende dealer bij wie u het product heeft gekocht, zodra u denkt dat er sprake is van een geval waarop de garantie van toepassing is. Als het u moeite kost een distributeur of erkende dealer te vinden of vragen hebt over rechten of plichten met betrekking tot de garantie, kunt u contact met ons opnemen op:

Toro Commercial Products Service Department
Toro Warranty Company
8111 Lyndale Avenue South
Bloomington, MN 55420-1196, VS

+1–952–888–8801 of +1–800–952–2740

E-mail: commercial.warranty@toro.com

### Plichten van de eigenaar

Als eigenaar van het product bent u verantwoordelijk voor de vereiste onderhouds- en afstelwerkzaamheden die worden vermeld in de *Gebruikershandleiding.* Indien u nalaat de vereiste onderhouds- en afstelwerkzaamheden uit te voeren, kan dit aanleiding zijn een aanspraak op garantie af te wijzen.

### Zaken en gevallen die niet onder de garantie vallen

Niet alle storingen of defecten van het product die plaatsvinden tijdens de garantieperiode zijn materiaalgebreken of fabricagefouten. Buiten deze garantie vallen:

- Defecten als gevolg van het gebruik van andere dan originele Toro-onderdelen, of als gevolg van de montage en gebruik van additionele, gewijzigde of niet van Toro afkomstige accessoires en producten. De fabrikant van deze artikelen kan een afzonderlijke garantie verstrekken.
- Defecten als gevolg van nalatigheid om aanbevolen onderhouds en/of afstelwerkzaamheden te verrichten. Als u uw Toro-product niet goed onderhoudt volgens de lijst met aanbevolen onderhoudswerkzaamheden in de *Gebruikershandleiding* kan dit ertoe leiden dat garantieclaims worden afgewezen.
- Defecten als gevolg van verkeerd, achteloos of roekeloos gebruik van het product.
- Onderdelen die onderhevig zijn aan slijtage door gebruik, tenzij deze gebreken vertonen. Voorbeelden van onderdelen die slijten of worden verbruikt tijdens een normaal gebruik van het product zijn onder meer, maar niet uitsluitend: remblokken en remvoeringen, koppelingsvoeringen, maaimessen, messenkooien, rollen en lagers (verzegeld of smeerbaar), snijplaten, bougies, zwenkwielen en zwenkwiellagers, banden, filters, drijfriemen en sommige onderdelen van spuitmachines zoals membranen, spuitdoppen, afsluitkleppen en dergelijke.
- Defecten veroorzaakt door externe invloeden. Externe invloeden zijn onder meer, maar niet uitsluitend: weersomstandigheden, wijze van opslag, verontreiniging, gebruik van niet-goedgekeurde brandstoffen, koelvloeistoffen, smeermiddelen, additieven, meststoffen, water, chemicaliën en dergelijke.
- Storingen of gebrekkige prestaties die het gevolg zijn van het gebruik van brandstoffen (bv. benzine, diesel of biodiesel) die niet voldoen aan hun respectievelijke industriestandaarden.
- Normale geluidssterkte, trillingen, slijtage en achteruitgang.
- Normale slijtage omvat onder meer, maar niet uitsluitend: schade aan stoelen als gevolg van slijtage of afschuring, afgebladderde verfoppervlakken, beschadigde stickers en krassen op ruiten.

### Onderdelen

Garantie wordt verleend op onderdelen die moeten worden vervangen in het kader van het vereiste onderhoud, gedurende de garantieperiode tot hun geplande vervanging. Een onderdeel dat uit hoofde van de garantie is vervangen, komt voor de duur van de oorspronkelijke productgarantie in aanmerking voor de garantie en wordt eigendom van Toro. Toro neemt de uiteindelijke beslissing of een onderdeel of een groep van onderdelen wordt gerepareerd of vervangen. Toro mag voor garantiereparaties in de fabriek gereviseerde onderdelen gebruiken.

### Garantie semitractieaccu en lithiumionaccu:

Semitractieaccu's en lithiumionaccu's hebben een specifiek totaal aantal kilowatturen die zij tijdens hun levensduur kunnen leveren. De gebruikte technieken voor het bedienen, opladen en onderhouden van de accu kan leiden tot een langere of kortere levensduur van de accu. Als de accu's in dit product worden gebruikt, zal hun bruikbaarheid tussen de oplaadintervallen langzaam verminderen totdat zij volledig uitgeput zijn. Vervanging van een accu die is uitgeput als gevolg van normaal gebruik, is de verantwoordelijkheid van de eigenaar van het product. Een accu moet soms tijdens de normale garantieperiode op kosten van de eigenaar worden vervangen. Opmerking: (alleen lithiumionaccu): een lithiumionaccu heeft een gedeeltelijke proratagarantie die loopt van jaar 3 tot jaar 5 en die gebaseerd is op de tijd die de accu al dienst heeft gedaan en de gebruikte kilowatturen. Raadpleeg de *Gebruikershandleiding* voor meer informatie.

### Onderhoud is ten koste van de eigenaar

Opvoeren van de motor, smeren, reinigen en waxen, het vervangen van filters, koelvloeistof en het uitvoeren van aanbevolen onderhoudswerkzaamheden behoren tot de gebruikelijke werkzaamheden die nodig zijn voor Toro-producten en die voor rekening van de eigenaar zijn.

### Algemene voorwaarden

Op grond van deze garanties mogen reparaties uitsluitend worden uitgevoerd door een erkende Toro-dealer.

**The Toro Company en de Toro Warranty Company zijn niet aansprakelijk voor indirecte of bijkomende schade of gevolgschade in samenhang met het gebruik van de Toro-producten die onder deze garantie vallen, inclusief de kosten of uitgaven voor de levering van vervangen materiaal of diensten gedurende een redelijke periode van onbruikbaarheid of buitengebruikstelling tijdens de uitvoering van reparatiewerkzaamheden op grond van deze garantie. Met uitzondering van de emissiegarantie waarnaar hieronder, indien van toepassing, wordt verwezen, bestaat er geen andere expliciete garantie. Alle impliciete garanties van verkoopbaarheid of geschiktheid voor gebruik zijn beperkt tot de duur van deze expliciete garantie.**

Sommige staten laten geen uitsluiting van incidentele of voortvloeiende schade toe, noch beperkingen van de duur van geïmpliceerde garanties. De bovenstaande uitsluitingen en beperkingen zijn daarom mogelijk niet op u van toepassing. Deze garantie geeft u specifieke juridische rechten; daarnaast kunt u beschikken over andere rechten die per land kunnen verschillen.

### Opmerking met betrekking tot de garantie op de motor:

Het emissiecontrolesysteem op uw product kan vallen onder de dekking van een afzonderlijke garantie die tegemoetkomt aan de eisen van de Amerikaanse Environmental Protection Agency (EPA) en/of de California Air Resources Board (CARB). De beperkingen van de bedrijfsuren die hierboven zijn genoemd, gelden niet voor de garantie op het emissiecontrolesysteem. Zie de garantieverklaring voor het controlesysteem van de emissie van de motor in de Gebruikershandleiding van uw product of in het documentatiemateriaal van de fabrikant van de motor voor nadere bijzonderheden

### Andere landen dan de Verenigde Staten en Canada

Kopers van Toro-producten die zijn geëxporteerd uit de Verenigde Staten of Canada, moeten contact opnemen met hun Toro Distributeur (Dealer) voor de garantiebepaling die in hun land, provincie of staat van toepassing zijn. Als u om een of andere reden ontevreden bent over de service van uw distributeur of moeilijk informatie over de garantie kunt krijgen, verzoeken wij u contact op te nemen met de Toro-importeur.