Form No. 3392-140 Rev A

TORO®

Count on it.

Käyttöopas

Oikea/vasen tasaajasarja

68,5 cm:n Reelmaster® 7000–D DPA -leikkuuyksiköille

Mallinro: 03713

Mallinro: 03714

Rekisteröi tuotteesi osoitteessa www.Toro.com.
Käännös alkuperäisestä tekstistä (FI)

CE

3392-140 A

⚠ VAARA

KALIFORNIA
Lakiesityksen 65 mukainen varoitus

Tämä tuote sisältää kemikaaleja, jotka Kalifornian osavaltion tietojen mukaan aiheuttavat syöpää, synnynnäisiä epämuodostumia tai lisääntymiseen liittyvää haittaa.

Tämän tuotteen moottorin tuottamat pakokaasut sisältävät kemikaaleja, jotka Kalifornian osavaltion tietojen mukaan aiheuttavat syöpää, synnynnäisiä epämuodostumia tai muuta lisääntymiseen liittyvää haittaa.

Tämä tuote on soveltuvien eurooppalaisten direktiivien mukainen. Lisätietoja on tämän julkaisun lopussa olevassa liittämisvakuutuksessa.

Laite on suojattu yhdellä tai useammalla seuraavista patenteista: Yhdysvaltain patentit 7 337 601 ja 7 775 025

Johdanto

Takarullan harjasarjat asennetaan ajoleikkurin kelaleikkureihin. Ne on tarkoitettu ammattimaiseen kaupalliseen käyttöön. Niiden tärkein tarkoitus on hoitaa puistojen, urheilukenttien ja kaupallisten kiinteistöjen viheralueita.

Lue nämä tiedot huolellisesti, jotta oppisit käyttämään ja huoltamaan laitetta asianmukaisesti sekä välttämään tapaturmia ja tuotevaurioita. Olet itse vastuussa tuotteen asianmukaisesta ja turvallisesta käytöstä.

Voit ottaa yhteyden Toroon suoraan osoitteessa www.Toro.com, jos tarvitset tuoteturvallisuuteen ja käyttökoulutukseen liittyviä materiaaleja, tietoja lisävarusteista tai lähimmästä jälleenmyyjästä tai haluat rekisteröidä tuotteesi.

Aina kun tarvitset huoltoa, alkuperäisiä Toro-varaosia tai lisätietoja, ota yhteys valtuutettuun huoltoliikkeeseen tai Toron asiakaspalveluun. Ota tällöin tuotteen malli- ja sarjanumerot valmiiksi esiin. Numerot on painettu kuljetuslaatikkoon. Kirjoita numerot annettuun tilaan.

Mallinro: _____

Sarjanro: _____

Tässä käyttöoppaassa esiintyvä varoitusmerkintä (Kuva 1) ilmaisee vaaratilannetta, josta saattaa olla seurauksena vakava tapaturma tai jopa kuolema, jos suositellut varotoimenpiteet laiminlyödään.



Kuva 1

1. Varoitusmerkintä

Tässä käyttöoppaassa tärkeitä tietoja korostetaan myös kahdella termillä. **Tärkeää** osoittaa mekaanisia erikoistietoja ja **Huomautus** korostaa erityisesti huomioitavia yleistietoja.

Sisältö

Turvaohjeet 3
Turvalliset käyttötavat 3
Käyttöönotto 4
Käyttöönottoon tarvittavat työkalut 4
Tasaajan asennus 5
Harjasarjan asennus (lisävaruste) 16
Käyttö 17
Tasauskorkeuden säätö 17
Tasaajan toiminnan testaus 19
Kunnossapito 20
Puhdistus 20
Voitelu 20
Terien tarkastus 20
Tasaajan hihnapyörän/hihnan kohdistus 20
Vianetsintä: tasaaja juuttuu 21

© 2015—The Toro® Company

8111 Lyndale Avenue South
Bloomington, MN 55420

Toron WWW-sivusto osoitteessa www.Toro.com.
Painettu Yhdysvalloissa.
Kaikki oikeudet pidätetään

Turvaohjeet

Tämä kone on suunniteltu standardin EN ISO 5395:2013 mukaisesti.

Turvalliset käyttötavat

- Lue ja sisäistä kaikki ajoyksikön ja leikkuuyksikön käyttöoppaan ohjeet ja noudata niitä ennen tasaajan käyttöä.
- Lue ja sisäistä kaikki tämän käyttöoppaan ohjeet ennen tasaajan käyttöä ja noudata niitä.
- Älä koskaan anna leikkuuyksikköjä lasten käyttöön. Älä anna aikuisten käyttää ajoyksikköä tai leikkuuyksikköjä ilman asianmukaista opastusta. Vain koulutetut käyttäjät, jotka ovat lukeneet tämän käyttöoppaan, saavat käyttää leikkuuyksikköjä.
- Älä koskaan käytä leikkuuyksikköjä lääkkeiden tai alkoholin vaikutuksen alaisena.
- Älä poista suojuksia tai turvalaitteita. Jos jokin suojus, turvalaite tai kilpi on epäselvä tai vahingoittunut, korjaa tai vaihda se ennen laitteen käyttämistä. Kiristä lisäksi kaikki löysät mutterit, pultit ja ruuvit, jotta leikkuuyksikkö on turvallisessa käyttökunnossa.
- Käytä tukevia liukastumisen estäviä jalkineita. Älä käytä leikkuuyksikköä sandaaleissa, tennis- tai lenkkitossuissa tai shortseissa. Älä käytä löysiä vaatteita, jotka voivat tarttua liikkuviin osiin. Käytä pitkiä housuja ja lujatekoisia kenkiä. On suositeltavaa käyttää suojalaseja, turvakenkiä ja kypärää, ja jotkin paikalliset turvamääräykset ja vakuutussäädökset jopa edellyttävät niiden käyttämistä.
- Poista kaikki roskat ja muut esineet, jotka voisivat tarttua leikkuuyksikön teriin ja sinkoutua niistä. Pidä kaikki sivulliset leikkuualueen ulkopuolella.
- Jos terät osuvat johonkin tai leikkuuyksikkö tärisee epänormaalisti, pysähdy ja sammuta moottori. Tarkasta, ettei leikkuuyksikössä ole vaurioituneita osia. Korjaa kaikki vahingoittuneet osat, ennen kuin käynnistät leikkuuyksikön uudelleen.
- Laske leikkuuyksiköt maahan ja irrota virta-avain virtalukosta, kun kone jätetään ilman valvontaa.
- Varmista leikkuuyksikköjen ja tasaajien turvallinen käyttökunto tarkistamalla, että pultit, ruuvit ja mutterit on kunnolla kiristetty.
- Irrota avain virtalukosta, jotta moottori ei käynnisty vahingossa koneen huollon, säätöjen tai varastoinnin aikana.
- Salamanisku voi aiheuttaa vakavan loukkaantumisen tai hengenvaaran. Jos alueella on ukonilma, konetta ei saa käyttää. Tällöin on hakeuduttava suojaan.
- Tee vain tässä käyttöoppaassa kuvattuja kunnossapitotoimia. Jos kone vaatii suurehkoja korjauksia tai jos tarvitset apua, ota yhteys valtuutettuun Toro-jälleenmyyjään.
- Varmista paras mahdollinen suorituskyky ja turvallisuus käyttämällä aina alkuperäisiä Toro-varaosia ja -lisävarusteita. **Älä käytä muiden valmistajien osia ja lisävarusteita.** Toro-merkintä takaa osien aitouden. Muiden kuin The Toro® Companyn hyväksymien varaosien ja lisävarusteiden käyttö saattaa aiheuttaa takuun raukeamisen.

Käyttöönotto

Irralliset osat

Tarkista alla olevasta taulukosta, että kaikki osat on toimitettu.

Kuvaus	Määrä	Käyttökohde
45 asteen rasvanippa	1	Asenna tasaaja
Leikkuukorkeuskannatin, oikea	1	
Leikkuukorkeuskannatin, vasen	1	
Laippalukkomutteri, 3/8 tuumaa	2	
Uraholkki	1	
Tasaajan akselikokoonpano	1	
Aluslaatta (tarvittaessa hihnan säätöön)	1	
Kuusiokantaruuvi, 3/8 × 1 tuumaa	4	
Tasaajan hihna	1	
Kiristinpyörän jousi	1	
Kuminen läpivientisuojusrengas (käytetään vain, jos takarullan harjasarja on asennettu)	1	
Säätöruuvi (käytetään vain, jos takarullan harjasarja on asennettu)	1	
Käyttöopas	1	
Osaluettelo	1	
Mitään osia ei tarvita	–	Asenna harjasarja (lisävaruste)

Vetoyksikön vaatimukset

Oikeanpuoleisia ja vasemmanpuoleisia tasaajasarjamalleja 03713 ja 03714 voidaan käyttää Reelmaster 7000-D DPA -malleissa 03710 ja 03711, joissa on tai ei ole takarullan harjasarjaa.

Huomaa: Koneen vasen ja oikea puoli määritellään normaalista käyttöasennosta käsin.

Käyttöönottoon tarvittavat työkalut

- 5/16-muhvi
- 1/2-syväkaivomuhvi
- 9/16-syväkaivomuhvi
- 5/8-muhvi
- 3/8-momenttiavain
- 1/2-momenttiavain
- 9/16-momenttiavain (2)
- 5/16-kuusiokoloavain
- 5/32 mm kuusiokoloavain
- 3/8-16-kierteenleikkain
- Nokkapihdit
- 6 tuuman viivain, Toro-osanumero 114–5446
- 12 tuuman suora viiva
- Ruuvitaltta
- Puristuspihdit
- Momenttiavain 20–26 N·m
- Kiristä momenttiin 36–45 N·m.
- Kiristä 46–54 N·m:iin.
- Kiristä 115–129 N·m:iin.
- Kelan vetoakselityökalu, osanumero TOR4074
- Sininen 242 Loctite

Tasaajasarjan suuntaus

Kaikkien toimitettujen leikkuuyksiköiden vasempaan päähän on asennettu vastapaino. Määritä seuraavan kaavion avulla tasaajasarjojen ja kelamoottorien sijainti.

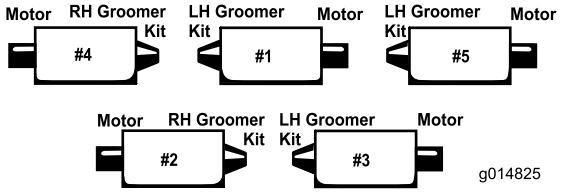

Kuva 2

Huomaa: Näissä ohjeissa ja kuvissa kuvataan vasemman tasaajasarjan asennus leikkuuyksiköihin, joiden vasempaan päähän on asennettu vastapainot. Oikeat tasaajasarjat asennetaan leikkuuyksiköihin, joiden oikeaan päähän on asennettu vastapainot.

Huomaa: Jos leikkuuyksikköön asennetaan tasaajasarja ja harjasarja, asenna tasaajasarja ensin.

Noudata seuraavia asennusohjeita, jos leikkuuyksiköissä ei ole takarullan harjoja. Jos leikkuuyksiköt on varustettu takarullan harjoilla, katso asennusohjeet sivulta 10.

Tasaajan asennus

Leikkuuyksiköt, joita ei ole varustettu takarullan harjoilla

1. Pysäköi ajoyksikkö tasaiselle alustalle ja kytke seisontajarru.
2. Varmista, että leikkuuyksiköt on poistettu käytöstä. Laske leikkuuyksiköt maahan. Sammuta moottori ja irrota virta-avain. Irrota kaikki leikkuuyksiköt ajoyksiköstä.

   Huomaa: Varmista, että kaikki muovisiteet on poistettu tasaajakokoonpanoista.
3. Irrota kaksi (2) kantaruuvia, joilla vastapaino on kiinnitetty leikkuuyksikön vasempaan päähän. Irrota vastapaino (Kuva 3).

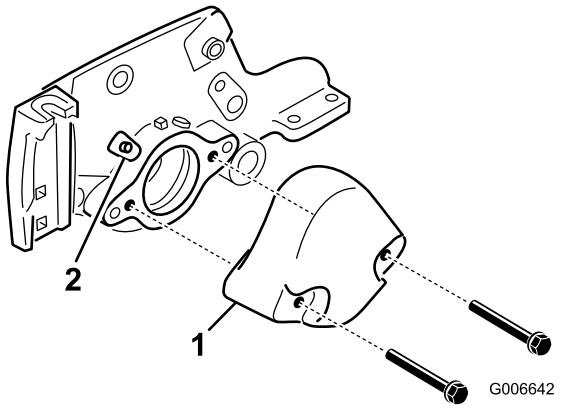

Kuva 3

1. Vastapaino
2. Rasvanippa

4. Irrota suora rasvanippa laakeripesästä ja vaihda tilalle 45 asteen nippa (Kuva 3). Aseta nippa siten, että se osoittaa leikkuuyksikön yläosaan.
5. Irrota lukkopultit ja mutterit, jotka kiinnittävät leikkuukorkeuden kannattimet leikkuuyksikön sivulevyihin (Kuva 4).

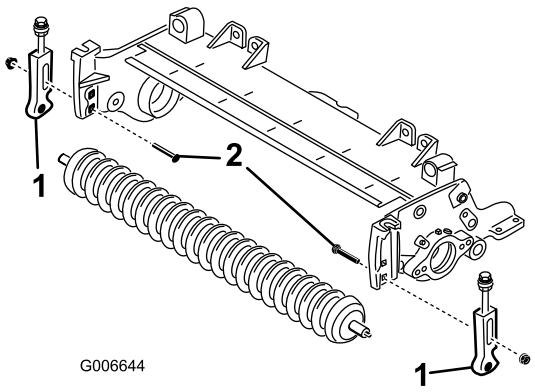

Kuva 4

1. Leikkuukorkeuskannatin
2. Lukkopultti

6. Löysää ruuveja, jotka kiinnittävät leikkuukorkeuden kannattimet eturulla-akseliin.
7. Irrota leikkuukorkeuden kannattimet ja eturulla leikkuuyksikön sivulevyistä (Kuva 4).
8. Asenna uusi vasen ja oikea leikkuukorkeuden kannatin löysästi eturullaan uusilla 5/16 × 1-1/8 tuuman kantaruuveilla ja 5/16 tuuman laippakantalukkomuttereilla. Aseta leikkuukorkeuden kannattimet kuvan Kuva 6 mukaisesti.

   Huomaa: Vasemmassa leikkuukorkeuden kannattimessa on merkintä ”L” ja oikeassa leikkuukorkeuden kannattimessa on merkintä ”R”.
9. Asenna leikkuukorkeuden kannattimet löysästi leikkuuyksikön sivulevyjen ylempiin neliönmuotoisiin reikään aiemmin irrotetuilla lukkopulteilla ja kahdella (2) uudella 3/8 tuuman laippamutterilla kuvan Kuva 6 osoittamalla tavalla.

Huomaa: Leikkuukorkeuden säätöpulttien aluslaattojen on oltava laipan molemmilla puolella sivulevyssä (Kuva 5).

10. Kiristä leikkuukorkeuden säätöpultin lukkomutteria, kunnes aluslaatat koskettavat sivulevyn laippaa, ja kierrä sitten mutteria takaisin 1/2 kierrosta (Kuva 5).

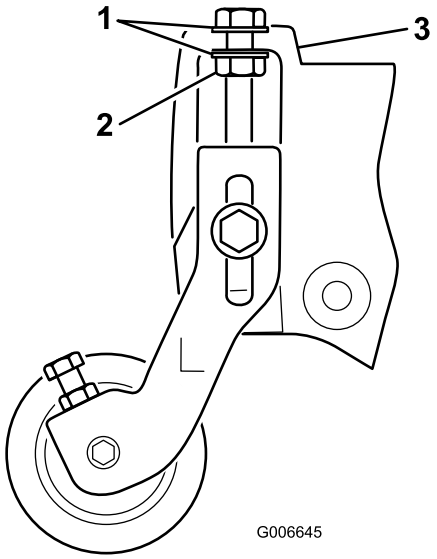

Kuva 5

1. Aluslaatta
2. Lukkomutteri
3. Sivulevyn laippa

11. Keskitä rulla leikkuukorkeuden kannattimien väliin ja lukitse se paikalleen kannattimiin kantaruuveilla ja lukkomuttereilla (Kuva 6).

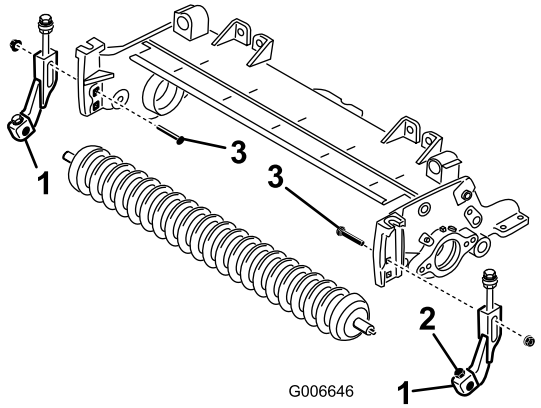

Kuva 6

1. Leikkuukorkeuskannatin
2. Kantaruuvi ja lukkomutteri
3. Lukkopultti

12. Irrota uraholkki kela-akselin kelamoottoripäästä kelan vetoakselityökalulla, osanro TOR 4074 (Kuva 7). Käytä kelan kelan vetoakselityökalu, osanumero TOR4074. Puhdista kaikki rasva pois kierteitetystä reiästä, jossa uraholkki oli.

Tärkeää: Leikkuuyksikön vasemmalla puolella olevassa uraholkissa on vasemmanpuoleiset kierteet. Leikkuuyksikön oikealla puolella olevassa uraholkissa on oikeanpuoleiset kierteet.

13. Asenna uusi (pitempi) uraholkki kela-akseliin (Kuva 7). Laita holkin kierteisiin sinistä Loctitea ennen asennusta. Kiristä momenttiin 115–129 N·m.

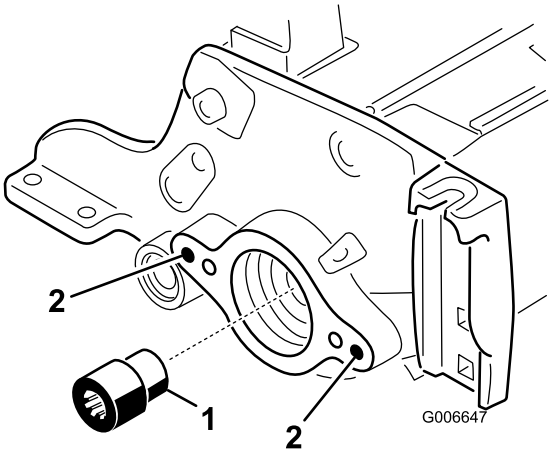

Kuva 7

1. Uraholkki
2. Puhdista nämä reiät

14. Liu'uta tasaajan levy pikanostovivulla tasaajan akselikokoonpanosta tasaajakokoonpanon **sekundääri**puolella (Kuva 9).

15. Poista maali sekä vasemman että oikean sivulevyn ulommista asennusrei'istä 3/8-16-kierteenleikkaimella (Kuva 7).

16. Asenna leikkuuyksikön käyttö puolella keskiö, pikanostovivulla varustettu käyttöpuolen tasaajan levy ja välilevy leikkuuyksikön sivulevyyn kahdella (2) 3/8 × 1 tuuman kuusiokantaruuveilla (Kuva 9). Laita ruuvien kierteisiin sinistä Loctitea ennen asennusta.

Tärkeää: Varmista, että O-rengas on oikein keskiössä (Kuva 8).

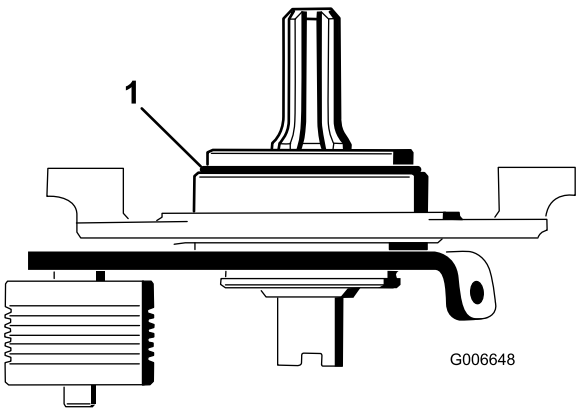

Kuva 8

1. O-rengas

Tärkeää: Varmista, että keskiöakselin uritettu pää sopii uraholkkiin.

Tärkeää: Varmista, että keskiön asennuspinta on tasassa leikkuuyksikön sivulevyä vasten. Välilevy ei saa olla puristuksissa keskiön ja sivulevyn välissä.

17. Asenna sekundäärinen tasaajan levy tasaajan akseliin (Kuva 9). Varo, että tiivisteen jousi ei irtoa.

18. Kiinnitä sekundäärinen keskiö leikkuuyksikön sivulevyyn kahdella (2) 3/8 × 1 tuuman kuusiokantaruuvilla (Kuva 9). Laita ruuvien kierteisiin sinistä Loctitea ennen asennusta.

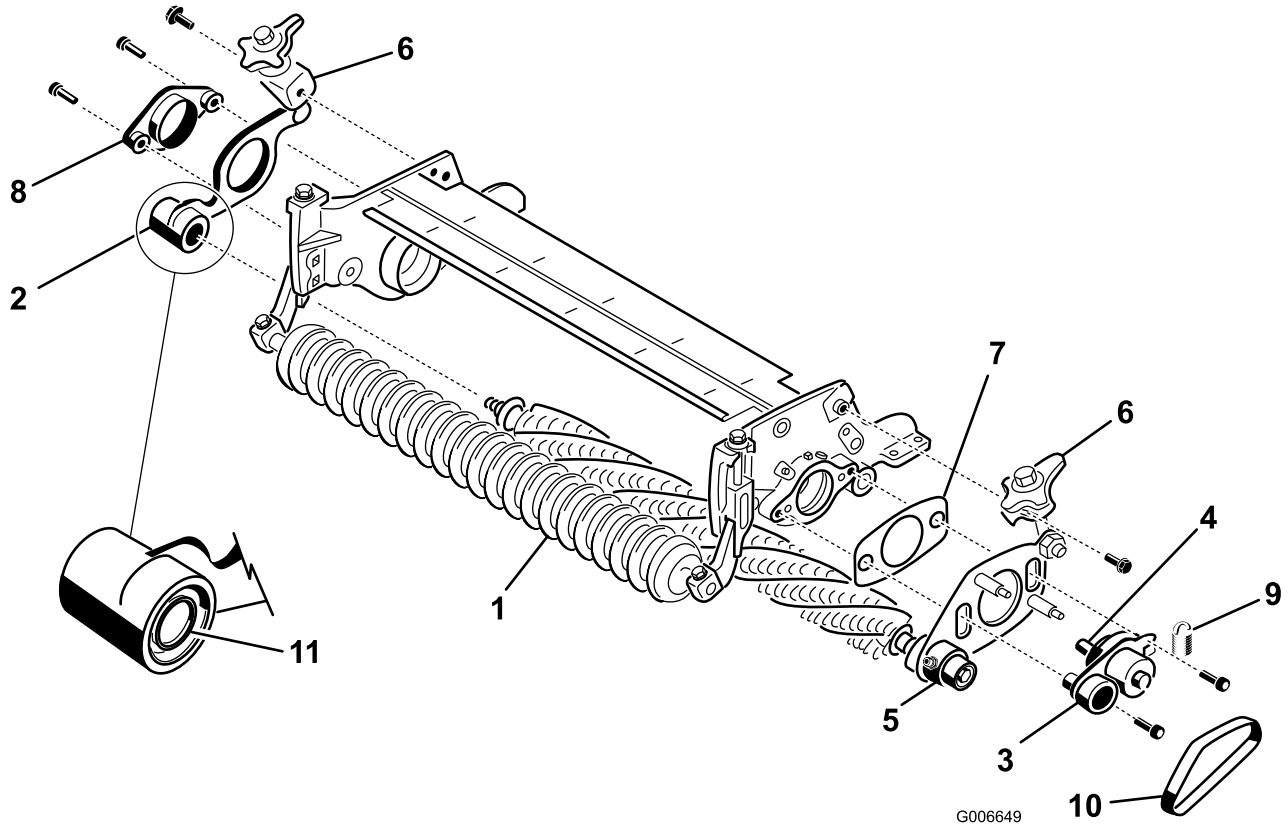

Kuva 9

1. Tasaajan akselikokoonpano
2. Pikanostovivulla varustettu tasaajan levy (sekundääripää)
3. Keskiö (käyttöpää)
4. Ura-akseli
5. Pikanostovivulla varustettu tasaajan levy (käyttöpää)
6. Pikanostovipu
7. Välilevy (pysyttävä löysällä asennuksen jälkeen)
8. Keskiö (sekundääripää)
9. Kiristinpyörän jousi
10. Hihna
11. Tiivisteen jousi

19. Varmista, että kunkin sulkutiivisteen reunat koskettavat kevyesti laakeripesää (Kuva 10).

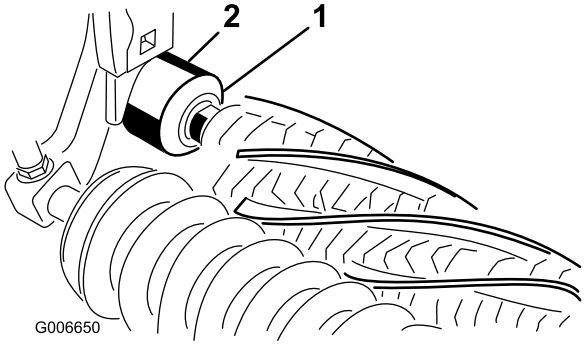

Kuva 10

1. Sulkutiiviste
2. Laakeripesä

20. Asenna pikanostovipukokoonpanot sivulevyihin 3/8 × 3/4 tuuman laippakantapulteilla (Kuva 9).

21. Asenna tasaajan hihna hihnapyöriin (Kuva 9). Varmista, että hihnan paksunnokset asettuvat oikein hihnapyörien uriin.

22. Kiinnitä kiristinpyörän jousi kiristinpyörän laatan kielekkeeseen ja tasaajan levyn alemmassa tapissa olevaan uraan (Kuva 11). Jousikoukun avoin pää on asetettava käyttöpyörää kohti.

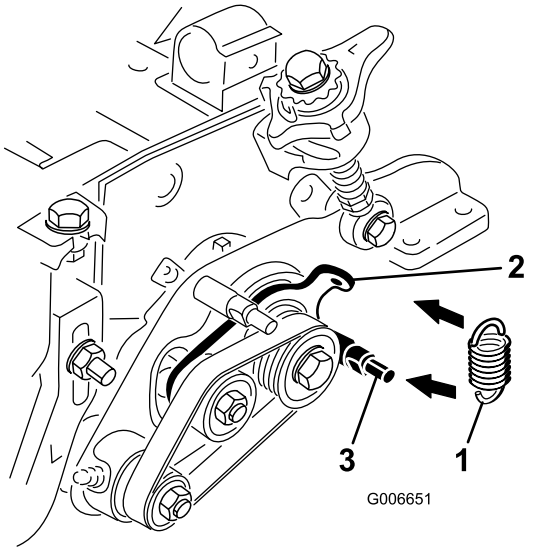

Kuva 11

1. Kiristinpyörän jousi
2. Kiristinpyörän laatan kieleke
3. Alempi tappi

23. Tarkista hihnan ja hihnapyörien kohdistus seuraavasti:
    - Aseta suorasyrjäviivain **käyttö** pyörän ulkosivua vasten (Kuva 12).

      Tärkeää: ***Älä*** **käytä kiristinpyörää kohdistuksen tarkistamiseen.**

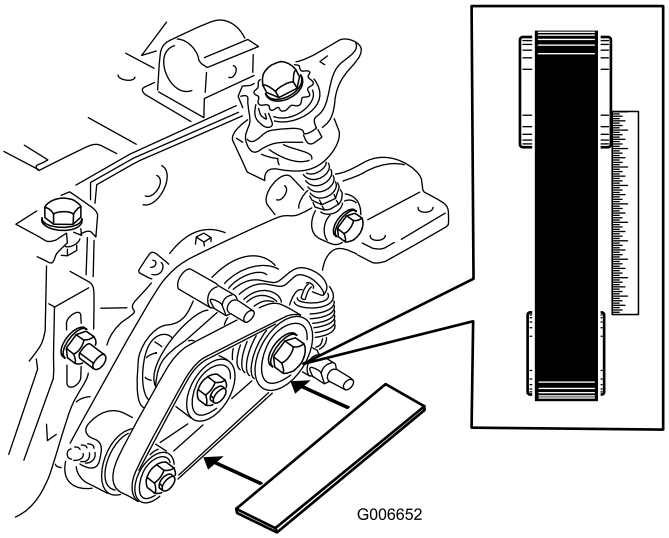

Kuva 12

    - Käyttöpyörän ja käytettävän hihnapyörän ulkosivujen tulee olla linjassa 0,76 mm:n tarkkuudella.
    - Jos hihnapyörien kohdistus ei ole oikea, katso hihnapyörien kohdistusta käsittelevä kohta.
    - Jos hihnapyörät on kohdistettu oikein, jatka asennusta.

Tärkeää: **Hihnan käyttöikä lyhenee, jos hihnapyöriä ei ole kohdistettu oikein.**

24. Asenna tasaajan suojus ja kiinnitä se kahdella (2) 5/16 tuuman laippamutterilla (Kuva 13).

Tärkeää: **Älä kiristä muttereita liikaa, sillä se voi vahingoittaa suojusta.**

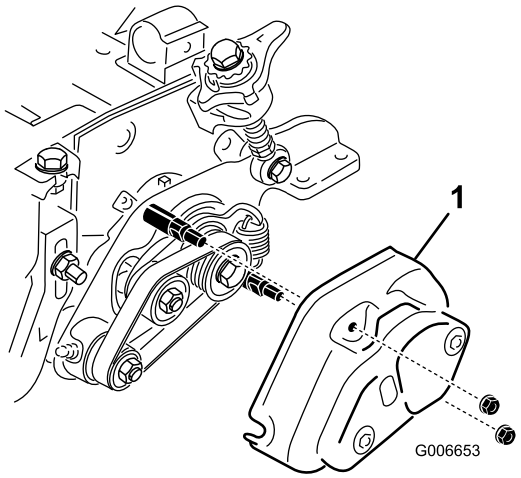

Kuva 13

1. Suojus

25. Täytä kelan laakeripesät rasvalla (Kuva 14). Liika rasva tulee ulos sisemmistä tiivisteistä ja tiivistesuojuksista.
26. Rasvaa kaikki tasaajan laakerit (enintään 2 tai 3 pumppausta) (Kuva 14). Älä käytä liikaa rasvaa, sillä se voi rikkoa tiivisteen. Pyyhi pois ylimääräinen rasva.

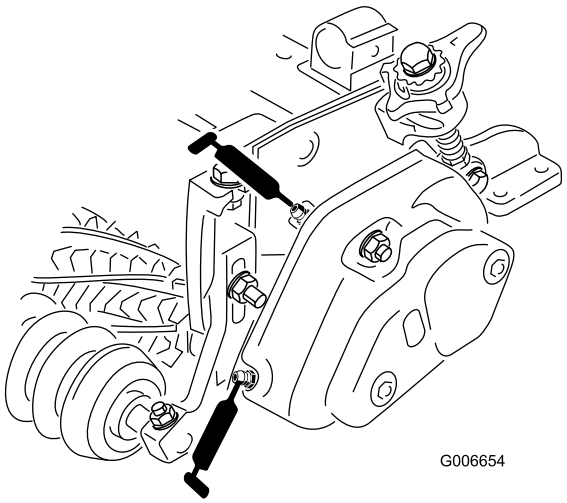

Kuva 14

Huomaa: Kun tasaajan laakerit on rasvattu, käytä tasaajaa 30 sekunnin ajan, pysäytä kone ja pyyhi liika rasva tasaajan akselista ja tiivisteistä.

27. Säädä tasauskorkeus. Katso kohta Tasauskorkeuden säätö.

Leikkuuyksiköt, jotka on varustettu takarullan harjoilla

1. Pysäköi ajoyksikkö tasaiselle alustalle ja kytke seisontajarru.
2. Varmista, että leikkuuyksiköt on poistettu käytöstä. Laske leikkuuyksiköt maahan. Sammuta moottori ja irrota virta-avain. Irrota kaikki leikkuuyksiköt ajoyksiköstä.
3. Irrota kaksi (2) rullaharjan suojuksen asennusmutteria ja irrota suojus (Kuva 15).

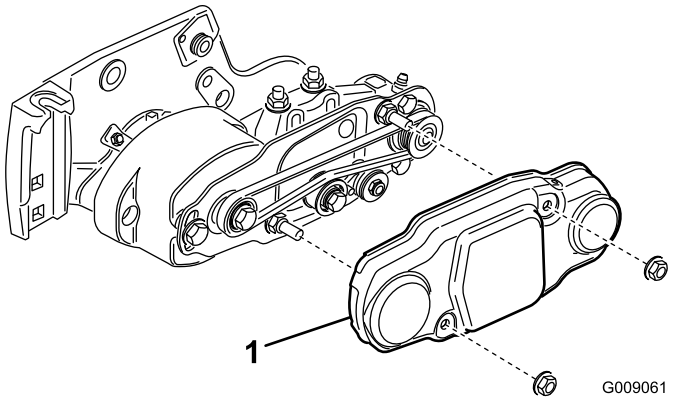

Kuva 15

1. Hihnasuojus

4. Kierrä kelaa, joka pyörittää käyttöpyörää, ja vipua hihna pois käyttöpyörältä (Kuva 16).

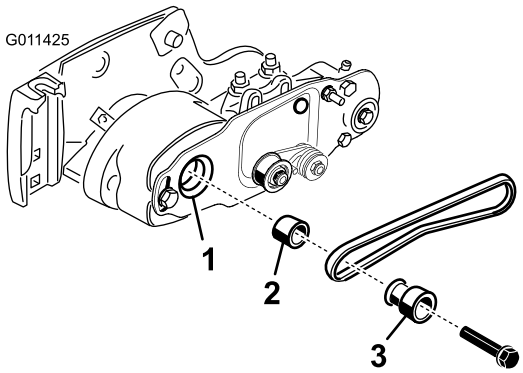

Kuva 16

1. Laakeripesän akseli
2. Välikappale
3. Käyttöpyörä

Huomaa: Käytä paksua hansikasta tai liinaa, kun kierrät kelaa.

Huomaa: Jos kiristinpyörä on kiinteä, vapauta hihnan jännitys löysäämällä mutteria, joka kiinnittää rullaharjan kiristinpyörän rullaharjan kääntölevyyn. Älä irrota mutteria.

5. Irrota pultti, joka kiinnittää rullaharjan käyttöpyörän laakeripesän akseliin (Kuva 16).
6. Irrota rullaharjan käyttöpyörä ja välikappale akselista (Kuva 16).
7. Irrota kaksi (2) kantaruuvia, jotka kiinnittävät rullaharjan kääntölevyn laakeripesään (Kuva 17).

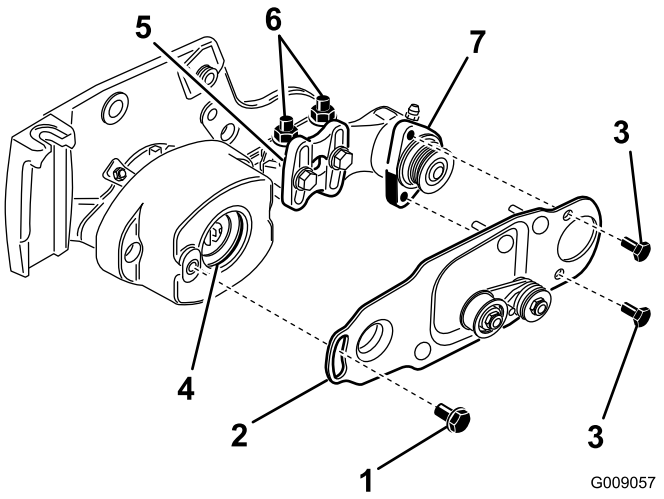

Kuva 17

1. Olkatappi
2. Harjan levy
3. Kantaruuvi
4. Laakeripesän läpivientisuojus
5. Rullaharjan asennuskannake
6. Laippalukkomutterit
7. Rullaharjan laakeripesä

8. Irrota olkatappi, joka kiinnittää rullaharjan kääntölevyn laakeripesään (Kuva 17).
9. Irrota kääntölevy, jossa kiristinpyöräkokoonpano on vielä paikallaan (Kuva 17).
10. Irrota kaksi (2) kantaruuvia, jotka kiinnittävät laakeripesän leikkuuyksikön sivulevyyn (Kuva 18).
11. Irrota laakeripesä sivulevystä (Kuva 18).

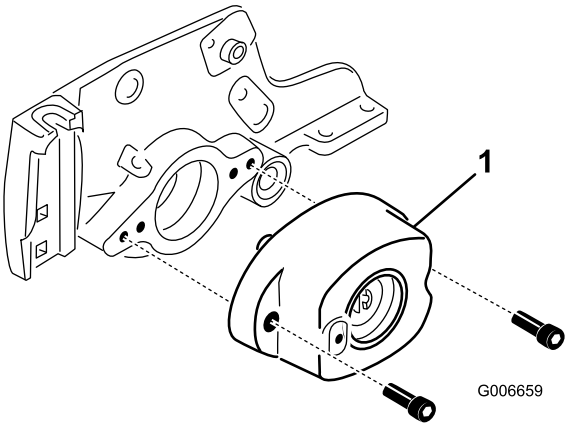

Kuva 18

1. Laakeripesä

12. Irrota lukkopultit ja mutterit, jotka kiinnittävät leikkuukorkeuden kannattimet leikkuuyksikön sivulevyihin (Kuva 19).
13. Löysää kantaruuveja ja lukkomuttereita, jotka kiinnittävät leikkuukorkeuden kannattimet eturulla-akseliin (Kuva 19).

14. Irrota leikkuukorkeuden kannattimet ja eturulla leikkuuyksikön sivulevyistä (Kuva 19).

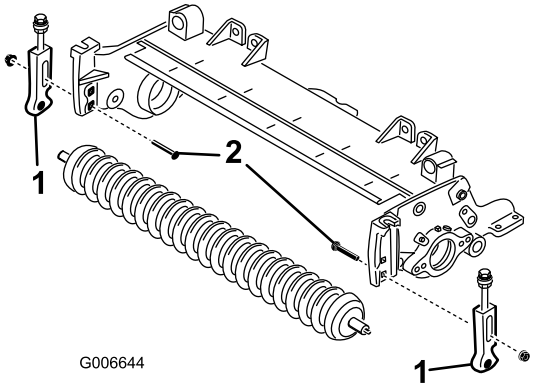

Kuva 19

1. Leikkuukorkeuskannatin
2. Lukkopultti

15. Asenna uusi vasen ja oikea leikkuukorkeuden kannatin löysästi eturullaan uusilla 5/16 × 1-1/8 tuuman kantaruuveilla ja 5/16 tuuman laippakantalukkomuttereilla. Aseta leikkuukorkeuden kannattimet kuvan Kuva 20 mukaisesti.

Huomaa: Vasemmassa leikkuukorkeuden kannattimessa on merkintä ”L” ja oikeassa leikkuukorkeuden kannattimessa on merkintä ”R”.

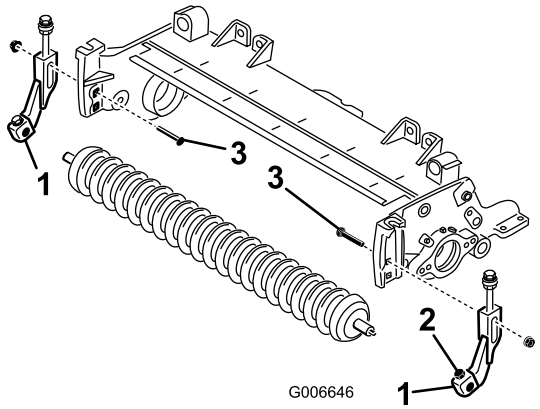

Kuva 20

1. Leikkuukorkeuskannatin
2. Kantaruuvi ja lukkomutteri
3. Lukkopultti

16. Asenna leikkuukorkeuden kannattimet löysästi leikkuuyksikön sivulevyjen ylempiin neliönmuotoisiin reikään aiemmin irrotetuilla lukkopulteilla ja kahdella uudella 3/8 tuuman laippamutterilla kuvan Kuva 20 osoittamalla tavalla.

Huomaa: Leikkuukorkeuden säätöpulttien aluslaattojen on oltava laipan molemmilla puolella sivulevyssä (Kuva 21).

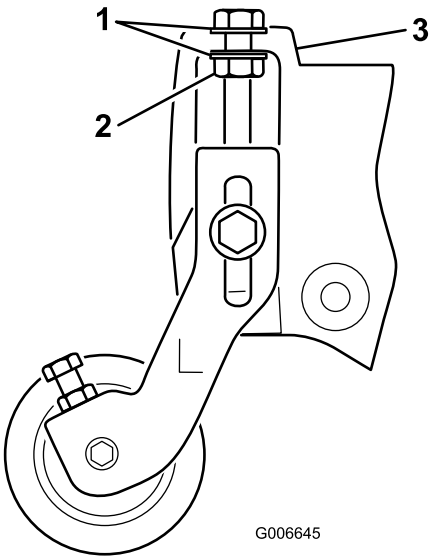

Kuva 21

1. Aluslaatta
2. Lukkomutteri
3. Sivulevyn laippa

17. Kiristä leikkuukorkeuden säätöpultin lukkomutteria, kunnes aluslaatat koskettavat sivulevyn laippaa, ja kierrä sitten mutteria takaisin 1/2 kierrosta (Kuva 21).

18. Keskitä rulla kannattimien väliin ja lukitse se paikalleen kannattimiin kantaruuveilla ja lukkomuttereilla (Kuva 20).

19. Irrota uraholkki kela-akselin kelamoottoripäästä kelan vetoakselityökalulla, osanro TOR4074 (Kuva 22). Käytä kelan kelan vetoakselityökalu, osanumero TOR4074. Puhdista kaikki rasva pois kierteitetystä reiästä, jossa uraholkki oli.

Tärkeää: Leikkuuyksikön vasemmalla puolella olevassa uraholkissa on vasemmanpuoleiset kierteet. Leikkuuyksikön oikealla puolella olevassa uraholkissa on oikeanpuoleiset kierteet.

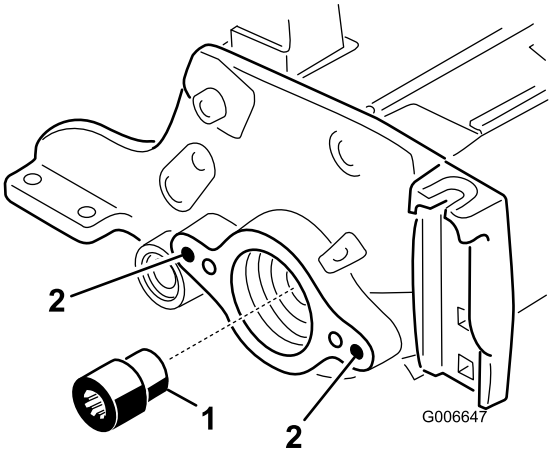

Kuva 22

1. Uraholkki
2. Puhdista nämä reiät

20. Asenna uusi (pitempi) uraholkki kela-akseliin (Kuva 22). Laita holkin kierteisiin sinistä Loctitea ennen asennusta. Kiristä momenttiin 115–129 N·m.

21. Liu'uta tasaajan levy tasaajan akselista tasaajakokoonpanon **sekundääripuolella** (Kuva 24).

22. Poista maali sekä vasemman että oikean sivulevyn ulommista asennusrei'istä 3/8-16-kierteenleikkaimella (Kuva 23).

23. Asenna leikkuuyksikön käyttöpuolella keskiö, käyttöpuolen tasaajan levy ja välilevy leikkuuyksikön sivulevyyn kahdella (2) 3/8 × 1 tuuman kuusiokantaruuveilla (Kuva 24). Laita ruuvien kierteisiin sinistä Loctitea ennen asennusta.

Tärkeää: Varmista, että O-rengas on oikein keskiössä (Kuva 23).

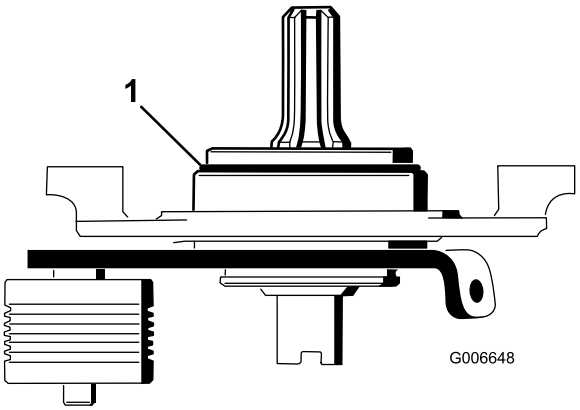

Kuva 23

1. O-rengas

Tärkeää: Varmista, että keskiöakselin uritettu pää sopii uraholkkiin.

Tärkeää: Varmista, että keskiön asennuspinta on tasassa leikkuuyksikön sivulevyä vasten. Välilevy ei saa olla puristuksissa keskiön ja sivulevyn välissä. Välilevyn on pystyttävä kääntymään vapaasti.

24. Asenna sekundäärinen tasaajan levy tasaajan akseliin (Kuva 24). Varo, että tiivisteen jousi ei irtoa.

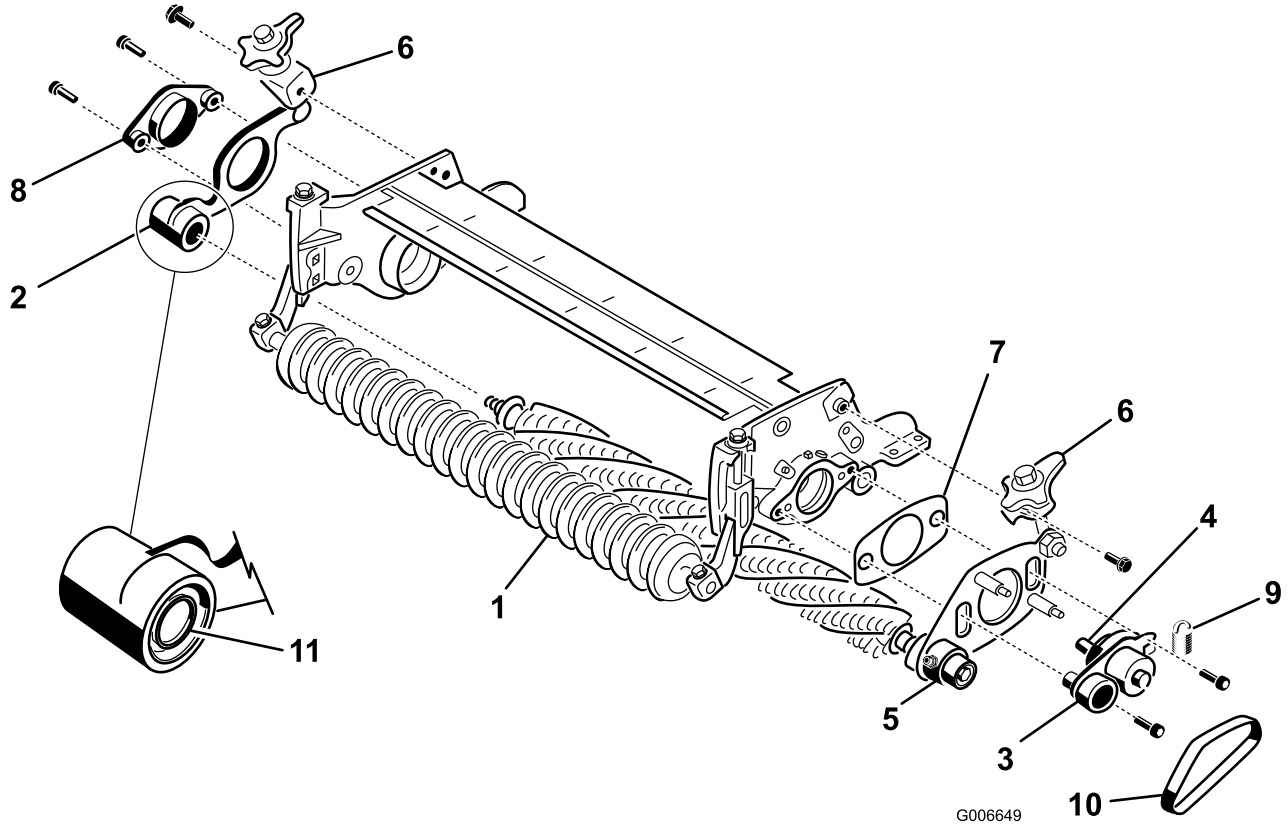

Kuva 24

1. Tasaajan akselikokoonpano
2. Pikanostovivulla varustettu tasaajan levy (sekundääripää)
3. Keskiö (käyttöpää)
4. Ura-akseli
5. Pikanostovivulla varustettu tasaajan levy (käyttöpää)
6. Pikanostovipu
7. Välilevy (pysyttävä löysällä asennuksen jälkeen)
8. Keskiö (sekundääripää)
9. Kiristinpyörän jousi
10. Hihna
11. Tiivisteen jousi

25. Kiinnitä sekundäärinen keskiö leikkuuyksikön sivulevyyn kahdella (2) 3/8 × 1 tuuman ruuvilla (Kuva 24). Laita ruuvien kierteisiin sinistä Loctitea ennen asennusta.
26. Varmista, että kunkin sulkutiivisteen reunat koskettavat kevyesti laakeripesää (Kuva 25).

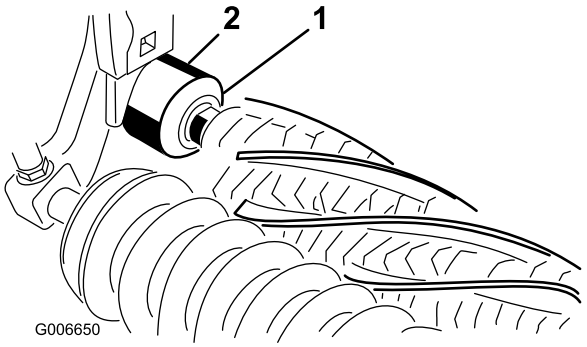

Kuva 25

1. Sulkutiiviste
2. Laakeripesä

27. Asenna pikanostovipukokoonpanot sivulevyihin 3/8 × 3/4 tuuman laippakantapulteilla (Kuva 24).
28. Asenna tasaajan hihna hihnapyöriin (Kuva 24). Varmista, että hihnan paksunnokset asettuvat oikein hihnapyörien uriin.
29. Kiinnitä kiristinpyörän jousi kiristinpyörän laatan kielekkeeseen ja tasaajan levyn alemmassa tapissa olevaan uraan (Kuva 26). Jousikoukun avoin pää on asetettava käyttöpyörää kohti.

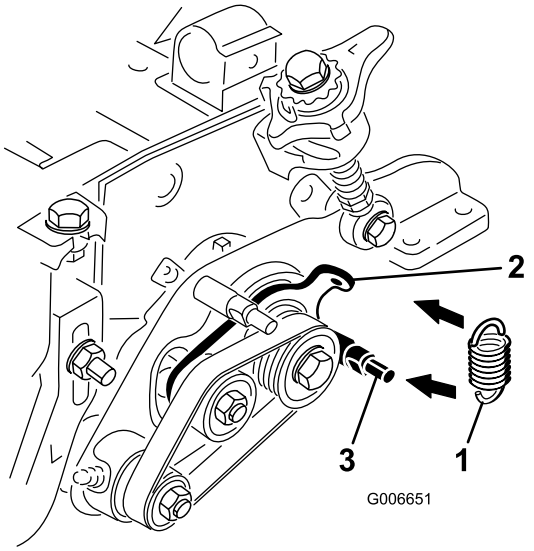

Kuva 26

1. Kiristinpyörän jousi
2. Kiristinpyörän laatan kieleke
3. Alempi tappi

30. Tarkista hihnan ja hihnapyörien kohdistus seuraavasti:
    - Aseta suorasyrjäviivain **käyttö** pyörän ulkosivua vasten (Kuva 27).

      Tärkeää: *Älä* käytä kiristinpyörää kohdistuksen tarkistamiseen.

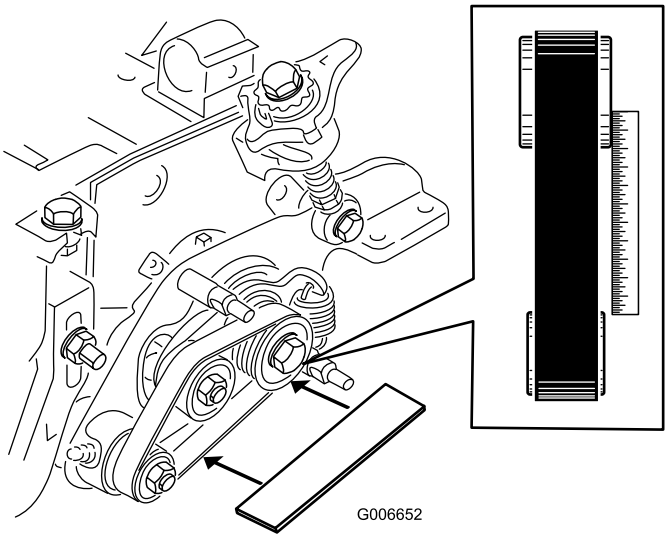

Kuva 27

- Käyttöpyörän ja käytettävän hihnapyörän ulkosivujen tulee olla linjassa 0,76 mm:n tarkkuudella.
- Jos hihnapyörien kohdistus ei ole oikea, katso hihnapyörien kohdistusta käsittelevä kohta.
- Jos hihnapyörät on kohdistettu oikein, jatka asennusta.

Tärkeää: Hihnan käyttöikä lyhenee, jos hihnapyöriä ei ole kohdistettu oikein.

31. Irrota kaksi (2) 5/16 tuuman laippamutteria, jotka kiinnittävät tasaajan painon tasaajan suojukseen ja irrota paino (Kuva 28).

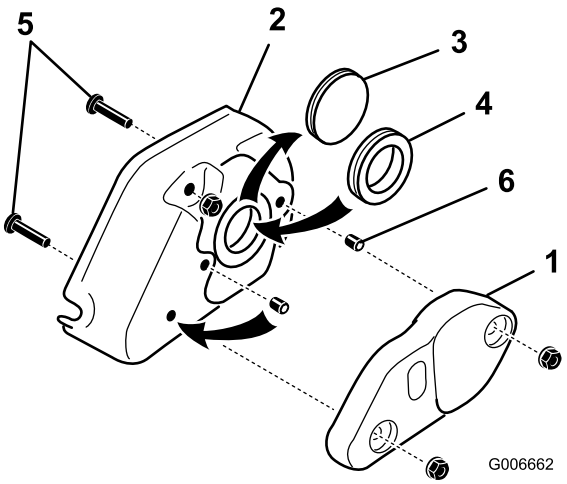

Kuva 28

1. Tasaajan paino
2. Tasaajan suojus
3. Kiinteä läpivientisuojus
4. Kuminen läpivientirengas
5. Suojuksen ruuvit (irrota)
6. Kiristysruuvi (2)

32. Irrota kiinteä läpivientisuojus suojuksesta ja vaihda se kumiseen läpivientirenkaaseen (Kuva 28).
33. Irrota kaksi (2) 5/16 × 1-1/4 ruuvia, jotka on kierretty suojukseen (Kuva 28).
34. Irrota kiristysruuvi tasaajan suojuksen keskireiästä (Kuva 28). Asenna tämä kiristysruuvi ja sarjan mukana toimitettu kiristysruuvi reikiin, joita aikaisemmin käytettiin suojuksen kiinnitysruuveille. Laita kiristysruuveihin sinistä Loctitea ennen asennusta. Varmista, että kiristysruuvit ovat tasassa suojusta vasten.
35. Asenna tasaajan suojus ja kiinnitä se kahdella (2) 5/16 tuuman laippamutterilla (Kuva 29).

    Tärkeää: Älä kiristä muttereita liikaa.

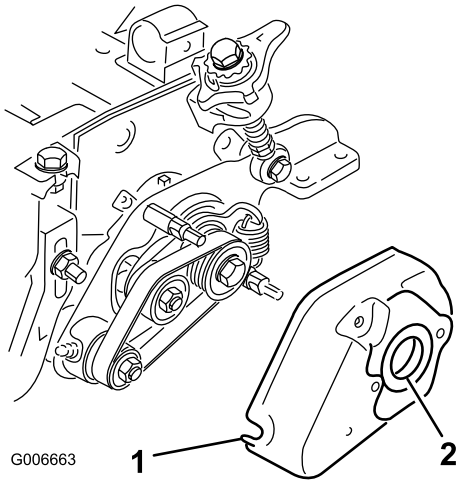

Kuva 29

1. Tasaajan suojus
2. Läpivientisuojus

36. Levitä kerros rasvaa tasaajan suojuksessa olevan läpivientisuojuksen sisäpuolelle (Kuva 29).
37. Löysää pultteja, jotka kiinnittävä rullaharjan laakeripesän rullaharjan asennuskannakkeeseen (Kuva 30).
38. Asenna rullaharjan kääntölevy (Kuva 30). Kun kääntölevyn ulkonema on tasaajan suojuksessa olevassa läpivientisuojuksessa, varmista, että läpivientisuojus pysyy kunnolla paikallaan suojuksessa.

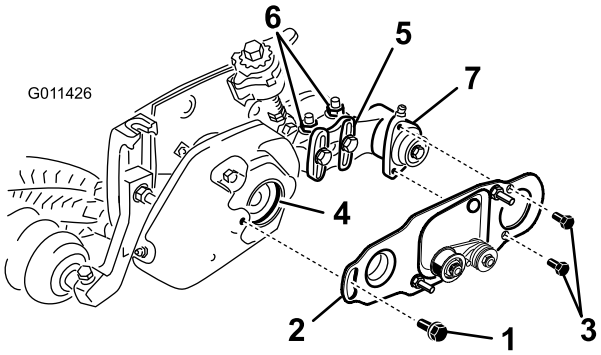

Kuva 30

1. Olkatappi
2. Harjan levy
3. Kantaruuvi
4. Laakeripesän läpivientisuojus
5. Rullaharjan asennuskannake
6. Laippalukkomutterit
7. Rullaharjan laakeripesä

39. Levitä 242 Loctitea (sinistä) kahteen (2) 5/16 × 5/8 tuuman kantaruuviin ja kiinnitä niillä harjan levy rullaharjan laakeripesään (Kuva 30). Kiristä kantaruuvit momenttiin 20–26 N m.
40. Tarkista, että rullaharjan levy on yhdensuuntainen leikkuuyksikön sivulevyn kanssa. Jos näin ei ole, toimi seuraavasti:
    - Löysää kaksi (2) laippalukkomutteria, jotka kiinnittävät rullaharjan asennuskannakkeen leikkuuyksikön sivulevyyn (Kuva 30).
    - Kierrä rullaharjan laakeripesää, kunnes harjan levy on yhdensuuntainen leikkuuyksikön sivulevyn kanssa (Kuva 30).
    - Kiristä kaksi (2) laippalukkomutteria, jotka kiinnittävät rullaharjan asennuskannakkeen leikkuuyksikön sivulevyyn (Kuva 30).
41. Laita 242 Loctitea (sinistä) olkatappiin (Kuva 30). Kiinnitä harjan levy tasaajan suojukseen olkatapilla. (Kuva 29). Kiristä pultti momenttiin 20–26 N m.
42. Irrota pultti, joka kiinnittää tasaajan hihnapyörän vetoakseliin (Kuva 31).
43. Työnnä harjan käyttöpyörä tasaajan käyttöpyörään ja vetoakseliin (Kuva 31). Varmista, että hihnapyörän kielekkeet asettuvat vetoakselin koloon.
44. Levitä 3/8 × 2 tuuman laippakantapultin uriin Loctitea. Kiinnitä käyttöpyörä akseliin laippakantapultilla (Kuva 31). Kiristä pultti momenttiin 46–54 N m.

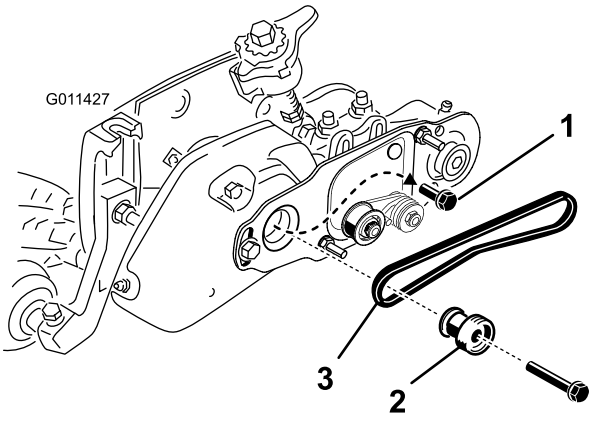

Kuva 31

1. Tasaajan hihnapyörän kiinnityspultti (irrota)
2. Käyttöpyörä
3. Hihna

45. Asenna hihna hihnapyöriin ja jousikuormitteiseen kiristinpyörään seuraavasti:
    - Kierrä hihna **käytettävän** hihnapyörän ympärille ja sitten kiristinpyörän yläosan päälle (Kuva 32).

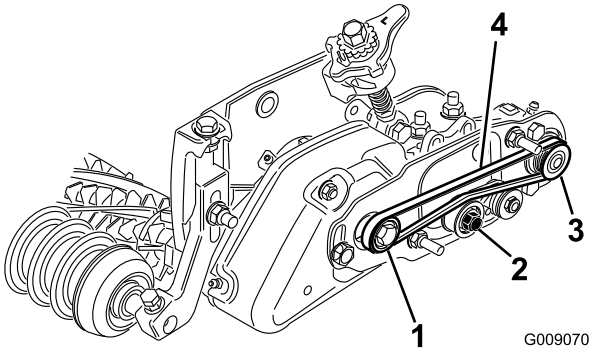

Kuva 32

1. Käyttöpyörä
2. Kiristinpyöräkokoonpano
3. Käytettävä hihnapyörä
4. Hihna

- Aloita hihnan asettaminen **käyttöpyörälle** (Kuva 32).
- Ohjaa hihnaa **käyttöpyörälle** ja kierrä kelaa samalla eteenpäin, jotta hihna menee käyttöpyörän päälle.

  Huomaa: Käytä paksua hansikasta tai liinaa, kun kierrät kelaa.

Tärkeää: Varmista, että hihnan paksunnokset asettuvat oikein kunkin pyörän uriin. Varmista myös, että hihna on kiristinpyörän keskellä.

46. Paina kiristinpyörää alaspäin ja varmista, että kiristinpyöräkokoonpano pääsee kääntymään vapaasti.
47. Tarkista hihnan ja hihnapyörien kohdistus seuraavasti:
    - Aseta suorasyrjäviivain **käyttö** pyörän ulkosivua vasten (Kuva 33).

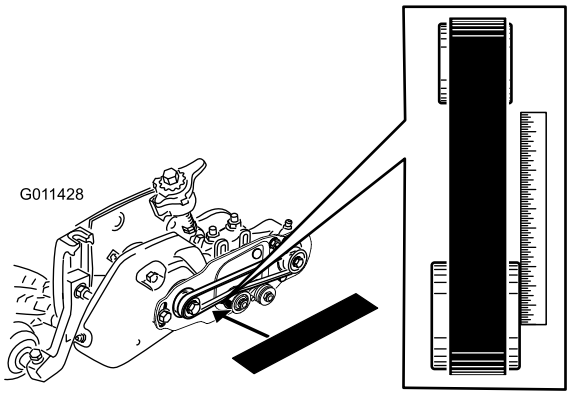

Kuva 33

- Käyttöpyörän ja käytettävän hihnapyörän ulkosivujen tulee olla linjassa 0,76 mm:n tarkkuudella.
- Jos hihnapyörien kohdistus ei ole oikea, katso hihnapyörien kohdistusta käsittelevä kohta.
- Jos hihnapyörät on kohdistettu oikein, jatka asennusta.
- **Älä** käytä kiristinpyörää kohdistuksen tarkistamiseen.

Tärkeää: Hihnan käyttöikä lyhenee, jos hihnapyöriä ei ole kohdistettu oikein.

48. Liu'uta hihnan suojus kiinnityspultteihin ja kiinnitä se kahdella (2) laippamutterilla (Kuva 34).

Tärkeää: Älä kiristä muttereita liikaa, sillä se voi vahingoittaa suojusta.

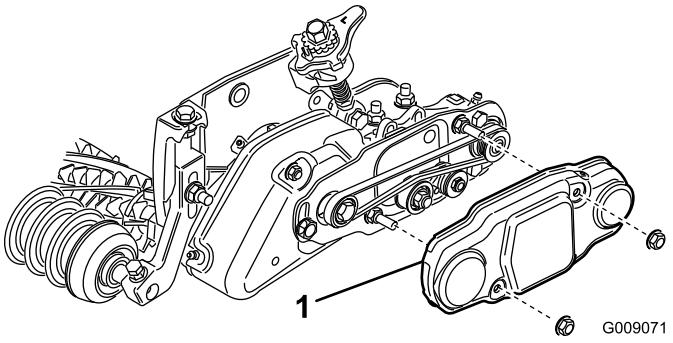

Kuva 34

1. Hihnasuojus

49. Täytä kelan laakeripesät rasvalla (Kuva 35). Liika rasva tulee ulos sisemmistä tiivisteistä ja tiivistesuojuksista.

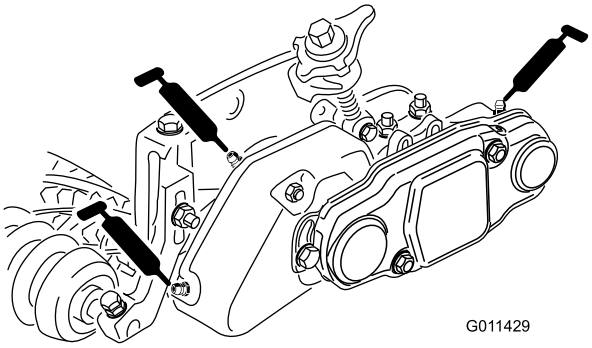

Kuva 35

50. Rasvaa kaikki tasaajan laakerit (enintään 2 tai 3 pumppausta) (Kuva 35). Älä käytä liikaa rasvaa, sillä se voi rikkoa tiivisteen. Pyyhi pois ylimääräinen rasva.

    Huomaa: Kun tasaajan laakerit on rasvattu, käytä tasaajaa 30 sekunnin ajan, pysäytä kone ja pyyhi liika rasva tasaajan akselista ja tiivisteistä.

51. Säädä tasauskorkeus. Katso kohta Tasauskorkeuden säätö.

Harjasarjan asennus (lisävaruste)

1. Liu'uta tasaajakelan toiselta puolelta kuhunkin uraan harja tasaajakelan koko pituudelta (Kuva 36).

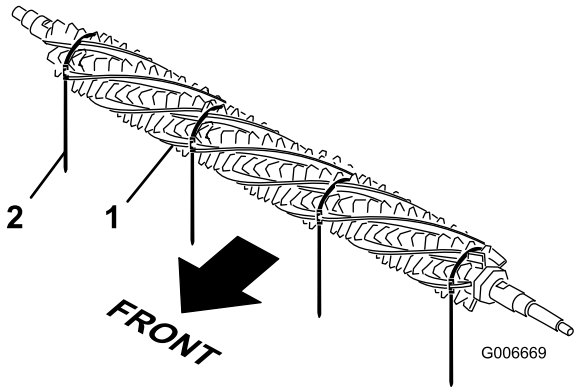

Kuva 36

1. Harja
2. Hihna

2. Varmista, että harjat ovat paikoillaan tasaajaterän aukoissa (Kuva 37 ja Kuva 38).
3. Kiedo hihnat löysästi kuvan Kuva 38 mukaisesti tasaajakelan akselin ja harjojen ympärille ja työnnä hihnat harjojen uriin (Kuva 37). Sijoita harjat niin, että hihnat ovat seuraavien terien välissä: 1–2, 14–15, 28–29 ja 41–42.

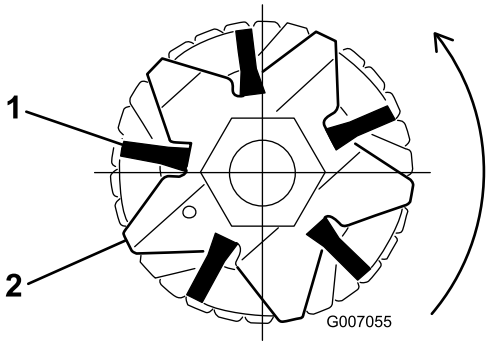

Kuva 37

1. Harja
2. Terä

Tärkeää: Hihnat on kiedottava tasaajaterä- ja harjayksikön ympärille oikeaan suuntaan.

Huomaa: Jos harjat eivät ole kunnolla teräaukoissa, löysää tasaajaterän kiinnikemuttereita tasaajan akselin kummastakin päästä, sijoita harjat kunnolla teräaukkoihin ja kiristä tasaajaterän kiinnikemutterit (Kuva 38).

4. Työnnä ruuviavainta hihnan solkea vasten, tartu hihnaan pihdeillä ja kiristä hihnoja, kunnes ne lukittuvat harjan uriin (Kuva 38).

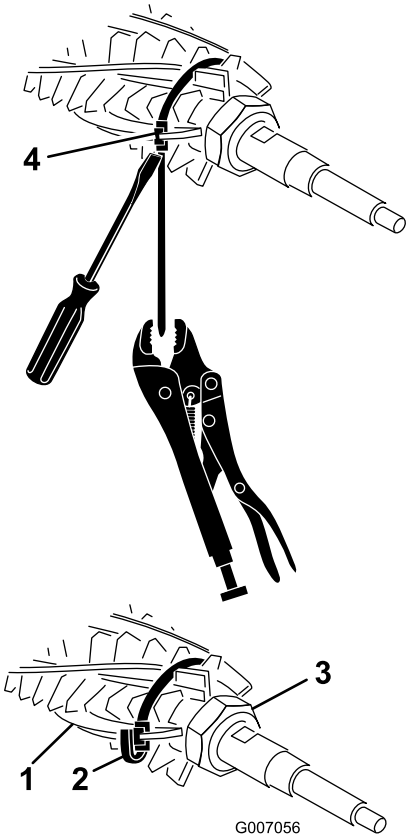

Kuva 38

1. Harja
2. Hihna
3. Kiinnikemutteri (2)
4. Hihnan solki

5. Siisti hihna noin 1/4 tuumaan soljesta ja taita ylimääräinen hihna soljen päälle (Kuva 38)

Käyttö

Tasaaminen tehdään nurmen ylimmässä kerrostumassa maanpinnan tason yläpuolella. Tasaaminen edistää ruohokasvien pystykasvua, vähentää epätasaisuutta ja katkaisee rönsyt, jolloin nurmesta tulee tiheämpi. Tasaaminen tekee pelipinnasta yhtenäisemmän ja tiukemman, mikä mahdollistaa golf-pallon nopeamman ja aidomman liikkeen.

Verticutting-leikkaus on aggressiivisempi kasvatusmenetelmä, joka on suunniteltu poistamaan oljet leikkaamalla nurmen ylimmän kerrostuman läpi ja olkikerrostumaan. Tasaamista ei tule pitää verticutting-leikkauksen korvikkeena. Verticutting-leikkaus on yleensä ankarampi ja jaksoittainen käsittely, joka voi väliaikaisesti vahingoittaa pelipintaa, kun taas tasaaminen on määräaikainen ja hellempi käsittely, joka on suunniteltu nurmen hoitoa varten.

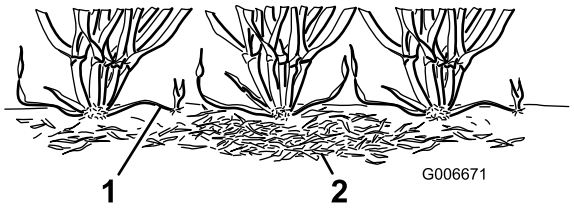

Kuva 39

1. Ruohon rönsyt
2. Oljet

Tasaajaharjat ovat uudempi kehitys, joka on suunniteltu vähemmän tunkevaksi kuin perinteiset tasausterät, kun ne on säädetty koskemaan nurmen ylintä kerrosta kevyesti. Harjaaminen saattaa olla edullisempaa kääpiölajikkeille, koska näiden ruohotyyppien kasvumalli on pystympi, eivätkä ne täytä yhtä hyvin vaakasuoralla kasvulla. Harjat voivat kuitenkin vahingoittaa lehden kudosta, jos ne on asetettu tunkeutumaan liian syvälle nurmen ylimpään kerrokseen.

Tasaus leikkaa rönsyt samaan tapaan kuin verticutting-leikkaus. Tasausterät eivät kuitenkaan saa tunkeutua maaperään samalla tavalla kuin verticutting-leikkauksessa tai olkien poistossa. Tasausterät ovat tiheämmässä ja niitä käytetään useammin kuin verticutting-leikkureissa, joten ne leikkaavat rönsyjä ja poistavat olkea tehokkaammin.

Koska tasaaminen vahingoittaa lehden kudosta jonkin verran, sitä tulee välttää korkean rasituksen aikoina. Viileän kauden lajeja, kuten rönsyrölliä ja kylänurmikkaa ei saa tasata keskikesän lämpimällä (ja kostealla) kaudella.

Tasauskelojen käyttöön on vaikea antaa tarkkoja suosituksia, koska tasaustulokseen vaikuttavat monet tekijät, kuten

- vuodenaika (eli kasvukausi) ja sääolot
- väylien yleinen kunto
- tasauksen/leikkuun tiheys – sekä kuinka monta kertaa viikossa että kuinka monta kaistaa leikkuuta kohti
- pääkelan leikkuukorkeusasetus
- tasauskelan korkeus-/syvyysasetus
- kuinka kauan tasauskela on ollut käytössä
- ruohon tyyppi
- yleinen hoito-ohjelma (eli kastelu, lannoitus, tuholaistorjunta, ilmastus, siementen levitys jne.)
- väylän liikenne
- rasitusjaksot (eli kuumuus, suuri kosteus, epätavallisen vilkas liikenne).

  Nämä tekijät voivat vaihdella golfkentittäin. Siksi on tärkeää tarkastaa väylät usein ja vaihdella tasauskäytäntöä tarpeen mukaan.

Huomaa: Väylän leikkuusuuntaa tulee vaihtaa joka kerta myös tasaajaa käytettäessä. Tämä parantaa tasauksen vaikutusta.

Huomaa: Tasauskelan sopimaton tai liian aggressiivinen käyttö (eli tasaus liian syvältä tai liian usein) voi rasittaa nurmea tarpeettomasti ja vahingoittaa nurmea vakavasti. Käytä tasaajaa harkiten.

Huomaa: Käytä tasaajaa suorassa linjassa niin paljon kuin mahdollista. Ole varovainen kääntäessäsi käynnissä olevaa tasaajaa.

Tasauskorkeuden säätö

1. Pysäköi kone puhtaalle ja tasaiselle alustalle, laske leikkuuyksiköt kokonaan alas, sammuta moottori, kytke seisontajarru ja irrota avain virtalukosta.
2. Tarkista, että rullat ovat puhtaat ja että leikkuuyksikkö on asetettu halutulle leikkuukorkeudelle (katso leikkuuyksikön käyttöopas).
3. Käännä pikanostovivut (Kuva 40) Kytketty-asentoon (kahva osoittaa leikkuuyksikön etuosaa kohti). **Aseta mittapalkki leikkuukorkeuden ja tasauskorkeuden suositustaulukon avulla.**
4. Mittaa tasauskelan toisessa päässä etäisyys tasausterän alimmasta kärjestä työpintaan (Kuva 40). Nosta tai laske tasausterän kärki halutulle korkeudelle kääntämällä säätönuppia (Kuva 40).

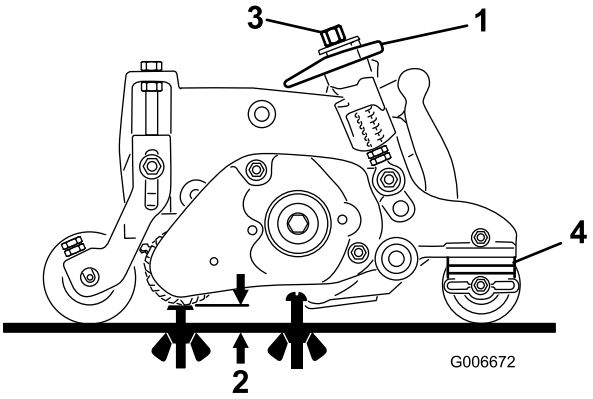

Kuva 40

1. Pikanostovipu (Kytketty-asento)
2. Tasauskorkeus
3. Korkeuden säätönuppi
4. Takarullan välikappaleiden määrä (sivulevyn laatan alla)

5. Suorita vaihe 4 tasaajan vastakkaisessa päässä. Tarkista sitten asetus uudelleen tasaajan ensimmäisellä puolella. Korkeusasetuksen tulee olla täsmälleen sama tasaajan molemmissa päissä. Säädä tarvittaessa uudelleen.

   Tärkeää: Kun tasauskorkeus on asetettu, säädä kierteitetyn tangon vastamutterit siten, että jousien pituus on 3,5 cm, kun tasaajan vivut ovat Vapautettu-asennossa (kahva osoittaa leikkuuyksikön takaosaa kohti) (Kuva 41).

   Huomaa: 3,5 cm on etäisyys vastamutterin yläosasta tasaajan asennuskannakkeen alaosaan.

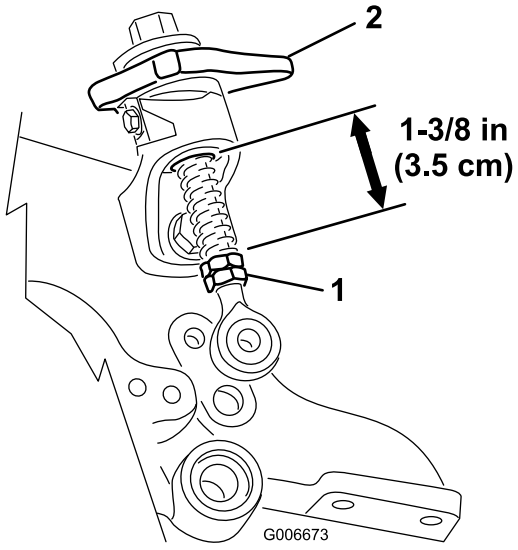

Kuva 41

Suositeltu leikkuukorkeus ja tasauskorkeus

Leikkuukorkeus	Takarullan välikappaleiden määrä	Suositeltu tasauskorkeus = leikkuukorkeus – tasaajan kytkentä
6,4 mm	0	3,1–6,4 mm
9,5 mm **9,5 mm**	0 1	4,7–9,5 mm 4,7–9,5 mm)
12,7 mm **12,7 mm** **12,7 mm**	0 1 2	6,4–12,7 mm 6,4–12,7 mm 6,4–9,5 mm
15,8 mm **15,8 mm** **15,8 mm**	0 1 2	9,5–15,8 mm 9,5–15,8 mm 9,5–12,7 mm
19 mm **19 mm** **19 mm**	1 2 3	12,7–19 mm 12,7–19 mm 12,7–15,8 mm
22,2 mm **22,2 mm** **22,2 mm**	1 2 3	15,8–22,2 mm 15,8–22,2 mm 15,8–19 mm
25,4 mm **25,4 mm** **25,4 mm**	2* 3 4	19–25,4 mm 19–25,4 mm 19–22,2 mm

Huomaa: Suositeltu enimmäistasauskorkeus vaihtelee välillä puolet leikkuukorkeudesta 6,4 mm enimmäiskytkentään

***** Siirrä tasaajan etummainen leikkuukorkeuden kannatin alimpaan (leikkuuyksikkö) sivulevyn reikään.

Tasaajan toiminnan testaus

Tärkeää: Tasauskelan sopimaton tai liian aggressiivinen käyttö (eli tasaus liian syvältä tai liian usein) voi rasittaa nurmea tarpeettomasti ja vahingoittaa nurmea vakavasti. Käytä tasaajaa harkiten.

⚠ HENGENVAARA

Kelojen tai muiden liikkuvien osien koskettaminen saattaa johtaa loukkaantumiseen.

- **Ennen kuin teet säätöjä leikkuuyksikköön, vapauta kelat, kytke seisontajarru, sammuta moottori ja irrota avain virtalukosta.**
- **Pidä sormet, kädet ja vaatteet etäällä keloista ja muista liikkuvista osista.**

On tärkeää tarkistaa tasaajan toiminta ennen kuin se otetaan jatkuvaan käyttöön.

Suosittelemme, että tasaajan toiminta testataan järjestelmällisesti. Seuraava on käytännöllinen tapa määrittää oikea korkeus-/syvyysasetus:

1. Aseta pääleikkuukelat leikkuukorkeudelle, jota käytettäisiin normaalisti ilman tasauskelaa. Käytä edessä Wiehle-rullaa ja takana täysrullaa.
2. Aseta kaikki tasauskelat haluttuun leikkuukorkeuteen.
3. Tarkista testialue ja arvioi, onko tasaustulos halutunlainen. Jos se ei ole, nosta tai laske tasaajien korkeutta ja suorita uusi testileikkuu. Tasauskelan korkeus-/syvyysasetus määritetään pääasiassa poistetun ruohon määrän perusteella.

Tarkista testausalueen yleinen kunto / vauriot 2 tai 3 päivää ensimmäisen tasauksen jälkeen. Jos tasatut alueet ovat muuttumassa keltaisiksi tai ruskeiksi ja tasaamattomat alueet ovat vihreät, tasaus oli liian aggressiivista.

Kunnossapito

Puhdistus

Huuhtele tasauskela letkulla käytön jälkeen. Älä suihkuta vettä suoraan tasaajan laakerien tiivisteisiin. Älä anna tasauskelan seisoa vedessä, sillä osat ruostuvat.

Voitelu

Voitele rasvanipat 50 käyttötunnin välein. Pyyhi pois ylimääräinen rasva.

Huomaa: Kun tasaajan laakerit on rasvattu, käytä tasaajaa 30 sekunnin ajan, pysäytä kone ja pyyhi liika rasva tasaajan akselista ja tiivisteistä.

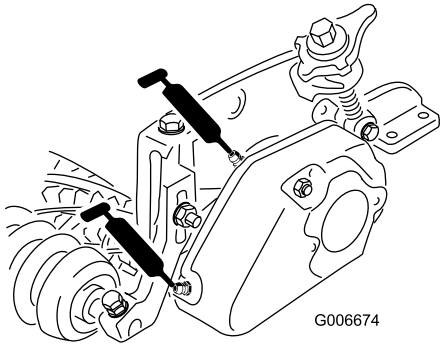

Kuva 42

Terien tarkastus

Tarkasta tasauskelan terät säännöllisesti vaurioiden ja kulumisen varalta. Taipuneet terät voidaan suoristaa pihdeillä. Kuluneet terät voidaan vaihtaa. Kun tarkastat teriä, tarkista, että oikean ja vasemman terän akselin pään mutterit ovat tiukalla.

Huomaa: Koska tasaajan vuoksi leikkuuyksikköön voi päästä tavallista enemmän likaa (eli multaa ja hiekkaa), kiinteä terä ja pääkela on tarkistettava kulumisen varalta tavallista useammin. Tämä on erityisen tärkeää, jos maaperä on hiekkaista.

Tärkeää: Läppäys väärällä kelan nopeudella voi löysentää ja kuluttaa käyttöpyörän kierteitä. Katso läppäysohjeet leikkuuyksikön käyttöoppaasta.

Huomaa: Tasausterät, kiristinpyörän laakeri ja hihnat ovat kuluvia osia.

Tasaajan hihnapyörän/hihnan kohdistus

1. Käytettävää hihnapyörää (tasaajan akselissa) voidaan siirtää sisään tai ulos. Paina mieleesi, mihin suuntaan hihnapyörää on siirrettävä.
2. Irrota kiristinpyörän jousi ja vapauta hihnan jännitys. Irrota hihna.
3. Irrota 5/16 tuuman lukkomutteri, joka kiinnittää käytettävän pyörän tasaajan akselin päähän. Pidä tasaajan akseli paikallaan 5/8 tuuman kiintoavaimen avulla.
4. Irrota hihnapyörä akselista.
5. Jos hihnapyörää on siirrettävä ulospäin, lisää yksi 0,81 mm:n välikappale. Jos hihnapyörää on siirrettävä sisäänpäin, poista 0,81 mm:n välikappale.
6. Asenna hihnapyörä takaisin.

   Huomaa: Varmista, että hihnapyörän avain on asennettu, jos se kuuluu varustuksiin.
7. Pidä tasaajan akseli paikallaan 5/8 tuuman kiintoavaimen avulla. Kiinnitä hihnapyörä akseliin laippamutterilla.
8. Kiristä mutteri momenttiin 30–45 N·m tai
9. Asenna hihna ja kiristinpyörän jousi takaisin.
10. Tarkista kohdistus. Käyttöpyörän ja käytettävän hihnapyörän ulkosivujen tulee olla linjassa 0,76 mm tarkkuudella. Älä käytä kiristinpyörää kohdistuksen tarkistamiseen.

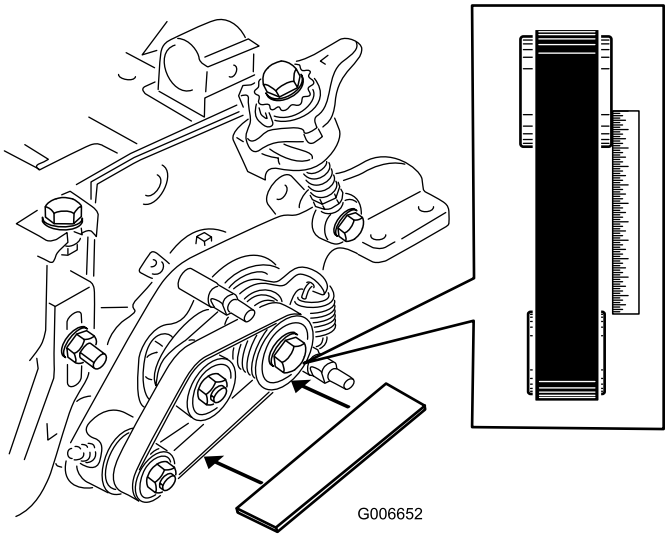

Kuva 43

Vianetsintä: tasaaja juuttuu

1. Varmista, että tasaaja on asetettu halutulle tasauskorkeudelle (Kuva 44).

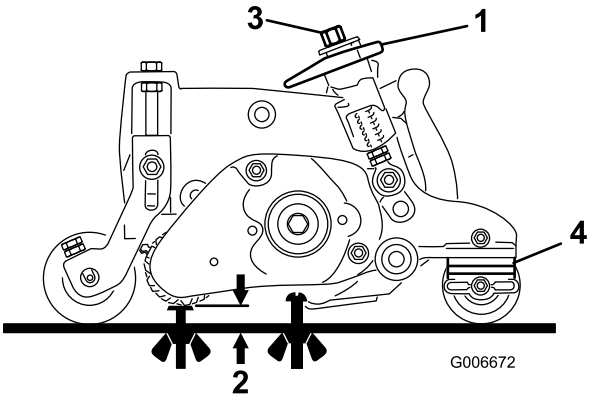

Kuva 44

1. Pikanostovipu (Kytketty-asento)
2. Tasauskorkeus
3. Korkeuden säätönuppi
4. Takarullan välikappaleiden määrä (sivulevyn laatan alla)

2. Löysää pikanostovivun kiinnityspulttia ja varmista, että kierteitetty tanko on linjassa eikä takerru alempaan pikanostoluiskaan (Kuva 45). Kiristä pultit uudelleen.
3. Tarkista pikanostojousien pituus kierteitetyissä tangoissa. Pituuden tulee olla 3,5 cm (Kuva 45).

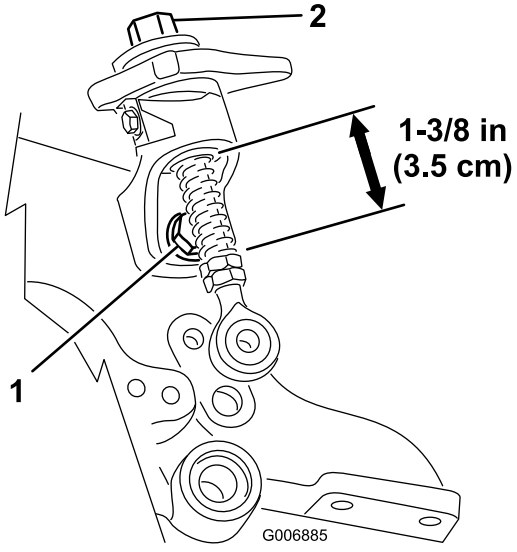

Kuva 45

1. Pika-asennuspultti
2. Korkeuden säätönuppi

4. Jos korkeuden säätönuppi ei pyöri vapaasti, holkki voi olla likainen (Kuva 45). Puhdista holkki tarvittaessa.
5. Jos rullaharja on asennettu, varmista, että harjan levy (Kuva 46) on yhdensuuntainen leikkuuyksikön sivulevyn kanssa ja täysin työnnettynä kumisiin läpivientisuojuksiin.

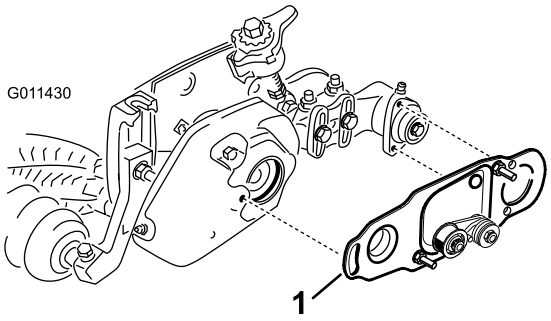

Kuva 46

1. Harjan levy

6. Varmista, että pääkäytön holkki (Kuva 47) pääsee kääntymään vapaasti käytön keskiön ympäri.

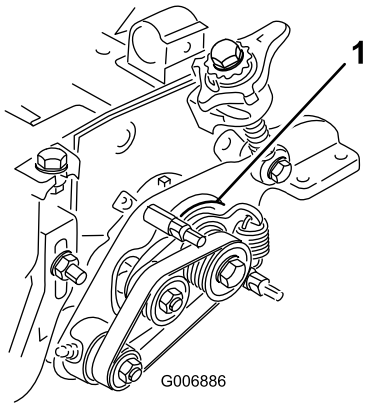

Kuva 47

1. Pääkäytön holkki

7. Varmista, että keskiö (Kuva 48) ei purista tasaajan käyttöpuolen kääntölevyn ja leikkuuyksikön sivulevyn välissä olevaa välilevyä. Välilevyn on pystyttävä liikkumaan vapaasti.

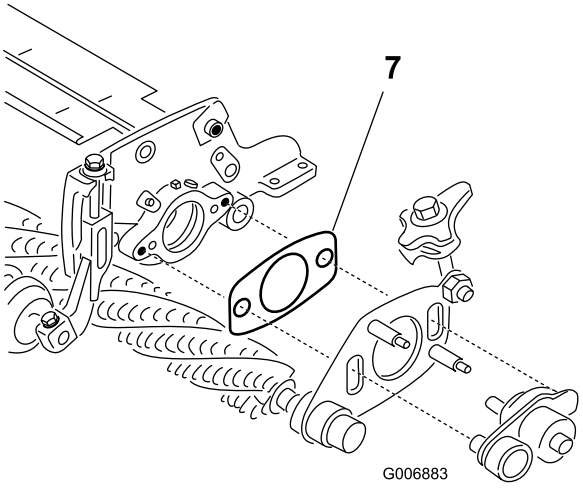

Kuva 48

1. Välilevy

8. Varmista, että tasaajan ja rullaharjan suojusten mutterit eivät ole liian tiukalla (Kuva 49).

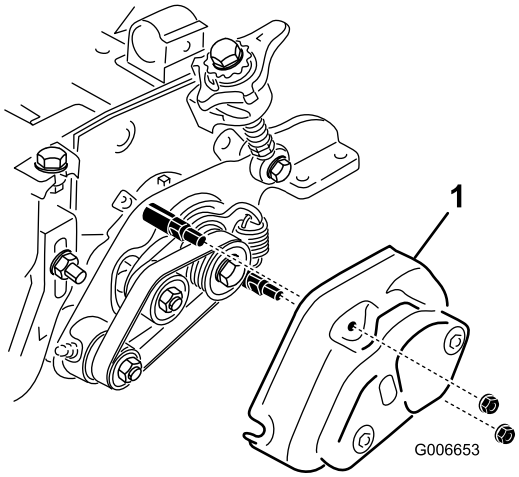

Kuva 49

1. Suojus

Huomautuksia:

Liittämisvakuutus

Mallinro:	Sarjanro:	Tuotteen kuvaus	Laskun kuvaus	Yleinen kuvaus	Direktiivi
03713	—	Vasen tasaajasarja 68,5 cm:n Reelmaster 7000-D DPA -leikkuuyksiköille	27" HD LH GROOMER KIT	68,5 cm:n vasen HD-tasaajasarja	2006/42/EY, 2000/14/EY, 2004/108/EY
03714	—	Oikea tasaajasarja 68,5 cm:n Reelmaster 7000-D DPA -leikkuuyksiköille	27" HD LH GROOMER KIT	68,5 cm:n oikea HD-tasaajasarja	2006/42/EY, 2000/14/EY, 2004/108/EY

Asiaankuuluvat tekniset asiakirjat on laadittu direktiivin 2006/42/EY liitteessä VII olevan B osan vaatimusten mukaisesti.

Yhtiö sitoutuu ilmoittamaan kansallisten viranomaisten pyynnöstä näitä puolivalmisteita koskevat olennaiset tiedot. Tiedot ilmoitetaan elektronisesti.

Laitteita ei saa käyttää, ennen kuin ne on liitetty hyväksyttyihin Toro-malleihin laitteita koskevien vaatimustenmukaisuusvakuutusten ja kaikkien ohjeiden mukaisesti. Tällöin laitteiden voidaan vakuuttaa noudattavan kaikkia asiaankuuluvia direktiivejä.

Sertifioitu:



David Klis
Tekninen johtaja
8111 Lyndale Ave. South
Bloomington, MN 55420, USA
September 29, 2014

EU:n tekninen yhteyshenkilö:

Peter Tetteroo
Toro Europe NV
B-2260 Oevel-Westerloo
Belgium

Tel. 0032 14 562960
Fax 0032 14 581911