Form No. 3392-144 Rev A

TORO®

Count on it.

Gebruikershandleiding

Rechter/linker groomerset

69 cm Reelmaster® 7000-D-serie DPA-maaidekken

Modelnr.: 03713

Modelnr.: 03714

Registreer uw product op www.Toro.com.
Vertaling van de oorspronkelijke tekst (NL)

CE

3392-144 A

⚠ WAARSCHUWING

CALIFORNIË
Proposition 65 Waarschuwing

Dit product bevat een chemische stof of chemische stoffen waarvan de Staat Californië weet dat ze kanker, geboorteafwijkingen en schade aan het voortplantingssysteem veroorzaken.
De uitlaatgassen van de motor van dit product bevatten chemische stoffen waarvan bekend is dat ze kanker, geboorteafwijkingen of andere schade aan de voortplantingsorganen kunnen veroorzaken.

Dit product voldoet aan alle relevante Europese richtlijnen. Voor meer informatie, zie de inbouwverklaring aan het einde van deze handleiding.

Een of meerdere van de volgende patenten zijn van toepassing: U.S. Patent 7.337.601 en 7.775.025

Inleiding

De groomersets worden op de kooimaaiers op een zitmaaier gemonteerd en zijn bedoeld voor gebruik door professionele bestuurders en voor commerciële toepassingen. De sets zijn voornamelijk ontworpen voor het bewerken van gras van goed onderhouden gazons in parken, sportvelden en golfbanen.

Lees deze informatie zorgvuldig door, zodat u weet hoe u de machine op de juiste wijze moet gebruiken en onderhouden en om schade aan de machine en letsel te voorkomen. U bent verantwoordelijk voor het juiste en veilige gebruik van de machine.

U kunt rechtstreeks contact opnemen met Toro via www.Toro.com voor documentatie over productveiligheid en bedieningsinstructies, informatie over accessoires, hulp bij het vinden van een dealer of om uw product te registreren.

Als u service, originele Toro-onderdelen of aanvullende informatie nodig hebt, kunt u contact opnemen met een erkende servicedealer of met de klantenservice van Toro. U dient hierbij altijd het modelnummer en het serienummer van het product te vermelden. De nummers staan vermeld op de verzendverpakking. U kunt de nummers noteren in de ruimte hieronder.

Modelnr.: _____

Serienr.: _____

Er worden in deze handleiding een aantal mogelijke gevaren en een aantal veiligheidsberichten genoemd met het volgende veiligheidssymbool (Figuur 1) dat duidt op een gevaarlijke situatie die zwaar lichamelijk letsel of de dood tot gevolg kan hebben wanneer de veiligheidsvoorschriften niet in acht worden genomen.



Figuur 1

1. Veiligheidssymbool

Er worden in deze handleiding nog 2 woorden gebruikt om uw aandacht op bijzondere informatie te vestigen. **Belangrijk** attendeert u op bijzondere technische informatie en **Opmerking** duidt algemene informatie aan die bijzondere aandacht verdient.

Inhoud

Veiligheid 3
Veilige bediening 3
Montage 4
Benodigd montagegereedschap 4
De groomer montere 5
De bezemset monteren (optioneel) 16
Gebruiksaanwijzing 17
De hoogte van de groomer instellen 17
De werking van de groomer testen 19
Onderhoud 20
Reiniging 20
Smering 20
De maaimessen controleren 20
Uitlijning van poelie/riem van groomer 20
Problemen met vastgelopen groomer verhelpen 21

© 2015—The Toro® Company

8111 Lyndale Avenue South
Bloomington, MN 55420

U kunt contact met ons opnemen op www.Toro.com.
Gedrukt in de VS.
Alle rechten voorbehouden

Veiligheid

Deze machine is ontworpen in overeenstemming met de EN-norm ISO 5395:2013.

Veilige bediening

- U moet vóór u de groomer gebruikt alle instructies in de gebruikershandleidingen van de tractie-eenheid en het maaidek lezen en begrijpen en deze uitvoeren.
- U moet vóór u met de groomer gaat werken alle instructies in deze gebruikershandleiding lezen en begrijpen en deze uitvoeren.
- Laat nooit kinderen de maaidekken bedienen. Laat volwassenen nooit de tractie-eenheid of maaidekken bedienen zonder dat ze een grondige instructie hebben gekregen. De maaidekken mogen uitsluitend worden gebruikt door getrainde personen die deze handleiding hebben gelezen.
- Gebruik de maaidekken nooit als u onder invloed van drugs of alcohol bent.
- Zorg ervoor dat alle veiligheidsschermen en veiligheidsvoorzieningen op hun plaats zitten. Als veiligheidsschermen, veiligheidsvoorzieningen of stickers in slechte staat verkeren, onleesbaar zijn of beschadigd raken, moet u deze herstellen of vervangen vóór u de machine gaat gebruiken. Draai ook losse moeren, bouten en schroeven vast, zodat veilig met het maaidek kan worden gewerkt.
- Draag altijd stevige schoenen met een gripvaste zool. Draag geen sandalen, tennisschoenen, gymschoenen of een korte broek als u het maaidek gebruikt. Draag ook geen loszittende kleding die kan worden gegrepen door bewegende onderdelen. Draag altijd een lange broek en stevige schoenen. Het verdient aanbeveling een veiligheidsbril, veiligheidsschoenen en een helm te dragen. Dit is verplicht op grond van diverse plaatselijke verordeningen en verzekeringsbepalingen.
- Haal alle verontreiniging of andere voorwerpen weg die opgeraapt kunnen worden en door de messen van het maaidek kunnen worden weggeslingerd. Houd omstanders weg uit het maaigebied.
- Als een maaimes een vast object raakt of als het maaidek abnormaal trilt, moet u stoppen en de motor uitzetten. Controleer of het maaidek niet beschadigd is. Herstel eventuele schade vóór u het maaidek weer start en gaat gebruiken.
- Leg de maaidekken neer op de grond en haal het sleuteltje uit het contact als u de machine onbeheerd achterlaat.
- Zorg dat alle moeren, bouten en schroeven goed zijn vastgedraaid, zodat u veilig met de maaidekken en groomers kunt werken.
- Haal het sleuteltje uit het contact om te voorkomen dat de motor per ongeluk start als u onderhouds- of afstelwerkzaamheden aan de machine verricht of deze stalt.
- Bliksem kan ernstig of dodelijk letsel veroorzaken. Als u bliksem ziet of donder hoort in het gebied, gebruik de machine dan niet; ga schuilen.
- Verricht onderhoudswerkzaamheden uitsluitend volgens de instructies in deze handleiding. Indien belangrijke reparaties nodig zijn of hulp is vereist, moet u contact opnemen met een erkende Toro-dealer.
- Om de beste prestaties te verkrijgen en er zeker van te zijn dat de machine veilig kan worden gebruikt, moet u ter vervanging altijd originele onderdelen en accessoires van Toro aanschaffen, zodat de machine ook helemaal een Toro blijft. **Gebruik nooit universele onderdelen en accessoires van andere fabrikanten.** Let op het Toro-logo; dit bewijst dat het om een echt Toro-onderdeel gaat. Door het gebruik van niet-goedgekeurde onderdelen en accessoires kan de garantie van The Toro® Company komen te vervallen.

Montage

Losse onderdelen

Gebruik onderstaande lijst om te controleren of alle onderdelen zijn geleverd.

Omschrijving	Hoeveelheid	Gebruik
45° smeernippel	1	Monteer de groomer
Maaihoogtebeugelconstructie, rechts	1	
Maaihoogtebeugelconstructie, links	1	
Flenscontramoer, 3/8 inch	2	
Gegleufd inzetstuk	1	
Asconstructie groomer	1	
Opvulstukreiniger (zoals vereist voor riemafstelling)	1	
Inbusbouten, 3/8 x 1 inch	4	
Riem groomer	1	
Spanpoelieveer	1	
Rubberen pakkingsring (uitsluitend gebruikt als de borstelset voor de achterrol is geïnstalleerd)	1	
Stelschroef (uitsluitend gebruikt als de borstelset voor de achterrol is geïnstalleerd)	1	
Gebruikershandleiding	1	
Onderdelencatalogus	1	
Geen onderdelen vereist	–	Monteer de bezemset (optioneel)

Voorschriften tractie-eenheid

De rechter en linker groomersetmodellen 03713 en 03714 kunnen worden gebruikt op de Reelmaster 7000-D/ DPA-maaidekmodellen 03710 en 03711, met of zonder borstelset voor de achterrol.

Opmerking: Bepaal vanuit de normale bedieningspositie de linker- en rechterzijde van de machine.

Benodigd montagegereedschap

- 5/16 bus
- 1/2 diepe bus
- 9/16 diepe bus
- 5/8 bus
- 3/8 sleutel
- 1/2 sleutel
- 9/16 sleutel (2)
- 5/16 inbussleutel
- 5/32 mm inbussleutel
- 3/8-16 tap
- Punttang
- Liniaal van 15,24 cm, Toro onderdeelnr. 114–5446
- Richtliniaal van 30,48 cm
- Platkopschroevendraaier
- Schroefklemtang
- Momentsleutel 20-26 N·m
- Momentsleutel 36–45 N·m
- Momentsleutel 46–54 N·m
- Momentsleutel 115–129 N·m
- Gereedschap voor de aandrijfas van de messenkooi, onderdeelnr. TOR4074
- Blue Loctite 242

Positie van de groomerset

Alle maaidekken worden geleverd met het contragewicht gemonteerd aan het linker uiteinde van het maaidek. Bepaal aan de hand van de volgende tekening de plaats van de groomersets en de motoren van de messenkooien.

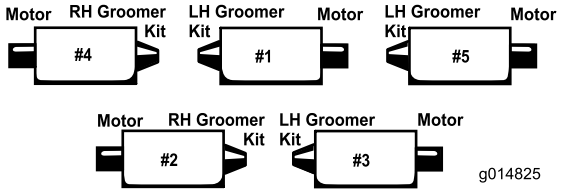

Figuur 2

Opmerking: Deze instructies en afbeeldingen hebben betrekking op de installatie van de linker groomerset op de maaidekken met de contragewichten gemonteerd aan het linker uiteinde van het maaidek. De rechter groomerset wordt geïnstalleerd op de maaidekken met de contragewichten gemonteerd aan het rechter uiteinde van het maaidek.

Opmerking: Als er zowel een groomerset als een borstelset op het maaidek worden geïnstalleerd, moet de groomerset het eerst worden geïnstalleerd.

Volg onderstaande installatie-instructies als de maaidekken niet van achterrolborstels zijn voorzien. Als de maaidekken wel van achterrolborstels zijn voorzien, gaat u verder naar pagina 10 voor de installatie-instructies.

De groomer montere

Voor maaidekken die niet zijn uitgerust met achterrolborstels

1. Parkeer de tractie-eenheid op een horizontaal vlak en stel de parkeerrem in werking.
2. Controleer of de maaidekken zijn uitgeschakeld. Laat de maaidekken neer op de grond. Zet de motor af en verwijder het contactsleuteltje. Verwijder alle maaidekken van de tractie-eenheid.

   Opmerking: Controleer of alle zwarte plastic tie-wraps van de groomer-onderdelen zijn verwijderd.
3. Verwijder de twee bouten waarmee het contragewicht aan het linker uiteinde van het maaidek is bevestigd. Verwijder het contragewicht (Figuur 3).

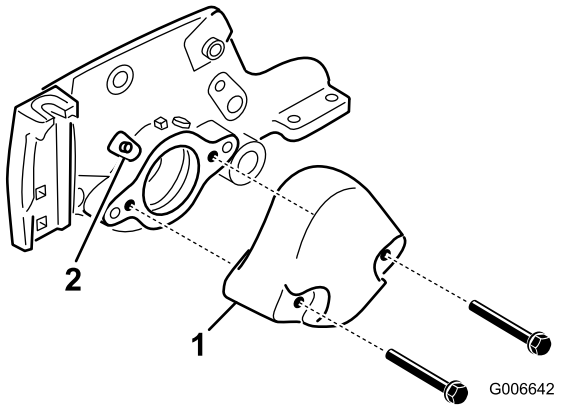

Figuur 3

1. Contragewicht
2. Smeernippel

4. Verwijder de rechte smeernippel van de lagerbehuizing en vervang deze door de 45 graden nippel (Figuur 3). Plaats de nippel zo, dat deze naar bovenkant van het maaidek wijst.
5. Verwijder de slotbouten en moeren waarmee de maaihoogtebeugels aan de zijplaten van het maaidek zijn bevestigd (Figuur 4).

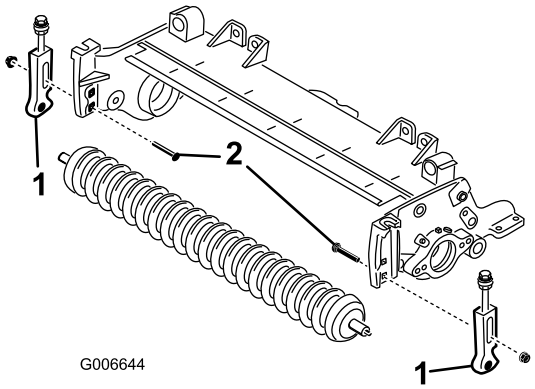

Figuur 4

1. Maaihoogtebeugel
2. Slotbout

6. Draai de schroeven los waarmee de maaihoogtebeugels aan de as van de voorrol zijn bevestigd.
7. Verwijder de maaihoogtebeugels en de voorrol van de zijplaten van het maaidek (Figuur 4).
8. Monteer de nieuwe rechter en linker maaihoogtebeugel op de aanwezige voorrol met nieuwe 5/16 x 1-1/8 inch tapbouten en 5/16 inch flenskop-borgmoeren. Plaats de maaihoogtebeugels zoals wordt weergegeven in figuur Figuur 6.

   Opmerking: De linker maaihoogtebeugel is gemarkeerd met een "L" en de rechter maaihoogtebeugel met een "R".
9. Monteer de maaihoogtebeugels losjes op de zijplaten van het maaidek met de slotbouten die eerder zijn verwijderd en twee nieuwe 3/8 inch flensmoeren in de positie die wordt weergegeven in figuur Figuur 6.

Gebruik hiervoor de bovenste vierkante opening in elke zijplaat.

Opmerking: De ringen op de stelbouten voor de maaihoogte moeten aan beide zijden van de flens op de zijplaat worden geplaatst (Figuur 5).

10. Draai de borgmoer op de stelbout voor de maaihoogte aan tot de ringen contact maken met de flens van de zijplaat. Draai vervolgens de moer een 1/2 slag terug (Figuur 5).

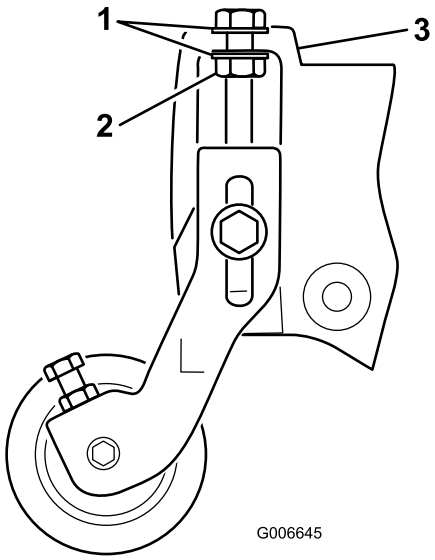

Figuur 5

1. Ring
2. Borgmoer
3. Zijplaatflens

11. Centreer de rol tussen de maaihoogtebeugels en zet deze met de tapbouten en de borgmoeren vast op de beugels (Figuur 6).

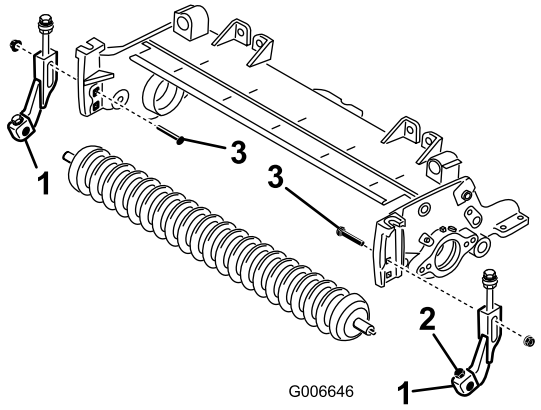

Figuur 6

1. Maaihoogtebeugel
2. Tapbout en borgmoer
3. Slotbout

12. Verwijder het gegleufde inzetstuk van de as van de messenkooi (vanaf de kant van de motor van de messenkooi). Gebruik hiervoor het gereedschap voor de aandrijfas van de messenkooi (Figuur 7). Gebruik het gereedschap voor de aandrijfas van de messenkooi, onderdeelnr. TOR4074 Verwijder al het vet van de schroefdraadopening waarin het gegleufde inzetstuk heeft gezeten.

Belangrijk: Het gegleufde inzetstuk aan de linkerkant van het maaidek heeft een linkse schroefdraad. Het gegleufde inzetstuk aan de rechterkant van het maaidek heeft een rechtse schroefdraad.

13. Monteer het nieuwe (langere) gegleufde inzetstuk op de as van de messenkooi (Figuur 7). Smeer vóór u het inzetstuk monteert blauwe Loctite op de schroefdraad. Vastdraaien met een torsie van 115-129 N·m.

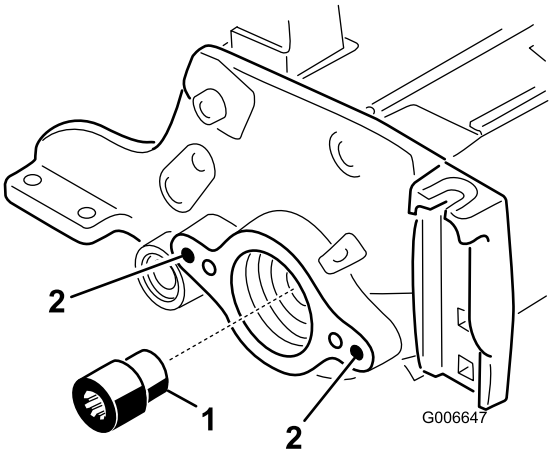

Figuur 7

1. Gegleufd inzetstuk
2. Deze openingen reinigen

14. Schuif de plaat van de groomer met behulp van de snelhendel van de groomer-as, vanaf de **niet-aangedreven** zijde van de groomer-constructie (Figuur 9).

15. Verwijder met een 3/8-16 tap de verf in de buitenste montageopeningen in de linker en de rechter zijplaat (Figuur 7).

16. Monteer de draaispil, de plaat van de aangedreven zijde van de groomer met de snelhendel en het opvulstuk aan de zijplaat van het maaidek met twee 3/8 x 1 inch inbusbouten vanaf de aangedreven zijde van het maaidek (Figuur 9). Smeer vóór installatie blauwe Loctite op de schroefdraden.

Belangrijk: Zorg dat de O-ring goed op de draaispil is geplaatst (Figuur 8).

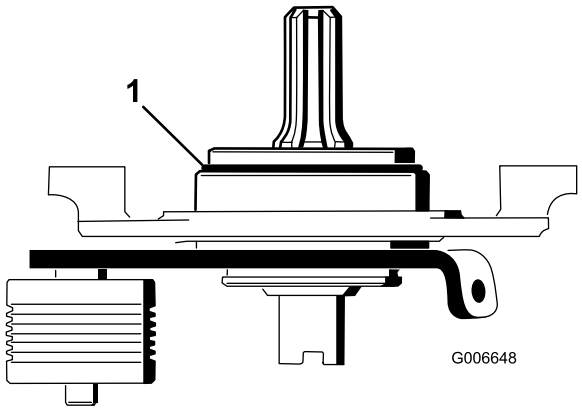

Figuur 8

1. O-ring

Belangrijk: Controleer of het gegleufde uiteinde van de as van de draaispil past in het gegleufde inzetstuk.

Belangrijk: Het montagevlak van de draaispil moet gelijk zijn met de zijplaat op het maaidek. Het opvulstuk mag niet bekneld zitten tussen de draaispil en de zijplaat.

17. Monteer de plaat van de niet-aangedreven zijde van de groomer op de groomer-as (Figuur 9). Zorg dat de afdichtveer er niet af raakt.
18. Zet de draaispil (niet-aangedreven zijde) vast aan de zijplaat van het maaidek met twee 3/8 x 1 inch inbusbouten (Figuur 9). Smeer vóór installatie blauwe Loctite op de schroefdraden.

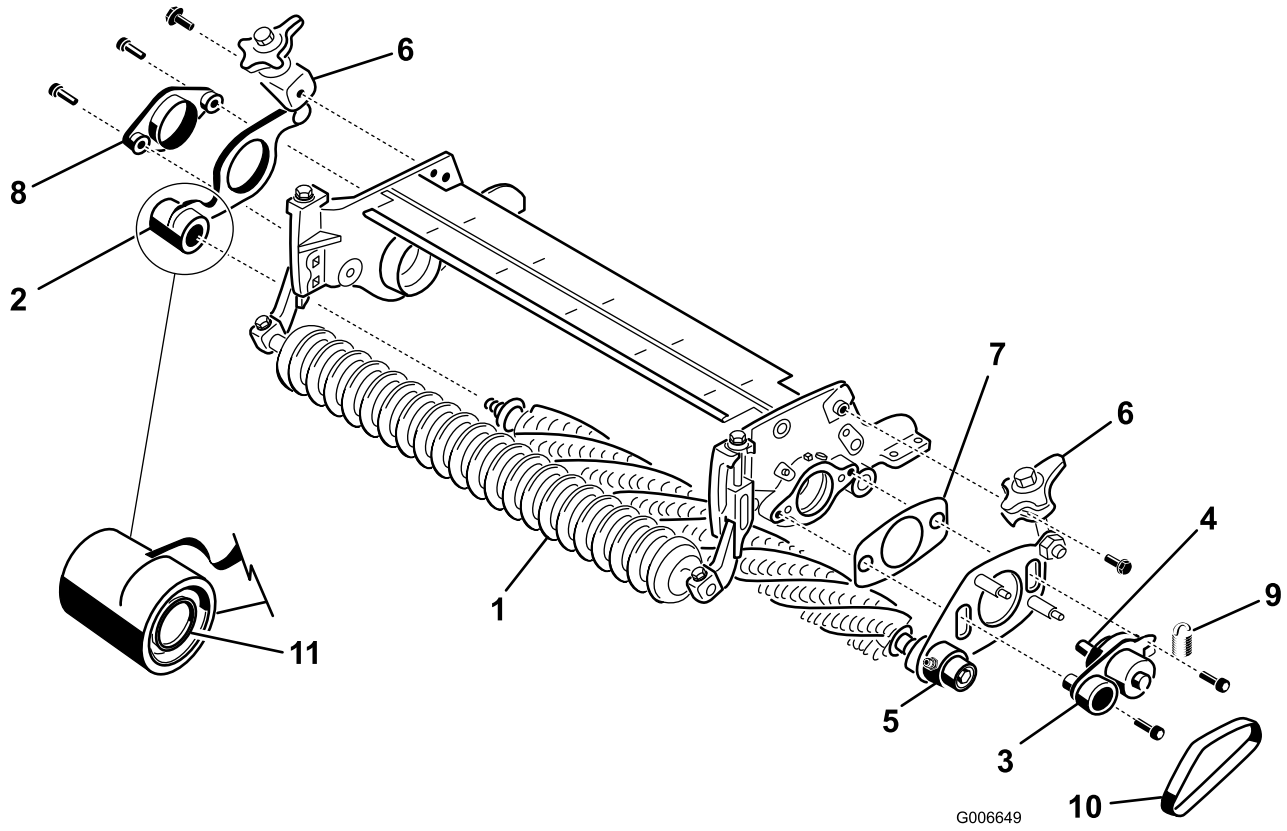

Figuur 9

1. Asconstructie groomer
2. Plaat van groomer met snelhendel (niet-aangedreven zijde)
3. Draaispil (aangedreven zijde)
4. Gleufas
5. Plaat van groomer met snelhendel (aangedreven zijde)
6. Snelhendel
7. Opvulstuk (moet los blijven na montage)
8. Draaispil (niet-aangedreven zijde)
9. Spanpoelieveer
10. Riem
11. Afdichtveer

19. Zorg dat het lipje op beide afdichtingen licht contact maakt met elke lagerbehuizing (Figuur 10).

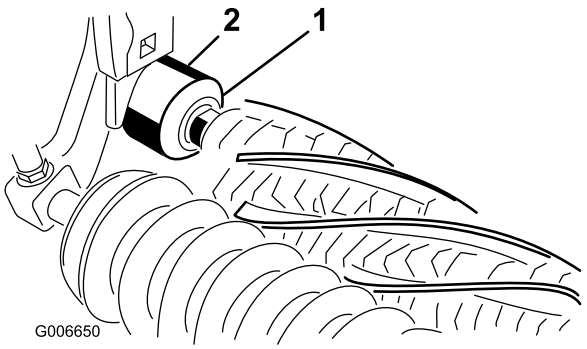

Figuur 10

1. Afdichting
2. Lagerbehuizing

20. Monteer de snelhendels op de zijplaten met 3/8 x 3/4 inch flenskopbouten (Figuur 9).
21. Plaats de riem van de groomer op de poelies (Figuur 9). Zorg dat de ribbels op de riem goed in de groeven op elke poelie zitten.
22. Bevestig de spanpoelieveer in de opening in de lip van de spanpoelieplaat en rond de groef op de onderste bout van de plaat van de groomer (Figuur 11). Het open uiteinde van de veerhaak moet naar de aandrijfpoelie zijn gericht.

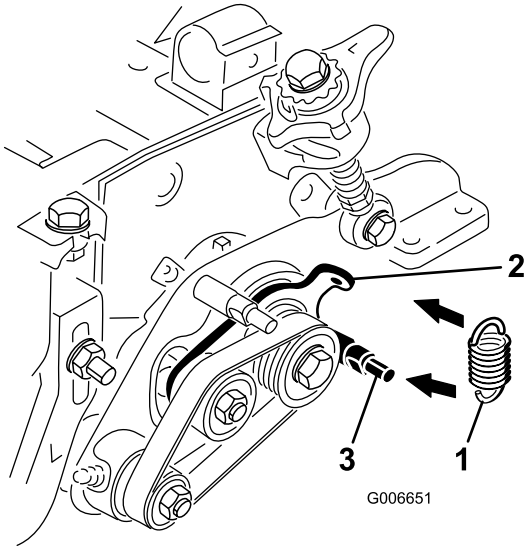

Figuur 11

1. Spanpoelieveer
2. Lip van de spanpoelieplaat
3. Onderste bout

23. Controleer de uitlijning van de riem/poelies als volgt:
    - Leg een richtliniaal langs het buitenvlak van de **aandrijf**poelie (Figuur 12).

      Belangrijk: Gebruik *niet* de spanpoelie om de uitlijning te controleren.

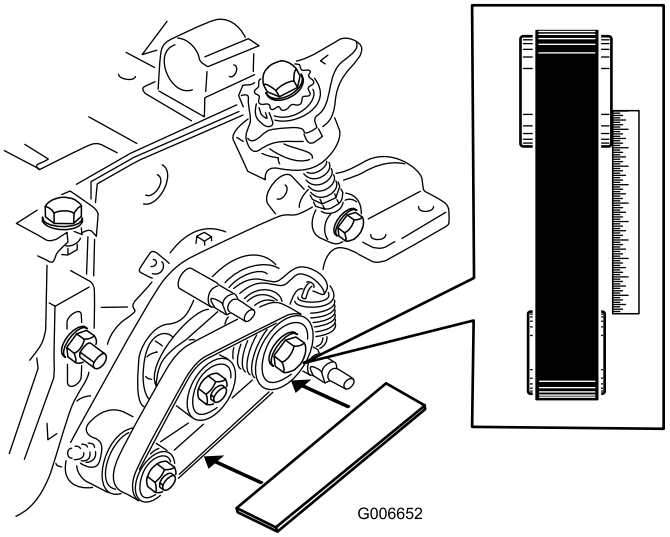

Figuur 12

    - De buitenvlakken van de aandrijfpoelie en de aangedreven poelie moeten op één lijn staan, met een maximale speling van 76 mm.
    - Raadpleeg het hoofdstuk "Poelies uitlijnen" als de poelies niet op één lijn staan.
    - Als de poelies op één lijn staan, gaat u verder met de installatie.

      Belangrijk: De riem kan het voortijdig begeven als de poelies niet goed zijn uitgelijnd.

24. Plaats de kap van de groomer en zet deze vast met twee 5/16 inch flensmoeren (Figuur 13).

    Belangrijk: Draai de moeren niet te vast, omdat anders de kap kan beschadigen.

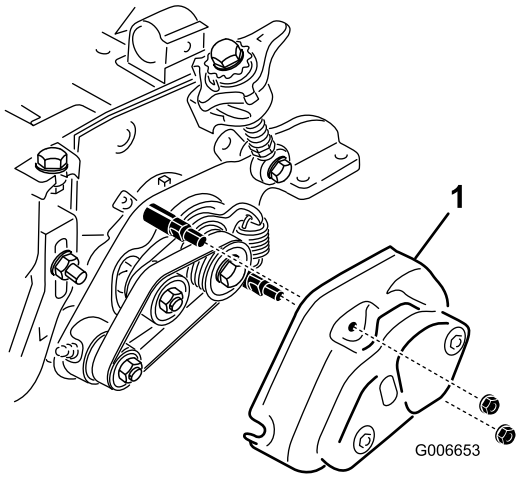

Figuur 13

1. Kap

25. Vul beide lagerhuizen van de messenkooi met vet (Figuur 14). Overtollig vet zal tussen de afdichtingen aan de binnenkant en de beschermkappen van de afdichtingen naar buiten komen.

26. Smeer beide lagers van de groomer (maximaal 2 of 3 pompslagen) (Figuur 14). Gebruik niet te veel vet, hierdoor kan de afdichting defect raken. Veeg overtollig vet weg.

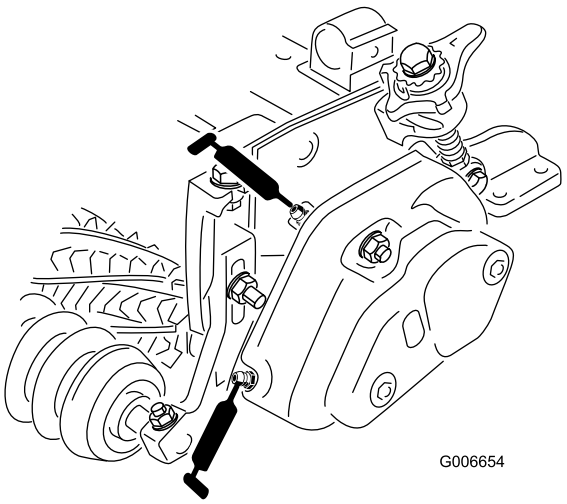

Figuur 14

Opmerking: Nadat u de lagers van de groomer hebt gesmeerd, moet u de groomer 30 seconden in bedrijf stellen, de machine stoppen en overtollig vet van de as en de afdichtingen van de groomer vegen.

27. Stel de hoogte van de groomer in. Zie "De hoogte van de groomer instellen".

Voor maaidekken die zijn uitgerust met achterrolborstels

1. Parkeer de tractie-eenheid op een horizontaal vlak en stel de parkeerrem in werking.
2. Controleer of de maaidekken zijn uitgeschakeld. Laat de maaidekken neer op de grond. Zet de motor af en verwijder het contactsleuteltje. Verwijder alle maaidekken van de tractie-eenheid.
3. Draai de twee montagemoeren van de rolborstelkap los en verwijder de kap (Figuur 15).

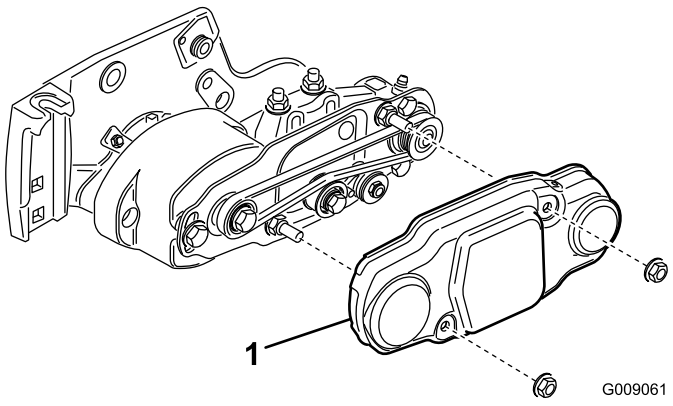

Figuur 15

1. Drijfriemkap

4. Draai de messenkooi die de aandrijfpoelie laat draaien en verwijder de riem van de poelie (Figuur 16).

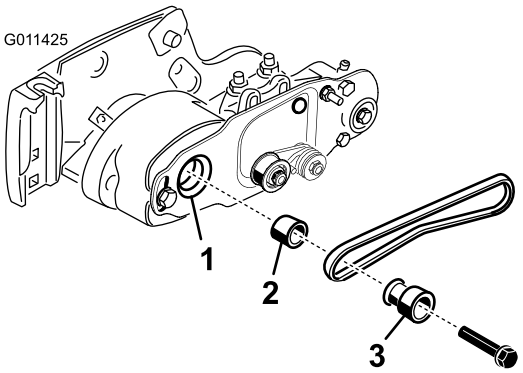

Figuur 16

1. As lagerbehuizing
2. Afstandstuk
3. Aandrijfpoelie

Opmerking: Draag een dikke handschoen of gebruik een stevige doek om de messenkooi te draaien.

Opmerking: Als de spanpoelie vast zit, ontspan dan de riem door de moer los te draaien waarmee spanpoelie van de rolborstel aan de draaiplaat van de rolborstel is bevestigd. U mag de moer niet verwijderen.

5. Verwijder de bout waarmee de aandrijfpoelie van de rolborstel aan de as van de lagerbehuizing is bevestigd (Figuur 16).
6. Verwijder de aandrijfpoelie van de rolborstel en het afstandstuk van de as (Figuur 16).
7. Verwijder de twee tapbouten waarmee de draaiplaat van de rolborstel aan de lagerbehuizing is bevestigd (Figuur 17).

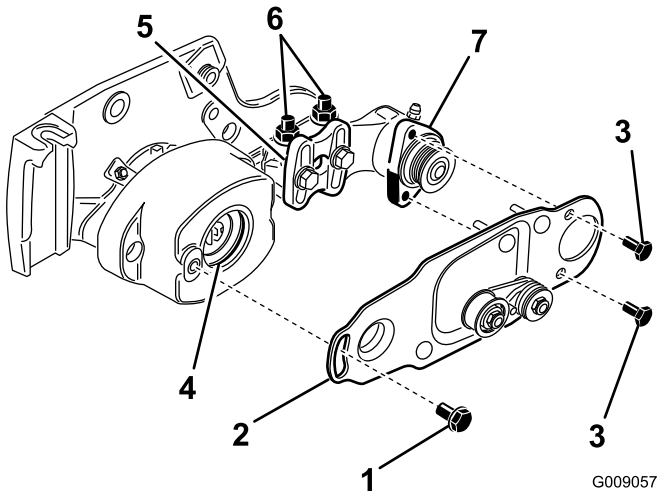

Figuur 17

1. Borstbout
2. Borstelplaat
3. Tapbout
4. Pakkingring in lagerbehuizing
5. Montagebeugel van de rolborstel
6. Flensborgmoeren
7. Lagerbehuizing van de rolborstel

8. Verwijder de borstbout waarmee de draaiplaat van de rolborstel aan de lagerbehuizing is bevestigd (Figuur 17).
9. Verwijder de draaiplaat met de spanpoelie daar nog op gemonteerd (Figuur 17).
10. Verwijder de twee schroeven waarmee de lagerbehuizing aan de zijplaat van het maaidek is bevestigd (Figuur 18).
11. Verwijder de lagerbehuizing van de zijplaat (Figuur 18).

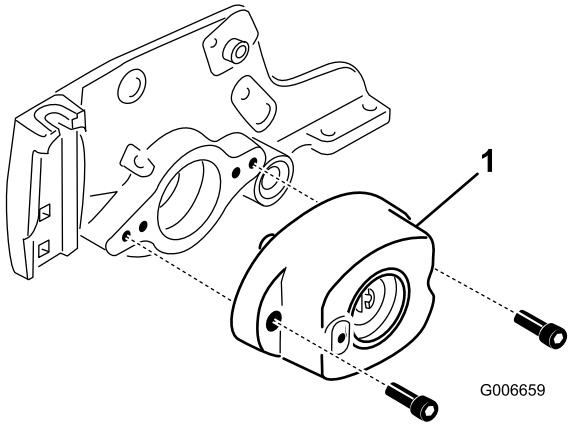

Figuur 18

1. Lagerbehuizing

12. Verwijder de slotbouten en moeren waarmee de maaihoogtebeugels aan de zijplaten van het maaidek zijn bevestigd (Figuur 19).
13. Draai de tapbouten en borgmoeren los waarmee de maaihoogtebeugels aan de voorrol-as zijn bevestigd (Figuur 19).
14. Verwijder de maaihoogtebeugels en de voorrol van de zijplaten van het maaidek (Figuur 19).

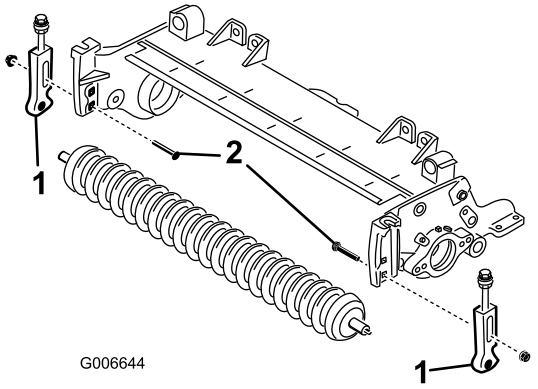

Figuur 19

1. Maaihoogtebeugel
2. Slotbout

15. Monteer de nieuwe rechter en linker maaihoogtebeugel op de aanwezige voorrol met nieuwe 5/16 x 1-1/8 inch tapbouten en 5/16 inch flenskop-borgmoeren. Plaats de maaihoogtebeugels zoals wordt weergegeven in figuur Figuur 20.

Opmerking: De linker maaihoogtebeugel is gemarkeerd met een "L" en de rechter maaihoogtebeugel met een "R".

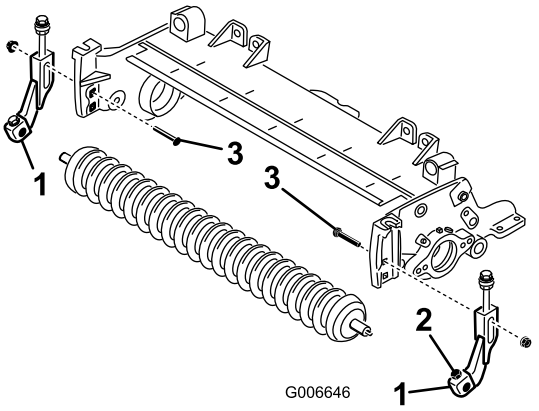

Figuur 20

1. Maaihoogtebeugel
2. Tapbout en borgmoer
3. Slotbout

16. Monteer de maaihoogtebeugels losjes op de zijplaten van het maaidek met de slotbouten die eerder zijn verwijderd en nieuwe 3/8 inch flensmoeren in de positie die wordt weergegeven in figuur Figuur 20. Gebruik hiervoor de bovenste vierkante opening in elke zijplaat.

Opmerking: De ringen op de stelbouten voor de maaihoogte moeten aan beide zijden van de flens op de zijplaat worden geplaatst (Figuur 21).

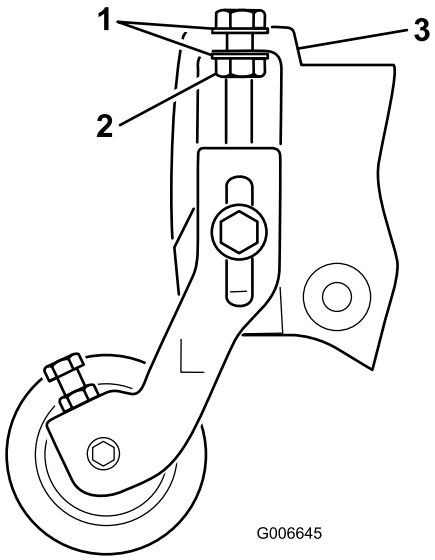

Figuur 21

1. Ring
2. Borgmoer
3. Zijplaatflens

17. Draai de borgmoer op de stelbout voor de maaihoogte aan tot de ringen contact maken met de flens van de zijplaat. Draai vervolgens de moer een 1/2 slag terug (Figuur 21).
18. Centreer de rol tussen de beugels en zet deze met de tapbouten en de borgmoeren vast op de beugels (Figuur 20).
19. Verwijder het gegleufde inzetstuk van de as van de messenkooi (vanaf de kant van de motor van de messenkooi). Gebruik hiervoor het gereedschap voor de aandrijfas van de messenkooi (Figuur 22). Gebruik het gereedschap voor de aandrijfas van de messenkooi, onderdeelnr. TOR4074 Verwijder al het vet van de schroefdraadopening waarin het gegleufde inzetstuk heeft gezeten.

Belangrijk: Het gegleufde inzetstuk aan de linkerkant van het maaidek heeft een linkse schroefdraad. Het gegleufde inzetstuk aan de rechterkant van het maaidek heeft een rechtse schroefdraad.

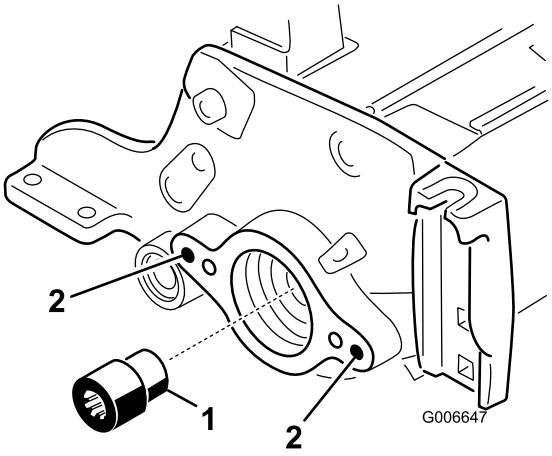

Figuur 22

1. Gegleufd inzetstuk
2. Deze openingen reinigen

20. Monteer het nieuwe (langere) gegleufde inzetstuk op de as van de messenkooi (Figuur 22). Smeer vóór u het inzetstuk monteert blauwe Loctite op de schroefdraad. Vastdraaien met een torsie van 115-129 N·m.
21. Schuif de plaat van de groomer van de groomer-as, vanaf de **niet-aangedreven** zijde van de groomerconstructie (Figuur 24).
22. Verwijder met een 3/8-16 tap de verf in de buitenste montageopeningen in de linker en de rechter zijplaat (Figuur 23).
23. Monteer de draaispil, de plaat van de aangedreven zijde van de groomer en het opvulstuk aan de zijplaat van het maaidek met twee 3/8 x 1 inch inbusbouten vanaf de aangedreven zijde van het maaidek (Figuur 24). Smeer vóór installatie blauwe Loctite op de schroefdraden.

Belangrijk: Zorg dat de O-ring goed op de draaispil is geplaatst (Figuur 23).

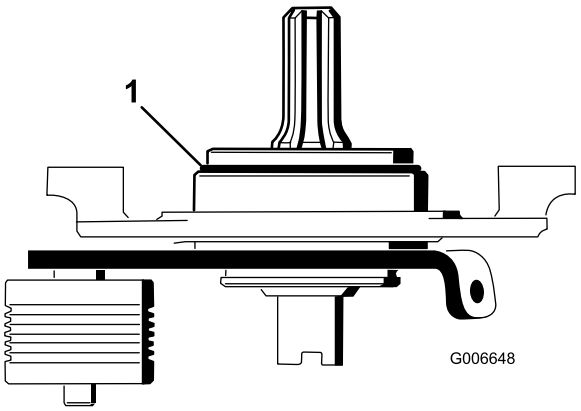

Figuur 23

1. O-ring

Belangrijk: Controleer of het gegleufde uiteinde van de as van de draaispil past in het gegleufde inzetstuk.

Belangrijk: Het montagevlak van de draaispil moet gelijk zijn met de zijplaat op het maaidek. Het opvulstuk mag niet bekneld zitten tussen de draaispil en de zijplaat. Het opvulstuk moet vrij kunnen ronddraaien.

24. Monteer de plaat van de niet-aangedreven zijde van de groomer op de groomer-as (Figuur 24). Zorg dat de afdichtveer er niet af raakt.

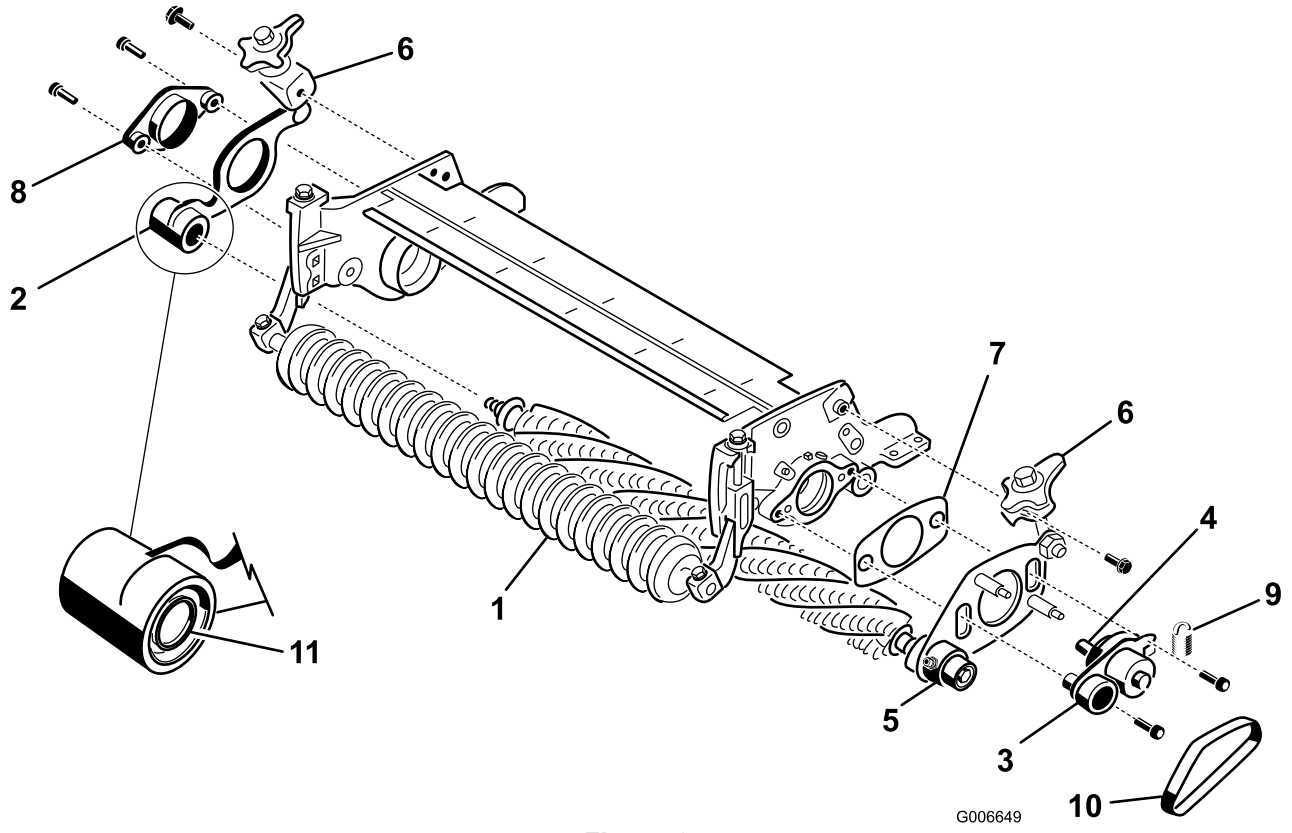

Figuur 24

1. Asconstructie groomer
2. Plaat van groomer met snelhendel (niet-aangedreven zijde)
3. Draaispil (aangedreven zijde)
4. Gleufas
5. Plaat van groomer met snelhendel (aangedreven zijde)
6. Snelhendel
7. Opvulstuk (moet los blijven na montage)
8. Draaispil (niet-aangedreven zijde)
9. Spanpoelieveer
10. Riem
11. Afdichtveer

25. Zet de draaispil (niet-aangedreven zijde) vast aan de zijplaat van het maaidek met twee 3/8 x 1 inch schroeven (Figuur 24). Smeer vóór installatie blauwe Loctite op de schroefdraden.

26. Zorg dat het lipje op beide afdichtingen licht contact maakt met elke lagerbehuizing (Figuur 25).

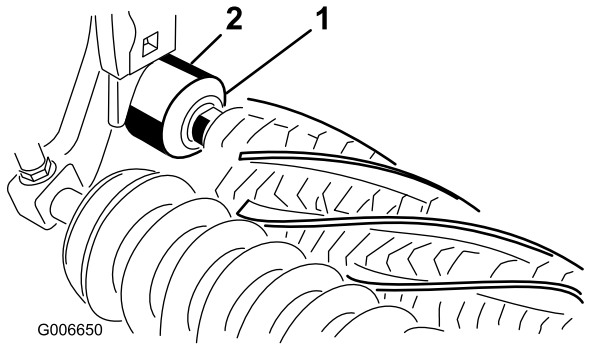

Figuur 25

1. Afdichting
2. Lagerbehuizing

27. Monteer de snelhendels op de zijplaten met 3/8 x 3/4 inch flenskopbouten (Figuur 24).

28. Plaats de riem van de groomer op de poelies (Figuur 24). Zorg dat de ribbels op de riem goed in de groeven op elke poelie zitten.

29. Bevestig de spanpoelieveer in de opening in de lip van de spanpoelieplaat en rond de groef op de onderste bout van de plaat van de groomer (Figuur 26). Het open uiteinde van de veerhaak moet naar de aandrijfpoelie zijn gericht.

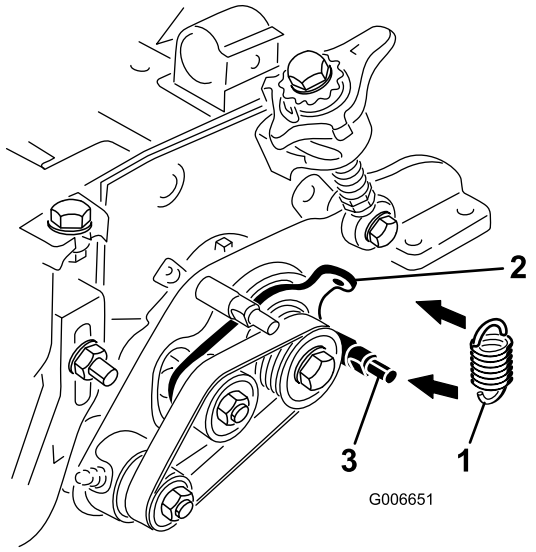

Figuur 26

1. Spanpoelieveer
2. Lip van de spanpoelieplaat
3. Onderste bout

30. Controleer de uitlijning van de riem/poelies als volgt:

- Leg een richtliniaal langs het buitenvlak van de **aandrijf**poelie (Figuur 27).

Belangrijk: Gebruik *niet* de spanpoelie om de uitlijning te controleren.

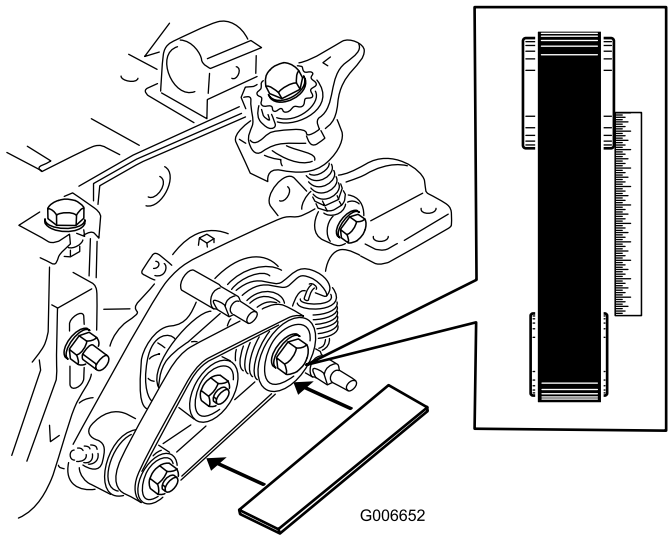

Figuur 27

- De buitenvlakken van de aandrijfpoelie en de aangedreven poelie moeten op één lijn staan, met een maximale speling van 76 mm.
- Raadpleeg het hoofdstuk "Poelies uitlijnen" als de poelies niet op één lijn staan.
- Als de poelies op één lijn staan, gaat u verder met de installatie.

Belangrijk: De riem kan het voortijdig begeven als de poelies niet goed zijn uitgelijnd.

31. Verwijder de twee 5/16 inch flensmoeren waarmee het gewicht van de groomer aan de kap van de groomer is bevestigd en verwijder het gewicht (Figuur 28).

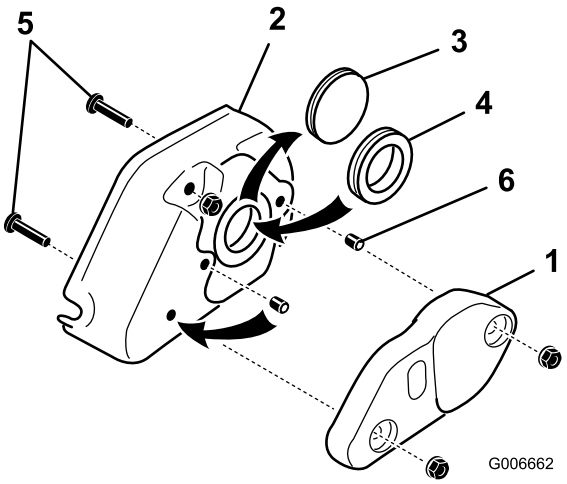

Figuur 28

1. Gewicht van de groomer
2. Kap van de groomer
3. Dichte pakkingsring
4. Rubberen pakkingsring
5. Schroeven van de kap (verwijderen)
6. Stelschroeven (2)

32. Verwijder de dichte pakkingsring uit de kap en vervang deze door de rubberen pakkingsring (Figuur 28).

33. Verwijder de twee 5/16 x 1-1/4 inch schroeven in de kap (Figuur 28).

34. Verwijder de stelschroef uit de middelste opening in de kap van de groomer (Figuur 28). Monteer deze stelschroef en de stelschroef die met de set is meegeleverd in de openingen die eerder zijn gebruikt voor de montageschroeven van de kap. Smeer vóór de montage Loctite op de stelschroeven. Zorg dat de stelschroeven op gelijke hoogte met de kap zijn.

35. Plaats de kap van de groomer en zet deze vast met twee 5/16 inch flensmoeren (Figuur 29).

Belangrijk: Draai de moeren niet te ver vast.

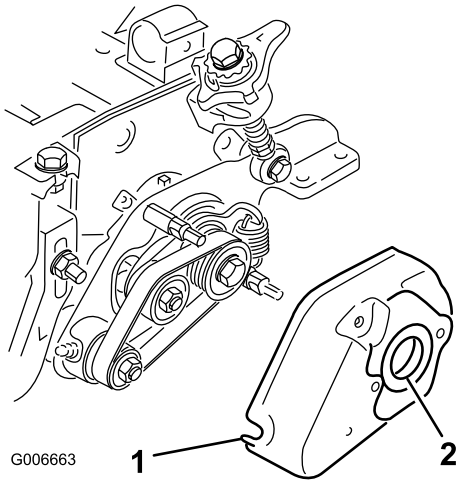

Figuur 29

1. Kap van de groomer
2. Pakkingring

36. Smeer een laagje vet op de binnenkant van de pakkingsring in de kap van de groomer (Figuur 29).
37. Draai de bouten los waarmee de lagerbehuizing van de rolborstel aan de bevestigingsbeugel van de rolbeugel is bevestigd (Figuur 30).
38. Monteer de draaiplaat van de rolborstel (Figuur 30). Als het uitsteeksel op de draaiplaat in de pakkingsring op de kap van de pakkingsring wordt gestoken, moet u controleren of de pakkingsring goed op de kap blijft zitten.

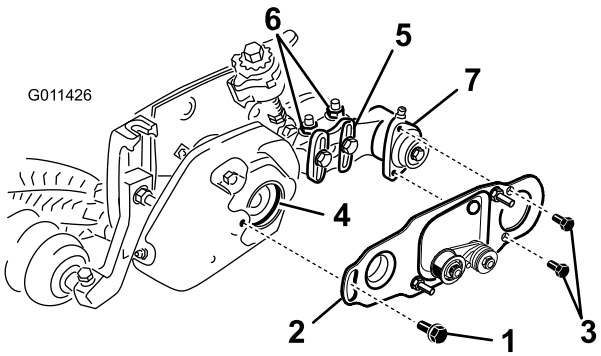

Figuur 30

1. Borstbout
2. Borstelplaat
3. Tapbout
4. Pakkingring in lagerbehuizing
5. Montagebeugel van de rolborstel
6. Flensborgmoeren
7. Lagerbehuizing van de rolborstel

39. Smeer 242 Loctite (blauw) op de twee 5/16 x 5/8 inch tapbouten en monteer hiermee de borstelplaat aan de lagerbehuizing van de rolborstel (Figuur 30). Draai de tapbouten vast met een torsie van 20–26 N·m.
40. Controleer of de rolborstelplaat evenwijdig is aan de zijplaat van het maaidek. Indien dit niet het geval is, moet u als volgt te werk gaan:
    - Draai de twee flensborgmoeren vast waarmee de montagebeugel van de rolborstel aan de zijplaat van het maaidek is bevestigd (Figuur 30).
    - Draai de lagerbehuizing van de rolborstel tot de borstelplaat evenwijdig is aan de zijplaat van het maaidek (Figuur 30).
    - Draai de twee flensborgmoeren vast waarmee de bevestigingsbeugel van de rolborstel aan de zijplaat van het maaidek is bevestigd (Figuur 30).
41. Smeer 242 Loctite (blauw) aan de borstbout (Figuur 30). Monteer de borstelplaat aan de kap van de groomer met de borstbout. (Afb. 29). Draai de bout vast met een torsie van 20–26 N·m).
42. Verwijder de bout waarmee de groomer-poelie aan de aandrijfas is bevestigd (Figuur 31).
43. Steek de aandrijfpoelie van de borstel in de aandrijfpoelie van de groomer en op de aandrijfas (Figuur 31). Zorg dat de lipjes van de poelie in de sleuf in de aandrijfas zitten.
44. Smeer Loctite op de schroefdraden van de 3/8 x 2 inch flenskopbout. Bevestig de aandrijfpoelie op de as met de flenskopbout (Figuur 31). Draai de bout vast met een torsie van 46–54 N·m).

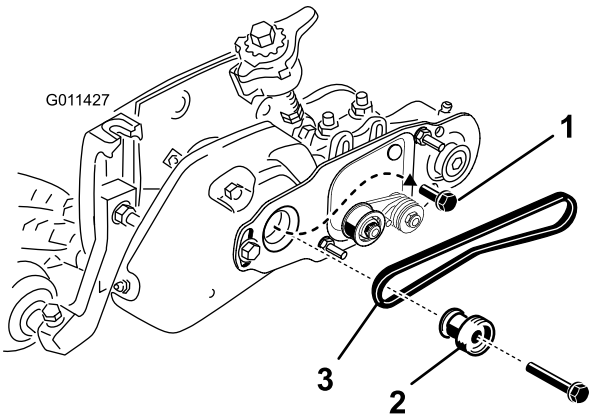

Figuur 31

1. Montagebout van de groomer-poelie (verwijderen)
2. Aandrijfpoelie
3. Riem

45. Plaats de riem als volgt op de poelies:
    - Leg de riem rond de **aangedreven** poelie en vervolgens over de bovenzijde van de spanpoelie (Figuur 32).

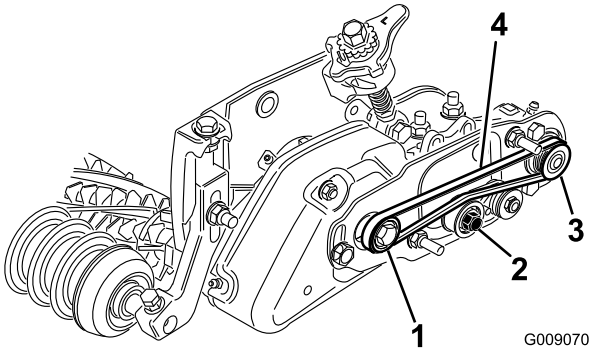

Figuur 32

1. Aandrijfpoelie
2. Spanpoelie
3. Aangedreven poelie
4. Riem

- Begin de riem aan te brengen op de **aandrijf**poelie (Figuur 32).
- Terwijl u de riem op de **aandrijf**poelie legt, moet u de messenkooi vooruit draaien om de riem op de aandrijfpoelie te trekken.

  Opmerking: Draag een dikke handschoen of gebruik een stevige doek om de messenkooi te draaien.

Belangrijk: Zorg ervoor dat de ribbels op de riem zich goed in de groeven van de poelies bevinden. Zorg er ook voor dat de riem zich in het midden van de spanpoelie bevindt.

46. Druk de spanpoelie omlaag om te controleren of het geheel vrij kan draaien.
47. Controleer de uitlijning van de riem/poelies als volgt:
    - Leg een richtliniaal langs het buitenvlak van de **aandrijf**poelie (Figuur 33).

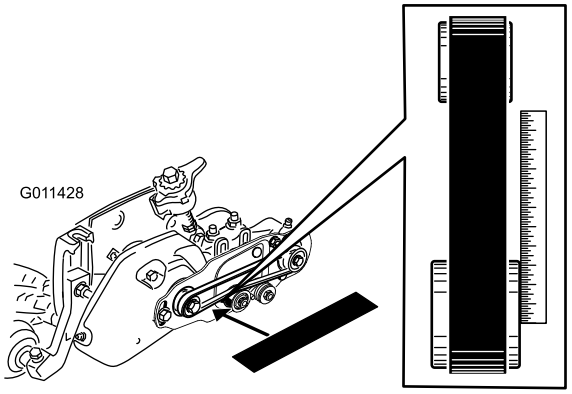

Figuur 33

- De buitenvlakken van de aandrijfpoelie en de aangedreven poelie moeten op één lijn staan, met een maximale speling van 76 mm.
- Raadpleeg het hoofdstuk Poelies uitlijnen als de poelies niet op één lijn staan.
- Als de poelies op één lijn staan, gaat u verder met de installatie.
- Gebruik **niet** de spanpoelie om de uitlijning te controleren.

Belangrijk: De riem kan het voortijdig begeven als de poelies niet goed zijn uitgelijnd.

48. Schuif de drijfriemkap op de bevestigingsbouten en zet deze vast met twee flensmoeren (Figuur 34).

Belangrijk: Draai de moeren niet te vast, omdat anders de kap kan beschadigen.

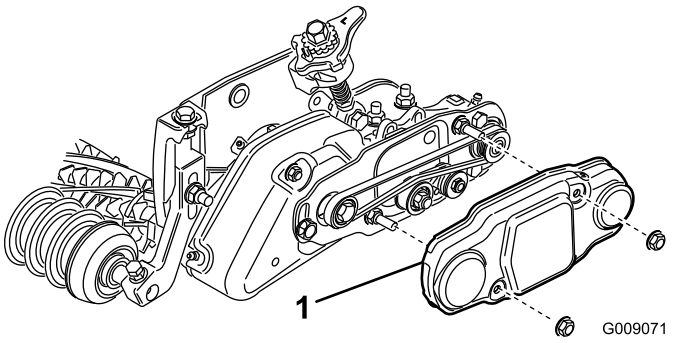

Figuur 34

1. Drijfriemkap

49. Vul beide lagerhuizen van de messenkooi met vet (Figuur 35). Overtollig vet zal tussen de afdichtingen aan de binnenkant en de beschermkappen van de afdichtingen naar buiten komen.

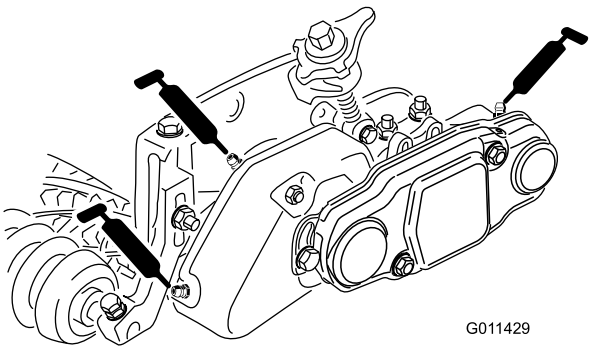

Figuur 35

50. Smeer beide lagers van de groomer (maximaal 2 of 3 pompslagen) (Figuur 35). Gebruik niet te veel vet, hierdoor kan de afdichting defect raken. Veeg overtollig vet weg.

    Opmerking: Nadat u de lagers van de groomer hebt gesmeerd, moet u de groomer 30 seconden in bedrijf stellen, de machine stoppen en overtollig vet van de as en de afdichtingen van de groomer vegen.
51. Stel de hoogte van de groomer in. Zie "De hoogte van de groomer instellen".

De bezemset monteren (optioneel)

1. Schuif vanaf één kant van de messenkooi van de groomer een borstel in elke groef over de gehele lengte van deze messenkooi (Figuur 36).

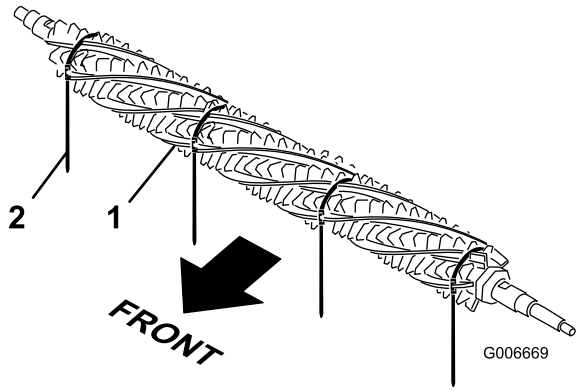

Figuur 36

1. Borstel
2. Tie-wrap

2. Controleer of de borstels zich in de gleuven van de groomer-messen bevinden (Figuur 37 en Figuur 38).
3. Draai de tie-wraps, zoals weergegeven in Figuur 38, rond de as van de messenkooi en de borstels van de groomer waarbij de tie-wraps in de groeven in de borstels moeten worden geplaatst (Figuur 37). Positioneer de borstels zodanig dat de tie-wraps zich tussen de volgende messen bevinden: 1-2, 14-15, 28-29 en 41-42.

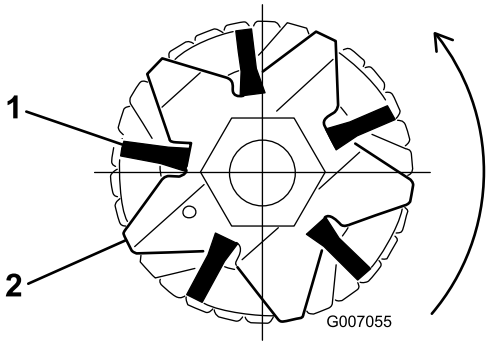

Figuur 37

1. Borstel
2. Mes

Belangrijk: De tie-wraps moeten in de juiste richting rond de messen en borstels van de groomer worden geplaatst.

Opmerking: Als de borstels niet goed in de gleuven van de messen zijn geplaatst, moet u de bevestigingsmoeren van de groomer-messen op elk uiteinde van de groomer-as losmaken en de borstel op de juiste wijze in de gleuven van de messen plaatsen en de bevestigingsmoeren van de groomer-messen weer vastdraaien (Figuur 38).

4. Pak de tie-wrap vast met een schroefklemtang, terwijl u een schroevendraaier tegen de gesp van de tie-wrap duwt, en trek de tie-wrap strak tot deze vastklikt in de groeven van de borstel (Figuur 38).

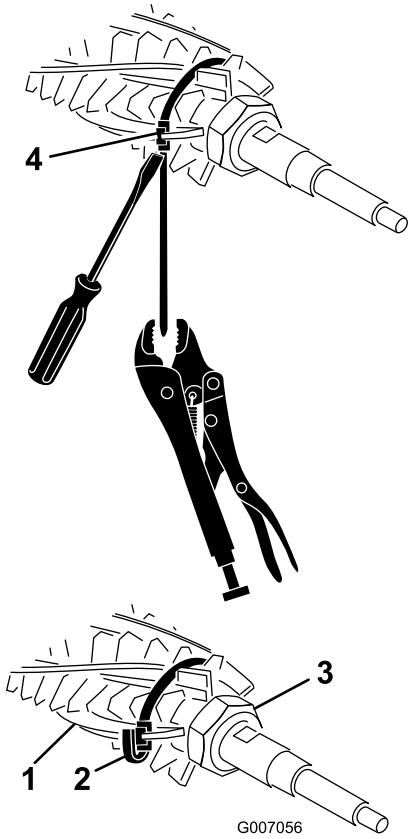

Figuur 38

1. Borstel
2. Tie-wrap
3. Bevestigingsmoer (2)
4. Tie-wrapgesp

5. Snijd of knip de tie-wrap ongeveer 6 mm vanaf de gesp af en vouw het overtollige deel van de tie-wrap over de gesp (Figuur 38).

Gebruiksaanwijzing

Gazonverzorging (grooming) wordt bovengronds uitgevoerd in de graslaag. Groomen stimuleert verticale groei van gras, vermindert vleugvorming en snijdt uitlopers door, waardoor een dichtere grasmat ontstaat. Groomen zorgt voor een uniformere en dichter begroeid speeloppervlak, zodat de golfbal sneller en nauwkeuriger beweegt.

Verticuteren is een wat agressievere cultiveringstechniek voor het verwijderen van gazonvilt door dóór de graslaag en in de viltlaag te snijden. Groomen mag niet als vervanging voor verticuteren worden beschouwd. Verticuteren is normaal gesproken een rigoreuzere en periodieke behandeling die het speeloppervlak tijdelijk kan beschadigen, terwijl groomen een routinematige en zachtaardigere behandeling is die is ontworpen voor het verzorgen van de grasmat.

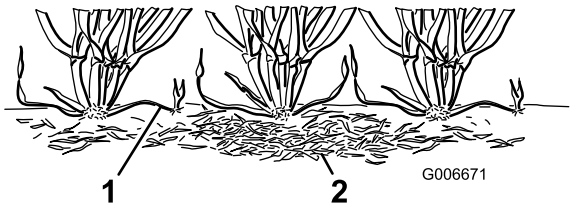

Figuur 39

1. Uitlopers (stolonen)
2. Gazonvilt

Borstels voor grooming zijn een recente ontwikkeling en zijn ontworpen om, wanneer ze zijn ingesteld om de graslaag licht te raken, minder schadelijk te zijn dan traditionele messen. Borstelen is beter voor de ultra-dwergvariëteiten, omdat deze grassoorten een enigszins verticaler groeipatroon hebben en minder goed voor een dichte begroeiing zorgen dan bij horizontale groei. Borstel kunnen het bladweefsel echter beschadigen als deze zo zijn ingesteld dat ze te diep door de graslaag dringen.

Groomen lijkt op verticuteren doordat hierbij uitlopers worden doorgesneden. Anders dan bij verticuteren of ontvilten mogen de messen van de groomer nooit de grond binnendringen. De messen van de groomer zijn dichter bij elkaar geplaatst en worden vaker gebruikt dan verticuteermessen zodat zij effectiever zijn bij het doorsnijden van uitlopers en het verwijderen van gazonvilt.

Aangezien groomen het bladweefsel enigszins beschadigd, moet het tijdens stressvolle periodes worden vermeden. Speciale grassoorten voor koele seizoenen, zoals fioringras en blauwgras, mogen niet worden behandeld gedurende periodes met hoge temperaturen (en hoge luchtvochtigheid) in hartje zomer.

Het is moeilijk specifieke aanbevelingen over het gebruik van de messenkooi van de groomer te doen, omdat de behandelresultaten afhankelijk zijn van zo veel verschillende factoren.

- De tijd van het jaar (d.w.z. het groeiseizoen) en het weerpatroon
- De algemene conditie van elke fairway
- De frequentie van het groomen/maaien—zowel het aantal maaibeurten per week en het aantal werkgangen per maaibeurt
- De maaihoogte-instelling van de belangrijkste messenkooi
- De hoogte/diepte-instelling van de messenkooi van de groomer
- Hoe lang de messenkooi van de groomer in gebruik is geweest
- De soort gras
- Het algemene onderhoudsprogramma (d.w.z. beregening, bemesting, spuiten, beluchting, overzaaien, etc.)
- Hoe vaak de fairway wordt betreden
- Stressvolle periodes (d.w.z. hoge temperaturen, hoge luchtvochtigheid, ongebruikelijk intensieve betreding van de grasmat)

  Deze factoren kunnen per golfbaan verschillen. Het is daarom belangrijk de fairways regelmatig te inspecteren en de grooming gebruiken in overeenstemming met de behoefte te variëren.

Opmerking: Bij gebruik van een groomer dient de gewoonte om de maairichting te veranderen telkens als de fairway wordt gemaaid, te worden voortgezet. Hierdoor zal het effect van het groomen worden verbeterd.

Opmerking: Onjuist of te agressief gebruik van de messenkooi van de groomer (d.w.z. te diep of te vaak groomen) kan de grasmat onnodig belasten, waardoor deze ernstige schade kan oplopen. Gebruik de groomer voorzichtig.

Opmerking: Laat de groomer zoveel mogelijk in een rechte lijn werken. Wees voorzichtig als u de groomer tijdens het gebruik draait.

De hoogte van de groomer instellen

1. Parkeer de machine op een schoon en horizontaal oppervlak, laat de maaidekken volledig tot op de grond neer, zet de motor af, stel de parkeerrem in werking en haal het sleuteltje uit het contact.
2. Zorg dat de rollen schoon zijn en het maaidek op de gewenste maaihoogte staat (zie "Gebruikershandleiding van maaidek").
3. Zet de snelhendels (Figuur 40) in de Ingeschakelde stand (de hendel wijst naar de voorkant van het maaidek). **Gebruik de tabel met het aanbevolen bereik van de maaihoogte en de groomer-hoogte om de hoogtelat in te stellen.**
4. Meet aan één kant van de messenkooi van de groomer de afstand tussen het laagste uiteinde van het groomer-mes en het werkoppervlak (Figuur 40). Draai aan de instelknop voor de hoogte (Figuur 40)

om het groomer-mes hoger of lager op de gewenste maaihoogte te zetten.

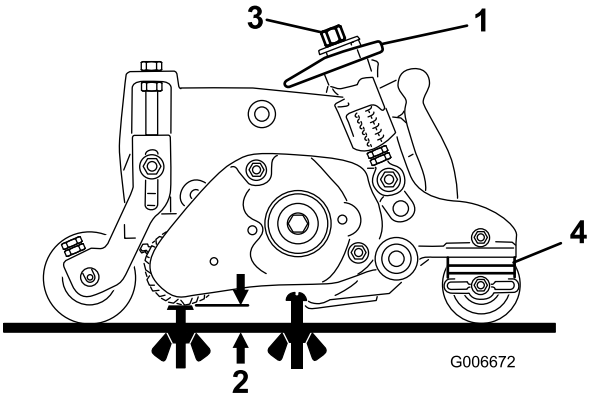

Figuur 40

1. Snelhendel (ingeschakelde stand)
2. Groomer-hoogte
3. Instelknop voor hoogte
4. Aantal afstandstukken achterrol (onder beschermstrook van zijplaat)

5. Herhaal stap 4 aan de andere kant van de groomer. Controleer vervolgens nogmaals de instelling aan de eerste kant van de groomer. De hoogte-instellingen aan beide kanten van de groomer moeten gelijk zijn. Indien nodig moet u de kleppen nogmaals afstellen.

Belangrijk: Nadat u de groomer-hoogte hebt ingesteld, moet u de contramoeren op de draadstang aandraaien, zodat de veren een lengte van 3,5 cm hebben als de groomer is uitgeschakeld (hendel wijst naar de achterkant van het maaidek) (Figuur 41).

Opmerking: 3,5 cm is de afstand van de bovenkant van de contramoer tot de onderkant van de bevestigingsbeugel van de groomer.

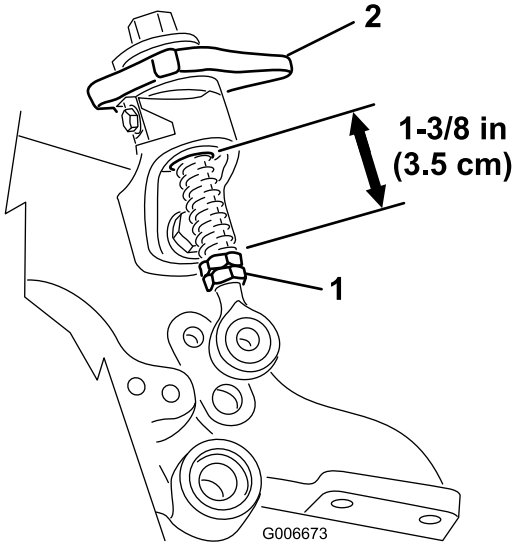

Figuur 41

Aanbevolen bereik voor maaihoogte en groomer-hoogte

Maaihoogte	Aantal achterste tussenringen	Aanbevolen groomer-hoogte = maaihoogte - groomergebruik
6,4 mm	0	3,1 - 6,4 mm
9,5 mm **9,5 mm**	0 1	4,7–9,5 mm 4,7–9,5 mm
12,7 mm **12,7 mm** **12,7 mm**	0 1 2	6,4–12,7 mm 6,4–12,7 mm 6,4–9,5 mm
15,8 mm **15,8 mm** **15,8 mm**	0 1 2	9,5–15,8 mm 9,5–15,8 mm 9,5–12,7 mm
19 mm **19 mm** **19 mm**	1 2 3	9,5–15,8 mm 9,5–15,8 mm 9,5–12,7 mm
22,2 mm **22,2 mm** **22,2 mm**	1 2 3	15,8–22,2 mm 15,8–22,2 mm 15,8–19 mm
25,4 mm **25,4 mm** **25,4 mm**	2* 3 4	19–25,4 mm 19–25,4 mm 19–22,2 mm

Opmerking: De aanbevolen maximale groomer-hoogte is de halve maaihoogte tot een maximale aangrijpingshoogte van 6,4 mm.

***** Beweeg de voorste maaihoogtebeugel van de groomer naar de onderste (positie van maaidek) opening in de zijplaat

De werking van de groomer testen

Belangrijk: Onjuist of te agressief gebruik van de messenkooi van de groomer (d.w.z. te diep of te vaak groomen), kan de grasmat onnodig belasten, waardoor deze ernstige schade kan oplopen. Gebruik de groomer voorzichtig.

⚠ GEVAAR

Contact met de messenkooien of andere bewegende onderdelen kan lichamelijk letsel veroorzaken.

- **Vóór het afstellen van de maaidekken moet u de messenkooien uitschakelen, de parkeerrem in werking stellen, de motor uitzetten en het contactsleuteltje verwijderen.**
- **Houd vingers, handen of kleding uit de buurt van de messenkooien of andere bewegende onderdelen.**

Het is belangrijk de werking van de groomer te controleren vóór u deze regelmatig gaat gebruiken.

Het verdient aanbeveling een testprocedure toe te passen. Hieronder volgt een praktische manier om vast te stellen wat de juiste hoogte/diepte-instelling is.

1. Stel de belangrijkste maaikooien in op de maaihoogte die normaal zonder de messenkooi van de groomer zou worden gebruikt. Gebruik een Wiehle-rol op de voorrol en een volledige rol op de achterrol.
2. Stel beide messenkooien van de groomer in op de gewenste hoogte.
3. Onderzoek het testgebied en controleer of u de gewenste grooming-resulaten heeft verkregen. Indien dit niet het geval is, moet u de groomer hoger of lager zetten en een nieuwe test uitvoeren. De hoeveelheid afgemaaid gras is een belangrijke indicatie voor de bepaling van de hoogte/diepte-instelling van de messenkooi van de groomer.

Controleer 2 of 3 dagen nadat u de groomer voor de eerste keer hebt gebruikt hoe de algemene conditie van het testgebied is en of het is beschadigd. Als het testgebied geel/bruin wordt terwijl het niet gegroomde gebied groen is, hebt u de groomer te agressief gebruikt.

Onderhoud

Reiniging

Spuit de messenkooi van de groomer schoon na gebruik. Richt de waterstraal niet rechtstreeks op de lagerafdichtingen van de groomer. Laat de messenkooi van de groomer niet in water staan om te voorkomen dat de onderdelen gaan roesten.

Smering

Vet de smeernippels om de 50 bedrijfsuren in. Veeg overtollig vet weg.

Opmerking: Nadat u de lagers van de groomer hebt gesmeerd, moet u de groomer 30 seconden in bedrijf stellen, de machine stoppen en overtollig vet van de as en de afdichtingen van de groomer vegen.

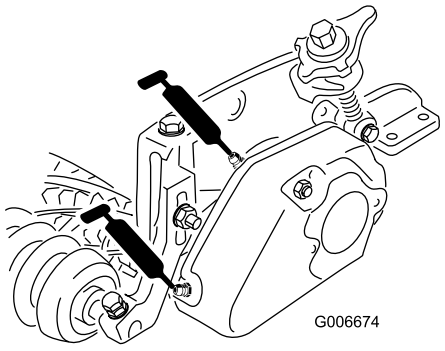

Figuur 42

De maaimessen controleren

Controleer de messen van de messenkooi van de groomer regelmatig op beschadigingen en slijtage. Kromme messen kunnen worden rechtgebogen met een tang. Versleten messen kunnen worden vervangen. Als u de maaimessen controleert, moet u ook controleren of de moeren op het rechter en linker uiteinde van de messen goed vast zitten.

Opmerking: Omdat bij gebruik van de groomer soms meer vervuiling (bijvoorbeeld vuil en zand) in het maaidek kan terechtkomen dan de messenkooi gewoonlijk te verwerken krijgt, moeten de snijplaat en de belangrijkste messenkooi vaker worden gecontroleerd op slijtage. Dit is vooral belangrijk als de groomer op zandige bodem wordt gebruikt.

Belangrijk: Als de messen worden gewet bij het verkeerde toerental van de messenkooi, kan de schroefdraad van de aandrijfpoelies losraken en wegslijten. Raadpleeg de "Gebruikershandleiding voor de maaidekken" voor de wet-procedure.

Opmerking: Groomer-messen, het lager van de spanpoelie en de riem(en) worden beschouwd als verbruiksonderdelen.

Uitlijning van poelie/riem van groomer

1. De aangedreven poelie (op de groomer-as) kan naar binnen of naar buiten bewegen. Stel vast in welke richting de poelie moet bewegen.
2. Verwijder de spanpoelieveer en hef de riemspanning op. Verwijder de riem.
3. Verwijder de borgmoer waarmee de aangedreven poelie is bevestigd aan het uiteinde van de groomer-as. Plaats een 5/8 inch sleutel op de sleutelvlakken op de groomer-as om te voorkomen dat de as gaat draaien.
4. Verwijder de poelie van de as.
5. Als de poelie naar buiten moet bewegen, voegt u een afstandsstuk van 0,81 mm dik toe. Als de poelie naar binnen moet bewegen, verwijdert u het bestaande afstandsstuk van 0,81 mm dik.
6. Plaats de poelie terug.

   Opmerking: Zorg dat de poeliesleutel is gemonteerd, indien meegeleverd.
7. Voorkom dat de groomer-as draait door een 5/8" sleutel op de vlakke oppervlakken van de as te leggen. Bevestig de poelie op de as met de flensmoer.
8. Draai de moer vast met een torsie van 30-45 N·m.
9. Plaats de riem en spanpoelieveer terug.
10. Controleer of de buitenvlakken van de aandrijfpoelie en de aangedreven poelie op één lijn staan, met een maximale speling van 0,76 mm. Gebruik de spanpoelie niet om de uitlijning te controleren.

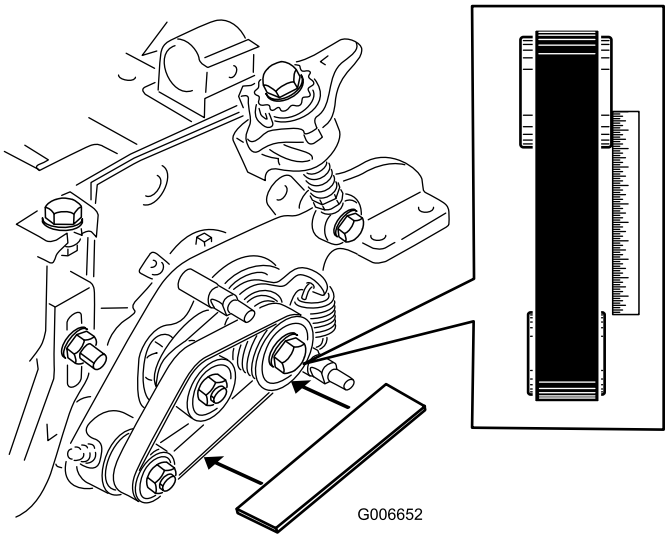

Figuur 43

Problemen met vastgelopen groomer verhelpen

1. Zorg dat de groomer is ingesteld op de gewenste groomer-hoogte (Figuur 44).

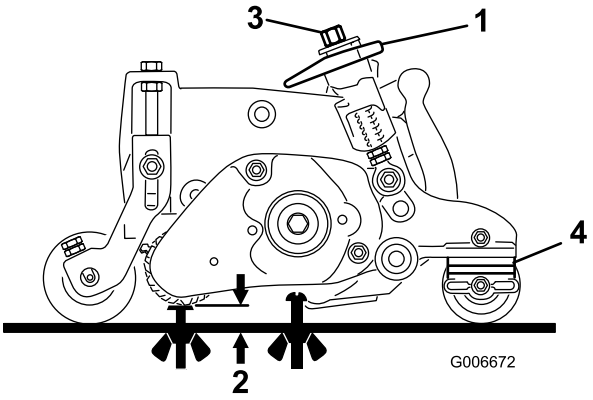

Figuur 44

1. Snelhendel (ingeschakelde stand)
2. Groomer-hoogte
3. Instelknop voor hoogte
4. Aantal afstandstukken achterrol (onder beschermstrook van zijplaat)

2. Draai de snelbevestigingsbout los en zorg dat de draadstang is uitgelijnd en niet vastzit aan de onderste snelhellingbaan (Figuur 45). Draai de bouten weer vast.
3. Controleer de lengte van de snelveren op de draadstangen. De lengte moet 3,5 cm bedragen (Figuur 45).

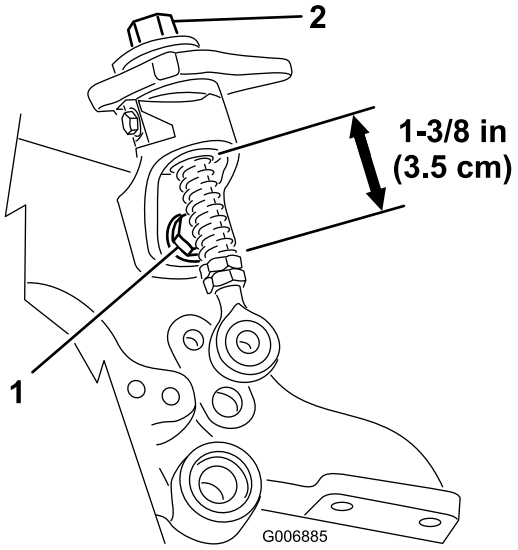

Figuur 45

1. Snelbevestigingsbout
2. Instelknop voor hoogte

4. Als de instelknop voor de hoogte niet onbelemmerd kan draaien is de lagerbus wellicht vies (Figuur 45). Reinig indien nodig de lagerbus.
5. Als een rolborstel wordt geïnstalleerd, zorg dan dat de borstelplaat (Figuur 46) parallel is aan de zijplaat van het het maaidek en volledig in de rubberen pakkingsringen zijn geplaatst.

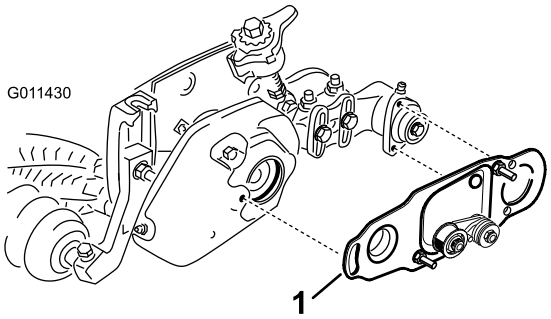

Figuur 46

1. Borstelplaat

6. Zorg dat de belangrijkste aandrijflagerbus (Figuur 47) onbelemmerd rond de aandrijfspil kan draaien.

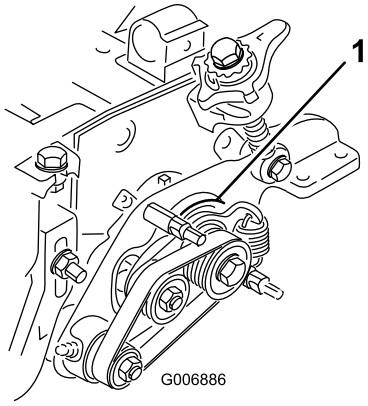

Figuur 47

1. Belangrijkste aandrijflagerbus

7. Zorg dat het opvulstuk (Figuur 48) tussen de draaiplaat van de groomer op de aangedreven zijde en de zijplaat van het maaidek niet wordt bekneld door de draaispil. Het opvulstuk moet onbelemmerd kunnen bewegen.

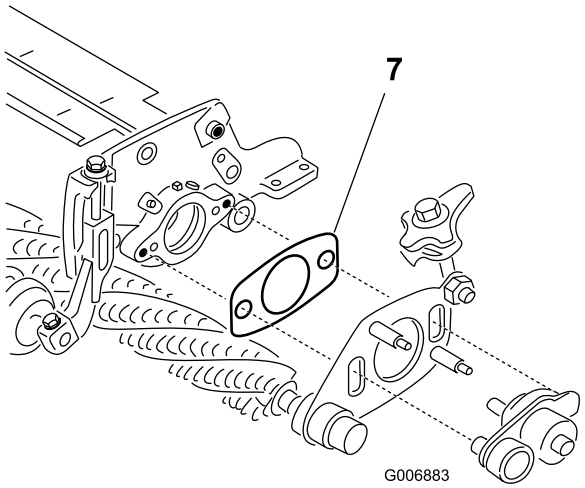

Figuur 48

1. Opvulstuk

8. Zorg dat de moeren op kappen van de groomer en de rolborstel (Figuur 49) niet te vast worden aangedraaid.

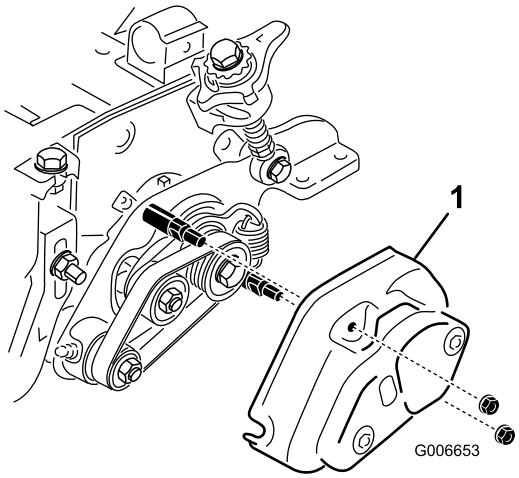

Figuur 49

1. Kap

Opmerkingen:

Inbouwverklaring

Modelnr.:	Serienr.:	Productbeschrijving	Factuuromschrijving	Algemene omschrijving	Richtlijn
03713	—	Linker groomerset, 69 cm Reelmaster 7000-D-serie DPA-maaidekken	27" HD LH GROOMER KIT	Heavy-duty groomer links, 68,5 cm	2006/42/EG, 2000/14/EG, 2004/108/EG
03714	—	Rechter groomerset, 69 cm Reelmaster 7000-D-serie DPA-maaidekken	27" HD RH GROOMER KIT	Heavy-duty groomer rechts, 68,5 cm	2006/42/EG, 2000/14/EG, 2004/108/EG

De relevante technische documentatie werd samengesteld in overeenstemming met Deel B van Bijlage VII van richtlijn 2006/42/EG.

Wij beloven op vraag van nationale overheden relevante informatie over deze gedeeltelijk afgewerkte machine over te dragen. Dit zal gebeuren via elektronische weg.

Deze machine mag pas in werking worden gesteld als deze geïntegreerd is in een goedgekeurd Toro-model zoals beschreven in de toegevoegde conformiteitsverklaring en in overeenstemming met alle instructies, waardoor men ervan kan uitgaan dat deze in overeenstemming is met alle relevante richtlijnen.

Gecertificeerd:



David Klis
Sr. Engineering Manager
8111 Lyndale Ave. South
Bloomington, MN 55420, USA
September 29, 2014

Technisch contactpersoon EU:

Peter Tetteroo
Toro Europe NV
B-2260 Oevel-Westerloo
Belgium

Tel. 0032 14 562960
Fax 0032 14 581911