Form No. 3392-412 Rev A

# Plæneklipper med Super Bagger på 53 cm

**Modelnr. 20899—Serienr. 315000001 og derover**

**Betjeningsvejledning**

# Indledning

**Denne håndplæneklipper med roterende blade er beregnet til brug af boligejere. Den er primært beregnet til klipning af græs på velholdte plæner på private ejendomme. Den er ikke beregnet til at klippe krat eller til landbrugsformål.**

Læs denne vejledning omhyggeligt, så du kan lære at betjene og vedligeholde produktet korrekt samt undgå person- og produktskade. Det er dit ansvar at betjene produktet korrekt og sikkert.

Du kan kontakte Toro direkte på www.Toro.com for at få oplysninger om produkter og tilbehør, hjælp til at finde en forhandler eller for at registrere dit produkt.

Når du har brug for service, originale Toro-dele eller yderligere oplysninger, bedes du kontakte en autoriseret serviceforhandler eller Toros kundeservice samt have produktets model- og serienummer parat. Figur 1 viser model- og serienummerets placering på produktet.

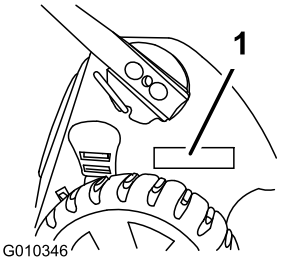


**Figur 1**

1. Model- og serienummerplade

Skriv produktets model- og serienummer på linjerne herunder.

**Modelnr.** _____

**Serienr.** _____

Denne manual advarer dig om mulige farer og giver dig særlige sikkerhedsoplysninger ved hjælp af advarselssymbolet (Figur 2), der angiver en fare, der kan forårsage alvorlig personskade eller død, hvis du ikke følger de anbefalede forholdsregler.

**Figur 2**

1. Advarselssymbol

Denne betjeningsvejledning bruger to ord til at fremhæve oplysninger. **Vigtigt** henleder opmærksomheden på særlige mekaniske oplysninger, og **Bemærk** angiver generel information, som det er værd at lægge særligt mærke til.

Dette produkt overholder alle relevante EU-direktiver. Yderligere oplysninger fås på den separate produktspecifikke overensstemmelseserklæring.

**Nettokraftmoment:**Denne maskines brutto- eller nettokraftmoment er fastsat af motorfabrikanten på et laboratorium i henhold til Society of Automotive Engineers (SAE) J1940. På grund af de ændringer, der er foretaget for at overholde diverse sikkerheds-, emissions- og driftskrav, vil motormomentet på denne plæneklippertype reelt være betydeligt lavere. Gå til www.Toro.com for at se specifikationer for din plæneklippermodel.

Lav ikke om på motorens betjeningsanordninger og regulatorindstillingerne. Dette kan medføre usikre driftsforhold med personskade til følge.

# Indhold

Indledning ..... 1
Sikkerhed ..... 2
Generelt om sikkerhed og plæneklippere ..... 2
Lydtryk ..... 3
Lydeffekt ..... 3
Vibration for hænder/arme ..... 4
Sikkerheds- og instruktionsmærkater ..... 4
Opsætning ..... 5
1 Udfoldning af håndtaget ..... 5
2 Montering af snoren til tilbageslagsstarteren i snorestyret ..... 5
3 Påfyldning af motorolie ..... 6
4 Montering af kværndækslet eller græsposen ..... 6
5 Montering af græsposen ..... 8
Produktoversigt ..... 9
Specifikationer ..... 9
Betjening ..... 9
Opfyldning af brændstoftanken ..... 9
Kontrol af motoroliestanden ..... 10
Justering af klippehøjden ..... 10

© 2015—The Toro® Company
8111 Lyndale Avenue South
Bloomington, MN 55420

Registrer dit produkt på www.Toro.com.

CE

Oversættelse af original (DA)
Trykt i USA
Alle rettigheder forbeholdes

*3392-412* A

Justering af det øverste håndtags højde.....11
Start af motoren.....11
Brug af selvkørselsdrevet.....12
Standsning af motoren.....12
Kværning af det afklippede græs.....12
Opsamling af afklippet.....12
Sideudblæsning af afklippet.....14
Tip vedrørende betjening.....15
Vedligeholdelse.....16
Skema over anbefalet vedligeholdelse.....16
Klargøring til vedligeholdelsesarbejde.....16
Servicering af luftfilteret.....16
Skift af motorolien.....17
Smøring af det øverste håndtag.....18
Justering af selvkørselsdrevet.....18
Udskiftning af skærekniven.....19
Rengøring under maskinens hus.....20
Opbevaring.....21
Klargøring af maskinen til opbevaring.....21
Foldning af håndtaget.....21
Fjern maskinen fra opbevaringsstedet.....22

# Sikkerhed

Denne maskine er designet i overensstemmelse med EN ISO 5395:2013.

**Ukorrekt brug eller vedligeholdelse af denne plæneklipper kan medføre personskade. Følg disse sikkerhedsanvisninger for at mindske risikoen for at komme til skade.**

Toro har konstrueret og afprøvet denne maskine med henblik på, at den skulle være sikker at bruge, men hvis følgende anvisninger ikke følges, kan det medføre personskade.

**Med henblik på at sikre maksimal sikkerhed og bedste ydeevne samt opnå viden om produktet er det af afgørende betydning, at du og enhver anden, der betjener plæneklipperen, læser og forstår indholdet i denne vejledning, før motoren overhovedet startes. Vær især opmærksom på advarselssymbolet (Figur 2), som betyder Forsigtig, Advarsel eller Fare – "personlig sikkerhedsanvisning". Læs og forstå denne anvisning, fordi den har med sikkerhed at gøre. Hvis anvisningen ikke overholdes, kan det medføre personskade.**

## Generelt om sikkerhed og plæneklippere

Denne skæremaskine kan afskære hænder og fødder samt udslynge genstande. Hvis følgende sikkerhedsanvisninger ikke følges, kan det medføre alvorlig personskade eller død.

### Uddannelse

- Læs anvisningerne omhyggeligt. Lær betjeningsanordningerne og udstyrets korrekte brug at kende.
- Lad aldrig børn eller andre personer, der ikke kender denne vejledning, bruge maskinen. Der kan være nationale bestemmelser, der sætter grænser for brugerens alder.
- Husk, at operatøren eller brugeren er ansvarlig for ulykker eller farer, der måtte ramme andre mennesker eller deres ejendom.
- Forstå forklaringerne på alle piktogrammer, der er brugt på maskinen eller i vejledningerne.

### Benzin

**ADVARSEL** – Benzin er meget brandfarlig. Træf følgende forholdsregler:

- Opbevar brændstof i beholdere, der er specielt konstrueret til formålet.
- Påfyld kun brændstof udendørs. Der må ikke ryges under påfyldning af brændstof.
- Fyld brændstof på, før du starter motoren. Fjern aldrig dækslet til brændstoftanken, og påfyld aldrig benzin, mens motoren kører, eller når motoren er varm.
- Hvis du spilder benzin, skal du ikke forsøge at starte motoren, men flytte maskinen væk fra det sted, hvor brændstoffet er spildt. Foretag dig ikke noget, der kan antænde benzinen, før dampene er spredt.
- Sæt alle dæksler til brændstoftank og beholdere forsvarligt på igen.

### Forberedelser

- Bær altid hensigtsmæssigt, skridsikkert fodtøj og lange bukser, når du klipper græs. Betjen ikke udstyret, når du går med bare fødder eller med åbne sandaler.
- Undersøg nøje området, hvor udstyret skal anvendes, og fjern alle sten, pinde, ledninger, ben og andre fremmedlegemer.
- Foretag altid en visuel undersøgelse før start for at kontrollere, at afskærmninger og sikkerhedsanordninger som f.eks. deflektorer og/eller græsopsamlere er på plads og fungerer korrekt.
- Før brug skal du altid se efter, om skæreknivene, knivboltene og skæreknivenheden er slidte eller beskadigede. Udskift slidte eller beskadigede skæreknive og bolte sætvis for at bevare afbalanceringen.

### Start

- Tip ikke maskinen, når du starter motoren, medmindre maskinen skal tippes for at kunne starte. I så fald må du ikke vippe den mere end absolut nødvendigt, og du må kun løfte den del, der er væk fra operatøren.
- Start forsigtigt benzinmotoren som beskrevet i vejledningen, og hold fødderne på god afstand af kniven(e) og ikke foran udblæsningsrøret.

## Betjening

- Klip aldrig græs, når der er mennesker, især børn eller kæledyr, i nærheden.
- Klip kun græs i dagslys eller i godt, kunstigt lys.
- Vær opmærksom på huller i terrænet samt andre skjulte risici.
- Anbring ikke hænder og fødder i nærheden af eller under roterende dele. Hold dig altid på afstand af udkaståbningen.
- Løft og bær aldrig en plæneklipper, mens motoren kører.
- Vær ekstra forsigtig, når du bakker eller trækker en håndplæneklipper imod dig.
- Gå, løb aldrig.
- Skråninger:
  - Anvend ikke maskinen på meget stejle skrænter.
  - Vær ekstra forsigtig på skråninger.
  - Klip græsset på tværs af skråninger, aldrig op og ned ad dem, og vær ekstra forsigtig, når du vender på skråninger.
  - Sørg altid for at have et godt fodfæste på skråninger.
- Reducer hastigheden på skråninger, og når du drejer skarpt, for at forhindre, at maskinen vælter, eller du mister kontrollen over den.
- Stop skærekniven, hvis maskinen skal tippes med henblik på transport, når du kører over andre overflader end græs, og når du transporterer maskinen til og fra det område, der skal klippes.
- Lad ikke motoren køre i et indelukket område, hvor der kan samles farlige kuliltedampe og andre udstødningsdampe.
- Stop motoren,
  - når du forlader maskinen.
  - før du fylder brændstof på.
  - før græsopsamleren fjernes.
  - før du foretager højdejusteringer, medmindre justeringen kan foretages fra betjeningspositionen.
- Stop motoren, og frakobl tændrørskablet
  - før du fjerner tilstopninger eller renser en tilstoppet udblæsning.
  - før du efterser, rengør eller arbejder på maskinen.
  - efter at du har ramt et fremmedlegeme. Efterse maskinen for skader, og reparer dem, før du starter og betjener maskinen igen.
  - hvis maskinen begynder at ryste unormalt (undersøg årsagen med det samme).
- Lyn kan forårsage alvorlig personskade eller død. Hvis der observeres lyn eller høres torden i området, må maskinen ikke anvendes. Søg ly.
- Hold øje med trafikken, når du krydser eller kører i nærheden af veje.

## Vedligeholdelse og opbevaring

- Hold alle møtrikker, bolte og skruer tilspændte for at sikre, at udstyret er i en sikker driftsmæssig stand.
- Brug ikke højtryksrensningsudstyr på maskinen.
- Opbevar aldrig udstyret med benzin i tanken og i en bygning, hvor dampe kan komme i kontakt med åben ild eller gnister.
- Lad motoren køle af, før du opbevarer maskinen på et lukket sted.
- Mindsk brandfaren ved at holde motoren, lydpotten, batterirummet og benzinopbevaringsområdet fri for græs, blade eller for meget fedt.
- Efterse græsopsamlerens komponenter og udblæsningsskærmen hyppigt, og udskift dem med producentens anbefalede dele, når det er nødvendigt.
- Udskift slidte eller beskadigede dele af hensyn til sikkerheden.
- Udskift defekte lydpotter.
- Hvis brændstoftanken skal tømmes, skal dette foregå udendørs.
- Lav ikke om på motorens regulatorindstillinger, og kør ikke motoren ved for høj hastighed. Brug af motoren med for høje omdrejningstal kan øge risikoen for personskade.
- Vær forsigtig, når du justerer maskinen, så du undgår at få fingrene ind mellem roterende skæreknive og maskinens faste dele.
- **Køb kun ægte Toro-reservedele og -tilbehør for at sikre den bedste ydeevne og sikkerhed. Anvend ikke dele, der er mærket *passer til* de kan udgøre en sikkerhedsrisiko.**

## Bugsering

- Vær forsigtig, når du læsser maskinen på eller af en trailer eller lastbil.
- Brug ramper i fuld bredde, når maskinen læsses på en anhænger eller lastbil.
- Fastgør maskinen med stropper, kæder, kabler eller reb. Både de forreste og de bageste stropper bør føres ned og udad fra maskinen.

# Lydtryk

Maskinen har et lydtryksniveau ved brugerens øre på 89 dBA, hvori der er medtaget en usikkerhedsværdi (K) på 1 dBA.

Lydtryksniveauet er fastlagt i overensstemmelse med procedurerne beskrevet i EN ISO 5395:2013.

# Lydeffekt

Maskinen har et garanteret lydeffektniveau på 98 dBA, hvori der er medtaget en usikkerhedsværdi (K) på 1 dBA.

Lydeffektniveauet er fastlagt i overensstemmelse med procedurerne beskrevet i ISO 11094.

**⚠ FORSIGTIG**

**Længerevarende eksponering for støj, mens maskinen betjenes, kan medføre hørenedsættelse.**

**Brug passende høreværn, når du skal bruge maskinen i længere tid.**

# Vibration for hænder/arme

Målt vibrationsniveau for højre hånd = 3.8 m/s²

Målt vibrationsniveau for venstre hånd = 4.1 m/s²

Usikkerhedsværdi (K) = 2,1 m/s²

De målte værdier er fastlagt i overensstemmelse med procedurerne beskrevet i EN ISO 5395:2013.

**⚠ FORSIGTIG**

**Længevarende eksponering for vibrationer, mens maskinen betjenes, kan medføre føleforstyrrelser i hænder og håndled.**

**Brug handsker, der dæmper vibrationerne, når du skal bruge maskinen i længere tid.**

# Sikkerheds- og instruktionsmærkater

**Vigtigt: Sikkerheds- og instruktionsmærkaterne er placeret tæt på potentielle risikoområder. Udskift beskadigede mærkater.**

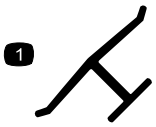


**Producentens mærke**

1. Indikerer, at skærekniven er identificeret som en reservedel fra producenten af originalmaskinen.

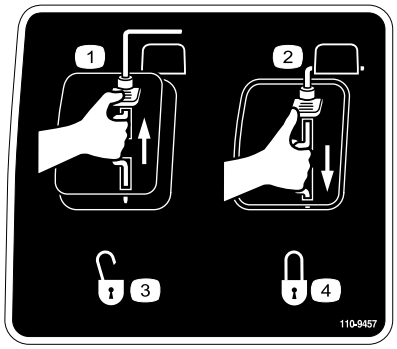


**110-9457**

1. Motorkontakt slukket
2. Motorkontakt tændt
3. Ulåst
4. Låst

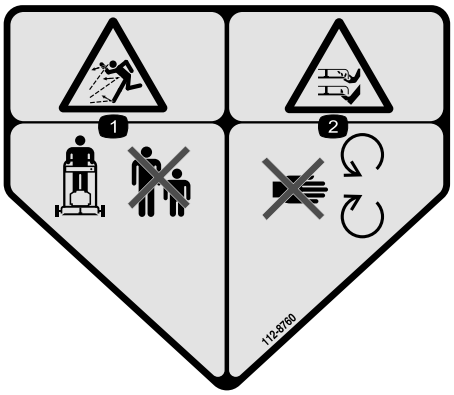


**112-8760**

1. Fare for udslyngede genstande – hold sikker afstand til maskinen.
2. Fare for skæring/amputation af hænder eller fødder – hold afstand til bevægelige dele.

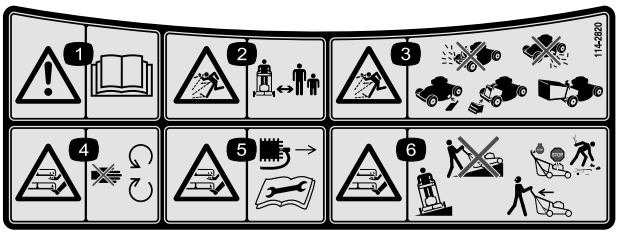


**114-2820**

1. Advarsel – læs *betjeningsvejledningen*.
2. Fare for udslyngede genstande – hold sikker afstand til maskinen.
3. Fare for udslyngede genstande – betjen ikke plæneklipperen uden bagudblæsningsdækslet eller græsopsamleren monteret. Betjen ikke plæneklipperen uden sideudblæsningsdækslet eller deflektoren monteret.
4. Fare for at skære sig/amputation af hænder eller fødder med plæneklipperens kniv – hold afstand til bevægelige dele.
5. Fare for skæring/amputation af hænder eller fødder med plæneklipperens skærekniv – tag tændingsnøglen ud, og læs anvisningerne, før der udføres service- eller vedligeholdelsesarbejde på maskinen.
6. Fare for skæring/amputation af hænder eller fødder med plæneklipperens skærekniv – kør ikke op og ned ad skråninger; kør fra side til side på skråninger; stop motoren, før du forlader betjeningspositionen, og kig bagud, når du bakker.

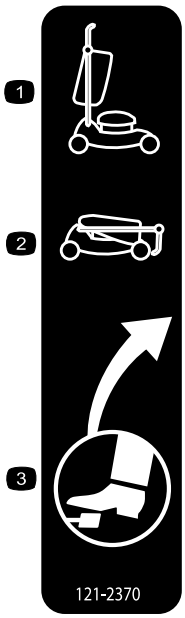


**121–2370**

1. Håndtag i hævet position
2. Håndtag i sænket position
3. Fodpedals placering

# Opsætning

**Vigtigt: Fjern og bortskaf det beskyttende plaststykke, der dækker motoren.**

# 1

# Udfoldning af håndtaget

## Kræver ingen dele

## Fremgangsmåde

1. Flyt håndtaget bagud og hold det øverste håndtag på plads (Figur 3).

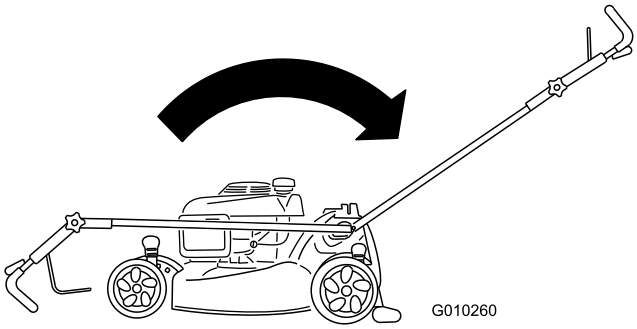


**Figur 3**

**Bemærk:** Håndtaget klikker på plads.

2. Stram den øverste håndtagsknap så meget som muligt (Figur 4).

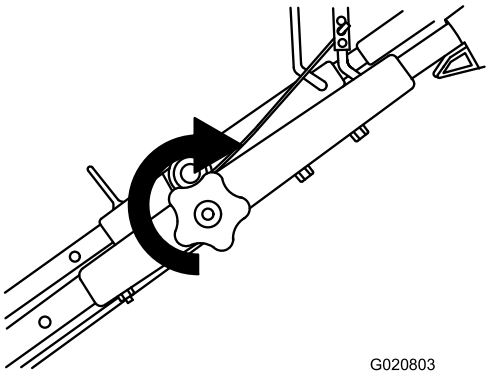


**Figur 4**

# 2

# Montering af snoren til tilbageslagsstarteren i snorestyret

## Kræver ingen dele

## Fremgangsmåde

**Vigtigt: For at starte motoren sikkert og nemt når du bruger maskinen, skal du montere snoren til tilbageslagsstarteren i snorestyret.**

Træk snoren til tilbageslagsstarteren gennem snorestyret på håndtaget (Figur 5).

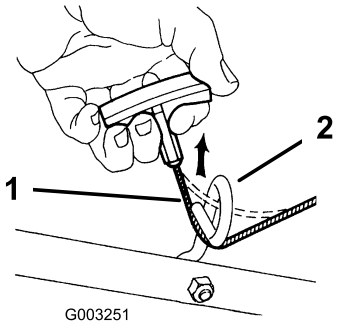


**Figur 5**

1. Snor til tilbageslagsstarteren
2. Snorestyr

# 3

# Påfyldning af motorolie

## Kræver ingen dele

## Fremgangsmåde

**Vigtigt: Din maskine leveres ikke med motorolie påfyldt. Før motoren startes, skal der fyldes olie på motorens krumtaphus.**

1. Flyt maskinen til en plan flade.
2. Tag målepinden ud (Figur 6), og hæld olie i påfyldningsrøret, indtil ca. 3/4 af krumtaphuset er fyldt.

   **Bemærk:** Maks. påfyldning: 0,55 l, type: Selvrensende SAE 30-olie med en API-serviceklassifikation på SF, SG, SH, SJ, SL eller højere.

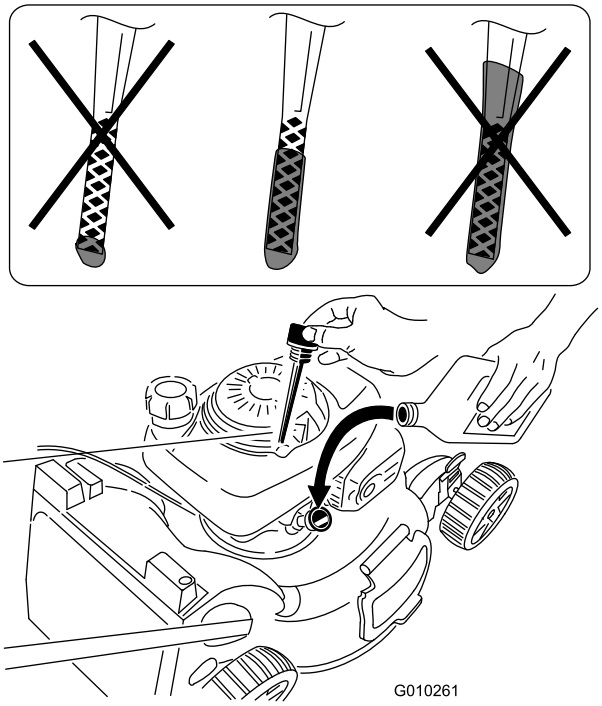


**Figur 6**

3. Tør målepinden af med en ren klud.
4. Isæt målepinden i oliepåfyldningsrøret, **men skru den ikke på plads**.
5. Tag målepinden ud, og kontroller oliestanden på målepinden. Se Figur 6.
   - Hvis oliestanden er for lav, skal en lille mængde olie langsomt hældes i oliepåfyldningsrøret. Vent 3 minutter, og gentag derefter trin 3 til 5, indtil oliestanden er korrekt som vist i Figur 16.
   - Hvis oliestanden er for høj, skal overskydende olie aftappes, indtil oliestanden er korrekt, som vist i Figur 16 Se Skift af motorolien (side 17) for at få oplysninger om at aftappe overskydende olie.

   **Vigtigt: Hvis oliestanden i krumtaphuset er for lav eller for høj, og du starter motoren, risikerer du, at motoren beskadiges.**
6. Stik målepinden fast ned i oliepåfyldningsrøret.

   **Vigtigt: *Skift motorolien efter de første 5 driftstimer.* Skift den derefter en gang om året. Se Skift af motorolien (side 17).**

# 4

# Montering af kværndækslet eller græsposen

## Kræver ingen dele

## Fremgangsmåde

Du skal montere kværndækslet (til kværning eller sideudkast) eller græsposen (til opsamling) korrekt, ellers **kan motoren ikke starte.**

Maskinen har en sikkerhedskontakt (i bunden af kanalen, der er placeret øverst til højre på maskinens bagside), der modvirker, at maskinen kan fungere uden et kværndæksel eller græspose. Dette modvirker, at maskinen kan slynge materialer på operatøren, fra den bageste åbning.

Kværndækslets øverste del skal **ligge helt** i **bunden af kanalen**, for at kontakten kan registrere tilstedeværelsen af kværndækslet (Figur 7).

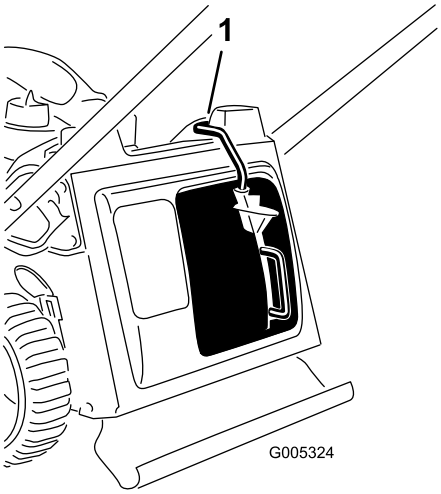


**Figur 7**

1. Øverste del af kværndækslet i kontaktkanalen

1. Indsæt kværndækslet i maskinen, hvis det ikke allerede er monteret (Figur 8).

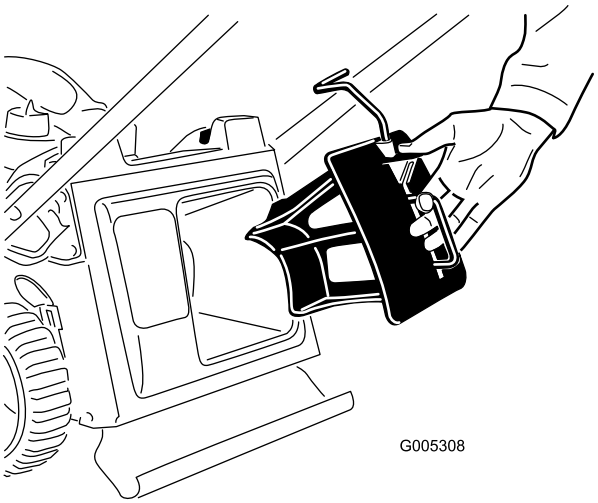


**Figur 8**

2. Klem på håndtagets knap med din tommelfinger og sæt kværndækslet helt ind i åbningen (Figur 9).

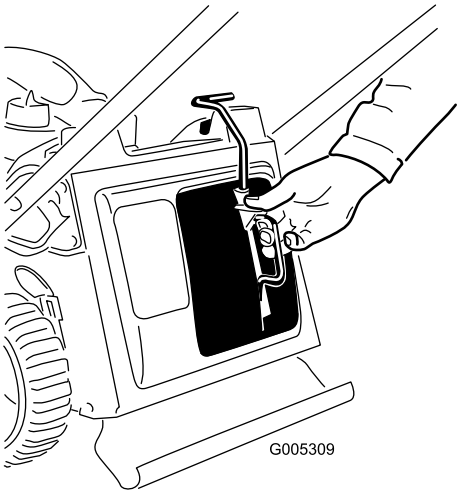


**Figur 9**

3. Slip knappen på håndtaget og sørg for, at håndtagets øverste del ligger helt i kontaktkanalen (Figur 10). **Hvis håndtagets øverste del ikke er i kontaktkanalen, kan din maskine ikke starte!**

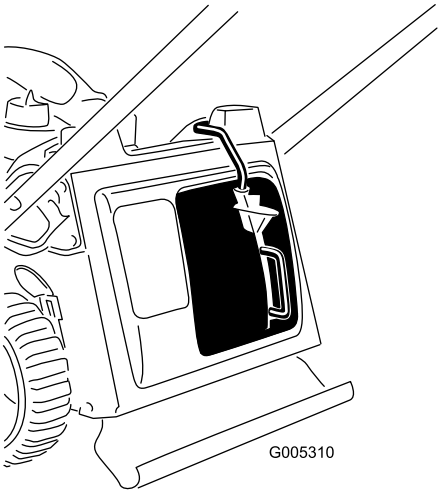


**Figur 10**

**Bemærk:** Hvis håndtaget ikke låser ordentligt, skal kablet tages af tændrøret, og evt. ophobning af snavs skal fjernes fra skakten.

# 5

# Montering af græsposen

## Kræver ingen dele

## Fremgangsmåde

1. Sæt græsposen over stellet som vist i Figur 11.

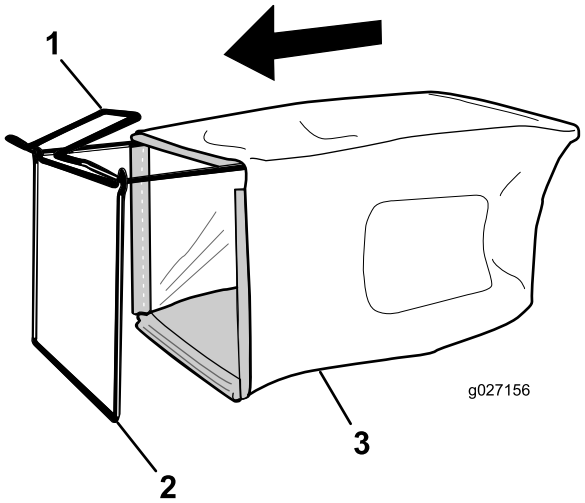


**Figur 11**

1. Håndtag
2. Ramme
3. Græspose

**Bemærk:** Sæt ikke posen over håndtaget (Figur 11).

2. Sæt posens nederste kanal fast på bunden af stellet (Figur 12).

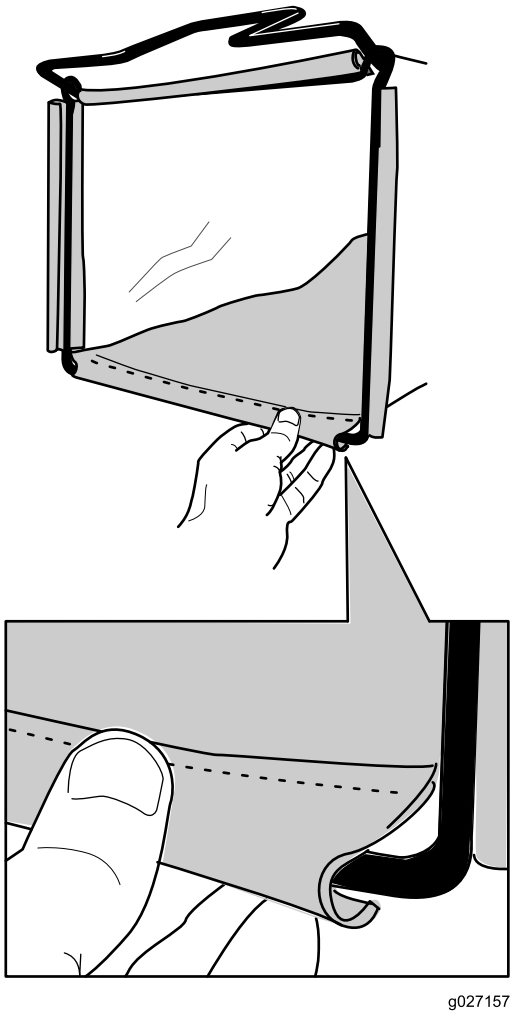


**Figur 12**

3. Sæt posens top- og sidekanaler på hhv. toppen og siderne af stellet (Figur 12).

# Produktoversigt

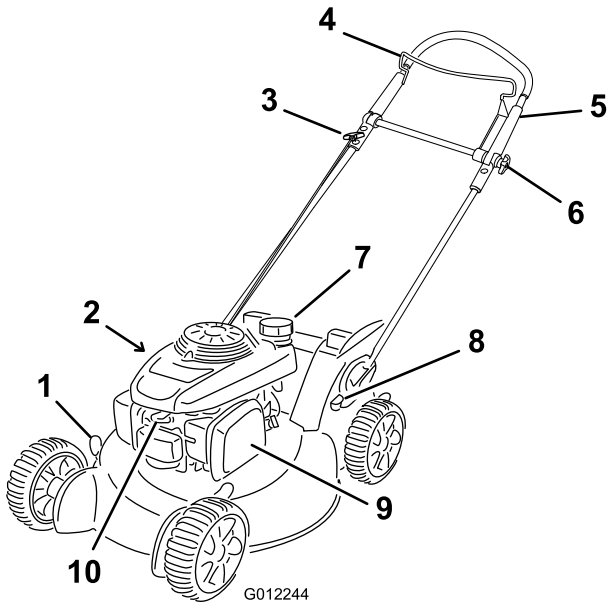


**Figur 13**

1. Klippehøjdehåndtag (4)
2. Oliepåfyldning/målepind (ikke vist)
3. Startsnorens håndtag
4. Bøjle til knivenes kraftudtag
5. Øverste håndtag
6. Øverste håndtagsknap
7. Brændstofdæksel
8. Fodpedal
9. Luftfilter
10. Tændrør

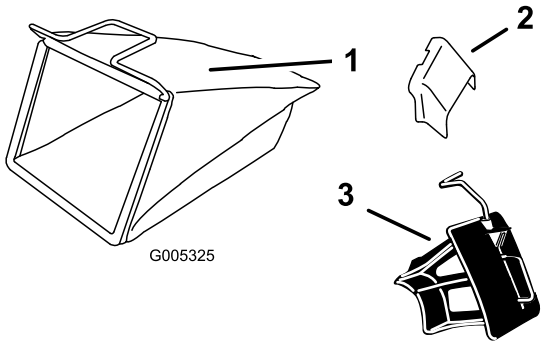


**Figur 14**

1. Græspose
2. Sideudblæsningssliske
3. Kværndæksel (er monteret på maskinen ved levering)

# Specifikationer

| Model | Vægt | Længde | Bredde | Højde |
|---|---|---|---|---|
| 20897 | 36 kg | 159 cm | 56 cm | 110 cm |

# Betjening

## Opfyldning af brændstoftanken

**Anbefalet brændstof:**

- Du opnår de bedste resultater ved kun at bruge ren og frisk (højst 30 dage gammel) blyfri benzin med et oktantal på 87 eller højere ((R+M)/2-ratingmetode).
- **Ethanol**: Benzin med op til 10 % ethanol (gasohol) eller 15 % MTBE (metyl-tertiær-butylæter) pr. volumen accepteres. Ethanol og MTBE er ikke det samme. Benzin med 15 % ethanol (E15) pr. volumen godkendes ikke til brug. **Brug aldrig benzin, der indeholder mere end 10 % ethanol pr. volumen**, som f.eks. E15 (indeholder 15 % ethanol), E20 (indeholder 20 % ethanol) eller E85 (indeholder op til 85 % ethanol ). Hvis der anvendes ikke-godkendt benzin, kan det medføre ydelsesproblemer og/eller beskadigelse af motoren, som muligvis ikke er dækket af garantien.
- **Anvend ikke** benzin, der indeholder metanol.
- **Opbevar ikke** brændstof i hverken brændstoftanken eller brændstofbeholdere henover vinteren, medmindre du anvender en brændstofstabilisator.
- **Fyld ikke** olie i benzin.

**Vigtigt: Du kan mindske evt. startproblemer ved at hælde brændstofstabilisator i brændstoffet hele sæsonen. Den skal blandes med benzin, der højst er 30 dage gammel. Lad maskinen køre tør, før den stilles til opbevaring i mere end 30 dage.**

**Brug ikke andre brændstofadditiver end en brændstofstabilisator. Brug ikke alkoholbaserede brændstofstabilisatorer som f.eks. ethanol, metanol eller isopropanol.**

**⚠ FARE**

**Benzin er ekstremt brandfarlig og eksplosiv. En brand eller eksplosion forårsaget af benzin kan give dig eller andre forbrændinger.**

- **For at undgå, at en statisk ladning antænder benzinen, skal beholderen og/eller maskinen placeres direkte på jorden, før de fyldes. De må ikke stå i et køretøj eller på andre genstande.**
- **Fyld tanken udendørs, mens motoren er kold. Tør spildt benzin op.**
- **Håndter ikke benzin, mens du ryger eller i nærheden af åben ild eller gnister.**
- **Opbevar benzin i en godkendt brændstofbeholder og utilgængeligt for børn.**
- **Tip ikke maskinen over på siden, når der er brændstof i tanken.**

1. Rengør området omkring brændstoftankens dæksel, og fjern dækslet fra tanken (Figur 15).

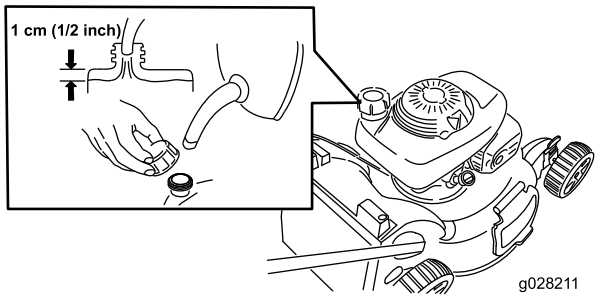


**Figur 15**

2. Fyld brændstoftanken, men lad mindst 1 cm fra bunden af studsen være tom, så benzinen har plads til at udvide sig.
3. Monter dækslet til brændstoftanken, og stram det til med hånden.

# Kontrol af motoroliestanden

**Eftersynsinterval:** Hver anvendelse eller dagligt

**Bemærk:** Maks. påfyldning: 0,55 l, type: Selvrensende SAE 30-olie med en API-serviceklassifikation på SF, SG, SH, SJ, SL eller højere.

1. Parker maskinen på en plan flade.
2. Tag målepinden ud (Figur 16).

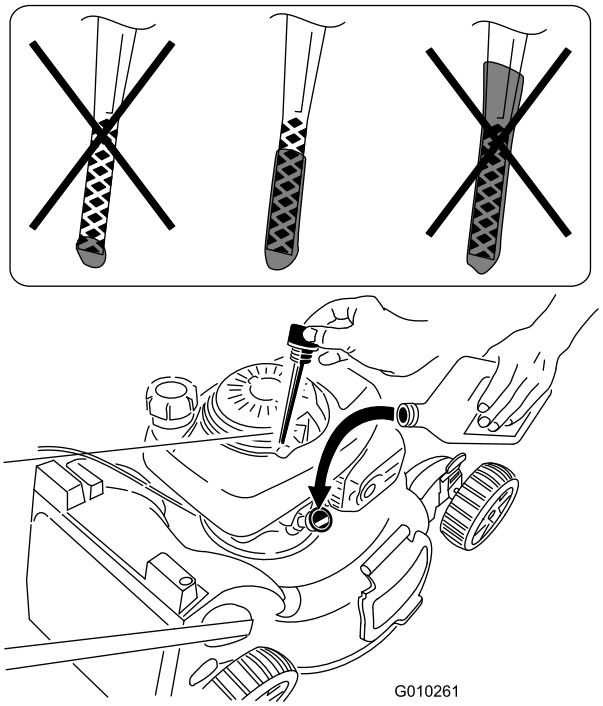


**Figur 16**

3. Tør målepinden af med en ren klud.
4. Isæt målepinden i oliepåfyldningsrøret, **men skru den ikke på plads**.
5. Tag målepinden ud, og kontroller oliestanden på målepinden. Se Figur 16.
   - Hvis oliestanden er for lav, skal en lille mængde olie langsomt hældes i oliepåfyldningsrøret. Vent 3 minutter, og gentag derefter trin 3 til 5, indtil oliestanden er korrekt som vist i Figur 6.
   - Hvis oliestanden er for høj, skal overskydende olie aftappes, indtil oliestanden er korrekt, som vist i Figur 6 Se Skift af motorolien (side 17) for at få oplysninger om at aftappe overskydende olie.

   **Vigtigt: Hvis oliestanden i krumtaphuset er for lav eller for høj, og du starter motoren, risikerer du, at motoren beskadiges.**
6. Stik målepinden fast ned i oliepåfyldningsrøret.

# Justering af klippehøjden

**⚠ ADVARSEL**

**Når du justerer klippehøjden, kan du komme i kontakt med den roterende skærekniv, hvilket kan medføre alvorlig personskade.**

- **Stop motoren, og vent, til alle bevægelige dele er standset.**
- **Hold afstand til den varme lydpotte.**
- **Sæt ikke hænderne ind under maskinens hus, når du justerer klippehøjden.**

Juster klippehøjden som ønsket. Indstil forhjulene til samme højde som baghjulene (Figur 17).

**Bemærk:** Maskinen hæves ved at flytte alle klippehøjdehåndtag fremad; den sænkes ved at flytte alle klippehøjdehåndtag bagud.

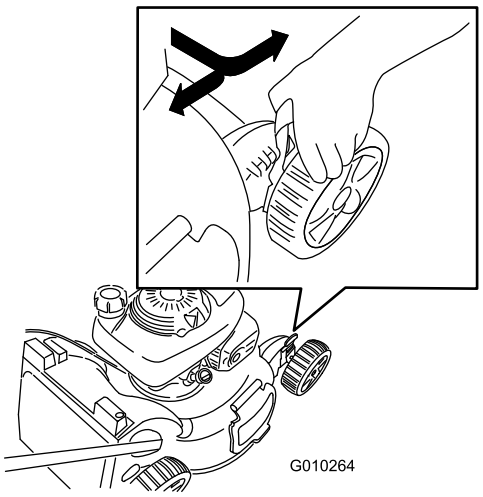


**Figur 17**

**Bemærk:** Klippehøjdeindstillingerne er 25 mm, 35 mm, 44 mm, 54 mm, 64 mm, 73 mm, 83 mm, 92 mm og 102 mm.

# Justering af det øverste håndtags højde

Du kan hæve eller sænke det øverste håndtag, så det står i en position, der er behagelig for dig.

**Bemærk:** Du kan ikke hæve det øverste håndtag højere, end vinklen på det nederste håndtag.

1. Løsn den øverste håndtagsknap (Figur 18).

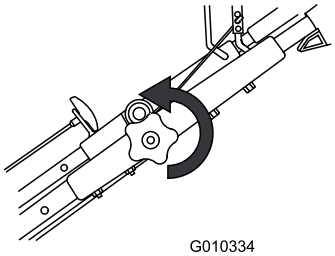


**Figur 18**

2. Flyt det øverste håndtag hen til den ønskede position (Figur 19).

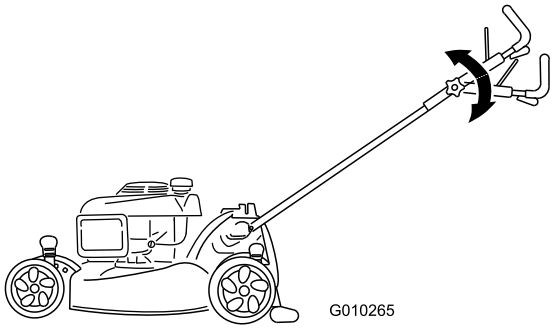


**Figur 19**

3. Stram den øverste håndtagsknap så meget som muligt (Figur 20).

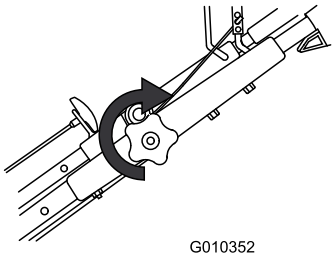


**Figur 20**

# Start af motoren

**⚠ ADVARSEL**

**Maskinen støjer meget og kan give høreskader.**

**Bær høreværn.**

**Vigtigt: Maskinen har en sikkerhedskontakt, der forhindrer, at du kan starte maskinen, medmindre du først monterer kværndækslet eller græsposen forsvarligt på maskinen.**

1. Monter kværndækslet (Figur 21) eller græsposen (Figur 22) på maskinen.

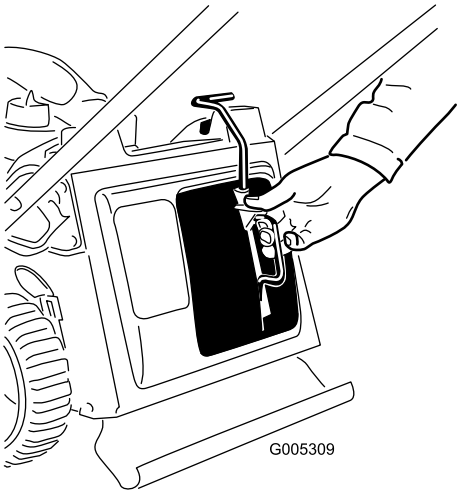


**Figur 21**

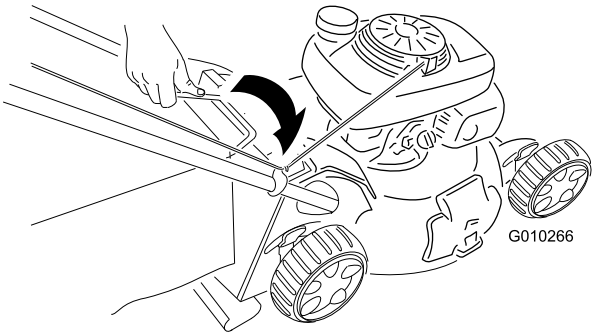


**Figur 22**

2. Drej brændstofventilarmen hen til positionen On (Figur 23).

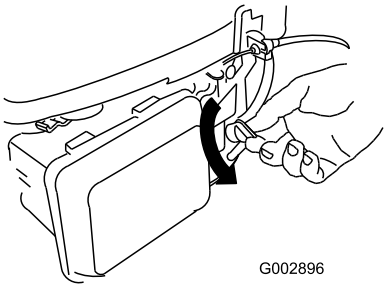


**Figur 23**

3. Hold bøjlen til knivens kraftudtag helt op mod håndtaget og træk i tilbageslagsstarterhåndtaget (Figur 24).

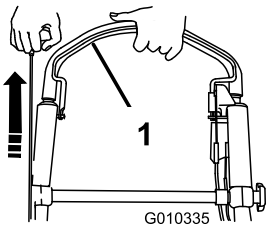


**Figur 24**

1. Bøjle til knivenes kraftudtag

**Bemærk:** Hvis maskinen stadig ikke starter, bedes du kontakte en autoriseret serviceforhandler.

# Brug af selvkørselsdrevet

Du betjener selvkørselsdrevet ved ganske enkelt at gå med hænderne på det øverste håndtag og albuerne langs siden af kroppen. Så holder maskinen automatisk trit med dig.

# Standsning af motoren

Slip bøjlen til skæreknivens kraftudtag for at stoppe motoren (Figur 25).

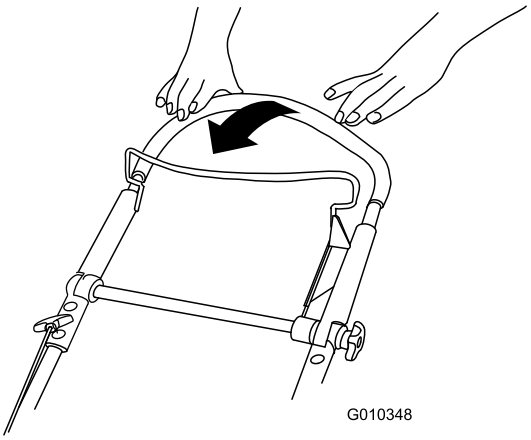


**Figur 25**

**⚠ FORSIGTIG**

**Når du slipper bøjlen til skæreknivenes kraftudtag, skal såvel motoren som skærekniven standse inden 3 sekunder. Hvis de ikke standser, som de skal, bør du straks holde op med at bruge maskinen og kontakte en autoriseret serviceforhandler.**

# Kværning af det afklippede græs

Maskinen er fra fabrikken klar til at kværne græs- eller bladafklippet, så det forsvinder ned i plænen igen.

Hvis græsposen sidder på maskinen, skal den tages af. Se Afmontering af græsposen (side 13), før afklippet kværnes. Hvis sideudblæsningsslisken er monteret på maskinen, skal du afmontere den og låse sideudblæsningspladen. Se Afmontering af sideudblæsningsslisken (side 14), før afklippet kværnes.

**Vigtigt: Maskinen har en sikkerhedskontakt, der forhindrer, at du kan starte maskinen, medmindre du først monterer kværndækslet forsvarligt på plæneklipperen (Figur 26).**

Monter kværndækslet som vist i Figur 26.

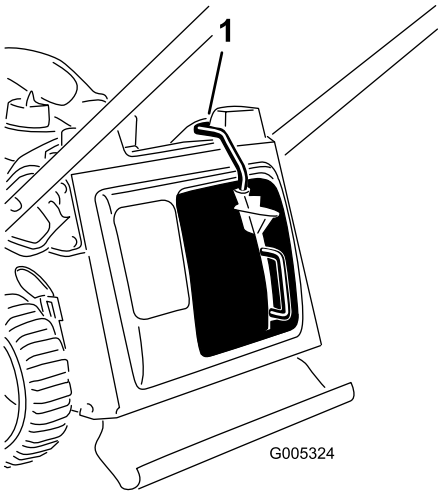


**Figur 26**

1. Øverste del af kværndækslet i kontaktkanalen

# Opsamling af afklippet

Brug græsposen, når du ønsker at opsamle græs- og bladafklippet fra plænen.

**⚠ ADVARSEL**

**En slidt græspose kan medføre, at småsten og tilsvarende materiale slynges mod dig eller omkringstående, hvilket kan forårsage alvorlige eller livsfarlige kvæstelser.**

**Efterse græsposen hyppigt. Monter en ny Toro-græspose, hvis den er beskadiget.**

Hvis sideudblæsningsslisken er monteret på maskinen, skal du afmontere den og låse sideudblæsningspladen. Se Afmontering af sideudblæsningsslisken (side 14), før afklippet blæses i opsamleren.

**⚠ ADVARSEL**

**Skærekniven er skarp. Berøring af skærekniven kan medføre alvorlig personskade.**

**Stop motoren, og vent, til alle bevægelige dele er standset, før du forlader betjeningspositionen.**

## Montering af græsposen

1. Fjern kværndækslet (Figur 27).

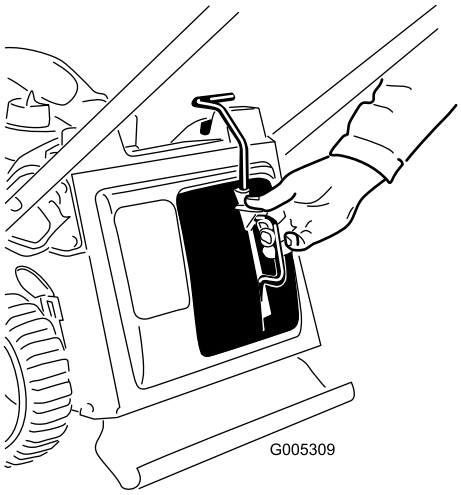


**Figur 27**

2. Før startsnoren rundt om det nedre snorestyr (Figur 28).

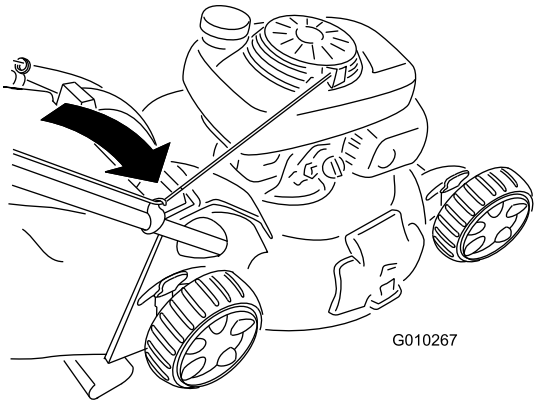


**Figur 28**

**Bemærk:** Det nedre snorestyr udløser startsnoren, når du trækker i tilbageslagsstarthåndtaget.

3. Sæt græsposehåndtaget ind i rillerne øverst på maskinen (Figur 29).

**Vigtigt: Maskinen har en sikkerhedskontakt, der forhindrer, at du kan starte maskinen, medmindre du først monterer græsposen forsvarligt på maskinen.**

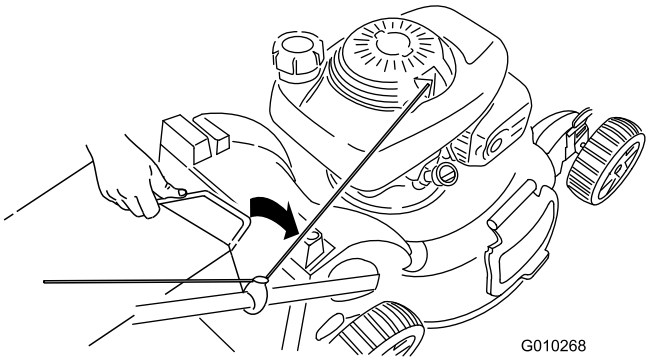


**Figur 29**

## Afmontering af græsposen

1. Før startsnoren rundt om det nedre snorestyr (Figur 30).

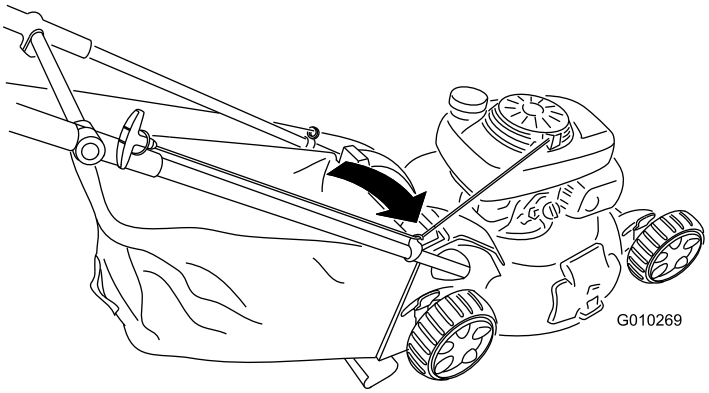


**Figur 30**

2. Løft græsposens håndtag ud af rillerne øverst på maskinen og fjern posen fra maskinen (Figur 31).

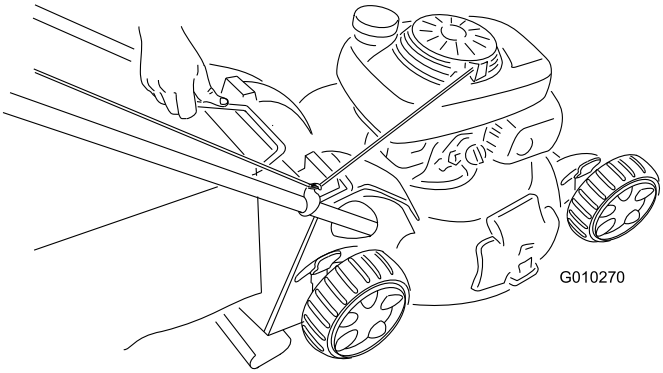


**Figur 31**

3. Isæt kværndækslet (Figur 32).

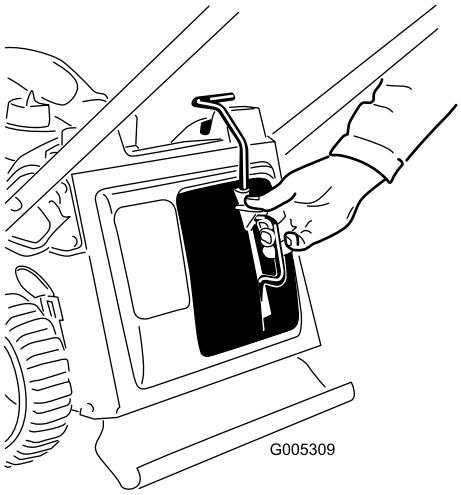


**Figur 32**

# Sideudblæsning af afklippet

Brug sideudblæsning, når du klipper meget højt græs.

Hvis græsposen sidder på maskinen, skal den tages af før sideudblæsning af afklippet. Se Afmontering af græsposen (side 13).

**Vigtigt: Maskinen har en sikkerhedskontakt, der forhindrer, at du kan starte maskinen, medmindre du først monterer kværndækslet forsvarligt på maskinen Kværning af det afklippede græs (side 12).**

## Montering af sideudblæsningsslisken

1. Lås sideudblæsningspladen op (Figur 33).

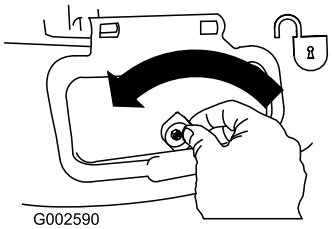


**Figur 33**

2. Løft sideudblæsningspladen for at åbne den (Figur 34).

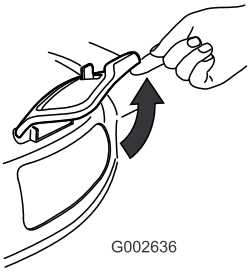


**Figur 34**

3. Monter sideudblæsningsrøret, og fæld pladen ned på røret (Figur 35).

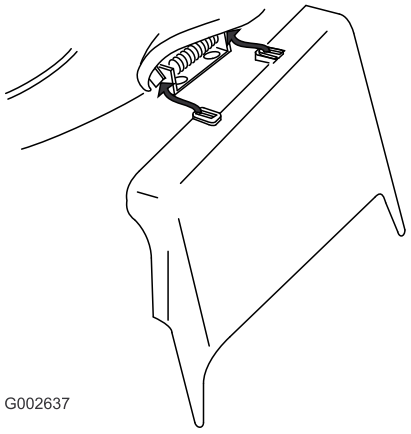


**Figur 35**

## Afmontering af sideudblæsningsslisken

Sideudblæsningsrøret afmonteres ved at gennemføre ovenstående arbejdsgang i omvendt rækkefølge.

**Vigtigt: Lås sideudblæsningspladen, når du har lukket den (Figur 36).**

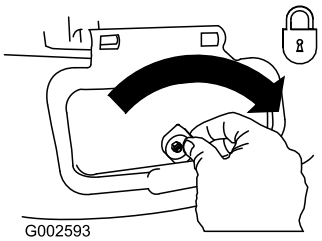


Figur 36

# Tip vedrørende betjening

## Klipning af græs

**⚠ ADVARSEL**

**En bøjet, beskadiget eller løs skærekniv kan falde af maskinen og påføre dig eller omkringstående personskade.**

- **Ryd området for pinde, sten, ledninger, grene og andet affald, som skærekniven evt. kunne ramme.**
- **Undgå at ramme faste genstande med skærekniven. Klip aldrig med vilje hen over en genstand.**
- **Hvis maskinen rammer en genstand eller begynder at ryste, skal du omgående stoppe motoren, tage tændrørskablet af tændrøret og efterse maskinen for skader.**
- **Vær forsigtig, når du efterser/servicerer skærekniven. Den er skarp, og du kan skære dig på den.**
- **Hold skæreknivbolten tilspændt, og udskift skærekniven med en original skærekniv fra Toro hver klippesæson.**

- Klip kun ca. en tredjedel af græsstråets længde af ad gangen. Klip ikke under indstillingen 51 mm, medmindre græsset er tyndt, eller det er sent på efteråret, hvor græsset begynder at vokse langsommere. Se Justering af klippehøjden (side 10).
- Når du klipper græs, der er over 15 cm højt, skal du anvende den højeste klippehøjdeindstilling og gå langsommere. Klip derefter græsset igen ved en lavere indstilling, så plænen kommer til at se smukkest ud. Hvis græsset er for højt, kan maskinen blive tilstoppet, og det kan medføre, at motoren sætter ud.
- Klip kun tørt græs eller blade. Vådt græs og blade har en tendens til at klumpe sig sammen i haven og kan forårsage, at maskinen tilstoppes, eller at motoren sætter ud.

**⚠ ADVARSEL**

**Vådt græs eller blade kan forårsage alvorlig personskade, hvis du glider og kommer i berøring med skærekniven. Benyt kun plæneklipperen under tørre forhold.**

- Vær opmærksom på den mulige brandfare, når det er meget tørt. Følg alle lokale brandadvarsler, og hold maskinen fri for tørt græs og bladaffald.
- Skift klipperetning. Dette medvirker til at sprede det afklippede græs ud over hele plænen, så den gødes jævnt.
- Hvis den færdigklippede plæne ikke ser tilfredsstillende ud, kan du forsøge en eller flere af følgende ting:
  - Udskift skærekniven, eller få den slebet.
  - Gå langsommere, når du slår græs.
  - Hæv klippehøjden på maskinen.
  - Slå græsset hyppigere.
  - Lad klippebanerne overlappe i stedet for at klippe en fuld bane for hver omgang.
  - Indstil klippehøjden på forhjulene en smule lavere end på baghjulene. Indstil f.eks. forhjulene til 51 mm og baghjulene til 64 mm.

## Klipning af blade

- Når du har klippet plænen, skal du sikre dig, at halvdelen af plænen kan ses gennem det øverste dække af findelte blade. Du er muligvis nødt til at køre hen over bladene mere end én gang.
- Hvis der ligger mere end 13 cm blade på plænen, skal forhjulenes klippehøjde indstilles et hak eller to højere end baghjulenes klippehøjde.
- Sæt klippehastigheden ned, hvis maskinen ikke klipper bladene fint nok.

# Vedligeholdelse

**Bemærk:** Maskinens venstre og højre side er som set fra den normale betjeningsposition.

## Skema over anbefalet vedligeholdelse

| Vedligeholdelsesintervaller | Vedligeholdelsesprocedure |
|---|---|
| Efter de første 5 timer | • Skift motorolien. |
| Hver anvendelse eller dagligt | • Kontrol af motoroliestanden.<br>• Kontroller, at motoren stopper inden 3 sekunder efter, at du har sluppet bøjlen til skæreknivenes kraftudtag.<br>• Kontroller, om luftfilteret er snavset og beskadiget. Rens eller udskift det om nødvendigt. |
| Efter hver anvendelse | • Fjern græsafklip og snavs under maskinens hus. |
| Før opbevaring | • Tøm brændstoftanken som anvist, før du udfører reparationer eller stiller plæneklipperen væk for vinteren. |
| Årlig | • Rens eller udskift luftfilteret (oftere under støvede driftsforhold).<br>• Skift motorolien.<br>• Smør det øverste håndtag.<br>• Udskift skærekniven, eller få den slebet (oftere hvis skæret hurtigt bliver sløvt).<br>• Se betjeningsvejledningen til motoren for at få oplysninger om evt. yderligere vedligeholdelsesarbejder, der skal udføres årligt. |

**Vigtigt: Se betjeningsvejledningen til motoren for at få yderligere oplysninger om vedligeholdelsesprocedurer.**

## Klargøring til vedligeholdelsesarbejde

1. Stop motoren, og vent, til alle bevægelige dele er standset.
2. Kobl tændrørskablet fra tændrøret (Figur 37), før du udfører nogen form for vedligeholdelsesarbejde.

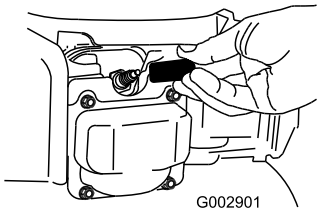


**Figur 37**

3. Når du har udført vedligeholdelsesarbejdet, skal du igen koble tændrørskablet til tændrøret.

**Vigtigt: Før du tipper maskinen for at skifte olie eller udskifte skærekniven, skal du lade brændstoftanken løbe tør ved almindelig brug. Hvis du er nødt til at tippe maskinen, før den løber tør for brændstof, skal du fjerne brændstoffet med en håndpumpe. Tip altid maskinen over på siden med målepinden nedad.**

**⚠ ADVARSEL**

**Når du tipper maskinen, kan der løbe brændstof ud. Benzin er brandfarlig og eksplosiv og kan forårsage personskade.**

**Lad motoren køre tør, eller fjern benzinen med en håndpumpe. Tøm aldrig tanken med en hævert.**

## Servicering af luftfilteret

**Eftersynsinterval:** Hver anvendelse eller dagligt

Årlig

1. Tryk nedad på låsetapperne oven på luftfilterdækslet (Figur 38).

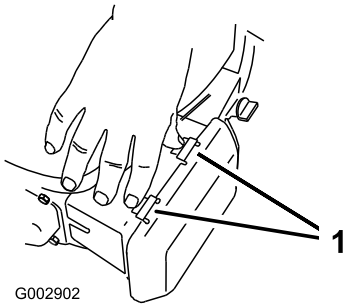


**Figur 38**

1. Låsetapper

2. Åbn dækslet.
3. Fjern luftfilteret (Figur 39).

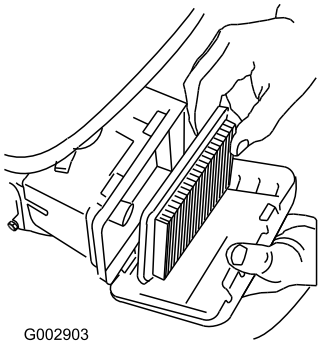


**Figur 39**

4. Hvis luftfilteret er beskadiget eller er vædet med olie eller brændstof, skal det udskiftes.
5. Hvis luftfilteret er snavset, skal det bankes mod en hård overflade flere gange, eller der skal blæses trykluft med mindre end 2,07 bar gennem den side af filteret, som vender mod motoren.

   **Bemærk:** Børst ikke snavset af filteret, da børstning tvinger snavs ind i fibrene.
6. Fjern snavs fra luftfilterhuset og dækslet med en fugtig klud. **Tør ikke snavs ind i luftkanalen.**
7. Monter filteret i luftfilteret.
8. Luk dækslet.

# Skift af motorolien

**Eftersynsinterval:** Efter de første 5 timer

Årlig

1. Flyt maskinen til en plan flade.
2. Sørg for, at brændstoftanken kun indeholder lidt eller intet brændstof, så der ikke løber brændstof ud, når du vipper maskinen om på siden.
3. Lad motoren køre i nogle få minutter for at varme olien op, før du skifter den.

   **Bemærk:** Varm olie flyder lettere og fører flere forureningsstoffer med sig ud.
4. Kobl kablet af tændrøret. Se Klargøring til vedligeholdelsesarbejde (side 16).
5. Placer en olieaftapningsbakke ved siden af maskinen på den side, der er tættest på oliepåfyldningsrøret.
6. Tag målepinden ud af oliepåfyldningsrøret (Figur 40).

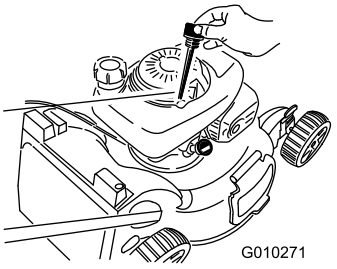


**Figur 40**

7. Tip maskinen over på siden med oliepåfyldningsrøret nedad, så den brugte olie kan løbe ud gennem oliepåfyldningsrøret ned i olieaftapningsbakken (Figur 41).

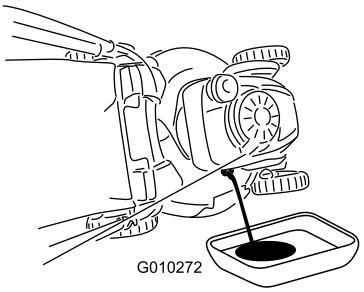


**Figur 41**

8. Efter aftapning af den brugte olie skal maskinen sættes tilbage i betjeningsposition.
9. Påfyld olie, så 3/4 af krumtaphuset er fyldt med olie.

   **Bemærk:** Maks. påfyldning: 0,55 l, type: Selvrensende SAE 30-olie med en API-serviceklassifikation på SF, SG, SH, SJ, SL eller højere.
10. Tør målepinden af med en ren klud.
11. Isæt målepinden i oliepåfyldningsrøret, **men skru den ikke på plads**.
12. Tag målepinden ud, og kontroller oliestanden på målepinden (Figur 42).

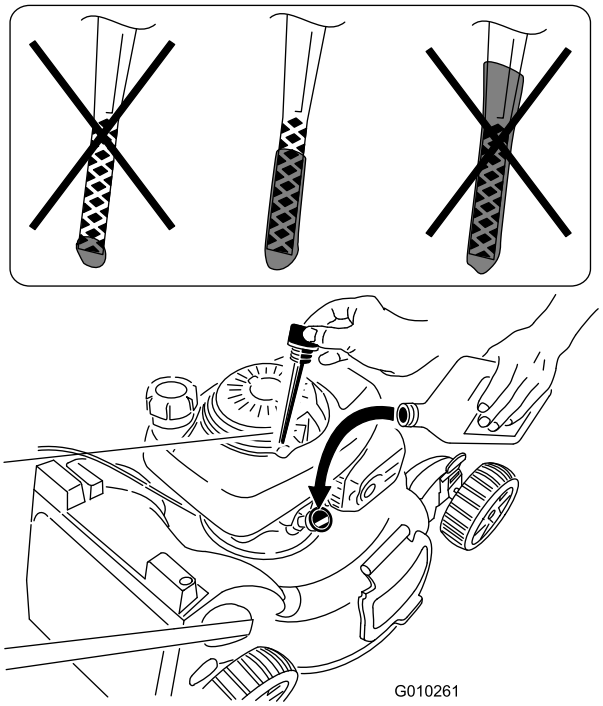


Figur 42

- Hvis oliestanden er for lav, skal du langsomt hælde en lille mængde olie i oliepåfyldningsrøret, vente 3 minutter og derefter gentage trin 10 til 12, indtil oliestanden når op til mærket **Full** på målepinden.
- Hvis oliestanden er for høj, skal overskydende olie aftappes, indtil oliestanden er korrekt, som vist i Figur 42

**Vigtigt: Hvis oliestanden i krumtaphuset er for lav eller for høj, og du starter motoren, risikerer du, at motoren beskadiges.**

13. Stik målepinden fast ned i oliepåfyldningsrøret.
14. Bortskaf den brugte olie på korrekt vis på et lokalt genbrugsanlæg.

# Smøring af det øverste håndtag

**Eftersynsinterval:** Årlig

Smør den venstre og højre side af det øverste håndtag med et silikonebaseret spraysmøremiddel med lav viskositet.

1. Sprøjt på det indre håndtags ydre plastikende (Figur 43).

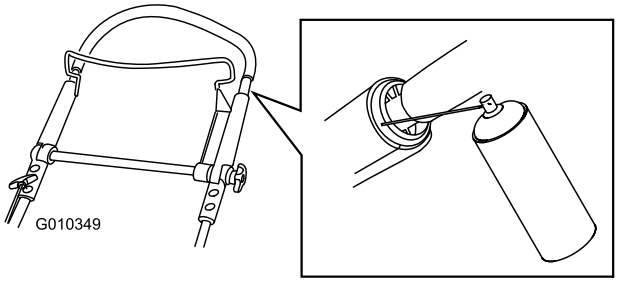


Figur 43

**Bemærk:** Sprøjt med røret, der leveres med sprøjtedåsen.

2. Skub det øverste håndtag helt ned og sprøjt på det ydre håndtags indre plastikoverflade (Figur 44).

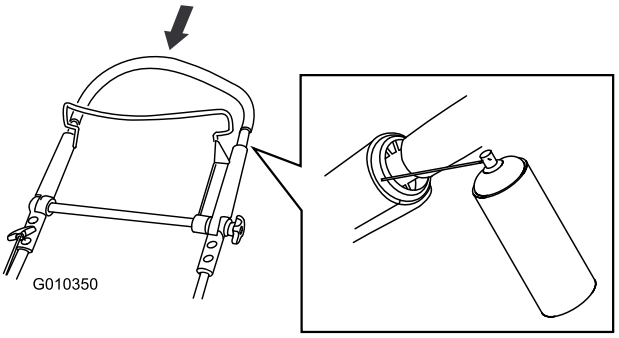


Figur 44

# Justering af selvkørselsdrevet

Hvis maskinen ikke kører af sig selv ordentligt, skal du justere selvkørselsdrevets kabel.

1. Løsn møtrikken på kabelbeslaget (Figur 45).

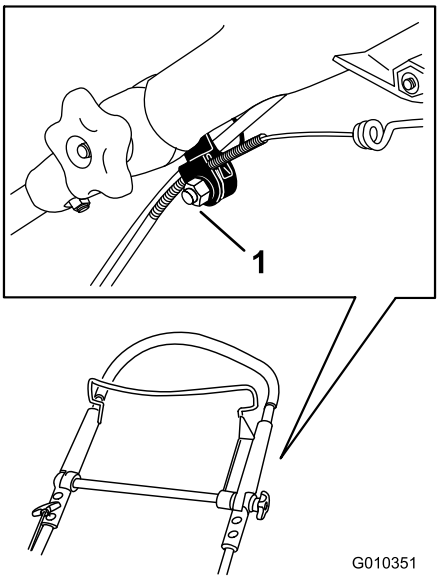


Figur 45

1. Kabelbeslag

2. Træk det øverste håndtag helt bagud som vist.

   **Bemærk:** Hvis håndtaget ikke kan bevæges jævnt, skal du se Smøring af det øverste håndtag (side 18).

3. Træk kabelkappen nedad, indtil du fjerner slækket i det blotlagte kabel (Figur 46).

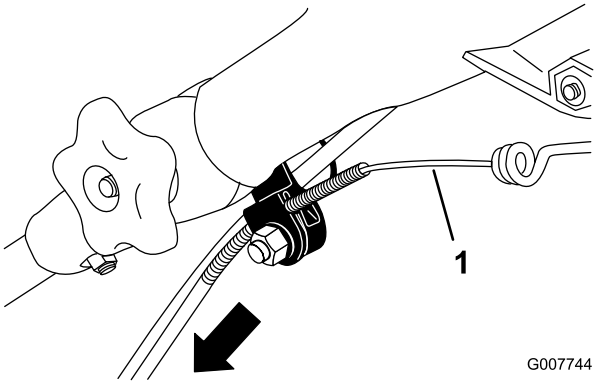


**Figur 46**

1. Blotlagt kabel

4. Skub kabelkappen 3 mm opad.

   **Bemærk:** Du kan sætte en lineal mod den øvre side af det sorte kabelbeslag og måle, hvor langt den øvre ende af kabelkappen bevæger sig (Figur 47).

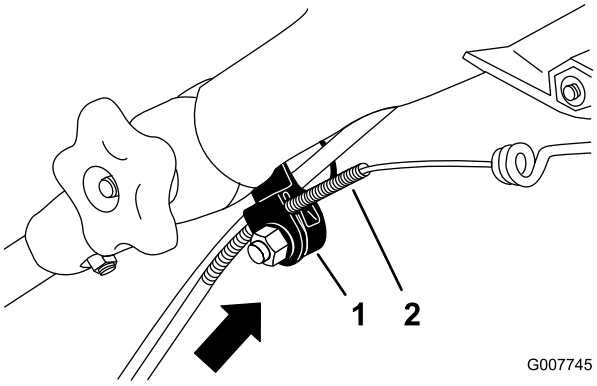


**Figur 47**

1. Kabelbeslag
2. Kabelkappe

   **Vigtigt: Ved at flytte kabelkappen opad mindskes hastigheden, og ved at flytte kappen nedad øges hastigheden.**

5. Stram møtrikken godt til.
6. Start plæneklipperen, og kontroller justeringen.

   **Bemærk:** Hvis selvkørselsdrevet ikke er korrekt justeret, skal proceduren gentages.

# Udskiftning af skærekniven

**Eftersynsinterval:** Årlig

**Vigtigt:** ***Du skal bruge en momentnøgle for at montere skærekniven korrekt.*** **Hvis du ikke har en momentnøgle eller ikke føler dig tryg ved at udføre dette arbejde, kan du kontakte en autoriseret serviceforhandler.**

Efterse skærekniven, hver gang du løber tør for benzin. Hvis skærekniven beskadiges eller revner, skal den straks udskiftes. Hvis skæreknivens skær bliver sløvt eller får hakker, skal den slibes og afbalanceres eller udskiftes.

**⚠ ADVARSEL**

**Kniven er skarp. Berøring af kniven kan medføre alvorlig personskade.**

**Bær handsker, når du udfører service på kniven.**

1. Kobl tændrørskablet fra tændrøret. Se Klargøring til vedligeholdelsesarbejde (side 16).
2. Tip maskinen over på siden med målepinden nedad.
3. Brug en træklods til at holde kniven fast (Figur 48).

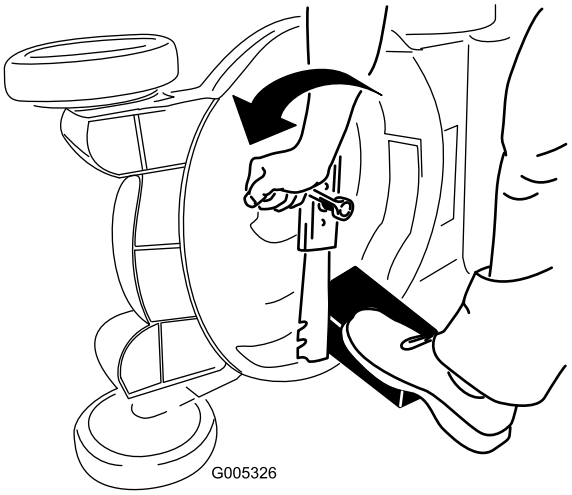


**Figur 48**

4. Afmonter kniven, men gem alle monteringsbolte og -møtrikker (Figur 48).
5. Monter den nye kniv og alle monteringsboltene og -møtrikkerne (Figur 49).

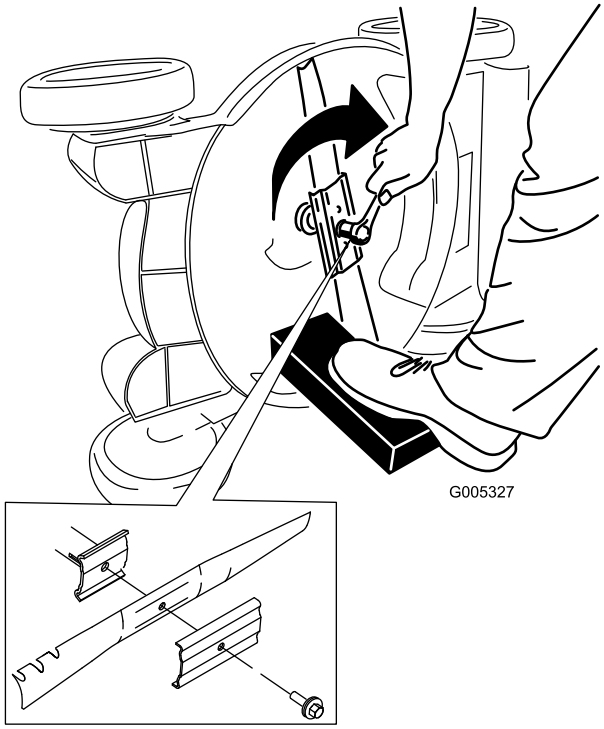


Figur 49

**Vigtigt: Placer skæreknivens krumme ender, så de peger opad mod maskinens hus.**

6. Brug en momentnøgle til at tilspænde knivbolten med et moment på 82 Nm.

   **Vigtigt: En bolt, der er spændt med et moment på 82 Nm, sidder meget stramt. Mens du holder skærekniven fast med en træklods, skal du lægge al din vægt bag skralde- eller momentnøglen og spænde bolten godt fast. Denne bolt er meget vanskelig at overspænde.**

# Rengøring under maskinens hus

**Eftersynsinterval:** Efter hver anvendelse

**⚠ ADVARSEL**

**Maskinen kan løsgøre materiale, der sidder fast under maskinens hus.**

- **Bær beskyttelsesbriller.**
- **Bliv altid i betjeningspositionen (bag håndtaget), når motoren kører.**
- **Lad ikke andre personer komme ind på klippeområdet.**

Rengør under maskinens hus, når du er færdig med at slå græs, for at opnå det bedste resultat.

1. Sænk maskinen til den laveste klippehøjdeindstilling. Se Justering af klippehøjden (side 10).
2. Flyt maskinen hen på en plan flade.
3. Når plæneklipperen står på en plan flade, motoren kører og kniven er indkoblet, skal du sprøjte en vandstråle ind foran det højre baghjul (figur 49).

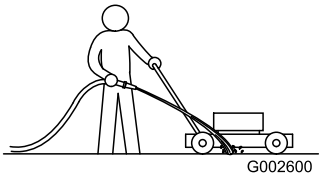


Figur 50

**Bemærk:** Vandet vil sprøjte ind på skæreknivens bane, så afklippet skylles væk.

4. Når der ikke kommer mere afklip ud, skal du lukke for vandet og flytte maskinen hen til et tørt sted.
5. Lad motoren køre med kniven indkoblet i nogle få minutter for at tørre huset, så det ikke ruster.

# Opbevaring

Opbevar maskinen på et køligt, rent og tørt sted.

## Klargøring af maskinen til opbevaring

**⚠ ADVARSEL**

**Benzindampe kan eksplodere.**

- **Benzin må ikke opbevares i mere end 30 dage.**
- **Opbevar ikke maskinen på et lukket sted i nærheden af åben ild.**
- **Lad motoren køle af, før den stilles til opbevaring.**

1. Tilsæt brændstofstabilisator til brændstoffet som foreskrevet af motorfabrikanten ved årets sidste påfyldning.
2. Bortskaf eventuelt ubrugt brændstof på forsvarlig vis. Genbrug det i henhold til gældende retningslinjer, eller brug det i bilen.

   **Bemærk:** Gammelt brændstof i brændstoftanken er den primære årsag til startvanskeligheder. Opbevar ikke brændstof uden stabilisator i mere end 30 dage, og opbevar ikke stabiliseret brændstof i mere end 90 dage.
3. Lad maskinen køre, indtil motoren standser på grund af brændstofmangel.
4. Start motoren igen.
5. Lad motoren køre, indtil den stopper. Når du ikke længere kan starte motoren, er den løbet tilstrækkeligt tør.
6. Kobl tændrørskablet fra tændrøret.
7. Fjern tændrøret, hæld 30 ml olie ned i tændrørshullet, og træk langsomt i startsnoren flere gange for at fordele olien i hele cylinderen, så denne ikke ruster i løbet af vinteren.
8. Sæt tændrøret løst i.
9. Spænd alle møtrikker, bolte og skruer.

## Foldning af håndtaget

### Lodret position

1. Træd fodpedalen ned og hold den nede (Figur 51).

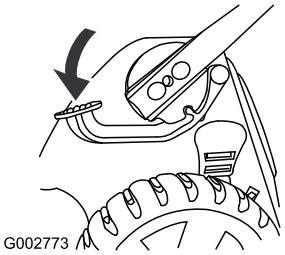


**Figur 51**

2. Sæt håndtaget i den lodrette position (Figur 52).

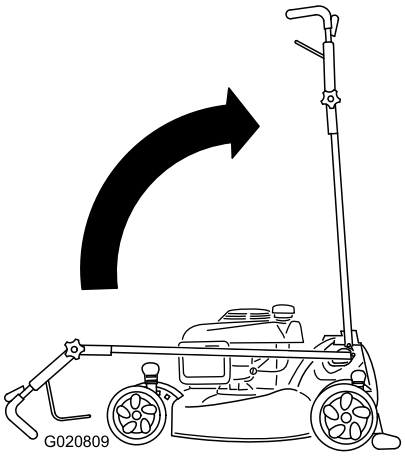


**Figur 52**

### Fremadgående position

1. Træd fodpedalen ned og hold den nede, mens håndtaget er i lodret position.
2. Flyt håndtaget hele vejen fremad og løsn den øverste håndtagsknap (Figur 53).

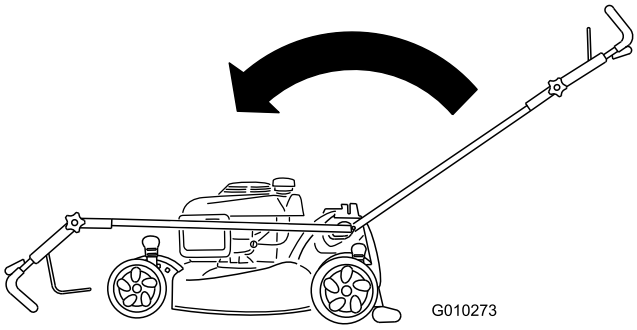


**Figur 53**

3. Se 1 Udfoldning af håndtaget (side 5) for at folde håndtaget ud.

# Fjern maskinen fra opbevaringsstedet

1. Efterse og tilspænd alle beslag.
2. Fjern tændrøret, og kør motoren hurtigt ved at trække i tilbageslagsstarthåndtaget for at blæse overskydende olie ud af cylinderen.
3. Monter tændrøret, og tilspænd det med en momentnøgle til 20 Nm.
4. Udfør eventuelt nødvendige vedligeholdelsesprocedurer. Se Vedligeholdelse (side 16).
5. Kontroller motoroliestanden, se Kontrol af motoroliestanden (side 10).
6. Fyld frisk benzin på brændstoftanken. Se Opfyldning af brændstoftanken (side 9).
7. Sæt tændrørskablet på tændrøret.

# International forhandlerliste

| Forhandler: | Land: | Telefonnummer: | Forhandler: | Land: | Telefonnum-mer: |
|---|---|---|---|---|---|
| Agrolanc Kft | Ungarn | 36 27 539 640 | Maquiver S.A. | Colombia | 57 1 236 4079 |
| Balama Prima Engineering Equip. | Hongkong | 852 2155 2163 | Maruyama Mfg. Co. Inc. | Japan | 81 3 3252 2285 |
| B-Ray Corporation | Korea | 82 32 551 2076 | Mountfield a.s. | Tjekkiet | 420 255 704 220 |
| Casco Sales Company | Puerto Rico | 787 788 8383 | Mountfield a.s. | Slovakiet | 420 255 704 220 |
| Ceres S.A. | Costa Rica | 506 239 1138 | Munditol S.A. | Argentina | 54 11 4 821 9999 |
| CSSC Turf Equipment (pvt) Ltd. | Sri Lanka | 94 11 2746100 | Norma Garden | Rusland | 7 495 411 61 20 |
| Cyril Johnston & Co. | Nordirland | 44 2890 813 121 | Oslinger Turf Equipment SA | Ecuador | 593 4 239 6970 |
| Cyril Johnston & Co. | Irland | 44 2890 813 121 | Oy Hako Ground and Garden Ab | Finland | 358 987 00733 |
| Equiver | Mexico | 52 55 539 95444 | Parkland Products Ltd. | New Zealand | 64 3 34 93760 |
| Femco S.A. | Guatemala | 502 442 3277 | Perfetto | Polen | 48 61 8 208 416 |
| ForGarder OU | Estland | 372 384 6060 | Pratoverde SRL. | Italien | 39 049 9128 128 |
| G.Y.K. Company Ltd. | Japan | 81 726 325 861 | Prochaska & Cie | Østrig | 43 1 278 5100 |
| Geomechaniki of Athens | Grækenland | 30 10 935 0054 | RT Cohen 2004 Ltd. | Israel | 972 986 17979 |
| Golf international Turizm | Tyrkiet | 90 216 336 5993 | Riversa | Spanien | 34 9 52 83 7500 |
| Guandong Golden Star | Kina | 86 20 876 51338 | Lely Turfcare | Danmark | 45 66 109 200 |
| Hako Ground and Garden | Sverige | 46 35 10 0000 | Solvert S.A.S. | Frankrig | 33 1 30 81 77 00 |
| Hako Ground and Garden | Norge | 47 22 90 7760 | Spypros Stavrinides Limited | Cypern | 357 22 434131 |
| Hayter Limited (U.K.) | Storbritannien | 44 1279 723 444 | Surge Systems India Limited | Indien | 91 1 292299901 |
| Hydroturf Int. Co Dubai | Forenede Arabiske Emirater | 97 14 347 9479 | T-Markt Logistics Ltd. | Ungarn | 36 26 525 500 |
| Hydroturf Egypt LLC | Ægypten | 202 519 4308 | Toro Australia | Australien | 61 3 9580 7355 |
| Irrimac | Portugal | 351 21 238 8260 | Toro Europe NV | Belgien | 32 14 562 960 |
| Irrigation Products Int'l Pvt Ltd. | Indien | 0091 44 2449 4387 | Valtech | Marokko | 212 5 3766 3636 |
| Jean Heybroek b.v. | Holland | 31 30 639 4611 | Victus Emak | Polen | 48 61 823 8369 |

## Europæisk erklæring om beskyttelse af privatlivets fred

De oplysninger, som Toro indsamler
Toro Warranty Company (Toro) respekterer dit privatliv. For at vi kan behandle dit garantikrav og kontakte dig i tilfælde af en produkttilbagekaldelse, beder vi dig dele visse oplysninger med os, enten direkte eller gennem din lokale Toro-virksomhed eller -forhandler.

Toros garantisystem hostes på servere i USA, hvor love om beskyttelse af privatlivets fred muligvis ikke yder samme beskyttelse, som gælder i dit land.

VED AT DELE DINE PERSONLIGE OPLYSNINGER MED OS GIVER DU DIT SAMTYKKE TIL BEHANDLING AF DINE PERSONLIGE OPLYSNINGER SOM BESKREVET I DENNE ERKLÆRING OM BESKYTTELSE AF PRIVATLIVETS FRED.

Toros brug af oplysninger
Toro kan bruge dine personlige oplysninger til at behandle garantikrav og kontakte dig i tilfælde af en produkttilbagekaldelse og til ethvert andet formål, som vi informerer dig om. Toro kan dele dine oplysninger med Toros søsterselskaber, forhandlere eller andre forretningspartnere i forbindelse med enhver af disse aktiviteter. Vi sælger ikke dine personlige oplysninger til andre virksomheder. Vi forbeholder os retten til at offentliggøre personlige oplysninger for at kunne overholde gældende lovgivning og efter anmodning fra relevante myndigheder med henblik på at kunne betjene vores systemer korrekt eller af hensyn til vores egen eller brugerens beskyttelse.

Opbevaring af dine personlige oplysninger
Vi opbevarer dine personlige oplysninger, så længe vi har behov for dem, til de formål, som de oprindeligt blev indsamlet til, eller til andre legitime formål (som f.eks. overholdelse af regler) eller som påkrævet af gældende lovgivning.

Toros forpligtelse i forbindelse med sikkerheden af dine personlige oplysninge
Vi tager rimelige forholdsregler for at beskytte sikkerheden af dine personlige oplysninger Vi tager også forholdsregler for at opretholde nøjagtigheden og aktualiteten af personlige oplysninger.

Adgang til og korrigering af dine personlige oplysninger
Hvis du gerne vil gennemse eller ændre dine personlige oplysninger, kan du kontakte os pr. e-mail på legal@toro.com.

## Forbrugerlovgivning i Australien

Forbrugere i Australien kan finde nærmere oplysninger om forbrugerlovgivningen i Australien i kassen eller hos den lokale Toro-forhandler.

# Toros garanti og Startgaranti med Toro GTS

## Dækkede forhold og produkter

Toro Company og dets søsterselskab, Toro Warranty Company, garanterer i fællesskab, i henhold til en aftale mellem dem, at reparere det nedenfor anførte ToroShort-produkt for den oprindelige køber[1], hvis det viser sig at have materialefejl eller fejl i den håndværksmæssige udførelse, eller hvis motoren med Toro GTS (Guaranteed to Start) ikke starter ved første eller andet træk, forudsat at rutinevedligeholdelsen, som påkrævet i henhold til *betjeningsvejledningen*, er blevet udført.

Følgende perioder gælder fra købsdatoen:

| Produkter | Garantiperiode |
|---|---|
| Plæneklippere | |
| • Støbt skjold | 5 års privat brug[2]<br>90 dages kommerciel brug |
| • Motor | 5 års GTS-garanti,<br>Privat brug[3] |
| • Batteri | 2 år |
| • Stålskjold | 2 års privat brug[2]<br>30 dages kommerciel brug |
| • Motor | 2 års GTS-garanti,<br>Privat brug[3] |
| TimeMaster-plæneklippere | 3 års privat brug[2]<br>90 dages kommerciel brug |
| • Motor | 3 års GTS-garanti,<br>Privat brug[3] |
| • Batteri | 2 år |
| Elektriske håndholdte produkter og håndskubbede plæneklippere | 2 års privat brug[2]<br>Ingen garanti for kommerciel brug |
| Sneslynger | |
| • Et trin | 2 års privat brug[2]<br>45 dages kommerciel brug |
| • Motor | 2 års GTS-garanti,<br>Privat brug[3] |
| • To trin | 3 års privat brug[2]<br>45 dages kommerciel brug |
| • Sliske, sliskedeflektor og rotorhusskærm | Produktlivstid (kun den originale ejer)[5] |
| Elektriske sneslynger | 2 års privat brug[2]<br>Ingen garanti for kommerciel brug |
| Alle traktorenheder herunder | |
| • Motor | Se motorproducentens garanti[4] |
| • Batteri | 2 år Privat brug[2] |
| • Redskaber | 2 års privat brug[2] |
| Plæne- og havetraktorer i DH-serien | 2 års privat brug[2]<br>30 dages kommerciel brug |
| Plæne- og havetraktorer i XLS-serien | 3 års privat brug[2]<br>30 dages kommerciel brug |
| TimeCutter | 3 års privat brug[2]<br>30 dages kommerciel brug |
| TITAN-plæneklippere | 3 år eller 240 timer[5] |
| • Stel | Produktlivstid (kun den originale ejer)[6] |

[1]Oprindelige køber betyder den person, der købte Toro-produktet oprindeligt.

[2]Privat brug betyder, at produktet bruges på samme grund, som dit hjem ligger på. Brug på mere end ét sted anses for at være kommerciel brug, og i dette tilfælde finder garantien for kommerciel brug anvendelse.

[3]Toro GTS-startgarantien (Guaranteed to Start) gælder ikke, hvis produktet bruges kommercielt.

[4]Nogle af de motorer, der bruges på Toro-udstyr er omfattet af motorfabrikantens garanti.

[5]Alt efter, hvad der indtræffer først.

[6]Produktlivstid på stellet – Hvis hovedstellet, som består af sammensvejsede dele, der danner traktorstrukturen, som andre komponenter, f.eks. motoren, er fastgjort på, revner eller går i stykker under normal brug, vil den blive repareret eller udskiftet efter Toros valg i henhold til garantien, uden at kunden skal afholde omkostninger til reservedele og arbejdsløn. Svigt i stellet, som følge af forkert brug eller misbrug, og svigt eller påkrævet reparation, som følge af rust eller korrosion, er ikke omfattet af garantien.

Garantien kan bortfalde, hvis timetælleren er frakoblet, ændret eller viser tegn på, at der er pillet ved den.

## Ejerens ansvar

Du skal vedligeholde dit Toro-produkt ved at følge de vedligeholdelsesprocedurer, der er beskrevet i *betjeningsvejledningen*. Du skal selv afholde udgifterne til denne rutinevedligeholdelse, uanset om den udføres af en forhandler eller dig selv.

## Sådan får du udført service, der er dækket af garantien

Hvis du mener, at dit Toro-produkt har en materialefejl eller fejl i den håndværksmæssige udførelse, skal du følge denne fremgangsmåde:

1. Kontakt sælgeren af dit produkt for at arrangere reparation af produktet. Hvis det af en eller anden årsag ikke er muligt for dig at kontakte sælgeren, kan du kontakte en hvilken som helst autoriseret Toro-forhandler for at arrangere reparation. Se den vedhæftede distributørliste.
2. Medbring produktet og dit købsbevis (salgskvittering) til serviceforhandleren. Hvis du af en eller anden årsag er utilfreds med serviceforhandlerens vurdering eller med den service, du får, kan du kontakte os på:

   Toro Customer Care Department, RLC-divisionen
   Toro Warranty Company
   8111 Lyndale Avenue South
   Bloomington, MN 55420-1196, USA
   001–952–948–4707

## Genstande og fejl, der ikke er dækket

Der er ingen udtrykkelig garanti undtagen for det særlige emissionssystem og motorgarantidækning på visse produkter. Denne udtrykkelige garanti dækker ikke følgende:

- Udgifter til regelmæssig vedligeholdelsesservice eller reservedele som filtre, brændstof, smøremidler, olieskift, tændrør, luftfiltre, slibning af skæreknive/slidte skæreknive, kabel-/forbindelsesjusteringer eller bremse- og koblingsjusteringer.
- Komponenter, der svigter som følge af almindeligt slid
- Ethvert produkt eller enhver del, der er blevet ændret, anvendt forkert eller forsømt og kræver udskiftning eller reparation som følge af ulykker eller manglende korrekt vedligeholdelse.
- Afhentnings- og leveringsudgifter
- Reparationer eller forsøg på reparationer af andre end en autoriseret Toro-serviceforhandler
- Reparationer, der er nødvendige, fordi den anbefalede brændstofprocedure ikke er blevet fulgt (se *betjeningsvejledningen* for at få yderligere oplysninger)
  - Fjernelse af forureningsstoffer fra brændstofsystemet dækkes ikke
  - Brug af gammelt brændstof (mere end en måned gammelt) eller brændstof, der indeholder mere end 10 % ethanol eller mere end 15 % MTBE
  - Undladelse af at aftappe brændstofsystemet før en periode på over en måned, hvor maskinen ikke skal bruges
- Reparationer eller justeringer til løsning af startproblemer af de følgende grunde:
  - Manglende overholdelse af korrekte vedligeholdelsesprocedurer eller anbefalet brændstofprocedure
  - Plæneklipper med roterende blade har ramt en genstand
- Særlige driftsbetingelser, hvor der muligvis skal trækkes mere end to gange for at starte:
  - Første opstart efter en længere periode på over tre måneder, hvor maskinen ikke har været brugt, eller efter sæsonopbevaring
  - Opstarter ved kolde temperaturer som f.eks. i det tidlige forår eller sene efterår
  - Forkerte startprocedurer – hvis du har svært ved at starte din enhed, skal du læse *brugervejledningen* for at sikre dig, at du bruger de korrekte startprocedurer. Dette kan overflødiggøre et besøg til en autoriseret Toro-serviceforhandler.

## Generelle betingelser

Lovgivningen i de enkelte lande er gældende for køberen. Rettigheder, som tilfalder køberen i henhold til denne lovgivning, indskrænkes ikke af denne garanti.