Form No. 3392-418 Rev A

Super Bagger gazonmaaier van 53 cm

Modelnr.: 20899—Serienr.: 315000001 en hoger

Gebruikershandleiding

Inleiding

Deze loopmaaier met draaiende messen is bedoeld voor gebruik door particulieren. De machine is voornamelijk ontworpen voor het maaien van gras op goed onderhouden particuliere gazons. De machine is niet ontworpen voor het maaien van struikgewas of voor gebruik in de landbouw.

Lees deze informatie zorgvuldig door, zodat u weet hoe u de machine op de juiste wijze moet gebruiken en onderhouden en om letsel en schade aan de machine te voorkomen. U bent verantwoordelijk voor het juiste en veilige gebruik van de machine.

U kunt rechtstreeks contact opnemen met Toro op www.Toro.com voor informatie over producten en accessoires, hulp bij het vinden van een dealer of om uw product te registreren.

Als u service, originele Toro-onderdelen of aanvullende informatie nodig hebt, kunt u contact opnemen met een erkende Service Dealer of met de klantenservice van Toro. U dient hierbij altijd het modelnummer en het serienummer van het product te vermelden. De locatie van het plaatje met het modelnummer en het serienummer van het product is aangegeven op Figuur 1.

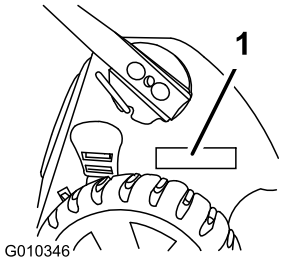

Figuur 1

1. Plaatje met modelnummer en serienummer

U kunt het modelnummer en het serienummer noteren in de ruimte hieronder:

Modelnr.: _____

Serienr.: _____

Er worden in deze handleiding een aantal mogelijke gevaren en een aantal veiligheidsberichten genoemd (Figuur 2) met de volgende veiligheidssymbolen, die duiden op een gevaarlijke situatie die zwaar lichamelijk letsel of de dood tot gevolg kan hebben wanneer de veiligheidsvoorschriften niet in acht worden genomen.

Figuur 2

1. Veiligheidssymbool

Er worden in deze handleiding twee woorden gebruikt om uw aandacht op bijzondere informatie te vestigen. **Belangrijk** attendeert u op bijzondere technische informatie en **Opmerking** duidt algemene informatie aan die bijzondere aandacht verdient.

Dit product voldoet aan alle relevante Europese richtlijnen. Zie voor details de aparte productspecifieke conformiteitsverklaring.

Nettokoppel: Het bruto- en nettokoppel van deze motor is door de motorfabrikant in laboratoriumomstandigheden gemeten volgens standaard J1940 van de Society of Automotive Engineers (SAE). Omdat bij de configuratie rekening is gehouden met de veiligheids- en gebruiksvoorschriften, zal dit type maaiers in de praktijk een veel lager motorkoppel hebben. Ga naar www.Toro.com om de specificaties van uw model te zien.

Laat de bedieningsorganen en het afgesteld motortoerental ongemoeid, anders kan er een onveilige situatie ontstaan waardoor u letsel kunt oplopen.

Inhoud

Inleiding 1
Veiligheid 2
Algemene veiligheidsregels met betrekking tot de maaimachine 2
Geluidsdruk 4
Geluidsniveau 4
Hand-armtrillingen 5
Veiligheids- en instructiestickers 5
Montage 6
1 De handgreep uitklappen 6
2 De startkoord aanbrengen in de koordgeleider 6
3 De motor bijvullen met olie 7
4 De mulchplug of grasvanger plaatsen 7
5 Grasvanger monteren 9

© 2014—The Toro® Company
8111 Lyndale Avenue South
Bloomington, MN 55420

Registreer uw product op www.Toro.com.

CE

Vertaling van de oorspronkelijke tekst (NL)

Gedrukt in de VS

Alle rechten voorbehouden

3392-418 A

Algemeen overzicht van de machine 10
Specificaties 10
Gebruiksaanwijzing 10
De brandstoftank vullen 10
Het motoroliepeil controleren 11
De maaihoogte instellen 11
De hoogte van handgreep instellen.....12
De motor starten.....12
De zelfaandrijving gebruiken 13
Motor afzetten 13
Het maaisel uitstrooien.....13
Het maaisel opvangen 13
Het maaisel zijwaarts afvoeren.....15
Tips voor bediening en gebruik 16
Onderhoud 17
Aanbevolen onderhoudsschema 17
Voorbereidingen voor onderhoudswerkzaamheden 17
Onderhoud van het luchtfilter 17
Motorolie verversen.....18
Het bovenste deel van de handgreep smeren 19
Zelfaandrijving afstellen 19
Het maaimes vervangen 20
De onderkant van de machinebehuizing reinigen 21
Stalling 22
Voorbereidingen voor stalling 22
De handgreep inklappen 22
Haal de maaimachine uit de stalling 23

Veiligheid

Deze machine is ontworpen in overeenstemming met de EN-norm ISO 5395:2013.

Onjuist gebruik of onderhoud van deze maaier kan letsel tot gevolg hebben. Houd u aan deze veiligheidsinstructies om het risico op letsel te verminderen.

Toro heeft deze maaier ontworpen voor en getest op veilig gebruik. Als u zich echter niet houdt aan de volgende instructies kan dit lichamelijk letsel tot gevolg hebben.

Het is van essentieel belang dat u en eventuele andere gebruikers van de maaier de inhoud van deze handleiding lezen en begrijpen voordat de motor voor het eerst wordt gestart om maximale veiligheid en de beste prestaties te garanderen en zodat u kennis over het product opdoet. Let met name op het symbool voor veiligheidswaarschuwingen (Figuur 2) dat Voorzichtig, Waarschuwing of Gevaar – "instructie voor persoonlijke veiligheid" kan betekenen. Zorg dat u de instructies leest en begrijpt, dit is belangrijk voor de veiligheid. Niet-naleving van de instructie kan leiden tot lichamelijk letsel.

Algemene veiligheidsregels met betrekking tot de maaimachine

Deze maaimachine kan handen of voeten amputeren en voorwerpen uitwerpen. Als u de veiligheidsinstructies niet opvolgt, kan dit leiden tot ernstig of dodelijk letsel.

Instructie

- Lees deze handleiding aandachtig door. Zorg ervoor dat u vertrouwd raakt met bedieningsorganen en weet hoe u de machine moet gebruiken.
- Laat nooit kinderen of personen die de instructies niet kennen, de machine gebruiken. Voor de bestuurder kan een wettelijke minimumleeftijd gelden.
- Onthoud dat de bestuurder verantwoordelijk is voor ongevallen of schade aan andere personen of hun eigendommen.
- Zorg ervoor dat u alle pictogrammen op de machine of in de instructies begrijpt.

Benzine

WAARSCHUWING: brandstof is licht ontvlambaar. Neem de volgende voorzorgsmaatregelen.

- Bewaar brandstof uitsluitend in tanks of blikken die speciaal daarvoor bedoeld zijn.
- Vul de brandstoftank nooit binnenshuis; tijdens het bijvullen niet roken.
- Vul brandstof bij voordat u de motor start. Verwijder nooit de dop van de brandstoftank en vul nooit benzine bij wanneer de motor loopt of heet is.
- Als er brandstof gemorst mag u de motor niet aanzetten, maar dient u eerst de maaimachine verplaatsen. Zorg ervoor dat er geen ontstekingsbronnen in de buurt van de gemorste brandstof komen totdat alle benzinedampen verdwenen zijn.
- Doe steeds de dop weer zorgvuldig op brandstoftanks en -containers.

Vóór ingebruikname

- Draag tijdens het maaien altijd een lange broek en stevige schoenen met een gripvaste zool. Draag geen schoenen met open tenen en loop niet op blote voeten.
- Inspecteer eerst grondig het terrein waar u de machine wilt gebruiken en verwijder alle stenen, takken, draden, botten of andere vreemde voorwerpen.
- Controleer vóór gebruik altijd of de beschermplaten en veiligheidsvoorzieningen zoals grasgeleiders en grasvangers, op hun plaats zitten en naar behoren werken.
- Controleer vóór het gebruik de messen, bevestigingsbouten en het maaimechanisme altijd op sporen van slijtage of beschadiging. Vervang versleten

of beschadigde messen en bouten altijd als complete set om een goede balans te behouden.

Starten

- Houd de maaimachine niet schuin als u de motor aanzet, behalve als u de machine schuin moet houden om te starten. Houd de machine in dat geval niet schuiner dan nodig is, en til alleen de zijde op die het verst van u verwijderd is.
- Houd u bij het starten van de motor zorgvuldig aan de voorschriften en houd uw voeten uit de buurt van de maaimes(sen) en niet vóór de afvoeropening.

Gebruiksaanwijzing

- Houd iedereen weg uit het gebied waarin u de machine gebruikt, met name kinderen en huisdieren.
- Maai uitsluitend bij daglicht of goed kunstlicht.
- Let op kuilen in het terrein en andere verborgen gevaren.
- Houd handen en voeten uit de buurt van draaiende onderdelen. Blijf altijd uit de buurt van de afvoeropening.
- U mag een maaimachine nooit optillen of dragen terwijl de motor loopt.
- Ga zeer voorzichtig te werk als u een loopmaaier achteruitrijdt of naar u toetrekt.
- Lopen, nooit rennen.
- Hellingen:
  - Maai niet op al te steile hellingen.
  - Wees uiterst voorzichtig op hellingen.
  - Maai dwars over een helling, nooit helling op en af, en wees uiterst voorzichtig als u op een helling van richting verandert.
  - Zorg dat u op hellingen altijd stevig staat.
- Verminder de snelheid op een helling en in een scherpe bocht om te voorkomen dat de machine omkantelt of dat u de controle over de machine verliest.
- Zet het maaimes stil als u de machine schuin moet houden, bijvoorbeeld voor transport, bij het oversteken van een oppervlak zonder gras, en bij het vervoer van en naar het te maaien terrein.
- Laat de motor nooit in een afgesloten ruimte lopen, omdat zich daar giftige koolmonoxidedampen en andere uitlaatgassen kunnen verzamelen.
- Zet de motor af
  - elke keer als u de machine verlaat.
  - voordat u brandstof bijvult.
  - voordat u de grasvanger verwijdert.
  - voordat u de hoogte anders instelt, tenzij instelling mogelijk is vanuit de bestuurderspositie.
- Zet de motor af en maak de bougiekabel los:
  - voordat u verstoppingen losmaakt of het uitwerpkanaal ontstopt.
  - voordat u de machine gaat controleren, schoonmaken of andere werkzaamheden gaat uitvoeren.
  - als u een vreemd voorwerp heeft geraakt, moet u de maaimachine op beschadigingen controleren en reparaties uitvoeren voordat u de machine opnieuw start en weer in gebruik neemt.
  - controleer de machine onmiddellijk als deze abnormaal begint te trillen.
- Bliksem kan ernstig of dodelijk letsel veroorzaken. Als u bliksem ziet of donder hoort in het gebied, gebruik de machine dan niet; ga schuilen.
- Let op het verkeer als u in de buurt van een weg werkt of deze oversteekt.

Onderhoud en opslag

- Draai alle moeren, bouten en schroeven regelmatig strak aan, zodat de machine steeds veilig kan worden gebruikt.
- Gebruik geen hoge druk om de machine te reinigen.
- Als er zich brandstof in de tank bevindt, mag u de machine niet opslaan in een afgesloten ruimte waar brandstofdampen in contact kunnen komen met open vuur of vonken.
- Laat de motor afkoelen voordat u de machine in een afgesloten ruimte opslaat.
- Om het risico van brand te verminderen, moet u de motor, de geluiddemper, het accucompartiment en de benzinetank vrij van gras, bladeren of overtollig vet houden.
- U moet de onderdelen van de grasvanger en de afvoergeleider veelvuldig controleren en, indien nodig, vervangen door onderdelen die de fabrikant heeft aanbevolen.
- Vervang versleten of beschadigde onderdelen met het oog op een veilig gebruik.
- Vervang geluiddempers die gebreken vertonen.
- Als het nodig is de brandstoftank af te tappen, doe dit dan buiten.
- Verander de instellingen van de motor niet en voorkom overbelasting van de motor. Laat de motor niet met een te hoog toerental lopen omdat dit de kans op ongevallen kan vergroten.
- Wees voorzichtig als u de machine afstelt, teneinde te voorkomen dat uw vingers bekneld raken tussen de draaiende messen en de vaste onderdelen van de machine.
- **Om de beste prestaties en een veilig gebruik te verzekeren, dient u uitsluitend originele Toro-onderdelen en accessoires te gebruiken. Gebruik nooit *universele* onderdelen en accessoires; deze kunnen de veiligheid in gevaar brengen.**

De machine transporteren

- Wees voorzichtig als u de machine inlaadt op een aanhanger of een vrachtwagen of uitlaadt.
- Gebruik een oprijplaat van volledige breedte bij het laden van de machine op een aanhanger of vrachtwagen.
- Zet de machine goed vast met spanbanden, kettingen, kabels of touwen. Zowel de voorste als de achterste spanband moet naar beneden en naar de buitenkant van de machine lopen.

Geluidsdruk

Deze machine oefent een geluidsdruk van 89 dBA uit op het gehoor van de gebruiker, met een onzekerheidswaarde (K) van 1 dBA.

De geluidsdruk is vastgesteld volgens de procedures in EN ISO 5395:2013.

Geluidsniveau

Deze machine heeft een gegarandeerd geluidsniveau van 98 dBA uit met een onzekerheidswaarde (K) van 1 dBA.

Het geluidsniveau werd bepaald volgens de procedures in ISO 11094.

⚠ VOORZICHTIG

Langdurige blootstelling aan lawaai tijdens het gebruik van de machine kan enig gehoorverlies veroorzaken.

Draag geschikte oorbescherming als u de machine langdurig gebruikt.

Hand-armtrillingen

Gemeten trillingsniveau op de rechterhand = 3,8 m/s²

Gemeten trillingsniveau op de linkerhand = 4,1 m/s²

Onzekerheidswaarde (K) = 2,1 m/s²

De gemeten waarden zijn bepaald volgens de procedures in EN ISO 5395:2013.

⚠ VOORZICHTIG

Langdurige blootstelling aan trillingen tijdens het gebruik van de machine kan enige stijfheid van de handen en polsen veroorzaken.

Draag trillingsdempende handschoenen als u de machine langdurig gebruikt.

Veiligheids- en instructiestickers

Belangrijk: Veiligheidsstickers en veiligheidsinstructies bevinden zich bij plaatsen waar gevaar kan ontstaan. Vervang beschadigde stickers.

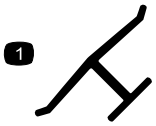

Merkteken van fabrikant

1. Geeft aan dat het mes onderdeel van een originele Toro-maaimachine is.

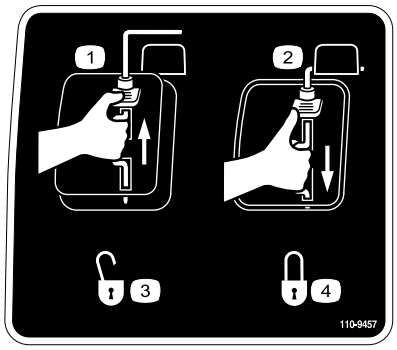

110-9457

1. Motor uitzetten
2. Motor aanzetten
3. Ontgrendeld
4. Vergrendeld

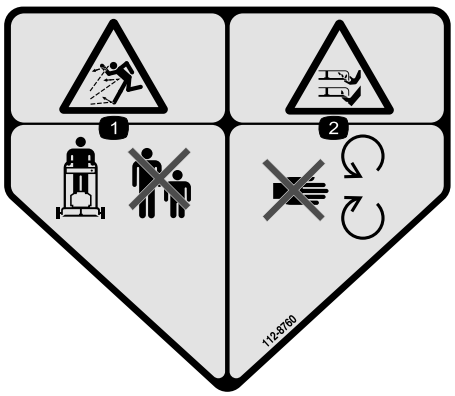

112-8760

1. De machine kan voorwerpen uitwerpen – Houd omstanders op een veilige afstand van de machine.
2. Handen of voeten kunnen worden gesneden/geamputeerd – Blijf uit de buurt van bewegende onderdelen.

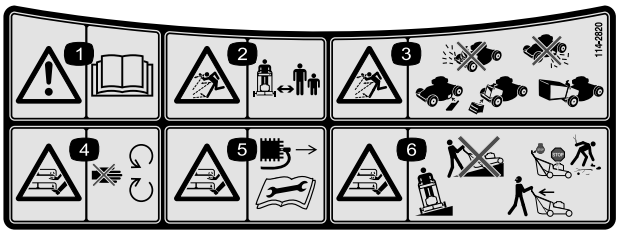

114-2820

1. Waarschuwing – Lees de *Gebruikershandleiding*.
2. De machine kan voorwerpen uitwerpen – Houd omstanders op een veilige afstand van de machine.
3. De machine kan voorwerpen uitwerpen – Gebruik de machine niet zonder de afsluiter van de achterafvoer of de grasvanger; gebruik de machine niet zonder de afsluiter van de zijafvoer of de grasgeleider.
4. Handen of voeten kunnen worden gesneden/geamputeerd, maaimes – Blijf uit de buurt van bewegende onderdelen.
5. Handen of voeten kunnen worden gesneden/geamputeerd door het maaimes – Verwijder het sleuteltje uit het contact en raadpleeg de instructies vóór u service- of onderhoudswerkzaamheden uitvoert.
6. Handen of voeten kunnen worden gesneden/geamputeerd door het maaimes – Maai nooit heuvelopwaarts en heuvelafwaarts. Gebruik de machine dwars op hellingen. Zet de motor af voordat u de bestuurderspositie verlaat en kijk achterom als u achteruitloopt.

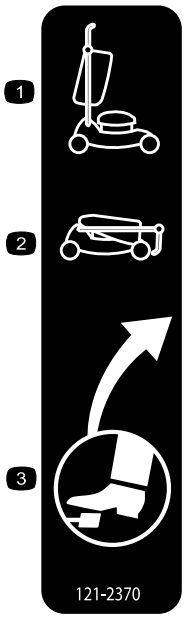

121-2370

1. Duwboom in uitgeklapte stand
2. Duwboom in ingeklapte stand
3. Locatie van het pedaal

Montage

Belangrijk: **Verwijder de beschermfolie van de motor en gooi deze weg.**

1

De handgreep uitklappen

Geen onderdelen vereist

Procedure

1. Trek de handgreep naar achteren en houd de bovenste handgreep op zijn plaats (Figuur 3).

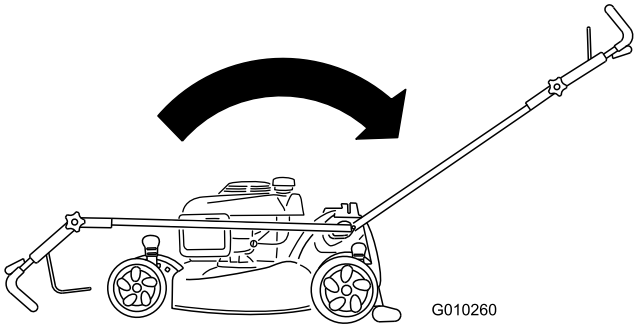

Figuur 3

Opmerking: De handgreep klikt op zijn plaats.

2. Draai de handgreepknop zo goed mogelijk vast (Figuur 4).

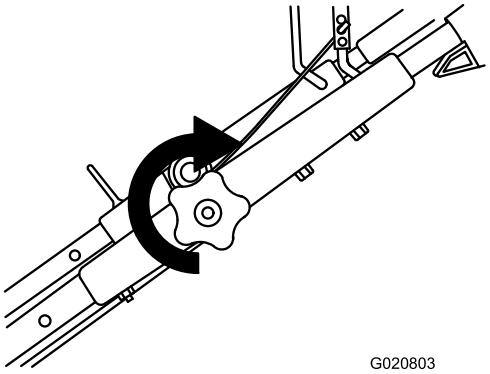

Figuur 4

2

De startkoord aanbrengen in de koordgeleider

Geen onderdelen vereist

Procedure

Belangrijk: Om de motor veilig en snel te kunnen starten voor elk gebruik dient u de startkoord aan te brengen in de koordgeleider.

Trek het startkoord door de koordgeleider op de handgreep (Figuur 5).

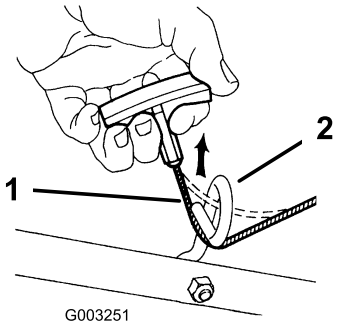

Figuur 5

1. Startkoord
2. Koordgeleider

3

De motor bijvullen met olie

Geen onderdelen vereist

Procedure

Belangrijk: Uw machine wordt geleverd zonder olie in de motor. Vul het motorcarter met olie voordat u de motor start.

1. Plaats de machine op een horizontaal oppervlak.
2. Neem de peilstok eruit (Figuur 6) en giet ongeveer 3/4 van de capaciteit van het oliecarter in de vulbuis.

   Opmerking: Maximaal vullen: 0,55 liter, type: SAE 30 reinigingsolie, met onderhoudsclassificatie SF, SG, SH, SJ, SL van het American Petroleum Institute [API] of hoger.

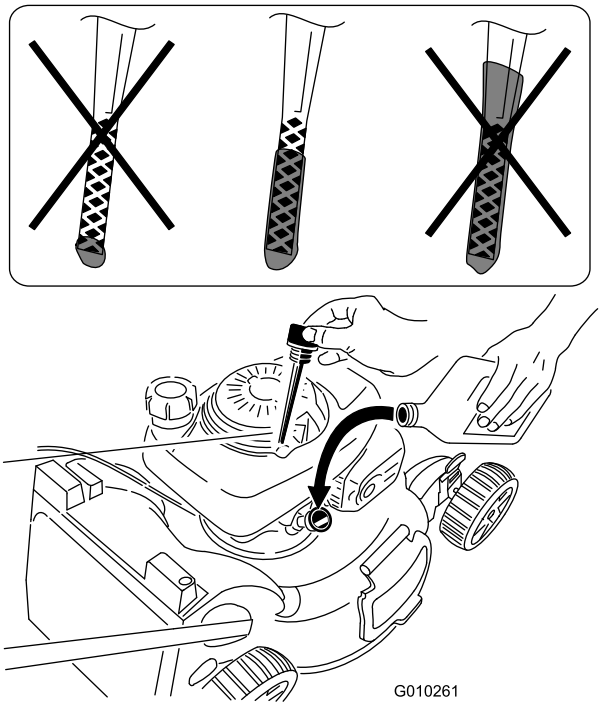

Figuur 6

3. Veeg de peilstok met een schone doek schoon.
4. Steek de peilstok in de vulbuis, **maar draai deze er niet in**.
5. Haal de peilstok eruit en controleer het oliepeil; zie Figuur 6.
   - Als het oliepeil te laag is, moet u traag een kleine hoeveelheid olie in de vulbuis gieten, 3 minuten wachten en vervolgens stappen 3 tot 5 herhalen totdat de olie het juiste peil heeft bereikt; zie Figuur 16.
   - Als het oliepeil te hoog is, tapt u de overtollige olie af tot het juiste oliepeil is bereikt; zie Figuur 16. Voor het aftappen van overtollige olie, zie Motorolie verversen (bladz. 18).

   Belangrijk: Als het oliepeil in het carter te hoog of te laag is en u laat de motor toch draaien, kunt u deze beschadigen.
6. Plaats de peilstok goed in de vulbuis.

   Belangrijk: *Ververs de motorolie na de eerste 5 bedrijfsuren*; daarna moet dit elk jaar gebeuren. Zie Motorolie verversen (bladz. 18).

4

De mulchplug of grasvanger plaatsen

Geen onderdelen vereist

Procedure

U moet de mulchplug (voor fijnmaken of zijwaarts afvoeren van gras) of de grasvanger (voor verzamelen in een zak) op de juiste wijze installeren, **anders start de motor niet**.

De machine beschikt over een veiligheidsschakelaar, die zich onderaan het kanaal rechtsboven, achterop de maaimachine bevindt. De schakelaar voorkomt dat de maaimachine zonder mulchplug of grasvanger werkt. Dit voorkomt dat de machine afval naar de bediener werpt via de opening achteraan.

Om te zorgen dat de schakelaar de aanwezigheid van de mulchplug waarneemt, moet de bovenkant van de mulchplug **zich volledig** in het **kanaal bevinden** (Figuur 7).

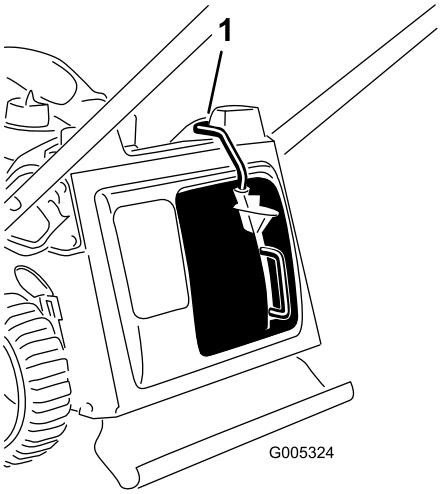

Figuur 7

1. De bovenkant van de mulchplughendel in het schakelkanaal

1. Plaats de mulchplug in de machine, indien deze nog niet geïnstalleerd is (Figuur 8).

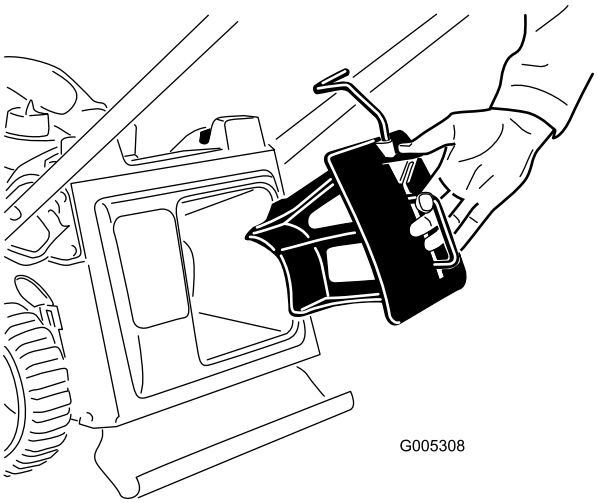

Figuur 8

2. Druk met uw duim op de knop op de greep en plaats de mulchplug helemaal in de opening (Figuur 9).

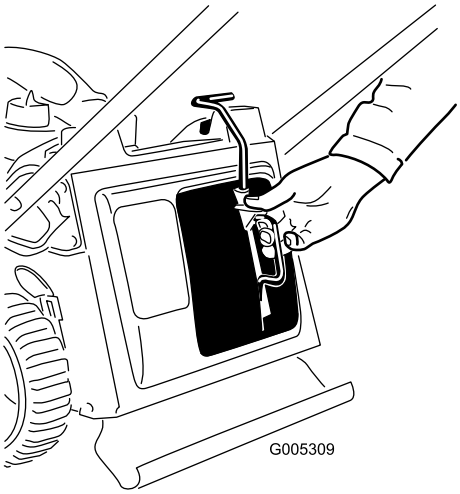

Figuur 9

3. Laat de knop op de greep los en zorg dat de bovenkant van de greep zich volledig in het schakelkanaal bevindt (Figuur 10). **Als de bovenkant van de greep zich niet in het schakelkanaal bevindt, start uw machine niet!**

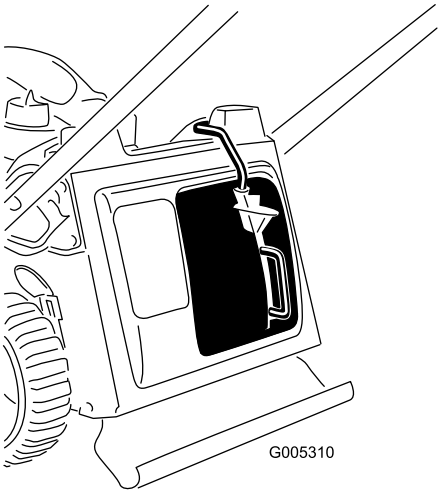

Figuur 10

Opmerking: Als de greep niet goed vastklikt, moet u de kabel losmaken van de bougie en kijken of er zich vuil in de tunnel heeft opgehoopt en dit eventueel verwijderen.

5

Grasvanger monteren

Geen onderdelen vereist

Procedure

1. Schuif de grasvanger over het frame; zie Figuur 11.

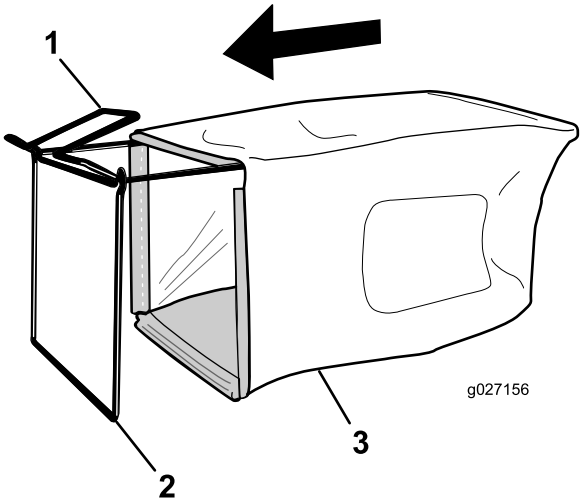

Figuur 11

1. Handgreep
2. Frame
3. Grasvanger

Opmerking: Schuif de grasvanger niet over de handgreep (Figuur 11).

2. Haak het onderste kanaal van de grasvanger over de onderzijde van het frame (Figuur 12).

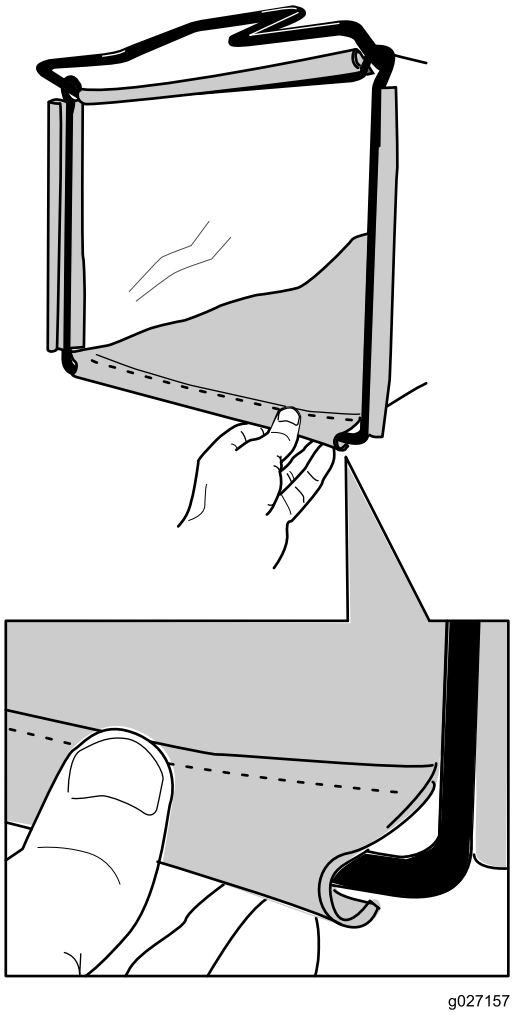

Figuur 12

3. Haak het bovenste en de zijkanalen van de grasvanger achtereenvolgens over de bovenzijde en de zijkanten van het frame (Figuur 12).

Algemeen overzicht van de machine

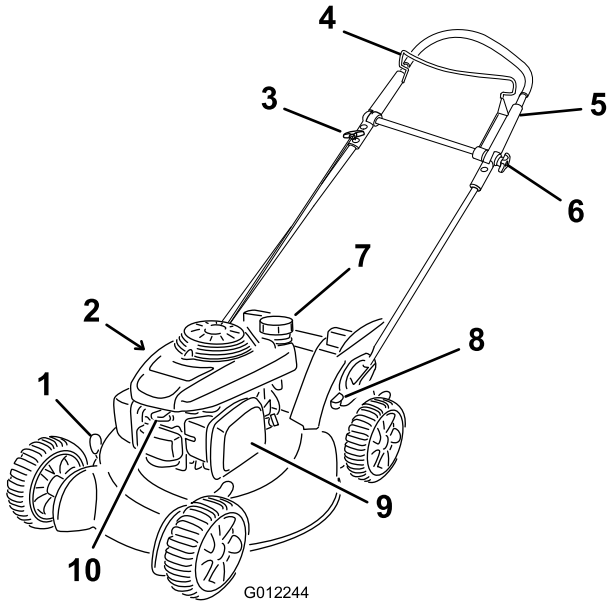

Figuur 13

1. Maaihoogtehendel (4)
2. Peilstok/vulbuis (niet afgebeeld)
3. Handgreep van startkoord
4. Bedieningsstang voor maaimes
5. Bovenste deel van de handgreep
6. Bovenste handgreepknop
7. Dop van brandstoftank
8. Voetpedaal
9. Luchtfilter
10. Bougie

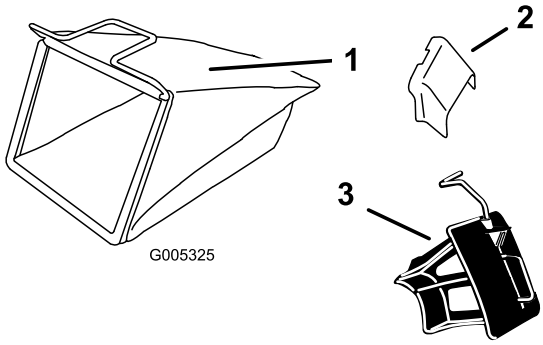

Figuur 14

1. Grasvanger
2. Zijuitwerpkanaal
3. Mulchplug (standaard aanwezig op de machine)

Specificaties

Type	Gewicht	Lengte	Breedte	Hoogte
20897	36 kg (80 lb)	159 cm	56 cm	110 cm

Gebruiksaanwijzing

De brandstoftank vullen

Aanbevolen brandstof:

- Gebruik voor de beste resultaten uitsluitend schone, verse (minder dan 30 dagen oud), loodvrije benzine met een octaangetal van 87 of hoger (indelingsmethode (R+M)/2).
- **Ethanol**: Benzine met maximaal 10% ethanol (gasohol) of 15% MTBE (methyl-tertiair-butylether) per volume is aanvaardbaar. Ethanol en MTBE zijn niet hetzelfde. Benzine met 15% ethanol (E15) per volume is niet geschikt voor gebruik. **Gebruik nooit benzine die meer dan 10% ethanol per volume bevat**, zoals E15 (bevat 15% ethanol), E20 (bevat 20% ethanol), of E85 (bevat tot 85% ethanol). Ongeschikte benzine gebruiken kan leiden tot verminderde prestaties en/of motorschade die mogelijk niet gedekt wordt door de garantie.
- **Geen** benzine gebruiken die methanol bevat.
- Tijdens de winter **geen** brandstof bewaren in de brandstoftank of in vaten, tenzij u een brandstofstabilisator gebruikt.
- **Meng** nooit olie door benzine.

Belangrijk: Om gemakkelijker te starten, kunt u het hele maaiseizoen lang brandstofstabilisator toevoegen aan benzine van niet meer dan 30 dagen oud; laat de machine volledig leeglopen als u deze langer dan 30 dagen gaat stallen.

Gebruik nooit andere brandstofadditieven dan een brandstofstabilisator/conditioner. Gebruik geen stabilizers op basis van alcohol zoals ethanol, methanol, of isopropanol.

⚠ GEVAAR

Benzine is uitermate ontvlambaar en explosief. Brand of explosie van benzine kan brandwonden veroorzaken.

- **Om te voorkomen dat een statische lading de benzine tot ontbranding kan brengen, moet u het benzinevat en/of de machine voordat u de tank vult op de grond plaatsen, niet op een voertuig of een ander object.**
- **Vul de brandstoftank in de open lucht wanneer de motor koud is. Neem gemorste benzine op.**
- **Rook niet als u omgaat met benzine, en houd benzine uit de buurt van open vuur of brandstof.**
- **Bewaar benzine in een goedgekeurd benzinevat en buiten bereik van kinderen.**
- **Kantel de machine niet op de zijkant als er brandstof in de tank zit.**

1. Reinig de omgeving van de tankdop en verwijder de dop van de tank (Figuur 15).

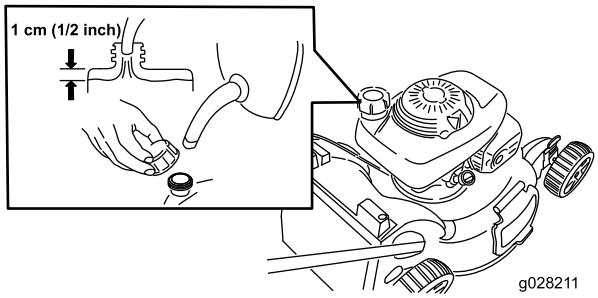

Figuur 15

2. Vul de brandstoftank tot er nog minstens 1 cm onder de onderkant van de vulbuis vrij blijft, zodat de benzine kan uitzetten.
3. Draai de brandstofdop stevig vast met de hand.

Het motoroliepeil controleren

Onderhoudsinterval: Bij elk gebruik of dagelijks

Opmerking: Maximaal vullen: 0,55 liter, type: SAE 30 reinigingsolie, met onderhoudsclassificatie SF, SG, SH, SJ, SL van het American Petroleum Institute [API] of hoger.

1. Plaats de machine op een horizontaal oppervlak.
2. Verwijder de peilstok (Figuur 16).

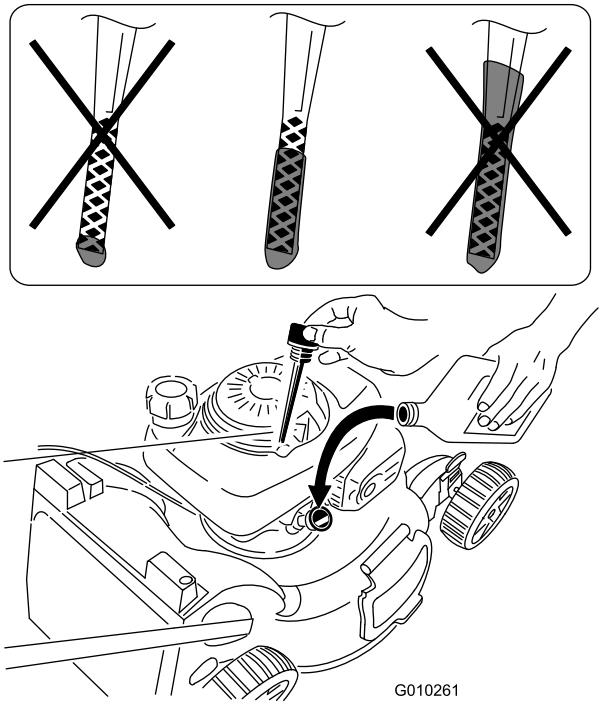

Figuur 16

3. Veeg de peilstok met een schone doek schoon.
4. Steek de peilstok in de vulbuis, **maar draai deze er niet in**.
5. Haal de peilstok eruit en controleer het oliepeil; zie Figuur 16.
   - Als het oliepeil te laag is, moet u traag een kleine hoeveelheid olie in de vulbuis gieten, 3 minuten wachten en vervolgens stappen 3 tot 5 herhalen totdat de olie het juiste peil heeft bereikt; zie Figuur 6.
   - Als het oliepeil te hoog is, tapt u de overtollige olie af tot het juiste oliepeil is bereikt; zie Figuur 6. Voor het aftappen van overtollige olie, zie Motorolie verversen (bladz. 18).

   Belangrijk: Als het oliepeil in het carter te hoog of te laag is en u laat de motor toch draaien, kunt u deze beschadigen.
6. Plaats de peilstok goed in de vulbuis.

De maaihoogte instellen

⚠ WAARSCHUWING

Bij het instellen van de maaihoogte kunt u in aanraking komen met een bewegend mes. Dit kan ernstig letsel veroorzaken.

- **Zet de motor af en wacht totdat alle bewegende onderdelen tot stilstand gekomen zijn.**
- **Blijf uit de buurt van een hete geluiddemper.**
- **Plaats uw vingers niet onder de behuizing als u de maaihoogte instelt.**

Zet de maaihoogte op de gewenste stand. Stel de voorwielen in op dezelfde hoogte als de achterwielen (Figuur 17).

Opmerking: Om de machine hoger te zetten, moet u de maaihoogtehendels naar voren bewegen; om de machine lager te zetten, moet u alle hendels naar achteren bewegen.

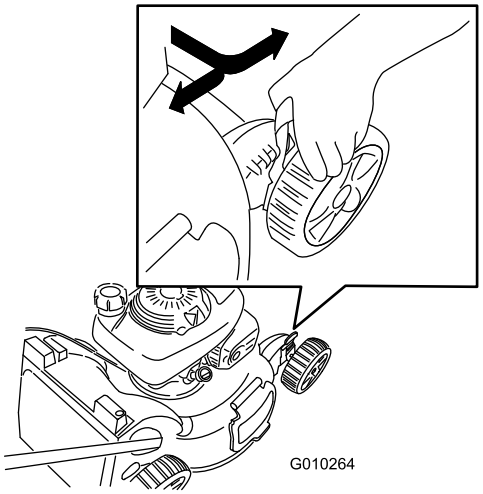

Figuur 17

Opmerking: De maaihoogte-instellingen zijn 25 mm, 35 mm, 44 mm, 54 mm, 64 mm, 73 mm, 83 mm, 92 mm en 102 mm.

De hoogte van handgreep instellen

U kunt de bovenste handgreep hoger of lager zetten in een stand die u comfortabel vindt.

Opmerking: U kunt de bovenste handgreep niet hoger zetten dan de hoek van de onderste handgreep.

1. De bovenste handgreepschroef losdraaien (Figuur 18).

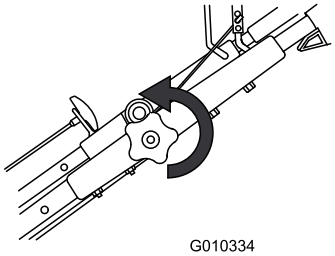

Figuur 18

2. Zet de bovenste handgreep in de gewenste stand (Figuur 19).

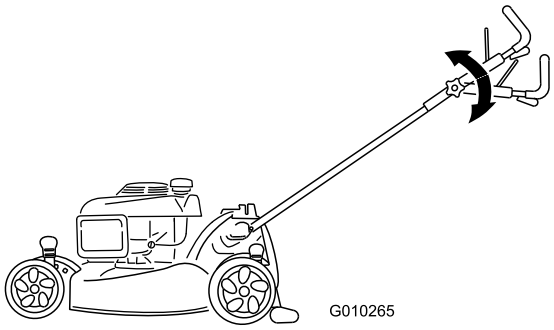

Figuur 19

3. Draai de handgreepknop zo goed mogelijk vast (Figuur 20).

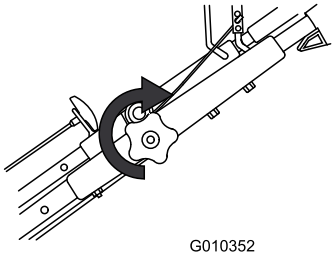

Figuur 20

De motor starten

⚠ WAARSCHUWING

De machine maakt veel lawaai en kan uw gehoor beschadigen.

Gebruik gehoorbescherming.

Belangrijk: De maaimachine beschikt over een veiligheidsschakelaar die voorkomt dat u de machine kunt starten als u niet eerst de mulchplug of grasvanger goed op de maaimachine hebt geplaatst.

1. Plaats de mulchplug (Figuur 21) of de grasvanger (Figuur 22) op de maaimachine.

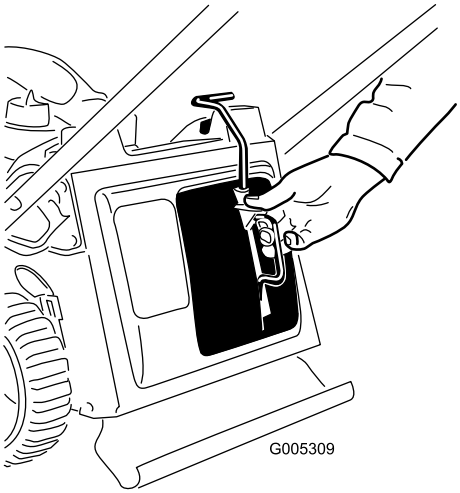

Figuur 21

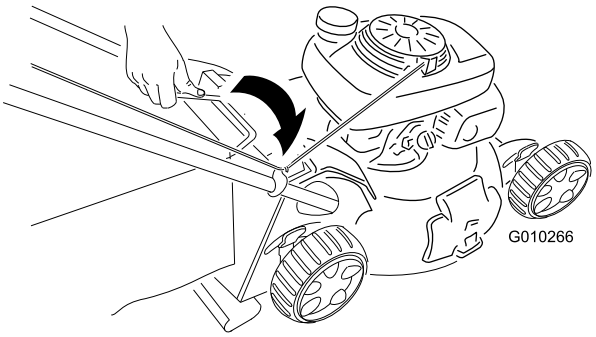

Figuur 22

2. Draai de hendel van de brandstofklep naar de stand Aan (Figuur 23).

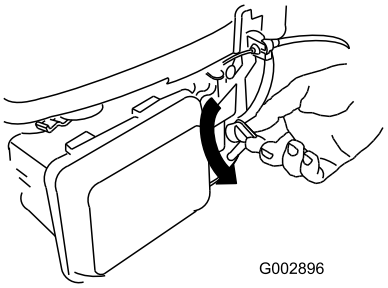

Figuur 23

3. Houd de bedieningsstang van het maaimes tegen de hendel en trek aan de start handgreep(Figuur 24).

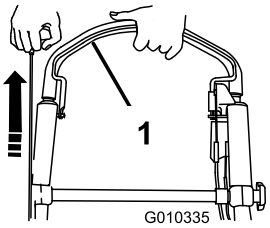

Figuur 24

1. Bedieningsstang voor maaimes

Opmerking: Als de machine dan nog niet wil starten, moet u contact opnemen met een erkende Service Dealer.

De zelfaandrijving gebruiken

Om de zelfaandrijving te activeren, loopt u eenvoudig vooruit met uw handen op het bovenste deel van de handgreep en uw ellebogen naast uw lichaam; de maaimachine richt zich automatisch naar uw loopsnelheid.

Motor afzetten

Om de motor af te zetten, laat u de bedieningsstang van het maaimes los (Figuur 25).

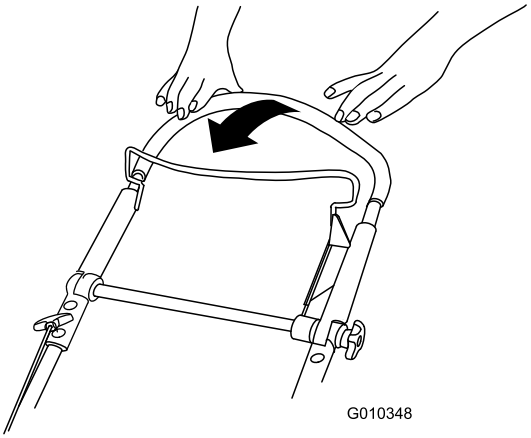

Figuur 25

⚠ VOORZICHTIG

Als u de bedieningsstang loslaat, moeten de motor en het mes binnen 3 seconden stoppen. Als dit niet gebeurt, mag u de machine niet verder gebruiken en moet u contact opnemen met een erkende servicedealer.

Het maaisel uitstrooien

Uw machine wordt in de fabriek klaargemaakt om maaisel en bladafval te mulchen en terug in het gazon te drijven.

Als de grasvanger op de machine zit, moet u die verwijderen (zie De grasvanger verwijderen (bladz. 14)) alvorens het maaisel te versnipperen. Als het zijuitwerpkanaal op de machine zit, moet u dit verwijderen en het deurtje vergrendelen alvorens het maaisel te versnipperen (raadpleeg Het zijuitwerpkanaal verwijderen (bladz. 15)).

Belangrijk: De maaimachine beschikt over een veiligheidsschakelaar die voorkomt dat u de machine kunt starten als u niet eerst de mulchplug goed op de maaimachine hebt geplaatst (Figuur 26).

Plaats de mulchplug zoals afgebeeld in Figuur 26.

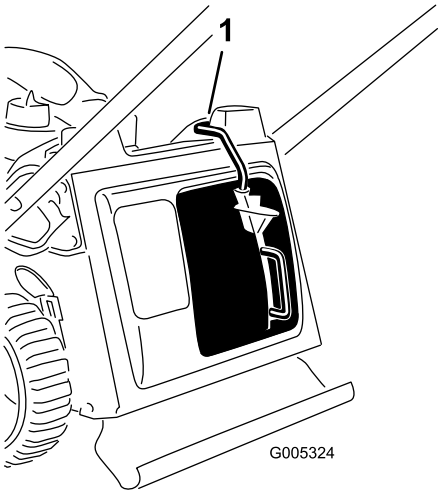

Figuur 26

1. Bovenkant van mulchplughendel in schakelkanaal

Het maaisel opvangen

Gebruik de grasvanger als u maaisel en bladafval wilt verzamelen.

⚠ WAARSCHUWING

Een versleten grasvanger kan kleine steentjes en andere voorwerpen uitwerpen, waardoor u of omstanders ernstig lichamelijk of dodelijk letsel kunnen oplopen.

Controleer de grasvanger regelmatig. Plaats een nieuwe Toro-grasvanger als de oude is beschadigd.

Als het zijuitwerpkanaal op de machine zit, moet u dit verwijderen en het deurtje vergrendelen alvorens het maaisel op te vangen (raadpleeg Het zijuitwerpkanaal verwijderen (bladz. 15)).

⚠ WAARSCHUWING

Het maaimes is scherp, contact met het maaimes kan ernstig lichamelijk letsel veroorzaken.

Zet de motor af en wacht totdat alle bewegende onderdelen tot stilstand zijn gekomen voordat u de bestuurderspositie verlaat.

De grasvanger plaatsen

1. Verwijder de mulchplug (Figuur 27).

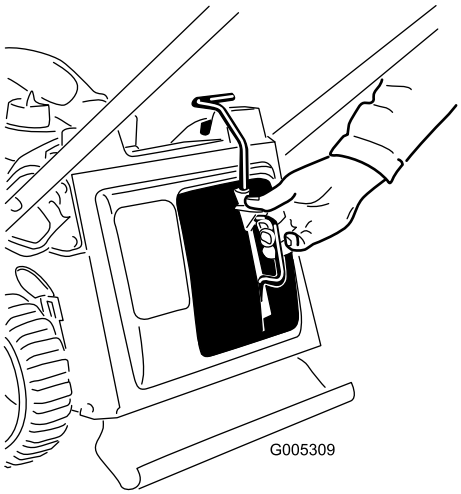

Figuur 27

2. Laat het startkoord rond de onderste koordgeleider lopen (Figuur 28).

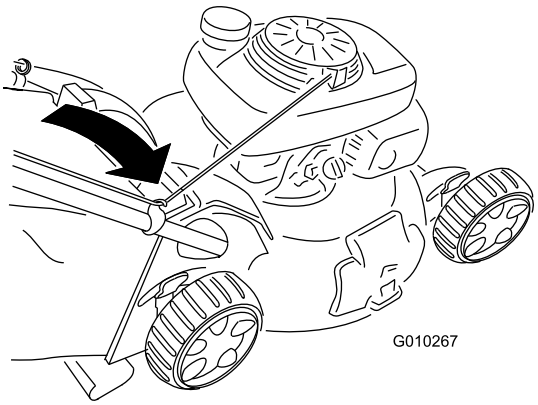

Figuur 28

Opmerking: De onderste koordgeleider geeft het startkoord vrij als u aan de handgreep van het startkoord trekt.

3. Schuif de hendel van de grasvanger in de groeven bovenop de maaimachine (Figuur 29).

Belangrijk: De maaimachine beschikt over een veiligheidsschakelaar die voorkomt dat u de machine kunt starten als u niet eerst de grasvanger goed op de maaimachine hebt geplaatst).

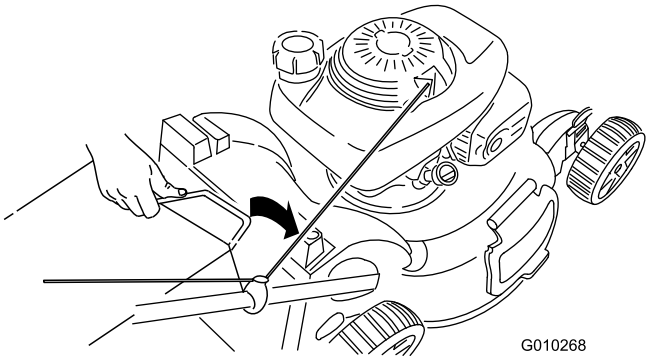

Figuur 29

De grasvanger verwijderen

1. Laat het startkoord rond de onderste koordgeleider lopen (Figuur 30).

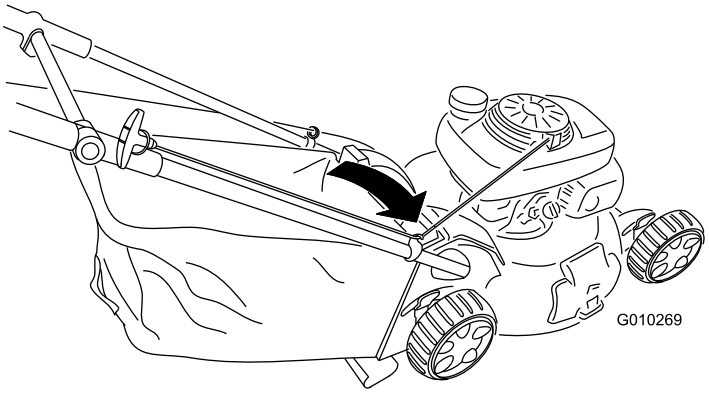

Figuur 30

2. Trek de beugel van de grasvanger omhoog uit de gleuven en verwijder de grasvanger van de machine (Figuur 31).

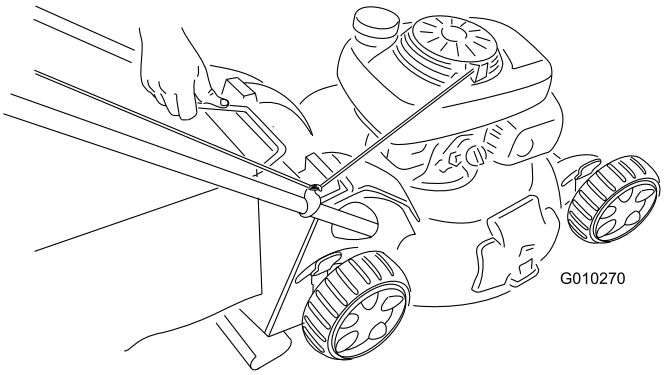

Figuur 31

3. Plaats de mulchplug (Figuur 32).

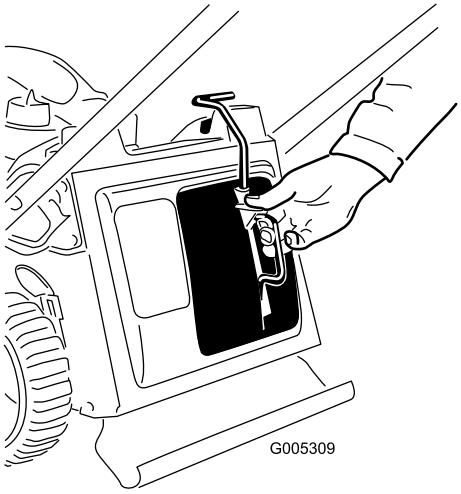

Figuur 32

Het maaisel zijwaarts afvoeren

Gebruik de zijafvoer als u zeer hoog gras maait.

Als de grasvanger op de machine zit, moet u die verwijderen alvorens de zijuitworp te gebruiken; zie De grasvanger verwijderen (bladz. 14).

Belangrijk: De maaimachine beschikt over een veiligheidsschakelaar die voorkomt dat u de machine kunt starten als u niet eerst de mulchplug goed op de maaimachine hebt geplaatst; zie Het maaisel uitstrooien (bladz. 13).

Zijuitwerpkanaal monteren

1. Ontgrendel het deurtje van de zijafvoer (Figuur 33).

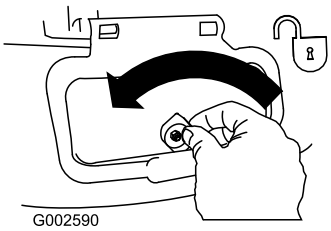

Figuur 33

2. Zet het deurtje van de zijafvoer open (Figuur 34).

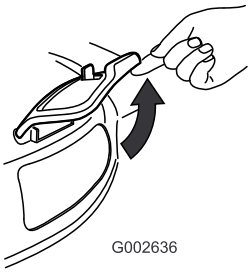

Figuur 34

3. Monteer de zijafvoer en sluit het deurtje op de tunnel (Figuur 35).

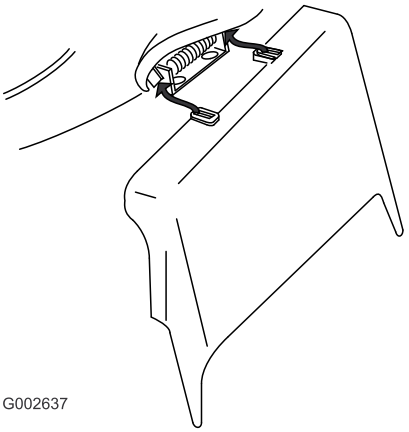

Figuur 35

Het zijuitwerpkanaal verwijderen

Om het zijuitwerpkanaal te verwijderen, voert u bovenstaande stappen in omgekeerde volgorde uit.

Belangrijk: Vergrendel het deurtje van de zijuitworp nadat u dit hebt gesloten (Figuur 36).

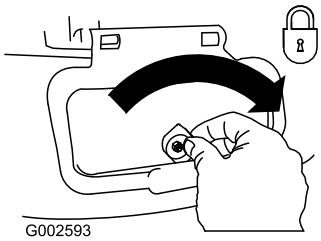

Figuur 36

Tips voor bediening en gebruik

Gras maaien

⚠ WAARSCHUWING

Een gebogen, beschadigd of los mes kan loskomen van de machine en u of omstanders letsel toebrengen.

- **Verwijder stokken, stenen, draden, takken en ander vuil die het mes kan raken, uit het werkgebied.**
- **Zorg ervoor dat het mes geen vaste voorwerpen raakt. Maai nooit met opzet over voorwerpen.**
- **Als de maaimachine toch een voorwerp raakt en begint te trillen, moet u meteen de motor afzetten, de bougiekabel losmaken en de maaimachine op beschadiging controleren.**
- **Wees voorzichtig wanneer u controle/onderhoud uitvoert aan het mes; het is scherp en kan u snijden.**
- **Zorg dat de mesbout goed aangedraaid is en vervang het mes elk maaiseizoen met een origineel mes van Toro.**

- U moet telkens niet meer dan ongeveer eenderde van de lengte van het gras afmaaien. Maai niet met een stand lager dan 51 mm, tenzij de grasmat dun is, of als het laat in het najaar is wanneer het gras langzamer begint te groeien. Zie De maaihoogte instellen (bladz. 11).
- Als u gras wilt maaien dat langer dan 15 cm is, moet u maaien op de maximale maaihoogte en met een langzamere loopsnelheid. Vervolgens gaat u maaien op een lagere maaihoogte om het gazon een zo fraai mogelijk uiterlijk te geven. Als het gras te hoog is, kan de machine verstopt raken en de motor afslaan.
- Maai uitsluitend droog gras of droge bladeren. Nat gras en natte bladeren gaan aankoeken, waardoor de maaimachine verstopt kan raken of de motor kan afslaan.

⚠ WAARSCHUWING

Als u nat gras en natte bladeren maait, kunt u uitglijden, in aanraking komen met het mes en ernstig letsel oplopen. Maai uitsluitend in droge omstandigheden.

- Wees bedacht op het risico van brand in zeer droge omstandigheden; neem alle plaatselijke brandwaarschuwingen in acht en houd de machine vrij van droog gras en bladafval.
- Maai steeds in wisselende richtingen. Hierdoor wordt het maaisel beter over het gazon verstrooid, zodat het gazon gelijkmatig wordt bemest.
- Als u met het uiterlijk van het voltooide gazon niet tevreden bent, probeer dan een of meer van de volgende stappen:
  - Vervang het maaimes of laat het slijpen.
  - Loop langzamer tijdens het maaien.
  - Stel de maaimachine in op een hogere maaihoogte.
  - Maai het gras vaker.
  - Laat de maaibanen overlappen in plaats van steeds een volledig nieuwe baan te maaien.
  - Stel de maaihoogte bij de voorwielen een stand lager in dan bij de achterwielen. Bijvoorbeeld: zet de maaihoogte van de voorwielen op 51 mm en die van de achterwielen op 64 mm.

Bladeren fijnmaken

- Na het maaien moet altijd 50% van het gazon zichtbaar blijven door de bladerlaag. Dit kan een of meerdere rondgangen over de bladeren vereisen.
- Als er een laag bladeren van meer dan 13 cm op het gazon ligt, moet u de voorwielen één of twee uitsparingen hoger zetten dan de achterwielen.
- Als de maaimachine de bladeren niet fijn genoeg maakt, is het beter om wat langzamer te maaien.

Onderhoud

Opmerking: Bepaal vanuit de normale bestuurderspositie de linker- en rechterzijde van de machine.

Aanbevolen onderhoudsschema

Onderhoudsinterval	Onderhoudsprocedure
Na de eerste 5 bedrijfsuren	• Ververs de motorolie.
Bij elk gebruik of dagelijks	• Het motoroliepeil controleren. • Controleer of de motor binnen 3 seconden stopt nadat u de bedieningsstang van het maaimes hebt losgelaten. • Controleer het luchtfilter op vuil en schade, indien nodig reinigen of vervangen.
Na elk gebruik	• Verwijder maaisel en vuil van de onderkant van de machinebehuizing.
Vóór de stalling	• Laat de benzine uit de brandstoftank lopen voordat u vereiste reparaties uitvoert of de machine stalt.
Jaarlijks	• Reinig of vervang het filter vaker als de maaier onder zeer stoffige omstandigheden wordt gebruikt. • Ververs de motorolie. • Het bovenste deel van de handgreep smeren • Vervang het maaimes of laat het slijpen (vaker als de snijrand snel bot wordt). • Zie de Gebruikershandleiding van de motor voor eventuele verdere onderhoudsprocedures.

Belangrijk: Zie de gebruikershandleiding van de motor voor verdere onderhoudsprocedures.

Voorbereidingen voor onderhoudswerkzaamheden

1. Zet de motor af en wacht totdat alle bewegende onderdelen tot stilstand gekomen zijn.
2. Trek de bougiekabel los van de bougie (Figuur 37) voordat u onderhoudswerkzaamheden uitvoert.

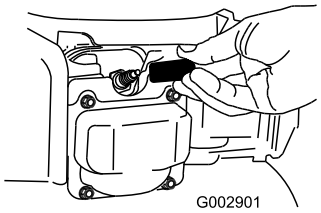

Figuur 37

3. Nadat u de onderhoudswerkzaamheden hebt uitgevoerd, moet u de kabel weer aansluiten op de bougie.

Belangrijk: Voordat u de machine kantelt om olie te verversen of het mes te vervangen, moet u de machine gebruiken totdat de benzinetank leeg is. Als u de machine moet kantelen voordat de benzinetank leeg is, dient u de benzine met een handpomp uit de tank te pompen. Kantel de maaimachine altijd op de zijkant, met de peilstok omlaag.

⚠ WAARSCHUWING

Als u de machine kantelt, kan er benzine uit de tank lekken. Benzine is ontvlambaar en explosief en kan brandwonden veroorzaken.

Laat de motor drooglopen of pomp de benzine met een handpomp uit de tank. Gebruik nooit een hevel.

Onderhoud van het luchtfilter

Onderhoudsinterval: Bij elk gebruik of dagelijks
Jaarlijks

1. Druk de lippen van de vergrendeling bovenop de luchtfilterdeksel omlaag (Figuur 38).

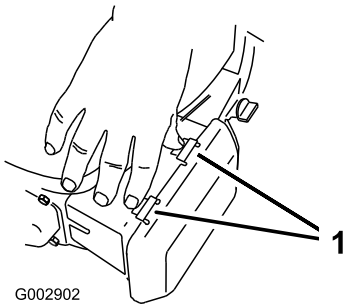

Figuur 38

1. Lippen van vergrendeling

2. Open het deksel.

3. Verwijder het luchtfilter (Figuur 39).

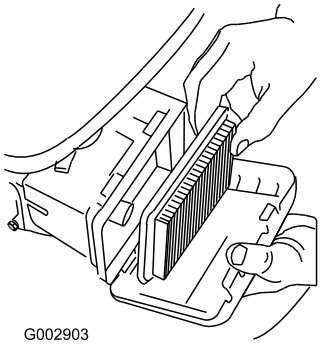

Figuur 39

4. Als het luchtfilter is beschadigd of nat is van olie of brandstof, moet u het filter vervangen.
5. Als het luchtfilter vuil is, klop er dan een paar keer mee op een harde ondergrond of blaas met perslucht onder een druk van minder dan 2,07 bar door de zijde van het filter dat naar de motor is gericht.

   Opmerking: Borstel het vuil niet uit het filter, als u borstelt wordt het vuil in de vezels geduwd.
6. Verwijder vuil van de luchtfilterbehuizing en het deksel met een vochtige doek. **Veeg geen vuil in de luchtgang.**
7. Plaats het filter op de juiste plaats.
8. Sluit het deksel.

Motorolie verversen

Onderhoudsinterval: Na de eerste 5 bedrijfsuren

Jaarlijks

1. Plaats de machine op een horizontaal oppervlak.
2. Controleer of de brandstoftank weinig of geen brandstof bevat zodat de brandstof niet lekt als u de maaier op de zijkant kantelt.
3. Voordat u de olie ververst, moet u de motor enkele minuten laten lopen zodat de olie warm wordt.

   Opmerking: Warme olie is vloeibaarder en voert vervuilingen beter mee.
4. Verwijder de bougiekabel van de bougie; raadpleeg Voorbereidingen voor onderhoudswerkzaamheden (bladz. 17).
5. Plaats een opvangbak voor de olie naast de machine, aan de kant van de vulbuis.
6. Neem de peilstok uit de vulbuis (Figuur 40).

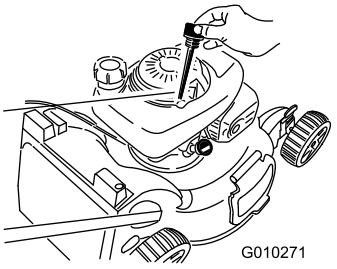

Figuur 40

7. Kantel de machine op zijn kant met de vulbuis omlaag om de gebruikte olie langs de vulbuis te laten uitlopen in een bak (Figuur 41).

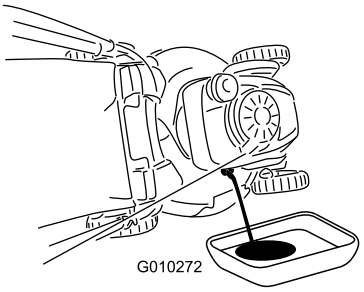

Figuur 41

8. Nadat de gebruikte olie is afgetapt, zet u de maaimachine terug in de werkstand.
9. Vul het carter voor ongeveer driekwart met olie.

   Opmerking: Maximaal vullen: 0,55 liter, type: SAE 30 reinigingsolie, met onderhoudsclassificatie SF, SG, SH, SJ, SL van het American Petroleum Institute [API] of hoger.
10. Veeg de peilstok met een schone doek schoon.
11. Steek de peilstok in de vulbuis, **maar draai hem er niet in**.
12. Haal de peilstok eruit en controleer het oliepeil (Figuur 42).

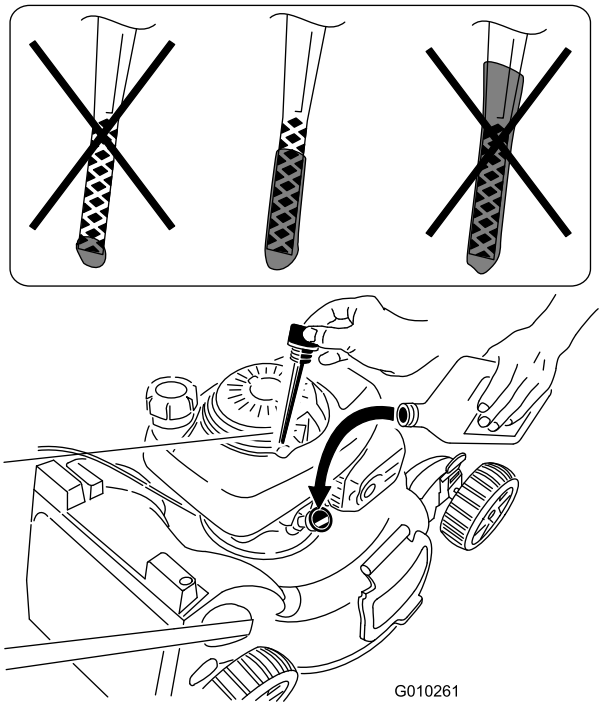

Figuur 42

- Als het oliepeil te laag is, moet u langzaam een kleine hoeveelheid olie in de vulbuis gieten, 3 minuten wachten, en vervolgens stap 10 tot 12 herhalen tot het oliepeil de **Vol**-markering op de peilstok bereikt.
- Als het oliepeil te hoog is, tapt u de overtollige olie af tot het juiste oliepeil is bereikt; zie Figuur 42.

Belangrijk: Als het oliepeil in het carter te hoog of te laag is en u laat de motor toch draaien, kunt u deze beschadigen.

13. Plaats de peilstok goed in de vulbuis.
14. Geef de oude olie af bij een erkend inzamelpunt.

Het bovenste deel van de handgreep smeren

Onderhoudsinterval: Jaarlijks

Smeer de linker- en rechterkant van de bovenste handgreep in met een silicone smeerspray met lage viscositeit.

1. Spuit het plastic uiteinde van de binnenste handgreep in (Figuur 43).

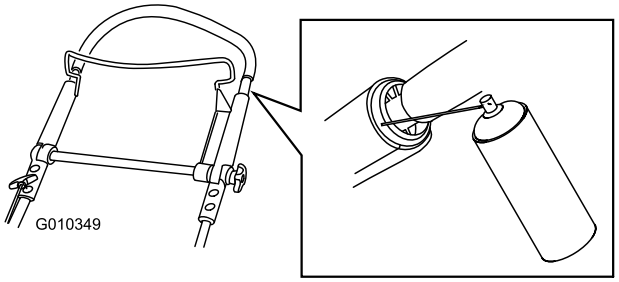

Figuur 43

Opmerking: Gebruik het rietje dat bij de spuitbus hoort om de spray te kunnen richten.

2. Duw de bovenste handgreep helemaal naar beneden en spuit het binnenste plastic oppervlak van de buitenhendel in (Figuur 44).

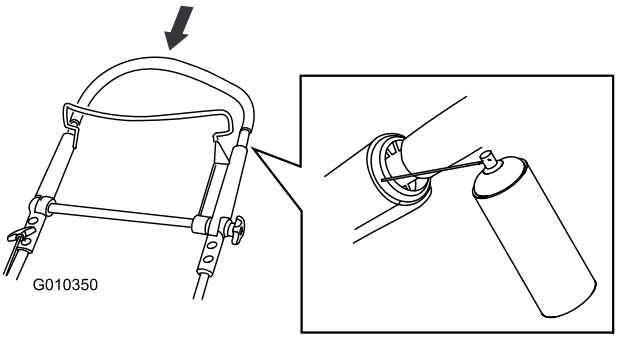

Figuur 44

Zelfaandrijving afstellen

Als de zelfaandrijving van uw maaimachine niet goed werkt, moet u de kabel van de zelfaandrijving afstellen.

1. Draai de moer op de kabelbevestiging los (Figuur 45).

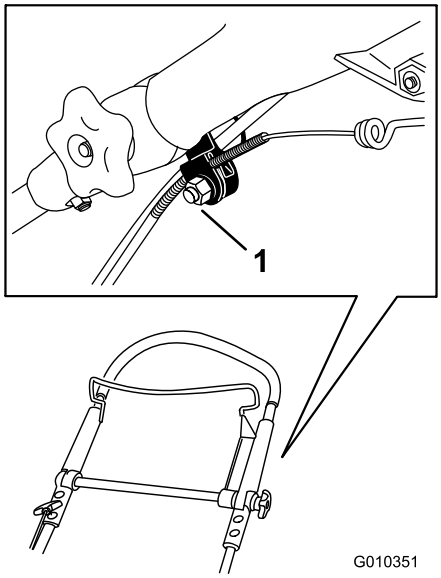

Figuur 45

1. Kabelbevestiging

2. Trek de bovenste handgreep helemaal naar achteren.

   Opmerking: Als de handgreep niet vlot beweegt, raadpleeg dan Het bovenste deel van de handgreep smeren (bladz. 19).

3. Trek de kabelmantel naar beneden tot de speling in de blootgelegde kabel weg is (Figuur 46).

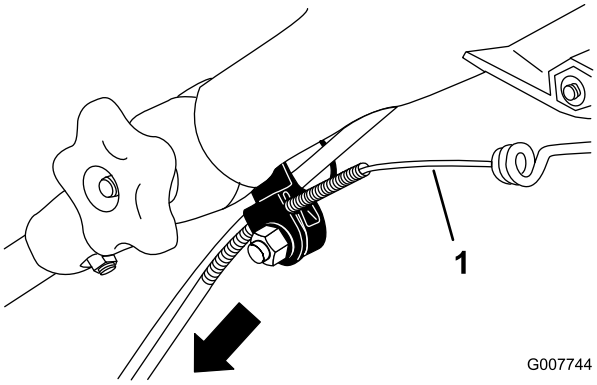

Figuur 46

1. Blootgelegde kabel

4. Duw de kabelmantel 3 mm omhoog.

   Opmerking: U kunt een liniaal langs de bovenzijde van de zwarte kabelbevestiging houden en meten hoe ver het boveneind van de kabelmantel beweegt (Figuur 47).

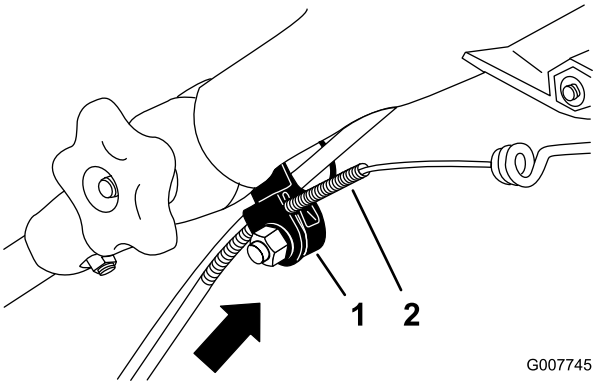

Figuur 47

1. Kabelbevestiging 2. Kabelmantel

   Belangrijk: Het omhoog duwen van de kabelmantel verlaagt de rijsnelheid. Het omlaag duwen van de mantel verhoogt de rijsnelheid.

5. Draai de moer goed vast.
6. Start de maaimachine en controleer de afstelling.

   Opmerking: Als de zelfaandrijving niet goed is afgesteld, moet u deze procedure herhalen.

Het maaimes vervangen

Onderhoudsinterval: Jaarlijks

Belangrijk: ***U hebt een momentsleutel nodig om het mes op correcte wijze te monteren.*** **Als u geen momentsleutel hebt of niet goed weet hoe u de montage moet uitvoeren, kunt u contact opnemen met een erkende servicedealer.**

Controleer het mes wanneer de benzinetank leeg is. Een beschadigd of gescheurd mes moet direct worden vervangen. Als de snijrand bot is of bramen vertoont, moet u het mes laten slijpen en balanceren of het mes vervangen.

⚠ WAARSCHUWING

Het maaimes is scherp, contact met het maaimes kan ernstig lichamelijk letsel veroorzaken.

Gebruik handschoenen als u het mes monteert.

1. Maak de bougiekabel los van de bougie. Zie Voorbereidingen voor onderhoudswerkzaamheden (bladz. 17).
2. Kantel de maaimachine op de zijkant, met de peilstok omlaag.
3. Gebruik een blok hout om het mes stil te houden (Figuur 48).

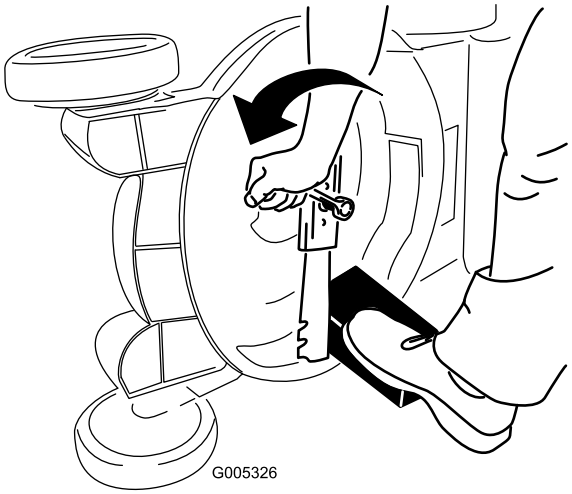

Figuur 48

4. Verwijder het mes en bewaar alle bevestigingselementen (Figuur 48).
5. Monteer het nieuwe mes en alle bevestigingselementen (Figuur 49).

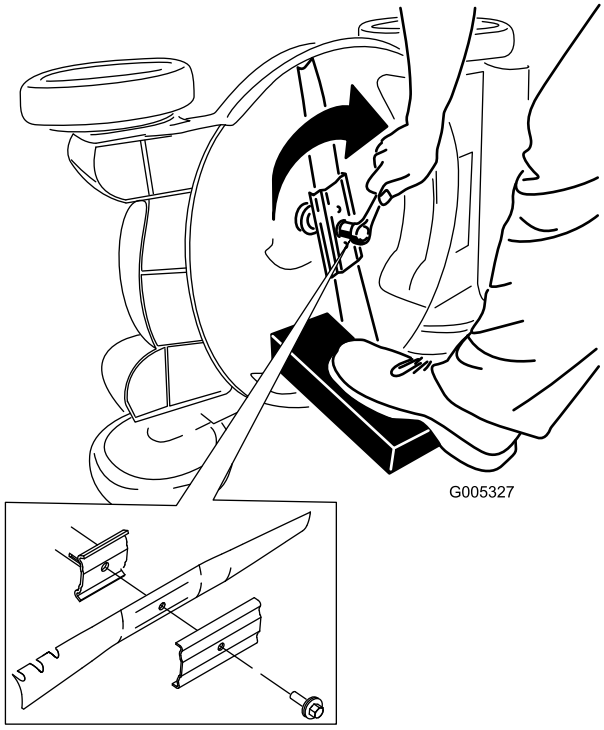

Figuur 49

Belangrijk: De gebogen uiteinden van het mes moeten naar de machine wijzen.

6. Gebruik een momentsleutel om de mesbout vast te draaien met een torsie van 82 Nm.

Belangrijk: Een bout die is vastgedraaid met een torsie van 82 Nm, zit erg vast. Zet het mes vast met een stuk hout en plaats uw volle gewicht achter de (dop)sleutel om de bout goed vast te draaien. Het is erg moeilijk om deze bout te vast te draaien.

De onderkant van de machinebehuizing reinigen

Onderhoudsinterval: Na elk gebruik

⚠ WAARSCHUWING

Er kan materiaal losraken dat zit vastgekoekt aan de onderkant van de maaimachine.

- **Draag oogbescherming.**
- **Blijf in de bedieningspositie (achter de handgreep) staan als de motor loopt.**
- **Houd omstanders uit de buurt.**

Om de beste resultaten te verkrijgen, dient u onder de machinebehuizing te reinigen zodra u klaar bent met maaien.

1. Zet de machine in de laagste maaistand; zie De maaihoogte instellen (bladz. 11).
2. Plaats de maaimachine op een vlakke en verharde ondergrond.
3. Terwijl de motor en het maaimes ingeschakeld zijn, spuit u een straal water voor het rechter achterwiel (Afbeelding 49).

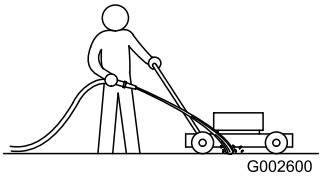

Figuur 50

Opmerking: Het opspattende water komt dan in de baan van het maaimes en spoelt het maaisel weg.

4. Als er geen maaisel meer onder vandaan komt, draait u de kraan dicht en brengt u de machine naar een droge plaats.
5. Laat de motor een paar minuten lopen terwijl het maaimes ingeschakeld is om de behuizing te drogen zodat deze niet gaat roesten.

Stalling

Stal de maaimachine op een koele, schone, droge plaats.

Voorbereidingen voor stalling

⚠ WAARSCHUWING

Benzinedampen kunnen tot ontploffing komen.

- **Bewaar benzine niet langer dan 30 dagen.**
- **Stal de machine nooit in een afgesloten ruimte in de nabijheid van open vuur.**
- **Laat de motor afkoelen voordat u de machine stalt.**

1. Als u de tank voor de laatste keer van het jaar vult, moet u een stabilizer toevoegen aan de benzine volgens de voorschriften van de fabrikant.
2. U moet ongebruikte brandstof op de juiste wijze afvoeren. Voer deze brandstof af volgens de plaatselijk geldende voorschriften of gebruik deze voor uw auto.

   Opmerking: Oude brandstof in de tank is de belangrijkste oorzaak voor startproblemen. Bewaar benzine zonder stabilizer niet langer dan 30 dagen en benzine waaraan stabilizer is toegevoegd, niet langer dan 90 dagen.
3. Laat de motor lopen totdat hij afslaat door gebrek aan benzine.
4. Start de motor opnieuw.
5. Laat de motor lopen totdat deze afslaat. Als de motor niet meer wil starten, is de brandstof voldoende verbruikt.
6. Verwijder de bougiekabel van de bougie.
7. Verwijder de bougie, giet 30 ml olie in de bougie-opening en trek verschillende keren langzaam aan het startkoord om de olie over de cilinderwand te verspreiden teneinde corrosie in de stallingsperiode te voorkomen.
8. Monteer de bougie zonder deze vast te draaien.
9. Draai alle moeren, bouten en schroeven goed aan.

De handgreep inklappen

Rechtop zetten

1. Houd het pedaal ingetrapt (Figuur 51).

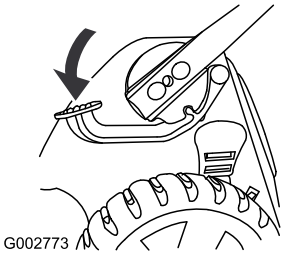

Figuur 51

2. Zet de handgreep rechtop (Figuur 52).

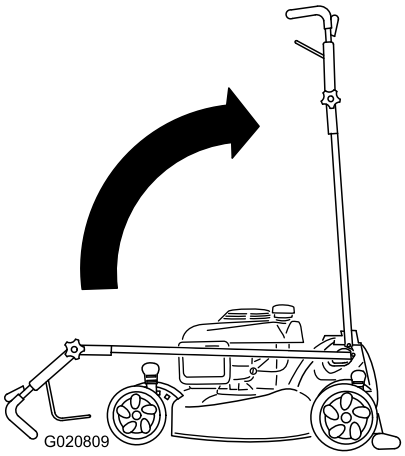

Figuur 52

Naar voren klappen

1. Zet de handgreep rechtop en houd het pedaal ingetrapt.
2. Klap de handgreep helemaal naar voren en draai de knop van de bovenste handgreep los (Figuur 53).

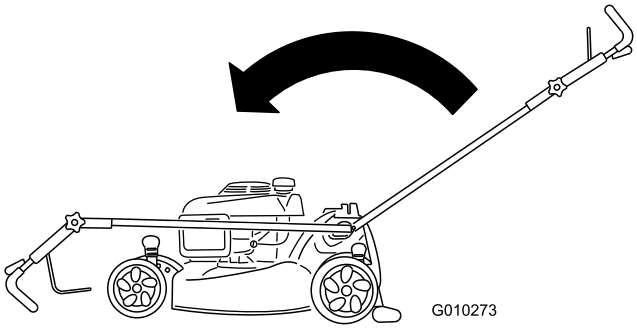

Figuur 53

3. Om de handgreep uit te vouwen, zie 1 De handgreep uitklappen (bladz. 6).

Haal de maaimachine uit de stalling

1. Controleer alle bevestigingen en draai deze vast.
2. Verwijder de bougies en laat de motor snel draaien door aan de handgreep van het startkoord te trekken om de overmatige olie uit de cilinder te verwijderen.
3. Plaats de bougie en draai hem met behulp van een momentsleutel vast met een torsie van 20 Nm.
4. Voer de onderhoudsprocedures uit; zie Onderhoud (bladz. 17).
5. Controleer het oliepeil in de motor; zie Het motoroliepeil controleren (bladz. 11).
6. Vul de brandstoftank met verse benzine; zie De brandstoftank vullen (bladz. 10).
7. Sluit de bougiekabel aan op de bougie.

Opmerkingen:

Opmerkingen:

Opmerkingen:

Lijst met internationale dealers

Dealer:	Land:	Telefoonnummer:	Dealer:	Land:	Telefoonnummer:
Agrolanc Kft	Hongarije	36 27 539 640	Maquiver S.A.	Colombia	57 1 236 4079
Balama Prima Engineering Equip.	Hongkong	852 2155 2163	Maruyama Mfg. Co. Inc.	Japan	81 3 3252 2285
B-Ray Corporation	Korea	82 32 551 2076	Mountfield a.s.	Tsjechië	420 255 704 220
Casco Sales Company	Puerto Rico	787 788 8383	Mountfield a.s.	Slowakije	420 255 704 220
Ceres S.A.	Costa Rica	506 239 1138	Munditol S.A.	Argentinië	54 11 4 821 9999
CSSC Turf Equipment (pvt) Ltd.	Sri Lanka	94 11 2746100	Norma Garden	Rusland	7 495 411 61 20
Cyril Johnston & Co.	Noord-Ierland	44 2890 813 121	Oslinger Turf Equipment S.A.	Ecuador	593 4 239 6970
Cyril Johnston & Co.	Republiek Ierland	44 2890 813 121	Oy Hako Ground and Garden Ab	Finland	358 987 00733
Equiver	Mexico	52 55 539 95444	Parkland Products Ltd.	Nieuw-Zeeland	64 3 34 93760
Femco S.A.	Guatemala	502 442 3277	Perfetto	Polen	48 61 8 208 416
ForGarder OU	Estland	372 384 6060	Pratoverde SRL.	Italië	39 049 9128 128
G.Y.K. Company Ltd.	Japan	81 726 325 861	Prochaska & Cie	Oostenrijk	43 1 278 5100
Geomechaniki of Athens	Griekenland	30 10 935 0054	RT Cohen 2004 Ltd.	Israël	972 986 17979
Golf international Turizm	Turkije	90 216 336 5993	Riversa	Spanje	34 9 52 83 7500
Guandong Golden Star	China	86 20 876 51338	Lely Turfcare	Denemarken	45 66 109 200
Hako Ground and Garden	Zweden	46 35 10 0000	Solvert S.A.S.	Frankrijk	33 1 30 81 77 00
Hako Ground and Garden	Noorwegen	47 22 90 7760	Spypros Stavrinides Limited	Cyprus	357 22 434131
Hayter Limited (U.K.)	Verenigd Koninkrijk	44 1279 723 444	Surge Systems India Limited	India	91 1 292299901
Hydroturf Int. Co Dubai	Verenigde Arabische Emiraten	97 14 347 9479	T-Markt Logistics Ltd.	Hongarije	36 26 525 500
Hydroturf Egypt LLC	Egypte	202 519 4308	Toro Australia	Australië	61 3 9580 7355
Irrimac	Portugal	351 21 238 8260	Toro Europe NV	België	32 14 562 960
Irrigation Products Int'l Pvt Ltd.	India	0091 44 2449 4387	Valtech	Marokko	212 5 3766 3636
Jean Heybroek BV	Nederland	31 30 639 4611	Victus Emak	Polen	48 61 823 8369

Privacyverklaring voor Europa

De informatie die Toro verzamelt
Toro Warranty Company (Toro) respecteert uw privacy. Om uw aanspraak op garantie te behandelen en contact met u op te nemen in het geval van een terugroepactie vragen wij om bepaalde persoonlijke informatie, hetzij direct of via uw lokale Toro-dealer.

Het Toro garantiesysteem wordt gehost op servers in de Verenigde Staten, waar de privacywet mogelijk niet dezelfde bescherming biedt als in uw land.

DOOR UW PERSOONLIJKE GEGEVENS MET ONS TE DELEN STEMT U IN MET DE VERWERKING VAN UW PERSOONSGEGEVENS ZOALS BESCHREVEN IN DEZE PRIVACYVERKLARING.

Hoe Toro informatie gebruikt
Toro kan uw persoonsgegevens gebruiken om uw aanspraak op garantie te behandelen, contact met u op te nemen in het geval van een terugroepactie, of voor een ander doeleinde waarvan we u op de hoogte brengen. Toro kan uw informatie delen met zijn afdelingen, dealers of andere zakenpartners in verband met deze activiteiten. We verkopen uw persoonsgegevens niet aan andere bedrijven. We behouden ons het recht voor om persoonsgegevens te delen teneinde te voldoen aan geldende wetten en verzoeken van de aangewezen autoriteiten, opdat wij onze systemen naar behoren kunnen gebruiken of met het oog op onze eigen bescherming of die van andere gebruikers.

Behoud van uw persoonlijke informatie
Wij bewaren uw persoonsgegevens zo lang als nodig is voor de doeleinden waarvoor ze oorspronkelijk werden verzameld of voor andere legitieme doeleinden (zoals naleving van voorschriften), of zo lang als vereist is door de van toepassing zijnde wet.

Toro's engagement voor de bescherming van uw persoonlijke informatie
Wij nemen redelijke voorzorgen om uw persoonlijke informatie te beschermen. We proberen bovendien de nauwkeurigheid en geldigheid van persoonlijke gegevens te waarborgen.

Toegang tot en aanpassing van uw persoonlijke informatie
Als u toegang wenst tot uw persoonlijke gegevens of deze wilt aanpassen, gelieve dan een e-mail te sturen naar legal@toro.com.

Australische consumentenwet

Australische klanten kunnen voor informatie over de Australische consumentenwet (Australian Consumer Law) terecht bij de lokale Toro-verdeler of ze kunnen deze informatie in de doos vinden.

Toro Garantie en De Toro GTS-startgarantie

Voorwaarden en producten waarvoor de garantie geldt

De Toro Company en de hieraan gelieerde onderneming, Toro Warranty Company, bieden krachtens een overeenkomst tussen beide ondernemingen de oorspronkelijke koper[1] gezamenlijk de garantie dat ze het hieronder vermelde Toro-product zullen repareren als het materiaalgebreken of fabricagefouten vertoont of als de Toro GTS (Guaranteed to Start) motor niet start bij de eerste of de tweede poging, op voorwaarde dat het routineonderhoud dat vereist wordt door de *Gebruikershandleiding* uitgevoerd is.

De volgende perioden zijn van toepassing vanaf de datum van aankoop:

Producten	Garantieperiode
Motorgazonmaaiers	
• Gegoten maaidek	5 jaar thuisgebruik[2] 90 dagen commercieel gebruik
• Motor	5 jaar GTS-garantie, thuisgebruik[3]
• Accu	2 jaar
• Maaiers met stalen maaidek	2 jaar thuisgebruik[2] 30 dagen commercieel gebruik
• Motor	2 jaar GTS-garantie, thuisgebruik[3]
TimeMaster maaiers	3 jaar thuisgebruik[2] 90 dagen commercieel gebruik
• Motor	3 jaar GTS-garantie, thuisgebruik[3]
• Accu	2 jaar
Elektrische trimmers en bladblazers en motorgrasmaaiers	2 jaar thuisgebruik[2] geen garantie voor commercieel gebruik
Sneeuwruimers	
• Enkel stadium	2 jaar thuisgebruik[2] 45 dagen commercieel gebruik
• Motor	2 jaar GTS-garantie, thuisgebruik[3]
• Twee stadia	3 jaar thuisgebruik[2] 45 dagen commercieel gebruik
• Kanaal, kanaalgeleider en kap van rotorbehuizing	Levenslang (alleen oorspronkelijke eigenaar)[5]
Elektrische sneeuwruimers	2 jaar thuisgebruik[2] Geen garantie voor commercieel gebruik
Alle onderstaande zitmaaiers	
• Motor	Raadpleeg de garantie van de motorfabrikant[4]
• Accu	2 jaar thuisgebruik[2]
• Werktuigen	2 jaar thuisgebruik[2]
DH gazon- en tuintractoren	2 jaar thuisgebruik[2] 30 dagen commercieel gebruik
XLS gazon- en tuintractoren	3 jaar thuisgebruik[2] 30 dagen commercieel gebruik
TimeCutter	3 jaar thuisgebruik[2] 30 dagen commercieel gebruik
TITAN maaiers	3 jaar of 240 uur[5]
• Frame	Levenslang (alleen oorspronkelijke eigenaar)[6]

[1]Oorspronkelijke koper: de persoon die het Toro-product oorspronkelijk heeft gekocht.

[2]Thuisgebruik betekent gebruik van het product op het terrein dat bij uw huis hoort. Gebruik op meerdere locaties wordt beschouwd als commercieel gebruik. Hierop is de garantie voor commercieel gebruik van toepassing.

[3]De Toro GTS-startgarantie is niet van toepassing op producten die commercieel gebruikt worden.

[4]Voor bepaalde motoren van Toro-producten geldt een garantie van de fabrikant van de motor.

[5]De optie die zich het eerst aandient, moet worden aangehouden.

[6]Levenslange garantie op het frame – Als het hoofdframe, bestaand uit de onderdelen die aan elkaar zijn gelast en die samen de structuur van de tractor vormen en waaraan andere onderdelen zoals de motor zijn bevestigd, scheuren of breuken vertoont na normaal gebruik, wordt het frame onder garantie gerepareerd of vervangen, naar de voorkeur van het bedrijf Toro, zonder kosten voor onderdelen of arbeid. Als het frame gebreken vertoont ten gevolge van misbruik of verkeerd gebruik of ten gevolge van corrosie, dan dekt de garantie dat niet.

De garantie kan vervallen als de uurmeter is afgekoppeld of aangepast, of als er aanwijzingen zijn dat ermee geknoeid is.

Plichten van de eigenaar

U dient uw Toro-product te onderhouden zoals wordt beschreven in de *Gebruikershandleiding*. Dit routineonderhoud is voor uw rekening, ongeacht of dit wordt uitgevoerd door de dealer of uzelf.

Aanwijzingen voor aanvraag van garantieservice

Als u van mening bent dat een Toro-product materiaalgebreken of fabricagefouten vertoont, moet u deze procedure volgen:

1. Neem contact op met de verkoper om het product te laten nakijken of te repareren. Als u om wat voor reden dan ook geen contact kunt opnemen met de verkoper, neem dan contact op met een andere erkende Toro-dealer om onderhoud te laten plegen. Zie bijgevoegde lijst met dealers.
2. Breng het product met uw aankoopbewijs (kwitantie) naar de onderhoudsgarage. Als u om wat voor reden dan ook ontevreden bent over het onderzoek van de onderhoudsgarage of de verleende hulp, verzoeken wij u contact met ons op te nemen via:

   Toro Customer Care Department, RLC Division
   Toro Warranty Company
   8111 Lyndale Avenue South
   Bloomington, MN 55420-1196 VS
   001–952–948–4707

Zaken en gevallen die niet onder de garantie vallen

Er is geen andere uitdrukkelijke garantie behalve voor speciale emissiesystemen en motoren van sommige producten. Buiten deze expliciete garantie vallen:

- Kosten van gewoon onderhoud of onderdelen, zoals filters, brandstof, smeermiddelen, olieverversingen, bougies, luchtfilters, slijpen van maaimessen, versleten maaimessen, afstelling van kabels/overbrengingsmechanismen, afstelling van de rem en de koppeling.
- Onderdelen die het laten afweten ten gevolge van normale slijtage
- Elk product of onderdeel dat is veranderd, verwaarloosd of verkeerd is gebruikt en moet worden vervangen of worden gerepareerd als gevolg van ongelukken of gebrekkig onderhoud.
- Ophaal- en afleverkosten
- Reparaties of reparatiepogingen die niet zijn uitgevoerd door een Erkende Toro Service Dealer
- Vervangingen die nodig zijn door niet-naleving van de brandstofspecificaties (raadpleeg de *Gebruikershandleiding* voor meer informatie)
  - Verontreiniging uit het brandstofsysteem halen wordt niet gedekt
  - Gebruik van oude brandstof (meer dan een maand oud) of brandstof die meer dan 10% ethanol of meer dan 15% MTBE bevat
  - Het brandstofsysteem is niet goed voorbereid op een periode van buitengebruikstelling van langer dan één maand
- Reparaties of aanpassingen om startproblemen te verhelpen die zijn veroorzaakt door de volgende zaken:
  - Niet-naleving van de juiste onderhoudsprocedures of brandstofspecificaties
  - Draaiende messen die een object raken
- Speciale omstandigheden waarbij voor het starten mogelijk vaker dan twee keer moet worden getrokken:
  - Eerste keer starten nadat de machine een lange periode (langer dan 3 maanden) niet is gebruikt of na de seizoensstalling
  - Starten bij koude temperaturen zoals in de vroege lente of de late herfst
  - Onjuiste startprocedures – als u problemen hebt bij het starten van uw machine, raadpleeg dan de *Gebruikershandleiding* om te controleren of u de juiste startprocedure gebruikt. Dit kan u een onnodig bezoek aan een erkende Toro servicedealer besparen.

Algemene voorwaarden

De koper wordt beschermd door de nationale wetgeving van elk land. De rechten waarover de koper beschikt op grond van deze wetgeving, worden niet beperkt door deze garantie.