FORM NO. 3317–759

TORO®

CCR 1000™
Snowthrower
Model No. 38191—6900001 & Up
Model No. 38196—6900001 & Up

CCR 1000™
Déneigeuse
Modèle No. 38191—6900001 et suivants
Modèle No. 38196—6900001 et suivants

Operator's Manual
Manuel de l'Utilisateur

Figures

1

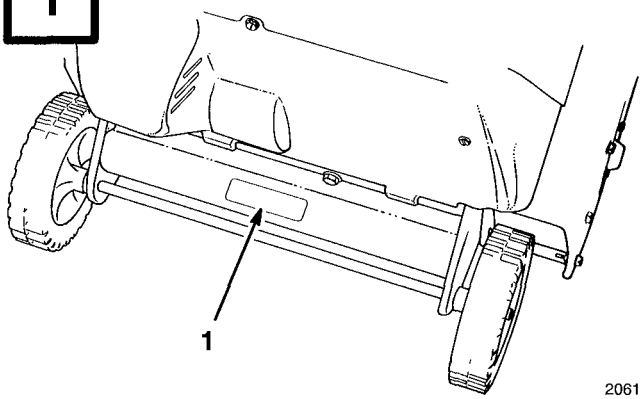

2061

English

1. Model and serial number decal

Français

1. Décalcomanie de numéros de modèle et de série

2

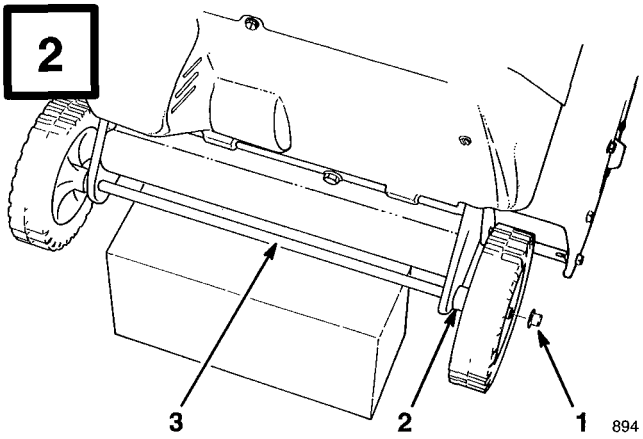

894

English

1. Pushnut
2. Spacer
3. Axle

Français

1. Ecrou-poussoir
2. Rondelle d'écartement
3. Essieu

3

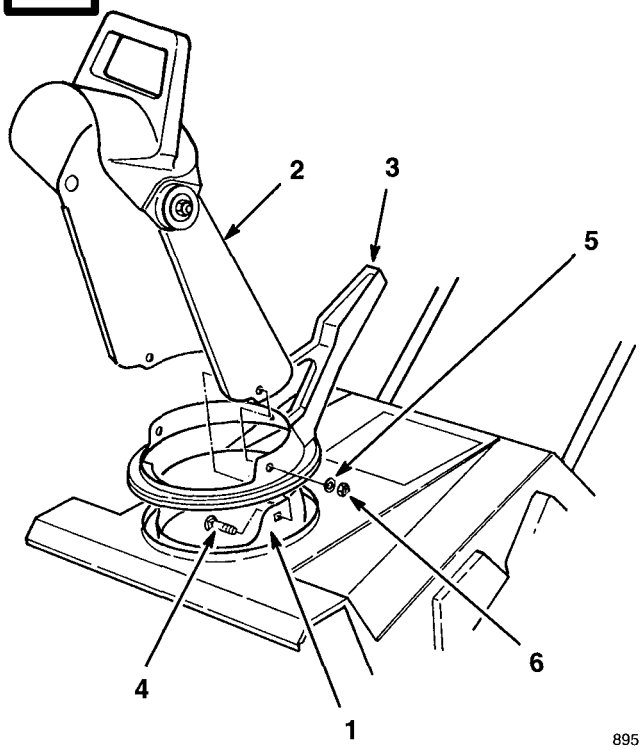

895

English

1. Chute ring
2. Discharge chute
3. Chute handle
4. Carriage bolt
5. Washer
6. Locknut

Français

1. Couronne de l'éjecteur
2. Ejecteur
3. Poignée
4. Boulons de carrosserie
5. Rondelle
6. Écrous de blocage

©The Toro Company – 1995
All Rights Reserved

Printed in USA

4

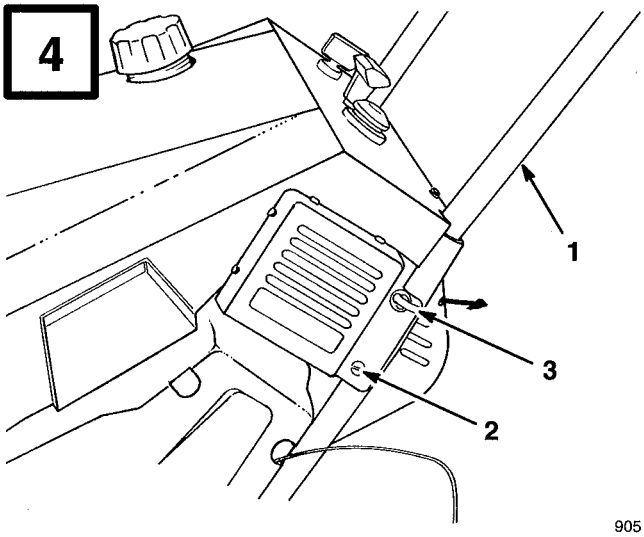

905

English

1. Handle
2. Machine screw
3. Eyebolt and spacer

Français

1. Guidon
2. Vis à métal
3. Boulon à oeillet et rondelle d'écartement

5

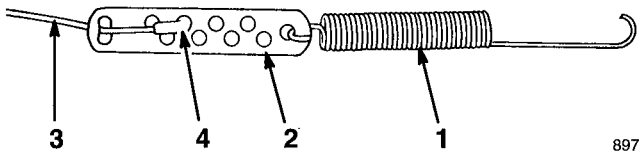

897

English

1. Spring
2. Cable adjuster
3. Cable
4. Z fitting

Français

1. Ressort
2. Barette de réglage
3. Câble
4. Crochet en Z

6

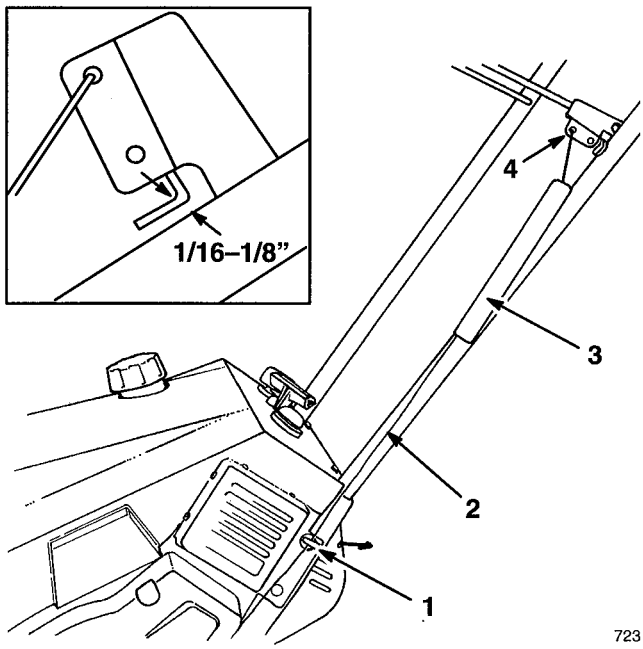

723

English

1. Eyebolt and spacer
2. Control cable
3. Spring cover
4. Control bar bracket

Français

1. Boulon à oeillet et rondelle d'écartement
2. Câble de commande
3. Garde du ressort
4. Support de la barre de commande

7

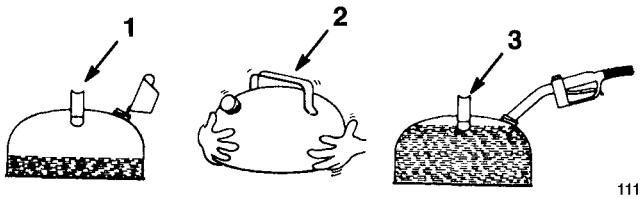

111

English

1. Add oil to small amount of gasoline
2. Install cap and shake can to mix
3. Add remaining amount of gasoline

Français

1. Versez l'huile dans une petite quantité d'essence
2. Mettez le bouchon et secouez bien pour mélanger
3. Ajoutez le reste de l'essence

8

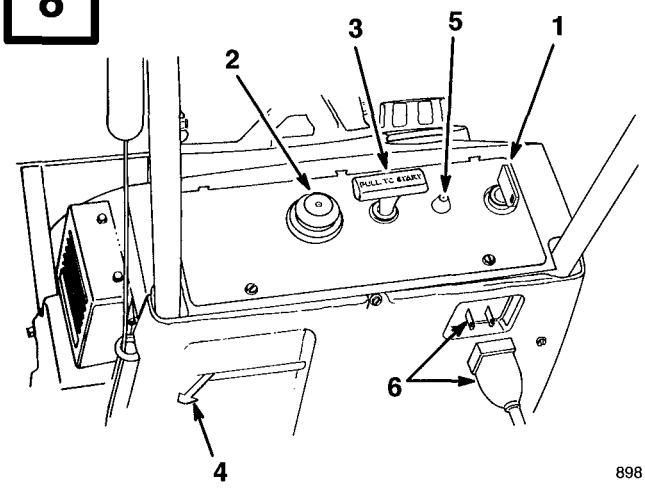

898

English

1. Key switch
2. Primer
3. Recoil start
4. Choke
5. Elec. start button*
6. Cord connection*

* ELEC. START MODEL

Français

1. Clé d'allumage
2. Amorceur
3. Démarleur à rappel
4. Etrangleur
5. Bouton du démarreur électrique*
6. Raccord du cordon*

* MODELE A DEMARAGE ELECTRIQUE

9

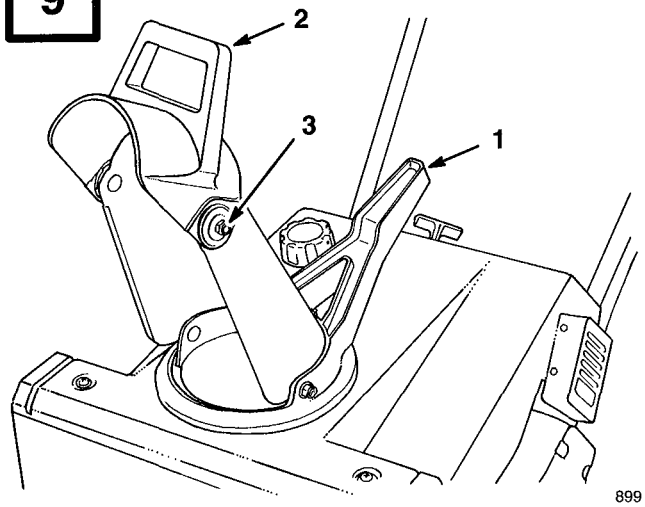

899

English

1. Chute handle
2. Chute deflector handle
3. Deflector mounting nuts

Français

1. Poignée de l'éjecteur
2. Mancheron du déflecteur de l'éjecteur
3. Ecrous de montage du déflecteur

10

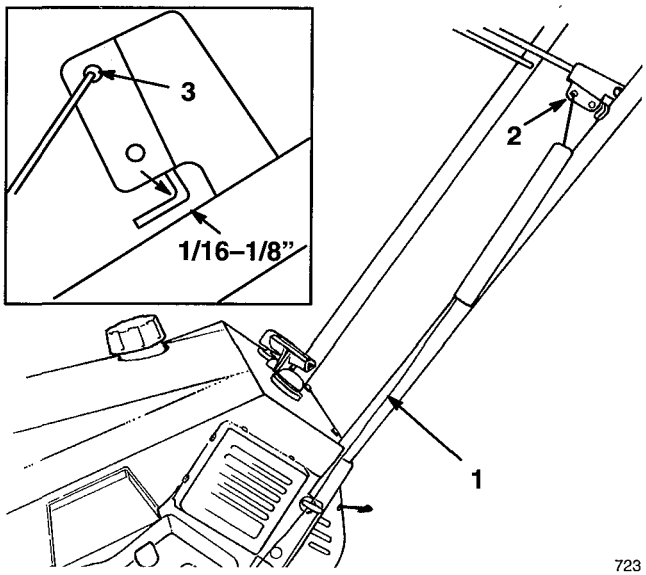

723

English

1. Cable
2. Control bar bracket
3. Top hole

Français

1. Câble
2. Support la barre de command
3. Trou supérieur

11

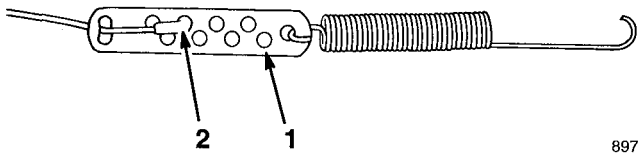

897

English

1. Cable adjuster
2. Z fitting

Français

1. Dispositif de réglage du câble
2. Crochet en Z

12

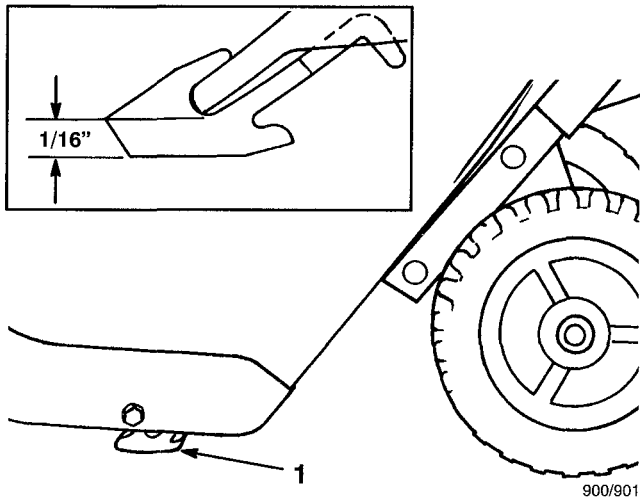

900/901

English

1. Scraper

Français

1. Lame racleuse

13

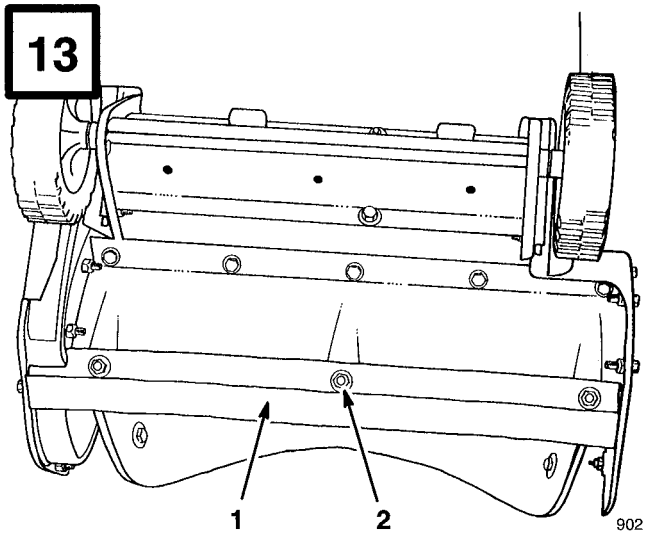

English

1. Scraper
2. Carriage bolt & flange nut

Français

1. Lame racleuse
2. Boulon de carrossier et écrou à collerette

14

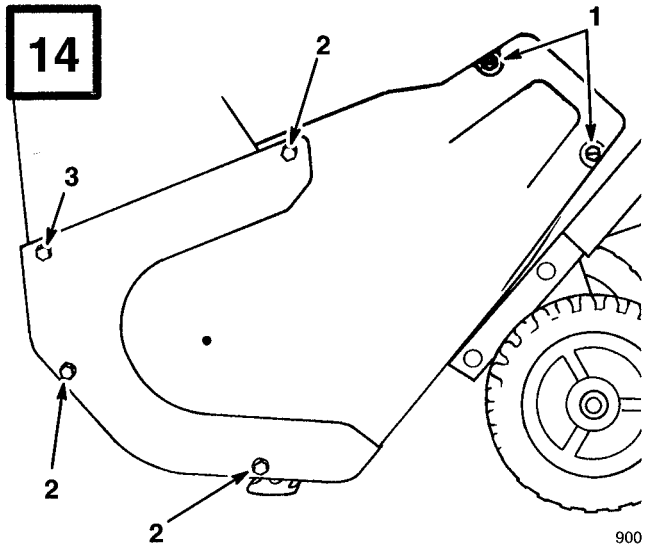

English

1. Self-tapping screws
2. Capscrew, nut
3. Capscrew, nut, washer

Français

1. Vis auto-taraudeuses
2. Vis à tête et écrou
3. Vis à tête, écrou et rondelle

15

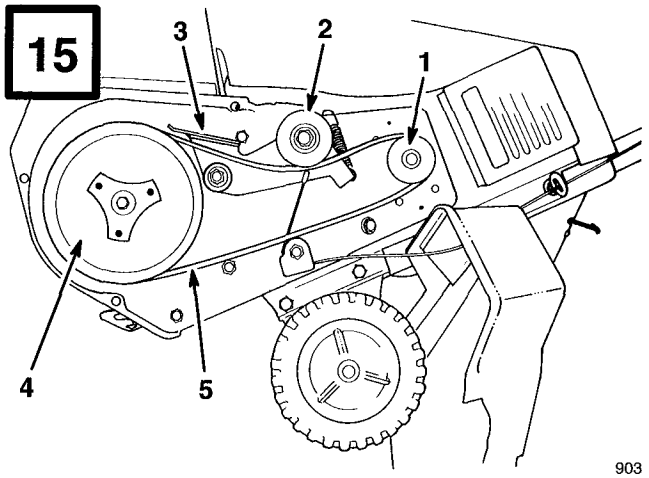

903

English

1. Engine pulley
2. Idler pulley
3. Brake arm
4. Rotor pulley
5. Belt

Français

1. Poulie du moteur
2. Poulie folle
3. Bras de frein
4. Poulie du rotor
5. Courroie

16

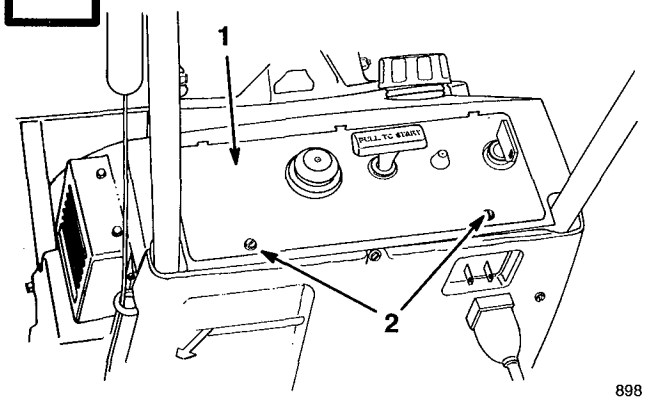

898

English

1. Control panel
2. Capscrews

Français

1. Tableau de commande
2. Vis à collerette

17

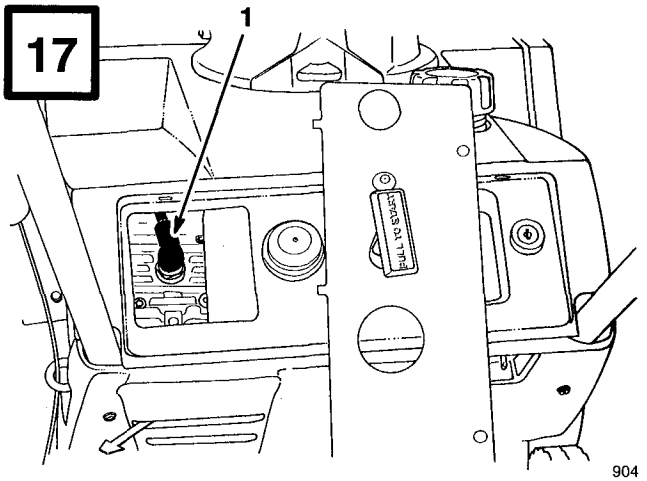

904

English

1. Spark plug wire

Français

1. Câble de bougie

18

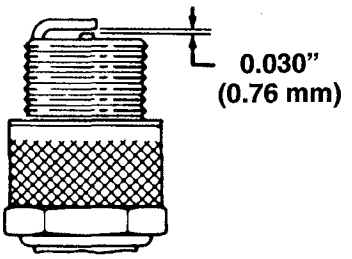

110

19

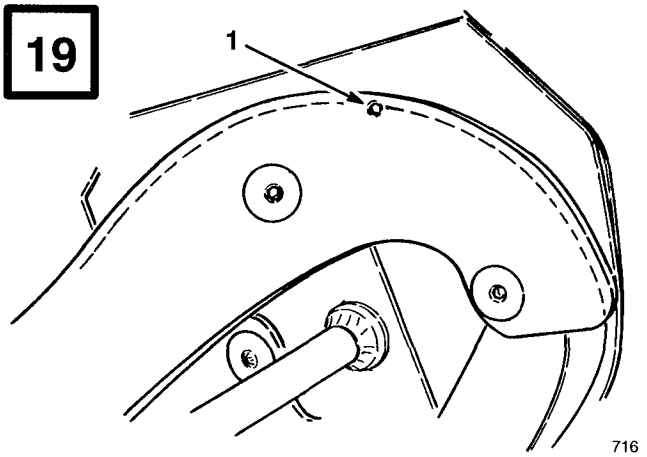

716

English

1. Wear indicator hole

Français

1. Trou indicateur d'usure

20

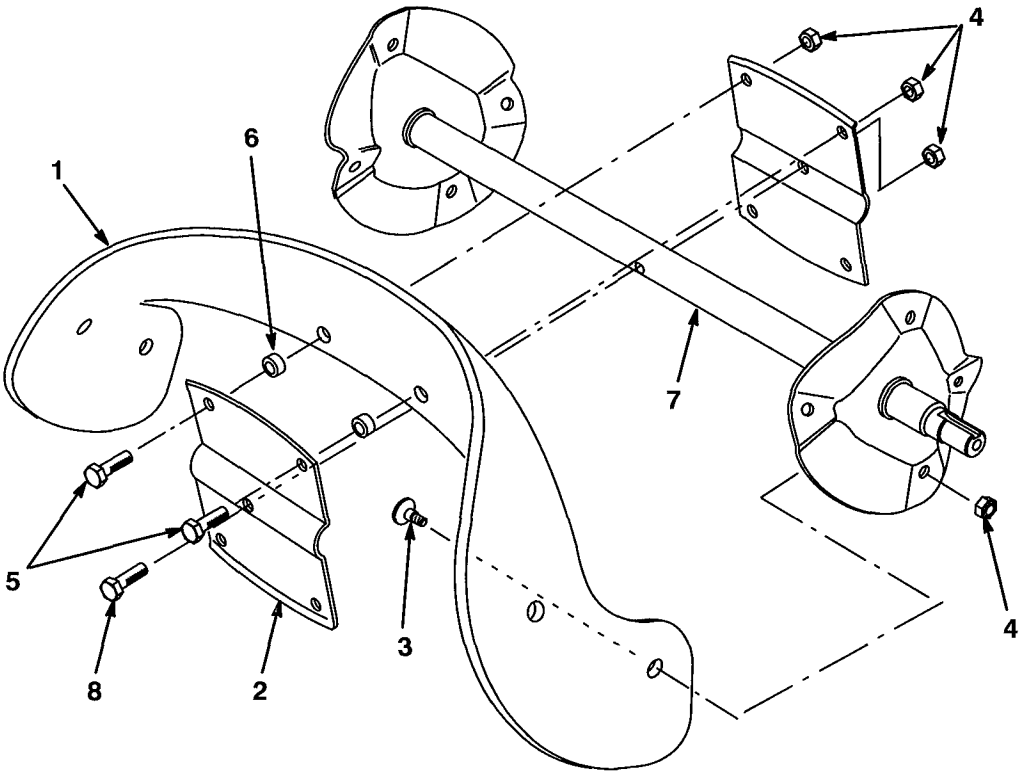

680

English

1. Rotor blade (2)
2. Rotor half (2)
3. Torx screw (8)
4. Locknut (13)
5. Hex-head capscrew (4)
6. Spacer (4)
7. Auger shaft assembly
8. Hex-head screw

Français

1. Lame d rotor (2)
2. Moitié de rotor (2)
3. Vis torx (8)
4. Ecrou du blocage (13)
5. vis à tête hexagonale (4)
6. Entretoise (4)
7. Arbre de la tarière
8. Vis à tête hexagonale

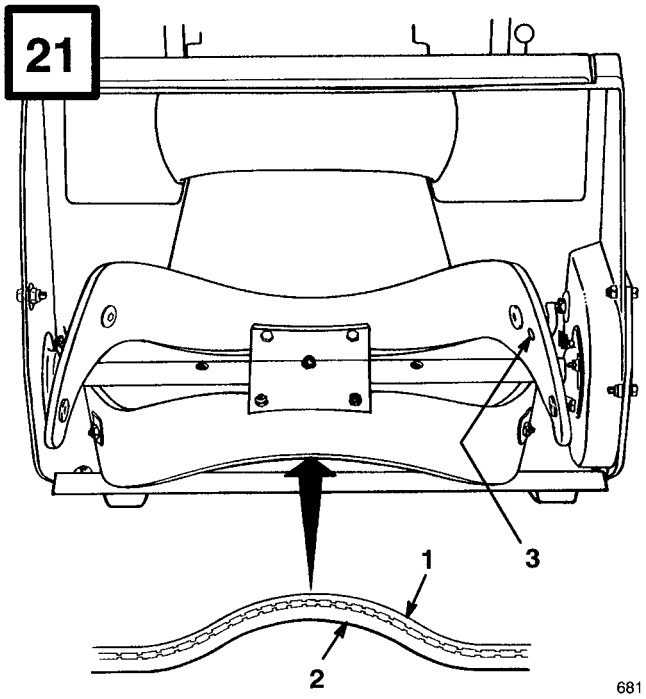

English

1. Thin side
2. Thick side
3. Wear indicator hole

Français

1. Côtés épais
2. Côtém inces
3. Trou indicateur d'usure

English

Contents

	Page
Introduction	1
Safety	2
Symbol Glossary	4
Assembly	7
Install Wheels	7
Install Discharge Chute And Chute Handle	7
Install Handle	7
Install Control Cable	8
Before Starting	8
Mix Gasoline And Oil	8
Operation	9
Starting/Stopping Engine	9
Operating Tips	10
Maintenance	11
Adjusting Control Bar	11
Draining Gasoline	11
Replacing Scraper	12
Replacing Drive Belt	12
Replacing Spark Plug	12
Replacing Rotor Blades	13
Adjusting Carburetor	13
Storage	13

Introduction

Thank you for purchasing a Toro product.

All of us at Toro want you to be completely satisfied with your new product, so feel free to contact your local Authorized Service Dealer for help with service, genuine Toro parts, or other information you may require.

Whenever you contact your Authorized Service Dealer or the factory, always know the model and serial numbers of your product. These numbers will help the Service Dealer or Service Representative provide exact information about your specific product. You will find the model and serial number decal located in a unique place on the product (Fig. 1).

For your convenience, write the product model and serial numbers in the space below.

Model No: _____

Serial No. _____

Read this manual carefully to learn how to operate and maintain your product correctly. Reading this manual will help you and others avoid personal injury and damage to the product. Although Toro designs, produces and markets safe, state-of-the-art products, you are responsible for using the product properly and safely. You are also responsible for training persons who you allow to use the product about safe operation.

The Toro warning system in this manual identifies potential hazards and has special safety messages that help you and others avoid personal injury, even death. DANGER, WARNING and CAUTION are signal words used to identify the level of hazard. However, regardless of the hazard, be extremely careful.

DANGER signals an extreme hazard that will cause serious injury or death if the recommended precautions are not followed.

WARNING signals a hazard that may cause serious injury or death if the recommended precautions are not followed.

CAUTION signals a hazard that may cause minor or moderate injury if the recommended precautions are not followed.

Two other words are also used to highlight information. "Important" calls attention to special mechanical information and "Note" emphasizes general information worthy of special attention.

The left and right side of the machine is determined by standing behind the handle in the normal operator's position.

Safety

To ensure maximum safety, best performance, and to gain knowledge of the product, it is essential that you or any other operator of the snowthrower read and understand the contents of this manual before the motor is ever started. Pay particular attention to the safety alert symbol ⚠ which means CAUTION, WARNING OR DANGER — "personal safety instruction." Read and understand the instruction because it has to do with safety. Failure to comply with instruction may result in personal injury.

This snowthrower is designed and tested to offer safe and effective service, provided it is operated in strict accordance with the following Safety Instructions. Failure to comply with the following instructions **MAY RESULT IN PERSONAL INJURY.**

WARNING: Engine exhaust contains carbon monoxide which is an odorless, deadly poison. Carbon monoxide is also known to the State of California to cause birth defects. Do not run engine indoors or in an enclosed area.

Before Operating

1. Read and understand the contents of this manual before operating the snowthrower. Be thoroughly familiar with all controls and proper use of the equipment. Know how to stop the snowthrower and disengage the controls quickly.

2. Never allow children to operate the snowthrower. Adults should operate the snowthrower only after reading this manual.

3. Keep everyone, especially children and pets, away from the snowthrower and area of operation.

4. Inspect area thoroughly where snowthrower will be used. Remove doormats, sleds, boards, sticks, wire, and any other foreign objects which might be picked up and thrown by the snowthrower.

5. Keep all shields and safety devices in place. If a shield, safety device, or decal is illegible or damaged, repair or replace it before beginning operation. Also, tighten any loose nuts, bolts or screws.

6. Wear adequate winter clothing and rubber boots that will ensure proper footing on slippery surfaces. Do not wear loose fitting clothing that could possibly get caught in moving parts.

7. Always wear safety glasses or eye shields during operation or while performing an adjustment or repair to protect eyes from foreign objects that may be thrown from the machine.

8. Because fuel is highly flammable, handle it carefully.

   A. Use an approved fuel container.

   B. Fill fuel tank outdoors with extreme care, not indoors.

   C. **NEVER ADD FUEL TO AN ENGINE THAT IS RUNNING OR HOT.**

   D. Reinstall gas cap securely on fuel container and gas tank, and wipe up any spilled gasoline before starting engine.

9. Allow engine to warm up outdoors before operating. Do not run engine indoors.

While Operating

10. Use only the extension cord provided with the CCR 1000 Electric Start Model. Do not plug the extension cord into outlet while standing in water or when hands are wet. Do not use cord if gasoline has been spilled. If extension cord is damaged, replace immediately.

11. Never direct discharge toward or operate snowthrower near bystanders, glass enclosures, automobiles and trucks, window wells or a drop-off. Never allow anyone in front of snowthrower.

12. Operate the snowthrower only when there is good visibility or light.

13. Always maintain secure footing and balance and keep a firm grip on the handle. Walk; never run. Exercise caution to avoid slipping or falling.

14. Be attentive when using the snowthrower, and stay alert for holes in the terrain and other hidden hazards.

15. **STAY AWAY FROM DISCHARGE OPENING WHILE OPERATING THE SNOWTHROWER.** Keep face, hands, feet, and any other part of your body or clothing away from concealed, moving, or rotating parts.

16. Never clear snow off steep slopes or across the face of slopes. Exercise extreme caution when changing direction on slopes.

17. **DO NOT USE SNOWTHROWER ON A ROOF.**

18. Do not overload the snowthrower by clearing snow at too fast a rate.

19. Never operate snowthrower at high transport speeds on slippery surfaces.

20. Use extreme caution when crossing or operating snowthrower on walks, roads, gravel or crushed rock drives. Refer to Operating Instructions, page 11, item 4 for correct operating procedure.

21. If a foreign object is hit or snowthrower vibrates abnormally, stop engine by turning key to OFF, disconnect spark plug wire, disconnect the cord on electric start units, and wait for all moving parts to stop. Check snowthrower immediately for possible damage, an obstruction or loose parts. Vibration is generally a sign of trouble. Repair any damage before operating snowthrower again.

22. Before adjusting, cleaning, repairing, or inspecting the snowthrower, or before unclogging the discharge chute, stop engine by turning key to OFF and wait for all moving parts to stop. Do not make adjustments while engine is running. Disconnect the spark plug wire and keep the wire away from the plug to prevent accidental starting.

23. **WHENEVER YOU LEAVE THE OPERATING POSITION, STOP ENGINE BY TURNING KEY TO OFF. REMOVE KEY FROM SWITCH IF UNIT WILL BE UNATTENDED.**

24. Let snowthrower run for a few minutes after clearing snow so moving parts do not freeze.

Maintaining Snowthrower

25. REMOVE KEY FROM SWITCH when storing snowthrower. Store key in a memorable place.

26. Never store snowthrower with fuel in fuel tank inside a building where ignition sources such as an open flame, sparks, hot water and space heaters, and clothes dryers are present. Allow engine to cool before storing. Never store snowthrower in house (living area) or basement because gasoline and fumes are highly flammable, explosive, and dangerous if inhaled.

27. Always refer to Operator's Manual for important details if snowthrower is to be stored for an extended period.

28. Perform only those maintenance instructions described in this manual. Remove key from switch before performing maintenance procedures to prevent the possibility of accidental starting. If major repairs are ever needed, contact your local Authorized TORO Service Dealer for assistance.

29. Keep snowthrower in safe operating condition by keeping nuts, bolts, and screws tight. Check all fasteners frequently to ensure they are tight.

30. To ensure optimum performance and safety, purchase genuine TORO replacement parts and accessories to keep your TORO all TORO. **NEVER USE "WILL FIT" REPLACEMENT PARTS AND ACCESSORIES.** The TORO logo assures genuineness.

Sound Emissions

Model 38191

The equivalent continuous A-weighted sound pressure at the operator ear for this machine is: 91.5 dB(A).

This value is based on measurement of identical machines per ANSI B71.5-1984.

Vibration Level

Model 38191

This unit has a maximum vibration level of 14.43 m/s2, based on measurement of identical machines per ISO 5349.

Symbol Glossary

Safety alert triangle — symbol within triangle indicates a hazard



Safety alert symbol



Read operator's manual



Consult technical manual for proper service procedures



Shut off engine and remove key before performing maintenance or repair work

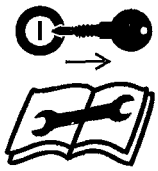

Shut off engine and remove key before leaving operator position – single stage snowthrower



Do not open or remove safety shields while engine is running

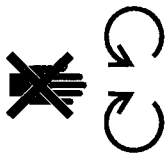

Stay a safe distance from the machine

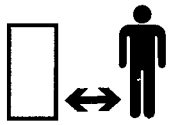

Stay a safe distance from the machine – single stage snowthrower

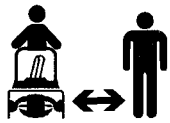

Stay a safe distance from the machine – two stage snowthrower

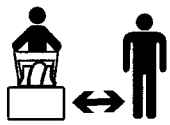

Thrown or flying objects — Whole body exposure

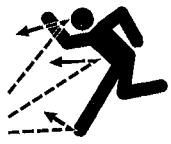

Electrical shock – electrocution



Shut off engine and remove key before leaving operator position – two stage snowthrower



Severing of fingers or hand – impeller blade



Hot surfaces – burns to fingers or hands



Caustic liquids – chemical burns to fingers or hands



Do not tip battery

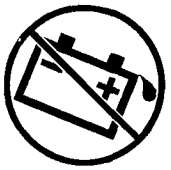

Keep dry



Machine travel direction – forward



Cutting or entanglement of foot – rotating auger



Electric start

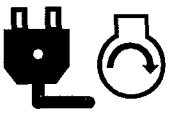

Machine loss of control – uphill slope



Machine loss of control – downhill slope



Traction drive

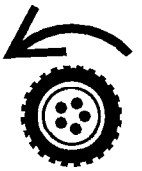

Snowthrower collector auger



Engage

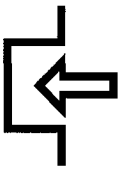

Machine travel direction – rearward



Disengage

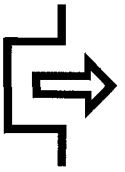

On/start



Choke



Off/stop

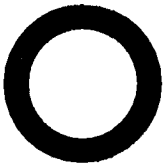

Primer (start aid)



Fast



Unleaded fuel



Slow



Lock



Decreasing/Increasing



Unlock



Engine start

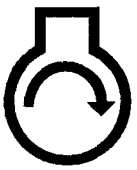

Lever operation

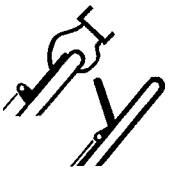

Engine stop



Lever operation

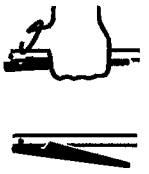

Snowthrower chute direction



Throttle operation

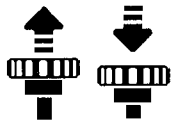

Primer operation

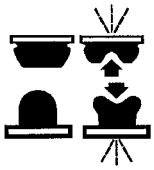

PowerShift operation

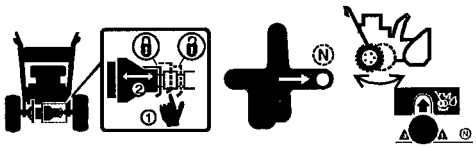

Assembly

Note: Determine left and right sides of snowthrower by standing in the normal operating position.

Install Wheels (Fig. 2)

1. Place a wood block under the wheel axle for support.
2. Slide a spacer and wheel onto the axle. The side of the wheel with six spokes must face the center of the axle. Slide a pushnut onto the end of the axle.
3. Using a hammer, strike the pushnut to seat the nut firmly in place. Repeat steps 2–3 for the other wheel.

Install Discharge Chute And Chute Handle (Fig. 3)

1. Place chute handle over chute ring.
2. Insert discharge chute between chute ring and chute handle. Align holes.
3. Secure back of chute and handle to center hole in chute ring with a carriage bolt, washer, and locknut. Position washer and nut on outside of chute.

   Note: Chute ring may be rotated to ease assembly of discharge chute.
4. Secure chute and handle to remaining holes in chute ring and tighten all nuts securely.

Install Handle (Fig. 4)

1. Remove tie securing control cable to lower handle.
2. Slide handle ends through openings in shroud and onto lower handles inside shroud.

3. Secure right side of handle with (2) machine screws. Secure left side of handle with (1) machine screw, (1) eyebolt, and a spacer. Use the eyebolt to mount upper left side of handle. Insert the eyebolt through the spacer before using it to secure handle to the snowthrower frame. The eyebolt must be positioned perpendicular to handle when tightened.

Install Control Cable (Fig. 5-6)

1. Route control cable through eyebolt on left side of snowthrower.

2. Hook spring to round hole at end of cable adjuster (Fig. 5).

3. Route cable through elongated hole in cable adjuster. Insert Z fitting on end of cable into 3rd hole on cable adjuster (Fig. 5).

4. Slide spring cover over spring and cable adjuster. Push spring end through hole at end of spring cover.

5. Hook spring into top hole of control bar bracket (Fig. 6).

6. Move control bar back toward handle until slack in cable is removed. The gap between the control bar bracket and handle should be approximately 1/16"–1/8". See insert, Figure 6. If an adjustment is required, refer to Adjusting Control Bar, page 11.

Note: The control cable must always have slack in it when in the disengaged position.

Before Starting

⚠ DANGER

POTENTIAL HAZARD
- **In certain conditions gasoline is extremely flammable and highly explosive.**

WHAT CAN HAPPEN
- **A fire or explosion from gasoline can burn you, others, and cause property damage.**

HOW TO AVOID THE HAZARD
- **Use a funnel and fill the fuel tank outdoors, in an open area, when the engine is cold. Wipe up any gasoline that spills.**
- **Do not fill the fuel tank completely full. Add gasoline to the fuel tank until the level is 1/4" to 1/2" (6 mm to 13 mm) below the bottom of the filler neck. This empty space in the tank allows gasoline to expand.**
- **Never smoke when handling gasoline, and stay away from an open flame or where gasoline fumes may be ignited by a spark.**
- **Store gasoline in an approved container and keep it out of the reach of children.**
- **Never buy more than a 30-day supply of gasoline.**

Mix Gasoline And Oil (Fig. 7)

Use clean, fresh lead-free gasoline, including *oxygenated* or *reformulated* gasoline, with an octane rating of 85 or higher. To ensure freshness, purchase only the quantity of gasoline that can be used in 30 days. Use of lead-free gasoline results in fewer combustion chamber deposits and longer spark plug life. Use of premium grade fuel is not necessary or recommended.

1. APPROVED OIL—For simplicity and best engine performance, mix the contents of one 5.2 ounce bottle of Toro 50:1 Two–Cycle Oil with two gallons of fresh, unleaded regular gasoline. You can also use Toro "Easy–Mix" Two–Cycle Oil (3.2 ounce bottle mixed one per gallon of

gasoline; 40:1 ratio) in this Toro two–cycle engine. Leaded regular gasoline may be used if unleaded regular is not available.

Toro Two–Cycle Oil is specially formulated to provide superior lubrication, make starting easy, and prolong engine life. If Toro Two–Cycle Oil is not available, mix two gallons of gasoline and 5.2 ounces of another high grade two–cycle oil that has the NMMA or BIA–TCW certification printed on the label.

NEVER USE AUTOMOTIVE OIL (i.e. SAE 30, 10W30 etc.), TWO–CYCLE OIL THAT IS NOT CERTIFIED NMMA/BIA–TCW, OR THE WRONG MIX RATIO BECAUSE THE ENGINE CAN BE DAMAGED, AND IT WOULD NOT BE COVERED BY THE TORO WARRANTY.

2. Mixing Gasoline and Oil—Pour a half gallon of gasoline into an approved gasoline container and add the correct amount of two–cycle oil. Install cap on gasoline container and shake the container to mix oil and gas thoroughly. Remove cap and add remaining amount of gasoline.

   Toro also recommends that Toro Stabilizer/Conditioner be used regularly in all Toro gasoline powered products during operation and storage seasons. Toro Stabilizer/Conditioner cleans the engine during operation and prevents gum–like varnish deposits from forming in the engine during periods of storage.

   IMPORTANT: NEVER USE METHANOL, GASOLINE CONTAINING METHANOL, GASOHOL CONTAINING MORE THAN 10% ETHANOL, PREMIUM GASOLINE, OR WHITE GAS BECAUSE ENGINE FUEL SYSTEM DAMAGE COULD RESULT.

   DO NOT USE FUEL ADDITIVES OTHER THAN THOSE MANUFACTURED FOR FUEL STABILIZATION DURING STORAGE SUCH AS TORO'S STABILIZER/CONDITIONER OR A SIMILAR PRODUCT. TORO'S STABILIZER/CONDITIONER IS A PETROLEUM DISTILLATE BASED CONDITIONER/STABILIZER. TORO DOES NOT RECOMMEND STABILIZERS WITH AN ALCOHOL BASE SUCH AS ETHANOL, METHANOL OR ISOPROPYL. ADDITIVES SHOULD NOT BE USED TO TRY TO ENHANCE THE POWER OR PERFORMANCE OF MACHINE.

   Note: Do not mix gasoline and oil in the product fuel tank. Oil that is at room temperature mixes easier and more thoroughly than cold oil.

   50:1 GAS/OIL Mixing Chart

U.S. GALLON	
Gasoline	**Oil**
1 gallon	2.6 oz.
1.5 gallons	3.9 oz.
2 gallons	5.2 oz.

Operation

Starting/Stopping Engine (Fig. 8)

1. CONTROLS—Key switch, primer, electric start button, and recoil starter are located on the control panel. The choke lever is just below the lower left corner of the control panel.

2. Turn key to ON and move choke lever to ON (far right position).

3. Cover hole in center of primer with thumb and push primer twice slowly (1 to 2 seconds per prime) for temperatures above 0°F (–18°C). Push primer slowly three times for temperatures below 0°F (–18°C). **DO NO NOT PRIME IF THE ENGINE HAS BEEN RUNNING AND IS HOT.**

   Note: When starting engine for first time or after running out of fuel, more priming may be required to start engine.

4. STARTING

   A. RECOIL STARTING—Hold snowthrower with one hand and pull recoil starter vigorously with other hand. If engine does not start after three pulls, push primer once more and pull recoil starter vigorously again.

   B. ELECTRIC STARTING—Connect extension cord to snowthrower and standard household power outlet. Push starter button. When engine starts, disconnect extension cord from snowthrower and outlet.

   IMPORTANT: Excessive running of the electric starter could damage the starter due to overheating. If you are having difficulty starting the engine, ONLY TRY THIS STARTING PROCEDURE TWICE. Run the electric starter no more than 10 times at intervals of 5 seconds ON, 5 seconds OFF. If engine does not start after this first attempt, wait more than 40 minutes to allow starter to cool before trying to run starter again. Before repeating engine starting procedure, check that ignition key switch is ON, and make sure there is fresh fuel in fuel tank. If engine still will not start after a second attempt, bring the snowthrower to an Authorized Toro Service Dealer for servicing.

5. When engine starts, move choke lever to middle position after a few seconds of running time. After engine has warmed up, move choke lever to OFF (far left) position.

6. TO START/STOP ROTOR—To start rotor, squeeze control bar to handle. When the control bar handle is released, the rotor blades stop, but the engine continues to run.

7. TO STOP ENGINE—Release control bar to stop rotor, turn key to OFF, and wait for all moving parts to stop before leaving operator's position.

Operating Tips (Fig. 9)

1. **ADJUSTING DISCHARGE CHUTE**—Move the chute handle left and right to adjust the direction of the snow stream. The chute deflector handle on top of the discharge chute controls the height of the snow stream. Do not overtighten the chute deflector mounting nuts so excessive force is required to adjust the deflector.

   IMPORTANT: Do not use chute handle to lift snowthrower; damage to chute handle could result.

2. **SELF-PROPELLING ACTION**—The snowthrower clears down to the ground and propels itself forward when the handle is raised and the snowthrower is tilted **slightly** forward so rotor blades strike the ground. The wheels do not have to touch the ground in order to self-propel. The further you tilt the handles forward, the faster the snowthrower self-propels. However, depth and height of snow affects forward speed. Always overlap each swath and discharge downwind when possible.

3. Keep the area to be cleared free of stones, toys, or other foreign objects which may be picked up and thrown by the rotor blades. Such items could be covered by snowfall and, therefore, unnoticed until struck by the rotor blades. Always be sure to keep children and pets away from area of operation.

⚠ WARNING

POTENTIAL HAZARD

- **Stones, toys and other foreign objects may be picked up and thrown by the rotor blades.**

WHAT CAN HAPPEN

- **Thrown objects can cause serious personal injury to operator or bystanders.**

HOW TO AVOID THE HAZARD

- **Keep the area to be cleared free of all objects that could be picked up and thrown by rotor blades.**
- **Keep all children and pets away from area of operation.**

4. Should you find it necessary to clear snow from crushed rock or gravel, push down on handle to raise rotor blades clear of loose material that could be thrown by the blades and push unit forward.

5. In some snow and cold weather conditions, some controls and moving parts may freeze solid. **DO NOT USE EXCESSIVE FORCE WHEN TRYING TO OPERATE FROZEN CONTROLS.** When any control or part becomes hard to operate, start the engine and let it run for a few minutes. If control or part still will not move with moderate force, stop engine, remove ice or thaw out snowthrower.

6. AFTER CLEARING SNOW—Let engine run for a few minutes so ice does not freeze moving parts solid. After engine is shut off, wipe ice and snow off entire unit.

IMPORTANT: STORE SNOWTHROWER IN OPERATING POSITION ON ITS WHEELS. TIPPING OR STORING UNIT FORWARD ONTO FRONT HOUSING MAY CAUSE HARD STARTING.

Maintenance

Keep snowthrower in safe operating condition by cleaning the unit and tightening nuts, bolts, and screws. The scraper, drive belt, rotor blades, and spark plug should be checked once a year.

Adjusting Control Bar (Fig. 10-11)

Periodically check control bar for proper adjustment.

1. Turn ignition key to OFF.

2. CHECK ADJUSTMENT (Fig. 10)—Move control bar back toward handle until slack in cable is removed. Gap between control bar bracket and handle should be approximately 1/16"–1/8". If cable is too loose or too tight, proceed to step 3 for adjustment procedure.

   Note: The control cable must always have slack in it when in the disengaged position.

3. ADJUST CABLE (Fig. 11)—Unhook spring end from the top hole in control bar bracket. Slide spring cover off cable to expose cable adjuster. Unhook Z fitting from cable adjuster and reposition Z fitting in a higher or lower hole on adjuster to obtain proper gap of 1/16"–1/8". Reinstall spring cover over cable adjuster. Rehook spring into top hole of control bar bracket.

Draining Gasoline

1. Stop engine. Remove key from switch.

2. Remove cap from fuel tank and use a pump type syphon to drain fuel into a clean, approved fuel container.

3. After fuel is drained, start engine and let it run until all fuel is consumed and engine stops. Repeat the starting procedure two more times to ensure all fuel is removed from the engine.

Note: This is the only procedure recommended for draining fuel.

Replacing Scraper (Fig. 12-13)

Before each season, inspect scraper for wear. If thickness of bottom of scraper is less than 1/16" (1.6 mm), replace scraper (Fig. 12).

1. Turn ignition key to OFF.
2. Drain gasoline from fuel tank; refer to Draining Gasoline, page 11.
3. Tip snowthrower forward onto nose.
4. Remove (3) carriage bolts and (3) flange nuts holding scraper in place (Fig. 13). Remove scraper.
5. Secure new scraper to housing with carriage bolts and flange nuts. Position heads of bolts inside housing.

Replacing Drive Belt (Fig. 14-15)

After extended use, the drive belt may wear and require replacement. If, after adjusting the control bar, the drive belt continues to slip under a heavy load or the rotor does not turn, check to see if the belt is severely worn.

1. Turn ignition key to OFF.
2. Drain gasoline from fuel tank; refer to Draining Gasoline, page 11.
3. Tip snowthrower on right side.
4. Remove (3) self tapping screws, (3) capscrews, (1) washer, and (3) nuts securing left side cover to snowthrower frame (Fig. 14). Lift off left side cover and allow it to hang from the cable.
5. REMOVING BELT (Fig. 15)—Slip belt off idler pulley. Push idler pulley downward, and slip belt from rotor pulley, idler pulley, and engine pulley.
6. INSTALLING BELT (Fig. 15)—Loop belt around rotor pulley and engine pulley first without slipping belt between rotor pulley and brake. Next, push idler pulley downward and slide belt between rotor pulley and brake. Release idler pulley, and slip belt under idler pulley.
7. Have a helper squeeze the control bar up against the handle (rotor engaged position) and hold it in that position.
8. Reinstall the left side cover while holding control bar against handle. Tighten fasteners securely, but DO NOT OVERTIGHTEN.

Replacing Spark Plug (Fig. 16-18)

Before each snow season, check the spark plug. If electrodes in center of plug are dark or have deteriorated, install a new plug. Use a Champion CJ8Y spark plug and set gap at .030" (.76 mm).

1. REMOVE CONTROL PANEL (Fig. 16)—Remove (2) screws securing control panel to housing. Remove ignition key and lift off panel, allowing it to hang on recoil rope.
2. REMOVE SPARK PLUG (Fig. 17)—Pull wire off spark plug and remove plug. Examine the plug and replace if cracked, fouled, or dirty. **DO NOT SANDBLAST, SCRAPE, OR CLEAN SPARK PLUG BECAUSE DIRT MAY RELEASE AND FALL INTO CYLINDER CAUSING ENGINE DAMAGE.**
3. INSTALL SPARK PLUG—Set air gap (Fig. 18) between electrodes at .030" (.76 mm). Install plug and tighten to 15 ft–lb (20.4 N·m). If torque wrench is not used, tighten plug firmly with wrench by hand; **DO NOT OVERTIGHTEN.** Push wire onto spark plug and reinstall control panel.

Replacing Rotor Blades (Fig. 19-21)

Before each snow season, inspect rotor blades for wear. When blade edge has worn to the wear indicator hole (Fig. 19), the blades must be replaced to ensure proper performance and prevent damage to underside of snowthrower. Always replace both blades at the same time.

Note: Whenever rotor blades are replaced, scraper should also be replaced to ensure proper snowthrower operation and performance.

Removing Old Blade

1. Remove (4) torx screws and (4) locknuts securing outer edges of rotor blade to rotor shaft assembly (Fig. 20).

2. Next, remove (2) hex–head capscrews, spacers and locknuts securing center of blade to steel plates (Fig. 20).

3. Loosen the hex–head screw securing the rotor halves to the auger shaft assembly (Fig. 20).

4. Slide the blade out from between the rotor halves (Fig. 20).

Installing New Blade

1. The rotor blades are made of laminated rubber. Examine the edge of a blade to see the difference in layer thicknesses (Fig. 21). (Some blades have a part number on the thick side of the blade.)

   Both blades must be installed with the thick layer on the **inside** of the curve. If one blade is installed with the thick layer on the outside of the curve and the other blade installed with the thick layer on the inside of the curve, the blades will be unbalanced, causing the snowthrower to "hop" or "bounce."

2. Insert the new blade between the rotor halves. Secure it to the rotor halves with (2) hex–head capscrews, (2) spacers and (2) locknuts (Fig. 20). Position bolt heads on thick (bottom) side of blade. Curve the blade, and secure it with the remaining (4) torx screws and locknuts (position screw heads on thick side of blade). Tighten all screws and nuts securely.

Adjusting Carburetor

The carburetor has been factory set, and no adjustment is required. However, when operating snowthrower at altitudes of 5000 feet above sea level or higher, carburetor jets may have to be changed. Contact your local Authorized Toro Service Dealer for assistance.

Storage

1. FUEL SYSTEM PREPARATION–

- Add Toro Stabilizer/Conditioner to the fuel tank (one ounce per gallon of fuel).
- Run engine for five minutes to distribute conditioned fuel through fuel system.
- Stop engine, allow it to cool, and drain fuel tank or run engine until it stops.
- Restart the engine again and run it until it stops.
- Either choke or prime the engine, restart it a third time and run engine until it will not restart.
- Dispose of fuel properly. Recycle per local codes.
- **DO NOT store STABILIZED gasoline over 90 days.**

2. CYLINDER/PISTON CARE—Slowly pull recoil starter until resistance is felt due to compression pressure, then stop. Release starter tension slowly to prevent engine from reversing due to compression pressure. This position closes both the intake and exhaust ports which prevents corrosion of the cylinder bore.

3. TIGHTEN FASTENERS AND CLEAN—Tighten screws, bolts, and nuts if necessary. Repair or replace damaged parts. Clean unit thoroughly.

4. STORE SNOWTHROWER—Cover snowthrower and store in a clean, dry place out of the reach of children. **NEVER STORE SNOWTHROWER IN THE HOUSE OR BASEMENT** where ignition sources may be present such as hot water and space heaters, clothes dryers, and the like. Allow engine to cool before storing in any enclosure.

Français

Table des matières

	Page
Introduction	1
Sécurité	2
Glossaire des pictogrammes	5
Assemblage	8
Pose des roues	8
Installation de l'ejecteur et de sa poignee	8
Pose du mancheron	8
Pose du cable de commande	9
Avant le démarrage	9
Melange d'essence et d'huile	9
Fonctionnement	10
Mise en marche/arret du moteur	10
Conseils pour l'utilisation	11
Entretien	12
Reglage de la barre de commande	12
Vidange d'essence	13
Remplacement de la lame racleuse	13
Remplacement de la courroie d'entrainement	13
Remplacement de la bougie	14
Remplacement des lames du rotor	14
Reglage du carburateur	15
Remisage	15

Introduction

Merci pour votre achat d'un produit Toro.

À Toro, notre désir à tous est que vous soyez entièrement satisfait de votre nouveau produit. N'hésitez donc pas àcontacter votre concessionnaire agréé local qui tient à votre disposition un service d'entretien et de réparations, des pièces détachées et toute information qui pourrait vous être utile.

Chaque fois que vous contactez votre concessionnaire agréé ou l'usine, tenez à sa disposition les numéros de modèle et de série du produit. Ces numéros aideront le concessionnaire ou le représentant du service après–vente à vous fournir des informations précises pour votre produit particulier. Les numéros de modèle et de série de l'appareil sont indiqués sur une décalcomanie comme illustré à la figure 1.

Pour votre commodité, inscrivez les numéros de modèle et de série du produit dans l'espace ci–dessous.

No. de modèle : _____

No. de série : _____

Lisez attentivement ce manuel pour vous familiariser avec l'utilisation et l'entretien correct de votre produit. La lecture de ce manuel vous aidera, ainsi que les autres utilisateurs, à éviter des accidents corporels et des dommages au produit. Bien que Toro conçoive, fabrique et commercialise des produits sûrs, à la pointe de la technologie, vous avez la responsabilité de l'utiliser correctement et en toute sécurité. Vous êtes également responsables d'instruire les personnes auxquelles vous permettrez d'utiliser le produit, sur l'usage en toute sécurité.

Les mises en garde de ce manuel identifient les dangers potentiels et comprennent des messages de sécurité spécifiques destinés à vous éviter et à éviter à d'autres des blessures ou même la mort. Les mises en garde sont intitulées DANGER, AVERTISSEMENT et ATTENTION, suivant le niveau de danger. Toutefois, quel que soit ce niveau, soyez extrêmement prudent.

DANGER signale un risque extrême de blessures ou de mort si les précautions recommandées ne sont pas respectées.

AVERTISSEMENT signale un risque de blessures ou de mort si les précautions recommandées ne sont pas respectées.

ATTENTION signale un risque de blessures légères ou modérées si les précautions recommandées ne sont pas respectées.

Deux autres termes sont également utilisés pour signaler des messages d'informations essentielles : "Important", pour attirer l'attention sur des

informations mécaniques spécifiques, et "Remarque", pour des informations d'ordre général méritant une attention particulière.

Les côtés droit et gauche de la tondeuse sont identifiés comme tels en se tenant en position normale de tonte, derrière le guidon.

Sécurité

Pour maximiser la sécurité et le rendement, et se familiariser avec la machine, il est essentiel que vous ou tout autre utilisateur de la déneigeuse lise et comprenne bien le contenu du présent manuel avant de faire démarrer le moteur. Accordez une attention particulière aux symboles de sécurité ⚠ qui signifient ATTENTION, AVERTISSEMENT OU DANGER – "Instructions de sécurité personnelle." Lisez et assurez–vous de bien comprendre ces instruction qui se rapportent à la sécurité. Un non respect de ces instructions peut entraîner un accident corporel.

Cette déneigeuse est conçue et a été testée pour fonctionner de façon sûre et efficace, dans la mesure où elle est utilisée dans le respect le plus strict des instructions de sécurité ci–dessous. Un non respect des ces instructions **PEUT ENTRAÎNER UN ACCIDENT CORPOREL.**

AVERTISSEMENT: les gaz d'échappement contiennent du monoxyde de carbone, un gaz nocif inodore et mortel. Le monoxyde de carbone est également reconnu par l'état de Californie pour causer des malformations congénitales. Ne laissez jamais le moteur tourner à l'intérieur ou dans un endroit clos.

Avant d'utiliser la déneigeuse

1. Lisez attentivement et assurez–vous de bien comprendre le contenu du présent manuel avant d'utiliser la déneigeuse. Familiarisez–vous avec toutes les commandes et l'usage correct de la machine. Apprenez à arrêter la déneigeuse et à débrayer les commandes rapidement.
2. Ne laissez jamais des enfants utiliser la déneigeuse. Les adultes ne devraient le faire qu'après avoir lu le présent manuel.
3. Ne laissez personne, en particulier les enfants et les animaux approcher de la machine ni de la zone à déneiger.
4. Inspectez soigneusement la zone à déneiger. Déblayez tous paillassons, traineaux, planches, bâtons, morceaux de fil de fer, et autres objets susceptibles d'être ramassés et projetés par la déneigeuse.
5. Laissez toutes les tôles de protection et dispositifs de sécurité en place. Si l'un deux est endommagé ou si un autocollant est illisible ou abîmé, le réparer ou le remplacer avant de mettre la machine en marche. De plus, resserrez tous boulon, écrou, bouton ou vis désserré.
6. Portez des vêtements d'hiver et des bottes en caoutchouc appropriées pour ne pas risquer de déraper sur les surfaces glissantes. Ne portez pas de vêtements amples qui pourraient se prendre dans les pièces mobiles.
7. Portez toujours des lunettes de sécurité lorsque vous utilisez la machine ou effectuez un réglage ou une réparation pour vous protéger les yeux des objets pouvant être projetés par la machine.
8. Le carburant est hautement inflammable; le convient donc de le manipuler avec précautions.
   A. Utilisez un récipient homologué.
   B. Remplissez toujours le réservoir de carburant à l'extérieur, avec la plus grande prudence, jamais à l'intérieur.
   C. **NE FAITES JAMAIS L'APPOINT DE CARBURANT SI LE MOTEUR TOURNE OU EST ENCORE CHAUD.**
   D. Veillez à bien replacer les bouchons du jerrican et du réservoir d'essence et essuyer tout carburant renversé avant de faire démarrer le moteur.

9. Laissez le moteur chauffer à l'extérieur avant de commencer à déneiger.

Pendant l'utilisation

10. Utilisez exclusivement le prolongateur fourni avec le modèle CCR POWERLITE® à démarrage électrique. Ne branchez pas ce prolongateur dans une prise secteur si vos pieds sont dans l'eau ou si vos mains sont mouillées. N'utilisez pas le prolongateur si de l'essence a été renversée. Remplacez–le immédiatement s'il est endommagé.

11. Ne dirigez jamais l'éjecteur vers les passants, les surfaces vitrées, les voitures et camions, les fenêtres ou gouttières. Ne laissez personne se tenir devant la déneigeuse.

12. N'utilisez la déneigeuse que si la visibilité est bonne ou l'éclairage suffisant.

13. Veillez à ne jamais perdre pied, à conserver un bon équilibre, et à tenir fermement le mancheron. Marchez; ne courez jamais. Procédez avec précautions pour éviter de glisser ou de tomber.

14. Restez attentif lorsque vous utilisez la déneigeuse et prenez garde aux trous et autres dangers cachés.

15. **TENEZ–VOUS À L'ÉCART DE L'ÉJECTEUR LORSQUE LA DÉNEIGEUSE EST EN MARCHE: LE ROTOR D'EJECTION TOURNE LORSQUE LE MOTEUR EST EN MARCHE.** N' approchez pas le visage, les mains, les pieds ni toute autre partie du corps ou vêtements des pièces cachées mobiles ou rotatives.

16. Ne déneigez jamais sur des pentes raides ni perpendiculairement à une déclivité. Faites preuve d'extrême prudence lorsque vous changez de direction sur les pentes.

17. **N'UTILISEZ JAMAIS LA DÉNEIGEUSE SUR UN TOIT.**

18. Ne surchargez pas la déneigeuse en essayant de déblayer trop de neige à la fois.

19. Ne faites jamais rouler la machine à des vitesses excessives sur les surfaces glissantes.

20. **Procédez avec la plus grande circonspection** lors de la traversée de trottoirs ou de routes ou si vous utilisez la déneigeuse sur de tels surfaces. Il n'est pas recommandé d'utiliser la machine pour déneiger les revêtements de graviers ou de pierres concassées. Faites attention aux dangers cachés et à la circulation automobile. Reportez–vous aux instructions d'utilisation, page 12, paragraphe 4, pour la méthode d'utilisation correcte.

21. Si la déneigeuse heurte un corps étranger ou vibre anormalement, arrêtez le moteur en coupant le contact (clé en position OFF), débranchez le câble de la bougie ou le cordon d'alimentation sur les modèles à démarrage électrique et attendez l'arrêt complet de toute les pièces en mouvement. Inspectez immédiatement la machine pour localiser tout dommage possible, une obstruction ou des pièces desserrées. Des vibrations sont généralement le signe d'un problème. Effectuez toute réparation nécessaire avant de réutiliser la déneigeuse.

22. Avant de régler, nettoyer, réparer ou inspecter la déneigeuse, l'éjecteur ou le carter de la roue hélice, arrêtez le moteur en coupant le contact (clé en position OFF) et attendez l'arrêt complet de toute les pièces en mouvement. N'effectuez aucun réglage lorsque le moteur tourne. Débranchez le câble de la bougie et maintenez–le à l'écart pour empêcher un démarrage accidentel.

23. **ARRÊTEZ LE MOTEUR EN COUPANT LE CONTACT (CLÉ EN POSITION OFF) CHAQUE FOIS QUE VOUS QUITTEZ LA POSITION DE PILOTAGE, DERRIÈRE LES MANCHERONS. RETIREZ LA CLÉ DE CONTACT SI LA DÉNEIGEUSE EST LAISSÉE SANS SURVEILLANCE.**

24. Laissez la déneigeuse tourner pendant quelques minutes après avoir déneigé, pour éviter que les pièces mobiles ne gèlent.

Entretien

25. Lors du remisage, RETIREZ LA CLE DU CONTACT et rangez–la dans un endroit facile à se rappeler.
26. Ne remisez jamais une déneigeuse dont le réservoir contient de l'essence dans un bâtiment dans lequel sont présentes des sources inflammables telles que flammes nues, étincelles, chauffe–eaux, radiateurs soufflants et séchoirs à linge. Laissez le moteur refroidir avant de remiser la machine. L'essence et ses vapeurs étant extrêmement inflammables, explosives et dangereuses en cas d'inhalation, ne jamais remiser la déneigeuse dans une maison (partie habitée), ou un sous–sol.
27. Consultez toujours le présent manuel pour des détails importants concernant le remisage à long terme de la déneigeuse.
28. N'effectuez que les opérations d'entretien décrites dans ce manuel. Retirez la clé de contact avant de procéder à l'entretien pour éviter un démarrage accidentel. Si des réparations importantes s'avèrent nécessaires, contactez votre concessionnaireréparateur TORO local.
29. Tous les écrous, boulons et vis doivent être bien serrés pour que la déneigeuse puisse être utilisée en toute sécurité. Vérifiez fréquemment que ces éléments de fixation sont bien serrés.
30. Pour optimiser à la fois les performances et la sécurité, procurez–vous des pièces de rechange et accessoires TORO d'origine pour que la machine reste exclusivement TORO. **N'UTILISEZ EN AUCUN CAS DES PIECES DE RECHANGE ET ACCESSOIRES "QUI VONT ALLER."** Le sigle TORO garantit l'origine.

Niveau de bruit

Modèles 38191

Cette machine produit au niveau de l'oreille de l'utilisateur une pression acoustique continue équivalente de: 91.5 db(A).

Cette valeur est basée sur la mesure de machines identiques selon ANSI B71.5–1984.

Niveau de vibrations

Modèles 38191

Cette machine a un niveau de vibrations maximum de 14.43 m/s^2, déterminé sur base de mesures de machines identiques, selon ISO 5349.

Glossaire des pictogrammes

Triangle d'alerte de sécurité—le pictogramme à l'intérieur indique un danger



Symbole d'alerte de sécurité



Lire le manuel de l'utilisateur



Suivre la procédure d'entretien décrite dans le manuel



Couper le moteur et retirer la clé de contact avant d'entreprendre tout entretien ou réparation

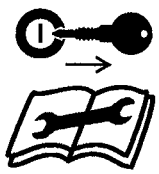

Couper le moteur et retirer la clé de contact avant de quitter la position de conduite – chasse-neige à un étage



Couper le moteur et retirer la clé de contact avant de quitter la position de conduite – chasse-neige à deux étages



Ne pas ouvrir ou retirer les boucliers de protection quand le moteur tourne

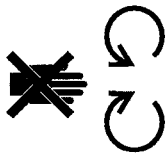

Rester à une distance suffisante de la machine

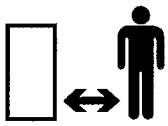

Rester à une distance suffisante de la machine – chasse-neige à un étage

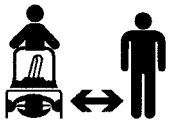

Rester à une distance suffisante de la machine – chasse-neige à deux étages

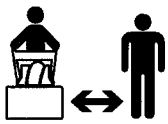

Projection d'objets—risques pour tout le corps



Electrocution



Coupure ou coincement du pied – vis sans fin en rotation



Sectionnement des doigts ou de la main – pales de turbine



Surfaces brûlantes – brûlure des doigts ou des mains



Liquides caustiques – brûlures chimiques aux doigts ou aux mains



Ne pas incliner la batterie

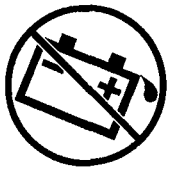

Conserver au sec



Sens de marche de la machine – marche avant



Sens de marche de la machine – marche arrière



Démarrage électrique



Perte de contrôle de la machine – pente ascendante



Perte de contrôle de la machine – pente descendante



Entraînement des roues

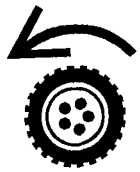

Vis de prélèvement de la neige

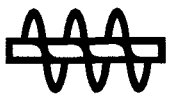

Embrayer

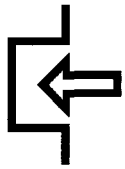

Débrayer

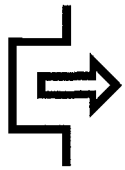

Marche/"ON"



Arrêt/"OFF"

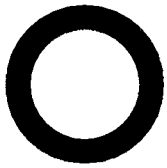

Rapide



Lent



Augmentation/
réduction



Démarrage du moteur

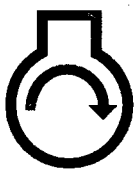

Arrêt du moteur



Sens d'éjection de la
neige



Starter

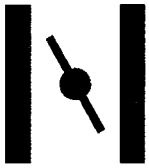

Presser trois fois
l'amorceur



Essence sans plomb



Verrouiller



Déverrouiller



Actionnement du
levier

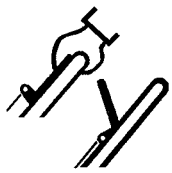

Actionnement du
levier

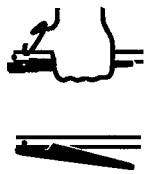

Actionnement de la
commande des gaz

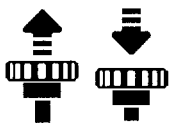

Actionnement de l'amorceur

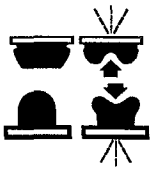

Actionnement de l'inversion assistée (PowerShift)

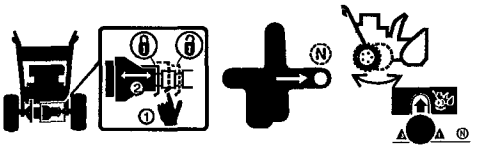

Assemblage

Remarque: Tenez–vous derrière la déneigeuse pour déterminer le côté gauche et le côté droit.

Pose des roues (Fig. 2)

1. Placez un bloc de bois sous l'essieu de roues pour le soutenir.
2. Installez une rondelle d'écartement et une roue sur l'essieu. Le côté de la roue avec six rayons doit être dirigé vers le centre de l'essieu. Engagez un capuchon à emboîtement sur l'extrémité de l'essieu.
3. A l'aide d'un marteau, frappez le capuchon pour l'assujettir fermement en place. Repetez les etapes 1 a 3 pour l'autre roue.

Installation de l'ejecteur et de sa poignee (Fig. 3)

1. Placez la poignée de l'éjecteur sur la couronne de l'éjecteur.
2. Insérez la goulotte de l'éjecteur entre la couronne du carter et la base cirulaire de la poignée. Alignez les trous.
3. Fixez l'arrière de la goulotte de l'éjecteur et la poignée dans le trou central de la couronne à l'aide d'un boulon de carrossier, d'une rondelle et d'un écrou. La rondelle et l'écrou doivent se trouver à l'extérieur de la goulotte d'éjecteur.

   Remarque: La couronne de l'ejecteur peut être tournée pour faciliter le montage de l'éjecteur.
4. Fixez la goulotte d'éjecteur et la poignée dans les trous restants et serrez fermement tous les boulons.

Pose du mancheron (Fig. 4)

1. Enlevez l'attache assujettissant le câble de commande au mancheron in érieur.
2. Glissez les extrémités du mancheron dans les ouvertures du capot et les tubes inférieurs du mancheron à l'intérieur de ce capot.
3. Fixez le côté droit du mancheron à l'aide de deux (2) vis à métal, et le côté droit au moyen d'une (1) vis à métal, d'un (1) boulon à oeillet et d'une rondelle. Utilisez le boulon à oeillet pour monter la partie supérieure gauche du

mancheron. Insérez le boulon à oeillet dans la rondelle avant de serrer le mancheron sur le châssis de la déneigeuse. Une fois serré, le boulon à oeillet doit être perpendiculaire au mancheron.

Pose du cable de commande (Fig. 5-6)

1. Passez le cable de commande dans le boulon a oeillet du cote gauche de la deneigeuse.

2. Accrochez le ressort dans le trou rond a l'extremite de la barrette de reglage de cable (Fig. 5).

3. Passez le cable dans le trou allonge de la barrette de reglage. Inserez le crochet en Z de l'extremite du cable dans le 3ieme trou de la barrette (Fig. 5).

4. Glissez la garde sur le ressort et la barrette de reglage. Poussez l'extremite du ressort dans le trou de l'extremite de la garde.

5. Accrochez le ressort dans le trou superieur du support de la barre de commande (Fig. 6).

6. Ramenez la barre de commande en arriere vers le mancheron jusqu'a ce que le cable redevienne tendu. L'ecartement entre le support de la barre de commande et le mancheron devrait etre d'environ 1/16–1/8" (1,59 mm–3,18 mm). Voir l'encart de la Figure 6. S'il est necessaire de proceder a un reglage, reportez–vous la section intitulee "Reglage de la barre de commande," page 12.

Remarque: en position debrayee, le cable de commande doit etre lache.

Avant le démarrage

⚠ DANGER

DANGER POTENTIEL
- **Dans certaines circonstances, l'essence est extrêmement inflammable et hautement explosive.**

QUELS SONT LES RISQUES?
- **Un incendie ou une explosion causé par l'essence peut brûler l'opérateur et les personnes se tenant à proximité et causer des dommages matériels.**

COMMENT SE PROTÉGER?
- **Remplir le réservoir à l'extérieur et utiliser un entonnoir, dans un endroit ouvert et lorsque le moteur est froid. Essuyer toute essence répandue.**
- **Ne pas remplir le réservoir à fond. Faire l'appoint jusqu'à ce que le carburant parvienne à 6 à 13 mm (1/4 à 1/2 po.) du bas du tube de remplissage. Le vide laissé permet à l'essence de se dilater dans le réservoir.**
- **Ne jamais fumer pendant la manipulation d'essence et se tenir àl'écart des flammes vives et étincelles susceptibles d'enflammer les vapeurs d'essence.**
- **Remiser l'essence dans un récipient homologué et la conserver hors de la portée des enfants.**
- **Ne jamais emmagasiner une provision d'essence pour plus de 30 jours.**

Melange d'essence et d'huile (Fig. 7)

Utiliser de l'essence sans plomb propre et fraîche, éventuellement *oxygénée* ou *reformulée*, avec un taux d'octane de 85 ou plus. Pour garantir la fraîcheur de l'essence, ne pas faire de réserves pour plus de 30 jours. L'usage d'essence sans plomb réduit la formation de dépôts dans la chambre de combustion et augmente la durée de vie des bougies. L'usage d'essence super n'est pas nécessaire ni conseillé.

1. HUILE APPROUVÉE–Pour obtenir les meilleures performances du moteur, et pour vous simplifier la tâche, mélangez 5.2 oz (150 ml) et 2 gallons (7,51) d'essence sans plomb. VOUS POUVEZ ÉGALEMENT UTILISER L'HUILE À DEUX CYCLES TORO "EASY MIX" (UNE BOUTEILLE DE 3,2 OZ (89,6 ML) PAR GALLON D'ESSENCE–MÉLANGE 40:1) POUR CE MOTEUR TORO DEUX CYCLES. On peut utiliser de l'essence ordinaire normale si l'essence sans plomb n'est pas disponible.

   L'huile à deux cycles Toro a été formulée spécialement pour offrir une lubrification supérieure, faciliter le démarrage et prolonger la vie du moteur. Si cette huile n'est pas disponible, mélangez 2 gallons (7,51) d'essence et 5.2 oz (150 ml) d'une autre huile à 2 cycles de qualité portant la certification NMMA/BIA–TCW imprimée sur l'étiquette.

   N'UTILISEZ JAMAIS D'HUILE AUTOMOBILE (TEL QUE SAE 30, 10W30, ETC.), D'HUILE À DEUX CYCLES QUI N'EST PAS CERTIFIÉE NMMA/BIA–TCW, NI DE MÉLANGE ESSENCE/HUILE DANS LES MAUVAISES PROPORTIONS, CAR CELA RISQUE D'ENDOMMAGER LE MOTEUR ET ANNULE LA GARANTIE TORO.

2. Pour mélanger l'essence et l'huile–Mettez la bouchon du récipient et secouez bien pour mélanger. Ôtez le bouchon et ajoutez le reste de l'essence.

   Toro recommande également l'usage régulier du *stabilisateur/conditionneur* Toro dans tous ses produits à moteur à essence pendant les saisons d'utilisation et d'entreposage. Le stabilisateur/conditionneur Toro nettoie le moteur pendant le fonctionnement et empêche les dépôts de vernis gommeux durant la période d'entreposage.

   IMPORTANT: Ne jamais utiliser de <u>METHANOL</u>, d'essence contenant du <u>METHANOL</u>, de gasohol, contenant plus de 10% d'ethanol, de super ou d'essence blanche parce qu'ils pourraient endommager le systeme de carburant du moteur.

   N'UTILISEZ PAS D'ADDITIFS AUTRES QUE CEUX CONÇUS POUR LA STABILISATION DU CARBURANT PENDANT L'ENTREPOSAGE, TELS QUE LE STABILISATEUR/CONDITIONNEUR TORO OU UN PRODUIT SIMILAIRE. LE STABILISATEUR/CONDITIONNEUR TORO EST UN PRODUIT A BASE DE DISTILLATS DE PETROLE. TORO DECONSEILLE L'USAGE DE STABILISATEURS A BASE D'ALCOOL TELS QUE L'ETHANOL, LE METHANOL OU L'ISOPROPYLE. N'UTILISEZ PAS D'ADDITIFS POUR AMÉLIORER LES PERFORMANCES OU AUGMENTER LA PUISSANCE DE LA MACHINE.

   Remarque: Ne mélangez pas l'essence et l'huile dans le réservoir de la déneigeuse. L'huile se mélange mieux et plus faciliment lorsqu'elle est à la température de la pièce.

50:1 TABLEAU DE MELANGE ESSENCE/L'HUILE

GALLONS AMERICAINS	
Essence	**Huile**
1 gallon (3,79 l)	2,8 oz. (78,4 ml)
2 gallons (7,57 l)	5,2 oz. (150 ml)

Fonctionnement

Mise en marche/arret du moteur (Fig. 8)

1. COMMANDES–La serrure de contact, l'amorceur, le bouton du démarreur électrique* et le démarreur lanceur se trouvent sur le panneau de commande. La manette de starter se trouve juste au–dessous du coin inférieur gauche du panneau de commande.

2. Mettez le contact (clé en position ON) et placez la manette de starter sur ON (complètement à droite).

3. Obstruez le trou central de l'amorceur avec le pouce et appuyez légèrement deux fois (1 ou 2 seconde à chaque fois) lorsque la température dépasse –18°C. Appuyez trois fois si la température est inférieure à –18°C. **N'APPUYEZ PAS SUR L'AMORCEUR SI LE MOTEUR A TOURNE RECEMMENT ET S'IL EST ENCORE CHAUD.**

   Remarque: lors du premier démarrage du moteur, ou à la suite d'une panne sèche, il se peut qu'il soit nécessaire d'appuyer sur l'amorceur plusieurs fois supplémentaires pour faire démarrer le moteur.

4. DEMARRAGE

   A. DEMARRAGE PAR LANCEUR–maintenez la déneigeuse d'une main et tirez vigoureusement de l'autre sur le cordon du lanceur. Si le moteur ne démarre pas au bout de trois tentatives, appuyez une fois de plus sur l'amorceur et tirez de nouveau vigoureusement sur le cordon du lanceur.

   B. DEMARRAGE ELECTRIQUE–branchez le prolongateur sur la déneigeuse et dans une prise secteur standard. Appuyez sur le bouton du démarreur. Lorsque le moteur démarre, débranchez le prolongateur de la déneigeuse et de la prise secteur.

   IMPORTANT: une sollicitation excessive du démarreur électrique risque de provoquer une surchautfe et, par conséquent, de l'endommager. En cas de difficultés à faire démarrer le moteur, PROCEDEZ COMME SUIT (NE TENTEZ CETTE PROCEDURE QUE DEUX FOIS): actionnez le démarreur électrique pendant 5 secondes, puis laissez–le reposer pendant 5 autres secondes (ne répétez pas cette opération plus de 10 fois). Si le moteur ne démarre pas après de cette première tentative, attendez au moins 40 minutes pour permettre au démarreur de refroidir avant de faire une nouvelle tentative. Avant de répéter la procédure, assurez–vous que la clé de contact est en position ON et que le réservoir contient du carburant frais. Si le moteur ne démarre pas à la seconde tentative, faites vérifier la déneigeuse par un concessionnaire–réparateur Toro agréé.

5. Lorsque le moteur démarre, placez la manette de starter en position intermédiaire au bout de quelques secondes. Une fois que le moteur est chaud, ramenez la manette en position OFF (complètement à gauche).

6. DEMARRAGE/ARRET DU ROTOR–Pour démarrer le rotor, serrez la barre de commande contre le mancheron. Lorsque cette barre est relâchée, le rotor s'arrête mais le moteur continue de tourner.

7. ARRET DU MOTEUR–Relâcher la barre de commande pour arrêter le rotor, coupez le contact (clé en position OFF) et attendez l'arrêt complet de toutes les pièces en mouvement avant de quitter la position de conduite.

Conseils pour l'utilisation (Fig. 9)

1. **REGLAGE POUR L'EJECTEUR**–Pour orienter l'éjection de la neige latéralement, déplacez la poignée de l'éjecteur sur la gauche ou sur la droite. Le mancheron du déflecteur situé sur le dessus de l'éjecteur sert à contrôler la hauteur de l'écoulement de la neige. Ne serrez pas les écrous de montage du déflecteur à un point tel qu'une force excessive soit nécessaire pour utiliser le déflecteur.

2. **AUTOPROPULSION**–La déneigeuse déblaie jusqu'au niveau du sol et se propulse d'elle-même vers l'avant lorsqu'on l'incline légèrement de façon à ce que les lames du rotor frappent le sol. Il n'est pas nécessaire que les roues touchent le sol pour que la machine soit autopropulsée. Plus le mancheron est poussé vers l'avant, plus la déneigeuse avance rapidement. Cependant, l'épaisseur de la neige affecte la vitesse d'avancement. Toujours faire se chevaucher chaque passe et projeter si possible la neige dans la direction du vent.

IMPORTANT: afin de ne pas risquer d'endommager la poignée de l'éjecteur, ne l'utilisez pas pour soulever la déneigeuse.

3. Débarrassez la zone à déneiger de tous cailloux, jouets ou autres objets risquant d'être ramassés et projetés par les lames du rotor. Ces objets peuvent être recouverts de neige et donc passer inaperçus jusqu'à ce qu'ils soient heurtés par les lames du rotor. Tenez toujours les enfants et les animaux à l'écart de la zone à déneiger pour éviter qu'ils ne soient blessés par des objets projetés.

⚠ ATTENTION

DANGER POTENTIEL
- **Les pierres, jouets et autres objets peuvent être ramassés par la déneigeuse et projetés par les lames du rotor.**

QUELS SONT LES RISQUES?
- **Les objets projetés peuvent blesser gravement l'opérateur ou les passants.**

COMMENT SE PROTÉGER?
- **Veillez à ce que la zone à déneiger soit exempte de tout objet susceptible d'être ramassé et projeté par les lames du rotor.**
- **Tenez les enfants et animaux domestiques à l'écart de la zone à déneiger.**

4. Si vous décidez de déneiger une surface couverte de gravier ou de pierres concassées, appuyez verticalement sur le mancheron afin de soulever les lames du rotor de manière à ce qu'elles passent au-dessus des matériaux détachés risquant d'être projetés et poussez la déneigeuse vers l'avant.

5. Dans certaines conditions d'enneigement et par temps froid, il se peut que certaines commandes ou pièces soient bloquées par le gel. **NE FORCEZ PAS EXCESSIVEMENT POUR TENTER DE DEBLOQUER DES COMMANDES GELEES.** Lorsque toute commande ou pièce devient difficile à actionner, faites démarrer le moteur et laissez-le se réchauffer pendant quelques minutes. Si la commande ou pièce ne se déplace pas avec un effort modéré, arrêtez le moteur, éliminez la glace ou dégivrez la déneigeuse.

6. APRES LE DENEIGEMENT–Laissez le moteur tourner pendant quelques minutes afin que la glace ne fige les pièces mobiles. Lorsque le moteur est arrêté, enlevez la glace et la neige sur toute l'unité.

IMPORTANT: REMISEZ LA DENEIGEUSE LA LAISSANT REPOSER SUR SES ROUES EN POSITION DE FONCTIONNEMENT OU SUSPENDEZLA A UN MUR PAR LE MANCHERON. SI LA MACHINE EST REMISEE EN POSITION BASCULEE VERS L'AVANT OU SI ELLE REPOSE SUR LE CARTER AVANT, LE DEMARRAGE RISQUE D'ETRE DIFFICILE.

Entretien

Maintenez la déneigeuse en état de propreté constante àfin d'en assurer la sécurité de fonctionnement. Vérifiez la serrage des boulons, écrous et vis et les resserrer suivant les besoins. La lame racleuse, la courroie d'entraînement, les lames du rotor et la bougie doivent être vérifiés une fois par an.

Reglage de la barre de commande (Fig. 10 et 11)

Inspectez périodiquement la barre de commande pour vous assurer qu'elle est bien réglée.

1. Mettez la clé d'allumage en position ARRET (OFF).

2. VERIFICATION DU REGLAGE (Fig. 10)– Ramenez la barre de commande en arrière vers le mancheron jusqu'à ce que le câble soit de nouveau tendu. L'écartement entre le support de la barre de commande et le mancheron devrait être d'environ 1/16–1/8" (1,59 mm–3,18 mm). Si le câble est trop lâche ou trop serré, procédez à l'étape 3 pour la procédure de réglage.

Remarque: en position débrayée, le câble de commande doit être lâche.

3. REGLAGE DU CABLE (Fig. 11)–Décrochez l'extrémite du ressort du trou supérieur du support de la barre de commande. Dégagez la garde du ressort afin d'exposer la barrette de réglage. Décrochez le crochet en Z et replacez–le dans un trou supérieur ou inférieur de la barrette de réglage afin d'obtenir le dégagement approprié de 1,5 à 3 mm (1/16 à 1/8 de pouce). Raccrochez le ressort dans le trou supérieur du support de la barre de commande.

Vidange d'essence

1. Arrêtez le moteur. Retirez la clé du commutateur d'allumage.

2. Enlevez le bouchon du réservoir d'essence et utilisez un siphon de type pompe pour transférer l'essence dans un récipient propre.

3. Une fois le carburant vidangé, démarrez le moteur et laissez–le tourner jusqu'à ce que tout le carburant soit brûlé et que le moteur s'arrête. Recommencez à deux reprises pour vous assurer qu'il ne reste plus d'essence dans le moteur.

   Remarque: Cette procédure est la seule recommandée pour vidanger l'essence.

Remplacement de la lame racleuse (Fig. 12-13)

Avant chaque saison, inspectez la lame racleuse pour examiner son usure. Si l'epaisseur du fond de la lame racleuse est de moins de 1/16" (1,6 mm), (Voir Figure 12), remplacez la lame.

1. Mettez la clé d'allumage en position ARRET (OFF).

2. Vidangez l'essence du réservoir à essence: voir "Vidange de l'essence," page 13.

3. Basculez la déneigeuse vers l'avant, sur le devant du carter.

4. Retirez les trois (3) boulons de carrossier et les trois (3) écrous à collerette tout en maintenant la lame racleuse (Fig. 13). Retirez la lame racleuse.

5. Fixez la nouvelle lame racleuse au carter à l'aide des boulons de carrossier et écrous à collerette. Les têtes des boulons doivent se trouver a l'intérieur du carter.

Remplacement de la courroie d'entrainement (Fig. 14 et 15)

Après un usage prolongé, la courroie peut être usée et devoir être remplacée. Si, après réglage de la barre de commande, la courroie continue de patiner sous une forte charge ou si le rotor ne tourne pas, vérifiez l'état de la courroie.

1. Mettez la clé d'allumage en position ARRET (OFF).

2. Vidangez l'essence du réservoir à essence: voir "Vidange de l'essence," page 13.

3. Basculez la déneigeuse sur son côté droit.

4. Retirez les 3 vis autotaraudeuses, 3 boulons à tête, 1 rondelle, et 3 écrous qui fixent le couvercle de la courroie au châssis de la déneigeuse (Fig. 14). Soulevez le panneau du côté gauche et laissez le pendre sur le câble.

5. DEPOSE DE LA COURROIE (Fig. 15) – Dégagez la courroie du galet tendeur. Poussez le galet tendeur vers le bas et glissez la courroie hors de la poulie du rotor, du galet tendeur et de la poulie du moteur.

6. POSE DE LA COURROIE (Fig. 15)–Passez la courroie autour des poulies du rotor et du moteur, tout d'abord sans la glisser entre la poulie du rotor et le frein. Ensuite, poussez le galet tendeur vers le bas et glissez la courroie entre la poulie du rotor et le frein. Relâchez le galet tendeur et glissez la courroie au dessous de ce dernier.

7. Demandez à quelqu'un de serrer la barre de commande contre le mancheron (rotor engagé), et de la maintenir dans cette position.

8. Reposer le panneau latéral de gauche tout en maintenant la barre de commande serrée contre le mancheron. Serrez les attaches fermement mais NE SERREZ PAS EXCESSIVEMENT.

Remplacement de la bougie (Fig. 16, 17, et 18)

Vérifiez la bougie avant chaque hiver. Si les électrodes au centre de la bougie sont noires ou sont usées, installez une nouvelle bougie. Utilisez une Champion CJ8Y et fixez l'ecartement a .030" (.76 mm).

1. ENLEVEMENT DU TABLEAU DE COMMANDE (Fig. 16)–Retirez les deux (2) vis de fixation du panneau de commande au carter. Enlevez la clé d'allumage et soulevez le tableau, le laissant pendre sur la corde de rappel.

2. ENLEVEMENT DE LA BOUGIE (Fig. 17)–Débranchez le câble de la bougie et enlevez la bougie. Examinez la bougie at remplacez–la si elle est fendue, encrassée ou sale. **NE PASSEZ PAS AU JET DE SABLE, NE RACLEZ ET NE NETTOYEZ PAS LA BOUGIE CAR LA SALETE PEUT SE DEGAGER ET TOMBER DANS LA CYLINDRE, CAUSANT AINSI DES DOMMAGES AU MOTEUR.**

3. REPOSE DE LA BOUGIE–Réglez l'écartement des électrodes (Fig. 18) à 0,031 pouces (0,76 mm). Mettez la bougie en place et serrez–la à 15 pieds–livres (20,4 N·m). Si vous n'utilisez pas une clé dynamométrique, serrez fermement la bougie à la main avec une clé à bougie, **SANS TROP SERRER**. Branchez le câble à la bougie et remettez le panneau de commande en place.

Remplacement des lames du rotor (Fig. 19-21)

Avant chaque saison des neiges, examinez le degré d'usure des lames du rotor. Lorsque le bord des lames est usé jusqu'au trou indicateur d'usure (Fig. 19), celles-ci doivent être remplacées pour garantir un rendement optimum et ne pas endommager le dessous de la déneigeuse. Remplacez toujours les lames par paire.

Remarque: Chaque fois qu les lames du rotor sont remplacées. Il importe également de remplacer la lame racleuse pour assurer un fonctionnement et un rendement adéquats de la déneigeuse.

Retrait de la lame usee

1. Retirez les (4) vis Torx et les (4) rondelles de blocage fixant le bord extérieur des lames sur l'arbre du rotor (Fig. 20).

2. Ensuite, retirez les (2) vis à tête hexagonale, rondelles et écrous de blocage fixant le centre de la larne aux plaques d'acier (Fig. 20).

3. Desserrez la vis à tête hexagonale fixant les deux moitiés du rotor à l'arbre de la tarière (Fig. 20).

4. Dégagez la lame des deux moitiés du rotor (Fig. 20).

Installation de la nouvelle lame

1. Les lames du rotor sont en caoutchouc laminé. Examinez le rebord de la lame pour vérifier la différence d'épaisseur des couches (Fig. 21). Les deux lames doivent être installées la couche la plus épaisse vers **l'intérieur** de la courbe. Si la couche la plus épaisse se trouve à l'extérieur de la partie courbe d'une lame et à l'extérieur de la partie courbe de l'autre, les lames seront déséquilibrees, ce qui provoquera un "sautillement" ou "rebondissement" de la déneigeuse.

2. Insérez la nouvelle lame entre les moitiés de rotor. Fixez–la aux moitiés de rotor à l'aide de (2) vis à tête hexagonale, (2) entretoises et (2) rondelles de blocage (Fig. 20). Positionnez les boulons sur la couche épaisse de la lame. Courbez la lame et fixez–la au moyen des 4 vis torx et écrous restants (positionner les têtes des vis du côte de la lame où la couche est la plus épaisse). Serrez fermement toutes les vis et tous les écrous.

Reglage du carburateur

Le carburateur a été réglé à l'usine; donc aucun réglage n'est nécessaire. Cependant, lorsque vous utilisez la déneigeuse à des altitudes se 5000 pieds (1525 m) au–dessus du niveau de la mer ou davantage, il peut être nécessaire de changer les gicleurs du carburateur. Communiquez avec votre repésentant de service local autorisé pour obtenir de l'assistance.

Remisage

1. PREPARATION DU SYSTEME D'ALIMENTATION

- Ajouter dans le réservoir de carburant une once de stabilisateur/conditionneur Toro par gallon de carburant (8 ml par l).
- Faire tourner le moteur cinq minutes pour bien répartir le carburant traité dans tout le système d'alimentation.
- Arrêter le moteur, le laisser refroidir et vider le réservoir de carburant, ou laisser tourner le moteur jusqu'à ce qu'il s'arrête faute de carburant.
- Redémarrer le moteur et le laisser tourner jusqu'à ce qu'il s'arrête faute de carburant.
- Utiliser le starter ou l'amorceur, redémarrer le moteur une troisième fois et le laisser tourner jusqu'à ce qu'il ne redémarre plus.
- Se débarrasser du carburant correctement, selon les réglementations locales en matière de recyclage.
- **NE PAS conserver l'essence STABILISEE pendant plus de 90 jours.**

2. ENTRETIEN DU CYLINDRE ET DU PISTON–Tirez lentement la commande du démarreur de rappel jusqu'à ce que vous sentiez une résistance en raison de la pression de compression, puis arrêtez. Relâchez lentement la tension du démarreur pour empêcher le moteur de passer en renverse en raison de la pression de la compression. Cette position fermera les orifices tant d'admission que d'échappement pour prévenir la corrosion de l'alésage du cylindre.

3. SERRAGE DES ATTACHES ET NETTOYAGE–Serrez les vis, les boulons et les écrous, si nécessaire. Réparez ou remplacez les pièces endommagées. Nettoyez l'unité à fond.

4. REMISAGE DE LA DENEIGEUSE–Couvrez la déneigeuse d'une bâche et remisez–la dans un endroit propre et sec auquel ne peuvent accéder les enfants. Ne la remisez en aucun cas dans la maison ou le sous-sol où des sources d'inflammation telles que chauffe-eau, radiateurs soufflants, séchoirs à linge et autres appareils du même type peuvent se trouver. Laissez le moteur refroidir avant de remiser la machine dans un local quelconque.


TORO®